VOLVO S60

INSTRUKTIONSBOG

WEB EDITION

KÆRE VOLVO-EJER

TAK FORDI DU VALGTE VOLVO!

Vi håber, at du vil få glæde af mange års kørsel i din Volvo. Bilen er konstrueret med din og dine passagerers sikkerhed og komfort for øje. Volvo er en af verdens sikreste personbiler og er konstrueret med henblik på at overholde de gældende sikkerheds- og miljøkrav.

For at øge din køreglæde anbefaler vi, at du gør dig fortrolig med udstyret, anvisningerne og vedligeholdelsesoplysningerne i denne instruktionsbog.

00 Indledning

Indledning 6
Volvo Car Corporation og miljøet 7

01 Sikkerhed

Sikkerhedsseler 12
Airbag-systemet 14
Airbags (SRS) 15
Til- og frakobling af airbag (SRS) 18
Sideairbag (SIPS-bag) 20
Beskyttelsesgardin (IC) 22
WHIPS 23
Hvornår udløses systemet 25
Børnesikkerhed 26

02 Instrumenter, kontakter og reguleringsanordninger

Oversigt over venstrestyret bil 36
Oversigt over højrestyret bil 38
Kombinationsinstrument 40
Kontrol- og advarselssymboler 42
Informationsdisplay 45
Strømafbryder i midterkonsollen 46
Belysningspanel 49
Venstre rathåndtag 51
Informationscenter 52
Højre rathåndtag 53
Fartpilot (ekstraudstyr) 55
Indstilling af rat, parkeringsbremse ...56
Stikkontakt, cigarettænder 57
Elektriske rudeoptræk 58
Sidespejle 61
Elbetjent soltag (ekstraudstyr) 65

03 Klima

Generelt om klimaet 70
Manuelt klimaanlæg, A/C 72
Elektronisk klimaanlæg, ECC (ekstraudstyr) 74
Luftdistribution 77
Brændstofdrevet parkeringsvarmer (ekstraudstyr) 78

04 Interiør

Forsæder 82
Kabinebelysning 84
Opbevaringssteder i kabinen 86
Bagsæde 91
Bagagerum 92

05 Lås og alarm

Nøgler og fjernbetjening 96
Låsning og oplåsning 99
Børnesikkerhedslås 103
Alarm (ekstraudstyr) 104

06 Start og kørsel

Generelt 110
Brændstofpåfyldning 112
Start af motor 114
Manuel gearkasse 116
Automatgearkasse 117
Firehjulstræk – AWD (All Wheel Drive) 121
Bremsesystemet 122
Stabilitets- og traktionssikringssystem (ekstraudstyr) 124
Aktivt chassis – FOUR-C 126
Parkeringshjælp 127
Bugsering og bjergning 129
Starthjælp 131
Kørsel med anhænger 132
Trækanordning 134
Delelig trækkrog 136
Last på taget 141
Tilpasning af lyskegle 143
BLIS (Blind Spot Information System) – ekstraudstyr 149

07 Hjul og dæk

Generelt 156
Tryk i dæk 159
Advarselstrekant og reservehjul 161
Dæktryksovervågning (ekstraudstyr) 163
Skift af hjul 165
Midlertidig dæklapning 167

08 Vedligeholdelse

Rengøring 174
Udbedring af lakskader 177
Rustbeskyttelse 178

09 Vedligeholdelse og service

Volvo-service 182
Egen vedligeholdelse 183
Motorhjelm og motorrum 184
Diesel 185
Olier og væsker 186
Viskerblade 190
Batteri 191
Udskiftning af pærer 193
Sikringer 201

10 Infotainment

Oversigt HU-450 212
Oversigt HU-650 213
Oversigt HU-850 214
Audiofunktioner HU-450/650/850 ...215
Audiofunktioner HU-450 216
Audiofunktioner HU-650/850 217
Radiofunktioner HU-450/650/850 ...218
Radiofunktioner HU-450 219
Radiofunktioner HU-650/850 220
Radiofunktioner HU-450/650/850 ...221
Kassetteafspiller HU-450 226
Cd-afspiller HU-650 227
Intern cd-skifter HU-850 228
Ekstern cd-skifter, HU-450/650/850 (ekstraudstyr) 229
Dolby Surround Pro Logic II HU-850 230
Tekniske data 231
Telefonfunktioner (ekstraudstyr) 232
Samtalefunktioner 235
Funktioner i hukommelsen 238
Menufunktioner 239
Øvrig information 244

11 Tekniske data

Typebetegnelse 248
Mål og vægt 249
Motorspecifikationer..... 251
Motorolie 253
Væsker og smøremidler 256
Brændstof 257
Katalysator 260
Elektrisk anlæg 261

Indledning

Instruktionsbogen

Et god måde at lære sin nye bil at kende på er at læse instruktionsbogen, helst inden den første køretur. Derved får man mulighed for at gøre sig bekendt med nye funktioner, får råd om, hvordan bilen bør håndteres i forskellige situationer, og lærer at udnytte alle bilens finesser på bedste måde.

Vær opmærksom på de sikkerhedsanvisninger, der gives i bogen:

ADVARSEL

Tekst under overskriften Advarsel! gør opmærksom på, at der er risiko for, at der kan ske personskader, medmindre anvisningerne følges.

Vigtigt

Tekst under overskriften Vigtigt! gør opmærksom på en risiko for, at bilen kan tage skade, medmindre anvisningerne følges.

Udstyret der beskrives i instruktionsbogen, findes ikke på alle modeller. Ud over standardudstyret beskrives også fabriksmonteret ekstraudstyr og andet tilbehør.

OBS

Volvos biler har forskelligt udstyr på grund af tilpasninger til forskellige markeders behov og nationale eller lokale love og bestemmelser. Hvis du er i tvivl om, hvad der er standardudstyr, ekstraudstyr eller tilbehør, bedes du kontakte din Volvo-forhandler.

De specifikationer, konstruktionsoplysninger og illustrationer, der er anført i instruktionsbogen, er ikke bindende. Vi forbeholder os ret til at foretage ændringer uden varsel.

Flere oplysninger fås ved henvendelse til en Volvo-forhandler.

© Volvo Car Corporation

Volvo Car Corporation og miljøet

Volvo Car Corporations miljøfilosofi

Miljøhensyn, sikkerhed og kvalitet er de tre kerneværdier, der er vejledende for alle Volvo Car Corporations aktiviteter. Vi er også overbevist om, at vore kunder deler vores omtanke for miljøet.

Din Volvo opfylder strenge internationale miljøkrav og er desuden fremstillet på en af verdens mest ressourceeffektive og reneste fabrikker. Volvo Car Corporation har et globalt ISO certifikat, der inkluderer miljønormen ISO 14001 og omfatter vore fabrikker, centrale funktioner og flere af vore andre enheder. Vi stiller også krav til vore samarbejdspartnere om at arbejde systematisk med miljørelaterede spørgsmål.

Samtlige Volvo-modeller har miljøvaredeklarationen EPI (Environmental Product Information). Den viser, hvordan miljøet påvirkes i hele bilens livscyklus.

Du kan læse mere herom på www.volvocars.com/EPI.

Brændstofforbrug
Volvo-bilerne har et konkurrencedygtigt brændstofforbrug i deres respektive klasser. Et lavere brændstofforbrug giver normalt lavere udslip af drivhusgassen kuldioxid.

Som fører er det muligt at påvirke brændstofforbruget. Nærmere oplysninger fremgår af afsnittet Tag hensyn til miljøet på side 9.

Volvo Car Corporation og miljøet

Effektiv udstødningsrensning

Din Volvo er fremstillet efter konceptet **Ren indefra og ud** – et koncept som giver et rent kabinemiljø samt højeffektiv udstødningsrensning. I mange tilfælde ligger udstødningsudslippet langt under de gældende normer.

Dertil kommer en særlig kølerbelægning, PremAir® [1], som kan omdanne skadelig troposfærisk ozon til ren ilt, når ozonet passerer køleren. Jo større luftens ozonindhold er, des mere ozon omdannes.

Ren luft i kabinen

Et kabinefilter forhindrer, at støv og pollen kommer ind i kabinen via luftindtaget.

Et avanceret luftkvalitetssystem, IAQS[2] (Interior Air Quality System), sikrer, at den indkommende luft er renere end luften udenfor i trafikmiljøet.

Systemet består af en elektronisk sensor og et kulfilter. Den indstrømmende luft overvåges kontinuerligt, og hvis indholdet af visse sundhedsskadelige gasser, f.eks. kulilte, bliver for højt, lukkes luftindtaget. En sådan situation kan opstå i f.eks. tæt trafik, køer eller tunneller.

Kulfiltret bevirker, at indstrømning af kvælstofilte, troposfærisk ozon og kulbrinter forhindres.

Standard for tekstiler

Interiøret i en Volvo er således udformet, at det er behageligt, selv for dem der lider af kontaktallergi og astma. Alle vore indtræk og tekstiler er afprøvede med hensyn til visse sundhedsskadelige og allergifremkaldende stoffer og emissioner. Dermed opfylder alle tekstilerne kravene i den økologiske standard Öko-Tex 100[3], et stort fremskridt hen imod et sundere kabinemiljø.

Öko-Tex-certificeringen omfatter for eksempel sikkerhedsseler, måtter, tekstiler og stoffer. Læderet i indtrækket er kromfrit garvet med naturlige vækststoffer og opfylder certificeringskravene.

Volvos værksteder og miljøet

Gennem regelmæssig vedligeholdelse skaber du forudsætninger for lang levetid og lavt brændstofforbrug for bilen. På den måde bidrager du til et renere miljø. Når Volvos værksteder for overladt at servicere og vedligeholde din bil, indgår den i vores system. Vi stiller krav til, hvordan vore værkstedslokaler skal være udformet for at forhindre spild og udslip i miljøet. Vort værkstedspersonale har de kundskaber og det værktøj, der kræves for at garantere god miljøomsorg.

[1] Ekstraudstyr til 5-cylindrede motorer. PremAir® er et registreret varemærke for Engelhard Corporation.

[2] Ekstraudstyr

[3] Mere information på www.oekotex.com

Tag hensyn til miljøet

Du kan let selv bidrage til at skåne miljøet ved f.eks. at køre økonomisk, købe miljømærkede bilplejeprodukter og ved at sørge for service og vedligeholdelse af bilen efter anvisningerne i instruktionsbogen.

Nedenfor følger nogle råd om, hvordan man tager hensyn til miljøet:

- Reducér brændstofforbruget ved at vælge ECO-dæktryk (se side 160).
- Taglast og skiboks giver større luftmodstand og væsentligt højere brændstofforbrug. De bør afmonteres umiddelbart efter brug.

- Tøm bilen for unødvendige ting - jo større belastning, des højere brændstofforbrug.
- Hvis bilen har motorvarmer, bør den altid bruges inden koldstart. Det reducerer brændstofforbruget og mindsker udslippet.
- Kør blødt og undgå kraftige opbremsninger.
- Kør i det højest mulige gear - lavere omdrejningshastighed giver lavere brændstofforbrug.
- Let på speederen ned ad bakke.

- Brug motorbremsning ved opbremsning.
- Undgå tomgangskørsel. Tag hensyn til lokale bestemmelser. Stands motoren, når der er længere tids ophold i trafikken.
- Håndtér miljøfarligt affald, f.eks. batterier og olie, på en miljøtilpasset måde. Hvis du er i tvivl om, hvordan denne type affald skal bortskaffes, bør du rådføre dig med et autoriseret Volvo-værksted.

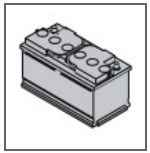

- Sørg for regelmæssig vedligeholdelse af bilen.
- Høj hastighed giver en betydelig forøgelse af brændstofforbuget på grund af større luftmodstand. En fordobling af hastigheden firedobler luftmodstanden.

Ved at følge disse råd kan brændstofforbruget sænkes, uden at hverken køretiden forlænges eller køreglæden mindskes. Du skåner bilen, sparer penge og mindsker ressourceforbruget.

Sikkerhedsseler 12
Airbag-systemet 14
Airbags (SRS) 15
Til- og frakobling af airbag (SRS) 18
Sideairbag (SIPS-bag) 20
Beskyttelsesgardin (IC) 22
WHIPS 23
Hvornår udløses systemet 25
Børnesikkerhed 26

SIKKERHED

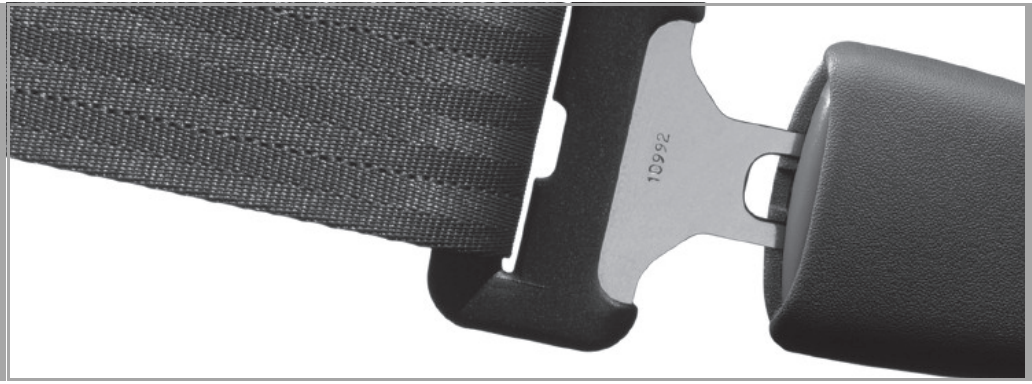

01

Sikkerhedsseler

Brug altid sikkerhedsselen

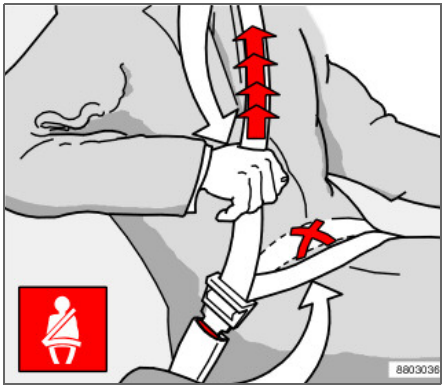

Strækning af hoftesele. Selen skal sidde lavt.

En opbremsning kan få alvorlige følger, medmindre sikkerhedsselen er i brug. Sørg derfor for, at alle passagerer tager deres sikkerhedssele på. For at sikkerheds selen kan yde maksimal beskyttelse, er det vigtigt, at den ligger godt an mod kroppen. Hæld ikke ryglænet for langt bagud, da sikkerhedsselen er beregnet til brug i normal siddestilling.

Sådan spændes sikkerhedsselen

– Træk langsomt sikkerheds selen ud, og spænd den ved at skyde låsetungen ned i spændet. Et højt klik angiver, at sikkerheds selen er spændt.

Sådan udløses sikkerheds selen

– Tryk på den røde knap i spændet, og lad derefter rullen trække sikkerheds selen ind. Hvis den ikke rulles helt ind, bør sikkerheds selen føres ind med hånden, så den ikke hænger løs.

Sikkerheds selen spærres og kan ikke trækkes ud:

- Hvis den trækkes for hurtigt ud
- Ved bremsning og acceleration
- Hvis bilen hælder kraftigt.

Opmærksomheden henledes på følgende:

- Undlad at bruge clips eller andet, der forhindrer sikkerheds selen i at sidde rigtigt.
- Sikkerheds selen må ikke være snoet eller vredet.
- Hofteselen skal sidde lavt (ikke over maven).
- Stræk hofteselen over hoften ved at trække i diagonalselen, som vist på illustrationen.

ADVARSEL

Sikkerhedsselen og airbaggen fungerer sammen. Hvis sikkerheds selen ikke er i brug eller bruges forkert, kan dette øve indvirkning på airbaggens effekt i tilfælde af en kollision.

ADVARSEL

Hver sikkerheds sele er kun beregnet til én person.

ADVARSEL

Man bør aldrig selv ændre eller reparere sikkerheds selen. Kontakt i stedet et autoriseret Volvo-værksted. Hvis sikkerheds selen har været udsat for kraftig belastning, f.eks. i forbindelse med en kollision, skal hele sikkerheds selen udskiftes. En del af dens beskyttende egenskaber kan være gået tabt, selv om den forekommer at være ubeskadiget. Sikkerheds selen bør også udskiftes, hvis den er slidt eller beskadiget. Den nye sikkerheds sele skal være typegodkendt og beregnet til samme plads som den gamle sikkerheds sele.

Sikkerhedssele og graviditet

Sikkerhedsselen skal altid bruges under graviditet, men det er vigtigt, at den anvendes på rette måde. Sikkerheds selen skal ligge tæt mod skulderen, med den diagonale del mellem brysterne og mod siden af maven. Hoftedelen af sikkerheds selen skal ligge plant mod siden af lårene og så lavt under maven som muligt – den må aldrig kunne glide op. Sikkerhedsselen skal befinde sig så tæt mod kroppen som muligt uden unødvendigt spillerum. Kontrollér også, at den ikke har vredet sig.

Efterhånden som graviditeten skrider frem, skal en gravid fører justere førersædet og rattet, således at man har fuldt herredømme over bilen (hvilket bl.a. vil sige, at man let skal kunne nå rattet og pedalerne). Stræb efter størst mulig afstand mellem maven og rattet.

Påmindelse om sikkerhedssele

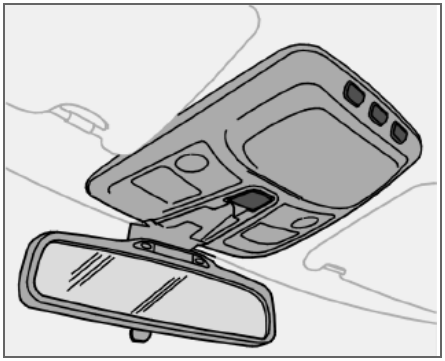

I kombinationsinstrumentet och i bakspejlets overkant lyser et seleadvarselssymbol, så længe føreren ikke har ført sig sin sikkerhedssele. Påmindelsen om sikkerhedssele slukkes efter 6 sekunder, hvis hastigheden er under 10 km/t.

Hvis føreren ikke har ført sig sin sikkerhedssele, vises påmindelsen igen, når hastigheden kommer over 10 km/t, og slukkes, hvis hastigheden falder til under 5 km/t. Hvis man tager sikkerheds selen af, aktiveres funktionen igen, når hastigheden er over 10 km/t.

Påmindelsen om sikkerhedssele er beregnet til voksne kørende.

Airbag-systemet

Selestrammere

Alle sikkerhedsseler (undtagen på midterpladsen bagi) har selestrammere. En mekanisme i selestrammeren strammer sikkerheds selen i tilfælde af en tilstrækkelig kraftig kollision. Sikkerheds selen fastholder så den kørende mere effektivt.

Advarselssymbol i kombinationsinstrumentet

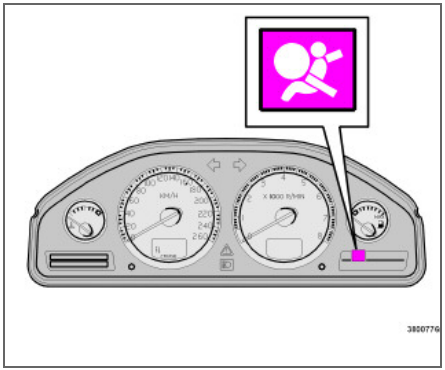

Airbag-systemet[1] overvåges konstant af systemets styreenhed. Når startnøglen drejes til **I**, **II** eller **III**, tændes advarselssymbolet i kombinationsinstrumentet. Symbolet slukkes efter ca. 6 sekunder, hvis der ikke er nogen fejl i airbag-systemet[1].

Sammen med advarselssymbolet vises i påkommende tilfælde en meddelelse på displayet. Hvis advarselssymbolet er defekt, tændes advarselstrekanten og meddelelsen **SRS-AIRBAG SERVICE SNAREST** vises på displayet. Kontakt nu snarest et autoriseret Volvo-værksted.

ADVARSEL

Hvis advarselssymbolet for airbag-systemet forbliver tændt eller tændes under kørslen, er det et tegn på, at airbag-systemet ikke fungerer fuldt ud. Symbolet kan angive en fejl i sele-, SRS-, SIPS- eller IC-systemet. Kontakt snarest muligt et autoriseret Volvo-værksted.

[1] Inkluderer SRS og selestrammere, SIPS og IC.

Airbag (SRS) i førersiden

Som supplement til sikkerhedsselen er bilen forsynet med en airbag, SRS (Supplemental Restraint System), i rattet. Denne airbag er monteret sammenfoldet midt i rattet. Rattet er mærket **SRS AIRBAG**.

ADVARSEL

Sikkerhedsselen og airbaggen fungerer sammen. Hvis sikkerheds selen ikke er i brug eller bruges forkert, kan dette øve indvirkning på airbaggens effekt i tilfælde af en kollision.

Airbag (SRS) i passagersiden

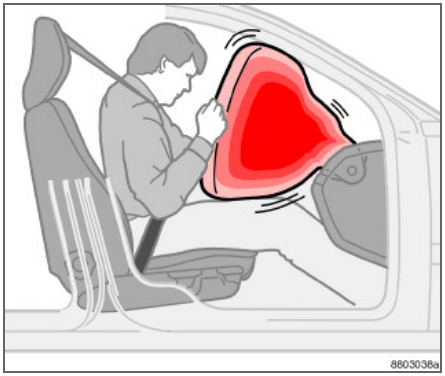

Som et supplement til sikkerhedsselen har bilen en airbag i passagersiden[1], som er monteret sammenfoldet i et rum over handskerummet. Panelet er mærket **SRS AIRBAG**.

[1] Ikke alle biler har airbag (SRS) på passagersiden. Den kan være fravalgt, da bilen blev købt.

ADVARSEL

For ikke at komme til skade, hvis airbaggen udløses, skal passageren sidde så oprejst som muligt, med fødderne på gulvet og ryggen mod ryglænet. Sikkerhedsselen skal være spændt.

ADVARSEL

Hvis airbaggen (SRS) er tilkoblet, må man aldrig anbringe et barn i barnestol eller på barnepude på forsædet.[1]

Lad aldrig et barn stå eller sidde foran passagersædet. Personer der er mindre end 140 cm, må aldrig sidde på passagerspladsen foran, når airbaggen (SRS) er tilkoblet.

Medmindre ovenstående nøje følges, risikerer man at barnet bringes i livsfare.

[1] Nærmere oplysninger om tilkoblet/frakoblet airbag (SRS) fremgår af side 18.

Airbags (SRS)

SRS-systemet

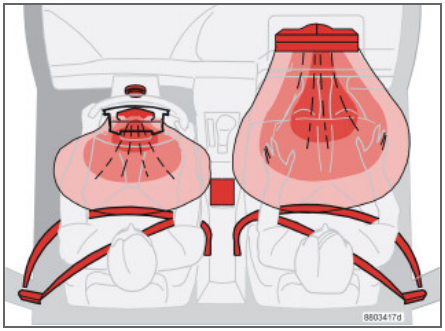

SRS-systemet, venstrestyret bil.

SRS- systemet består af airbags og sensorer. Ved en tilstrækkeligt kraftig kollision reagerer sensorer, og airbaggen/airbaggene pustes op, samtidig med at de(n) bliver varm(e). For at dæmpe stødet mod airbaggen tømmes den igen, når den presses sammen. I forbindelse hermed udvikles der en del røg i bilen, hvilket er helt normalt. Hele forløbet med oppustning og tømning af air baggen sker på nogle få tiendedele af et sekund.

ADVARSEL

Reparation må kun udføres af et autoriseret Volvo-værksted.

Indgreb i SRS-systemet kan give forkert funktion og have alvorlige personskader til følge.

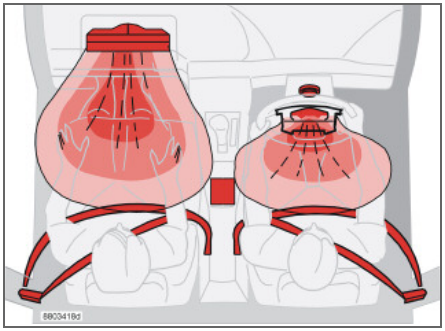

SRS-systemet, højrestyret bil

OBS

Sensorerne reagerer forskelligt, alt efter kollisionsforløbet samt om sikkerhedsselen på førersædet eller passagersædet foran er i brug eller ej. Der kan derfor opstå ulykkessituationer, hvor kun én (eller ingen) af airbaggene udløses. SRS-systemet registrerer den kollisionskraft, som bilen udsættes for, og tilpasses herefter, således at én eller flere airbags udløses. Også airbaggenes kapacitet tilpasses efter den kollisionskraft, de udsættes for.

OBS

Airbaggene har en funktion, som bevirker, at deres kapacitet tilpasses efter den kollisionskraft, bilen udsættes for.

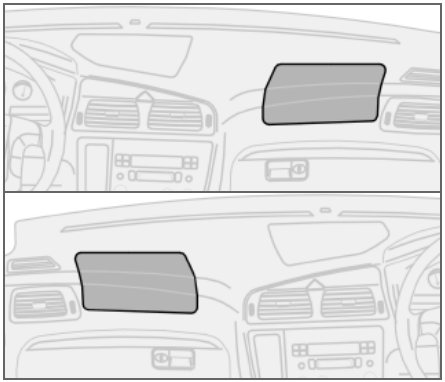

Placering af airbag i passagersiden, venstrestyret hhv. højrestyret bil

ADVARSEL

Der må ikke anbringes genstande foran eller oven på instrumentpanelet, hvor passagerpladsens airbag befinder sig.

Til- og frakobling af airbag (SRS)

PACOS (ekstraudstyr)

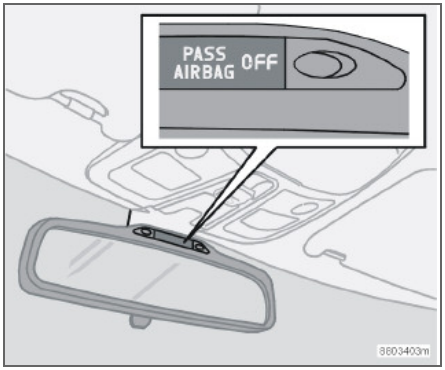

Indikering der viser, at passagerpladsens airbag (SRS) er frakoblet.

Airbaggen (SRS) for forsædepassagerpladsen kan frakobles, hvis bilen har PACOS (se side 19).

Meddelelse
En tekstmeddelelse på loftspanelet viser, at forsædepassagerpladsens airbag (SRS) er frakoblet (se illustrationen ovenfor).

Til- og frakobling
Omskifteren for forsædepassagerpladsens airbag befinder sig på gavlen af instrumentpanelet i passagersiden og er tilgængelig, når døren åbnes (se under Omskifter for PACOS nedenfor).

Kontrollér, at omskifteren har den ønskede indstilling. Volvo anbefaler, at man bruger nøglebladet til ændring af indstillingen (men også andre genstande med nøglelignende udformning kan bruges).

ADVARSEL

Medmindre ovenstående nøje følges, risikerer man, at der opstår livsfare.

ADVARSEL

Hvis bilen er forsynet med airbag (SRS) på passagerpladsen foran, men mangler PACOS, er airbaggen altid tilkoblet.

ADVARSEL

Anbring aldrig et barn i barnestol eller på barnepude på forsædet, hvis airbaggen er tilkoblet. Hvis denne opfordring ikke følges, risikerer man, at barnet udsættes for livsfare.

ADVARSEL

Lad aldrig en passager sidde på passagersædet, hvis tekstmeddelelsen på loftspanelet indikerer, at airbaggen (SRS) er frakoblet, samtidig med at advarselssymbolet for airbag-systemet vises i kombinationsinstrumentet. Dette tyder på, at der er opstået en alvorlig fejl. Kontakt snarest muligt et autoriseret Volvo-værksted.

Omskifter for PACOS

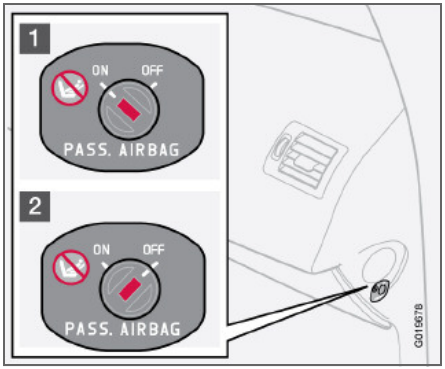

Omskifterens placering

1. Airbaggen er tilkoblet. Når omskifteren har denne indstilling, må der sidde en passager der er højere end 140 cm, på forsædepassagerpladsen, men aldrig et barn i en barnestol eller på en pude.
2. Airbaggen er frakoblet. Når omskifteren har denne indstilling, må der sidde et barn i en barnestol eller på en pude på forsædepassagerpladsen, men aldrig personer der er højere end 140 cm.

ADVARSEL

Tilkoblet airbag (passagerpladsen): Anbring aldrig et barn i en barnestol eller på en barnepude på den forreste passagerplads, når airbaggen er tilkoblet. Dette gælder også personer, der er mindre end 140 cm.

Frakoblet airbag (passagerpladsen): Personer der er højere end 140 cm, må aldrig sidde på passagerpladsen, når airbaggen er frakoblet.

Medmindre ovenstående nøje følges, kan det medføre livsfare.

Sideairbag (SIPS-bag)

Side-airbags – SIPS-bag

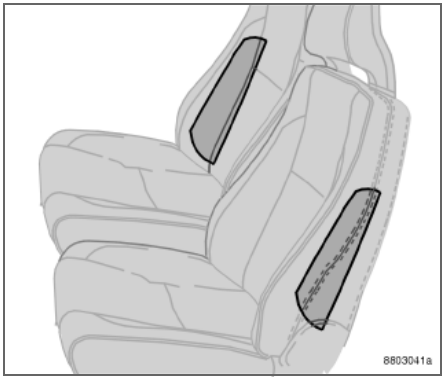

Sideairbaggenes placering.

En stor del af kollisionskraften fordeles af SIPS (Side Impact Protection System) til vanger, stolper, gulv, tag og andre karosseridele. Forsædernes sideairbags beskytter brystet og udgør en vigtig del af systemet. Sideairbaggen befinder sig i forstolens rygramme.

ADVARSEL

Sideairbaggene er et supplement til sikkerhedsselen. Brug altid sikkerhedsselen.

ADVARSEL

Reparation må kun udføres af et autoriseret Volvo-værksted.

Indgreb i SIPS-bag-systemet kan give anledning til fejlfunktion, med alvorlige personskader til følge.

ADVARSEL

Der må ikke anbringes genstande i området mellem sædets yderside og dørpanelet, da dette område kan påvirkes af sideairbaggen.

ADVARSEL

Brug kun Volvo-sædeovertræk eller sædeovertræk, der er godkendt af Volvo. Andre overtræk kan hindre sideairbaggenes funktion.

Barnestol og sideairbag

Sideairbaggen har ingen negativ indvirkning på bilens beskyttelsesegenskaber, hvad barnestol eller barnepude angår.

Der kan anbringes en barnestol/barnepude på forsædet, forudsat at bilen ikke har en tilkoblet[1] airbag i passagersiden.

[1] Nærmere oplysninger om tilkoblet/frakoblet airbag (SRS) fremgår af side 18.

SIPS-bag

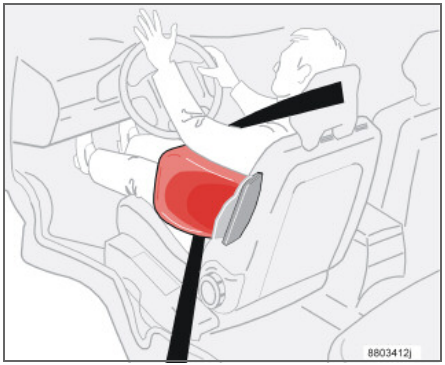

Førerplads, venstrestyret bil

SIPS-bag-systemet består af sideairbags og sensorer. I tilfælde af en tilstrækkelig kraftig kollision reagerer sensorerne, og sideairbaggen pustes op.

Passagerplads, venstrestyret bil

Airbaggen pustes op mellem den kørende og dørpanelet, hvorved påvirkningen af den kørende dæmpes i kollisionsøjeblikket. Når airbaggen trykkes sammen ved kollisionen, tømmes den. Sideairbaggen pustes normalt kun op i kollisionssiden.

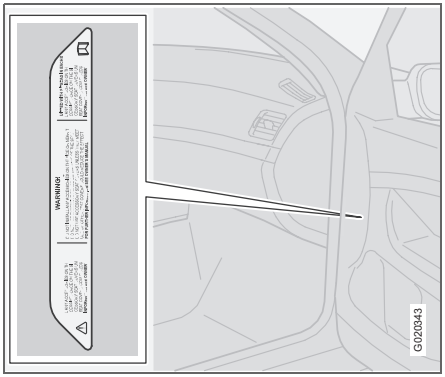

Placering af airbag-mærkat i døråbningen i passagersiden foran

Beskyttelsesgardin (IC)

Egenskaber

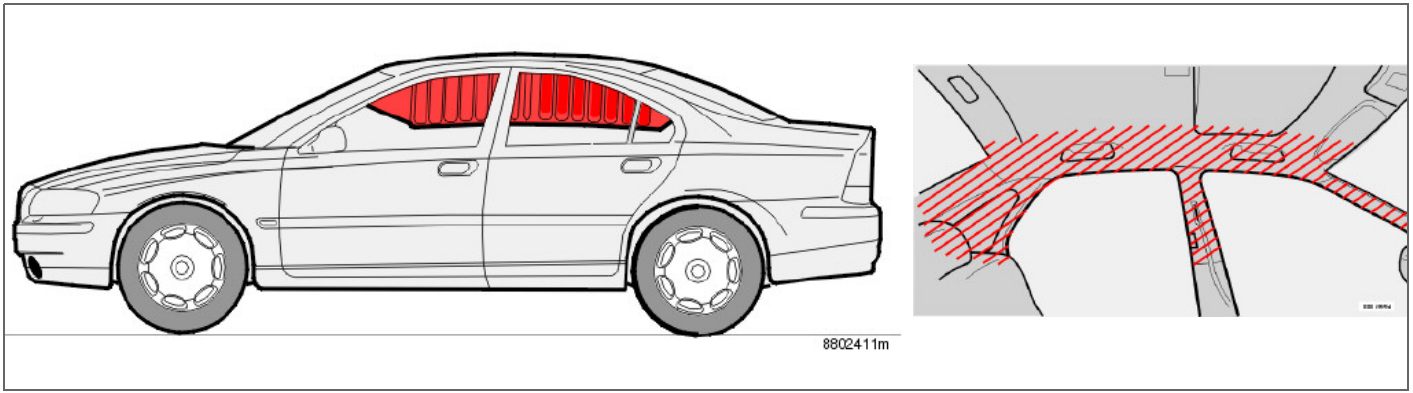

Gardinairbaggen (IC-Inflatable Curtain) er et supplement til SIPS og airbaggene. Den er monteret langs begge sider af loftet og beskytter både for- og bagsæderne. I tilfælde af en tilstrækkelig kraftig kollision reagerer nogle sensorer, og gardinairbaggen pustes op. Den bidrager til at beskytte førerens og passagerernes hoveder mod at slå imod indersiden af bilen i en kollision.

ADVARSEL

Der må aldrig hænges eller fastgøres noget i håndtagene i loftet. Krogen er kun beregnet til let overtøj - ikke til hårde genstande, som f.eks. paraplyer.

Der må ikke fastskrues eller monteres noget i loftet, dørstolperne eller sidepanelerne. I givet fald opnår man muligvis ikke den tilsigtede beskyttelse. Kun originale Volvo-dele, der er godkendt til anbringelse disse steder, må anvendes.

ADVARSEL

Bilen må ikke lastes højere end 50 mm under siderudens overkant. I modsat fald risikerer man, at beskyttelsesgardinet, der er skjult i loftet, ikke har nogen beskyttende virkning.

ADVARSEL

Beskyttelsesgardinet er et supplement til sikkerhedsselen. Brug altid sikkerhedsselen.

Beskyttelse mod piskesmældsskader – WHIPS

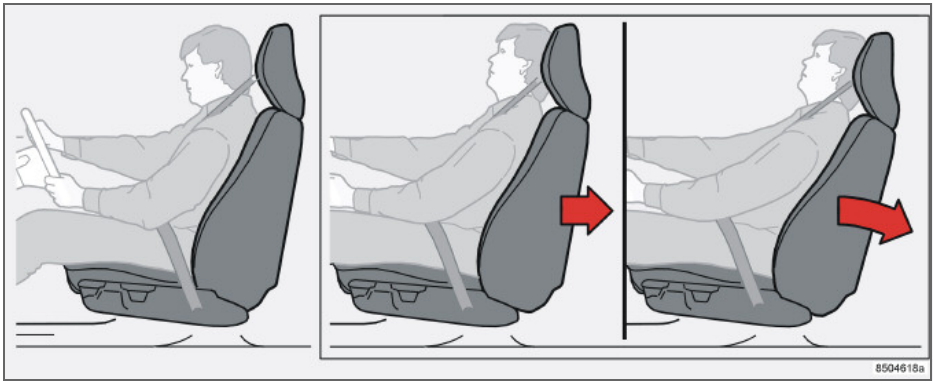

WHIPS-systemet (Whiplash Protection System) består af et energiabsorberende ryglæn og en til systemet tilpasset nakkestøtte i forsæderne. Systemet aktiveres i tilfælde af påkørsel bagfra, hvor kollisionsvinklen, hastigheden og det påkørende køretøjs egenskaber har indvirkning på effekten.

ADVARSEL

WHIPS-systemet er et supplement til sikkerhedsselen. Brug altid sikkerhedsselen.

Sædets egenskaber

Når WHIPS-systemet aktiveres, vippes forsædernes ryglæn bagud, hvorved siddestillingen for føreren og forsædepassageren ændres. På denne måde mindskes risikoen for piskesmældsskader (whiplash).

ADVARSEL

Man må aldrig selv foretage ændringer eller reparation af sædet eller WHIPS-systemet. Kontakt et autoriseret Volvo-værksted.

WHIPS-systemet og barnestol/barnepude

WHIPS-systemet har ingen negativ indvirkning på bilens beskyttelsesegenskaber, hvad barnestol eller barnepude angår.

Korrekt siddestilling

For at opnå optimal beskyttelse skal føreren og forsædepassageren sidde midt på sædet med så lille afstand som muligt mellem nakkestøtten og hovedet.

WHIPS

WHIPS-systemets funktion må ikke hindres

ADVARSEL

Undgå at placere kasselignende genstande på en sådan måde, at de klemmes fast mellem bagsædets sædehynde og forsædets ryglæn. WHIPS-systemets funktion må ikke hindres.

ADVARSEL

Hvis et bagsæderyglæn er slået ned, skal det tilsvarende forsæde flyttes frem, så det ikke har kontakt med det nedslåede ryglæn.

ADVARSEL

Hvis sædet har været udsat for en kraftig belastning, f.eks. i forbindelse med en påkørsel bagfra, skal WHIPS-systemet kontrolleres af et autoriseret Volvo-værksted.

Nogle af WHIPS-systemets beskyttende egenskaber kan være gået tabt, selv om sædet tilsyneladende er ubeskadiget.

Kontakt et autoriseret Volvo-værksted for at få kontrolleret systemet, selv efter mindre påkørsler bagfra.

Hvornår udløses systemet

System	Aktiveres
Selestrammere	Ved frontalkollision
Airbags (SRS)	Ved frontalkollision[1]
Sideairbags SIPS	Ved sidekollision[1]
Beskyttelsesgardin (IC)	Ved sidekollision[1]
Piskesmældsbeskyttelse, WHIPS	Ved påkørsel bagfra

[1]Ved et sammenstød kan bilen blive kraftigt deformeret, uden at airbaggene udløses. En række faktorer, bl.a. kollisionsgenstandens stivhed og vægt, kørselshastigheden, kollisionsvinklen m.m., har indvirkning på, hvordan bilens forskellige sikkerhedssystemer aktiveres.

Hvis bilens airbags har været udløst, anbefales følgende:

- Bugsér bilen til et autoriseret Volvo-værksted. Kør ikke med udløste airbags.
- Lad et autoriseret Volvo-værksted tage sig af udskiftning af dele i bilens sikkerhedssystem.
- Søg altid lægehjælp.

OBS

SRS-, SIPS-, IC-, og selesystemet udløses kun én gang ved en kollision.

ADVARSEL

Airbag-systemets styreenhed befinder sig i midterkonsollen. Hvis midterkonsollen er blevet gennemvædet med vand eller en anden væske, skal batteriledningerne frakobles. Forsøg ikke at starte bilen, da airbaggene i så fald kan udløses. Få bilen bjerget til et autoriseret Volvo-værksted.

ADVARSEL

Kør aldrig med udløste airbags. Det kan vanskeliggøre styringen af bilen. Også andre sikkerhedssystemer kan være beskadiget. Den røg og det støv, som dannes ved udløsning af airbaggene, kan ved intensiv eksponering forårsage hud- og øjenirritationer/øjenskader. Hvis der opstår gener, vaskes med koldt vand. Det hurtige udløsningsforløb kan også, kombineret med airbaggens materiale, give friktionsskader og forbrændinger på huden.

Børnesikkerhed

Børn skal sidde godt og sikkert

Barnets placering i bilen og det udstyr, der skal bruges, skal vælges under hensyntagen til barnets vægt og højde. For nærmere oplysninger se side 29.

OBS

Lovbestemmelser om placering af børn i bilen varierer fra land til land. Undersøg, hvilke regler der gælder.

Børn, uanset alder og størrelse, skal altid være fastspændt i bilen. Lad aldrig børn sidde på skødet af en passager.

Volvos eget børnesikkerhedsudstyr er konstrueret til netop din bil. Brug Volvos originaludstyr for at sikre, at befæstelsespunkter og befæstelsesanordninger har den rette placering og tilstrækkelig styrke.

OBS

Hvis der opstår problemer med montering af børnesikkerhedsprodukter, bør man indhente nærmere vejledning hos producenten.

Barnestole

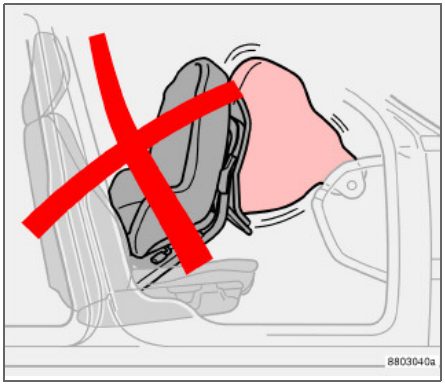

En barnestol og en airbag hører ikke sammen!

Volvo tilbyder børnesikkerhedsprodukter, som er beregnet til og testet af Volvo.

OBS

Ved brug af børnesikkerhedsprodukter er det vigtigt at læse den monteringsanvisning, der følger med produkterne.

Undlad at fastgøre barnestolens fæstebånd i stolens længdejusteringsstang, fjedre eller skinner og bjælker under stolen. Skarpe kanter kan beskadige fæstebånd. Lad barnestolens ryglæn hvile mod instrumentpanelet.

Dette gælder biler, der ikke har airbag til forsædepassagerpladsen, eller hvis airbaggen er frakoblet.

Placering af barnestole

Det er tilladt at anbringe:

- en barnestol/barnepude på passagerforsædet, så længe airbaggen i passagersiden ikke er tilkoblet (vedrørende til- og frakobling af airbag (SRS), se side 18).
- en bagudvendt barnestol på bagsædet, der støtter mod forsædets ryglæn.

Børn skal altid placeres på bagsædet, hvis forsædepassagerpladsens airbag er tilkoblet. Barnet kan komme alvorligt til skade, hvis airbaggen pustes op, når barnet sidder i en barnestol på forsædepassagerpladsen.

ADVARSEL

Anbring aldrig barnestolen på forsædet, hvis bilen har en tilkoblet[1] airbag på passagerpladsen. Hvis der opstår problemer med montering af børnesikkerhedsprodukter, bør man indhente nærmere vejledning hos producenten.

[1] Nærmere oplysninger om tilkoblet/frakoblet airbag (SRS) fremgår af side 18.

ADVARSEL

Barnepuder/barnestole med stålbøjler eller andre konstruktionsdele, der kan ligge an mod selespændets udløsningsknap, må ikke bruges, da de utilsigtet kan få spændet til at udløses.

Lad ikke barnestolens øverste del ligge an mod forruden.

Børnesikkerhed

Airbag-mærkat

Mærkat på instrumentpanelets gavl.

Mærkat placeret på instrumentpanelens gavl (kun Australien).

Anbefalede barnebeskyttelsesprodukter

Vægt/alder	Forsæde[1]	Bagsædets yderplads	Bagsædets midterplads
Gruppe 0 <10 kg (0–9 måneder)	Volvo barnestol – bagudvendt barnebeskyttelse der fastgøres med bilens sikkerhedssele og fæstebånd. Typegodkendelse: E5 03135	Volvo barnestol – bagudvendt barnebeskyttelse der fastgøres med bilens sikkerhedssele, fæstebånd og støtteben. Typegodkendelse: E5 03135	Volvo barnestol – bagudvendt barnebeskyttelse der fastgøres med bilens sikkerhedssele, fæstebånd og støtteben. Typegodkendelse: E5 03135
	Britax Baby Safe Plus – bagudvendt barnebeskyttelse med befæstelsessystemet ISOFIX. Typegodkendelse: E1 03301146	Britax Baby Safe Plus – bagudvendt barnebeskyttelse med befæstelsessystemet ISOFIX. Typegodkendelse: E1 03301146	Britax Baby Safe Plus – bagudvendt barnebeskyttelse der fastgøres med bilens sikkerhedssele. Typegodkendelse: E1 03301146
Gruppe 1 9–18 kg (9–36 måneder)	Volvo barnestol – bagudvendt barnebeskyttelse der fastgøres med bilens sikkerhedssele og fæstebånd. Typegodkendelse: E5 03135	Volvo barnestol – bagudvendt barnebeskyttelse der fastgøres med bilens sikkerhedssele, fæstebånd og støtteben. Typegodkendelse: E5 03135	Volvo barnestol – bagudvendt barnebeskyttelse der fastgøres med bilens sikkerhedssele, fæstebånd og støtteben. Typegodkendelse: E5 03135
	Britax Freeway – bagudvendt barnebeskyttelse der fastgøres med befæstelsessystemet ISOFIX og fæstebånd. Typegodkendelse: E5 03171	Britax Freeway – bagudvendt barnebeskyttelse der fastgøres med befæstelsessystemet ISOFIX og fæstebånd. Typegodkendelse: E5 03171	
Gruppe 2/3 15–36 kg (3–12 år)	Volvo barnepude – med eller uden ryglæn. Typegodkendelse: E5 03139	Volvo barnepude – med eller uden ryglæn. Typegodkendelse: E5 03139	Volvo barnepude – med eller uden ryglæn. Typegodkendelse: E5 03139
			Volvo integreret selepude – fås som ekstraudstyr. Typegodkendelse: E5 03140

[1]Nærmere oplysninger om tilkoblet/frakoblet airbag (SRS) fremgår af side 15.

Med hensyn til andre barnebeskyttelsesprodukter skal bilen findes på producentens medfølgende liste over biler eller være universelt godkendt efter ECE R44.

Børnesikkerhed

Integrerede selepuder (ekstraudstyr)

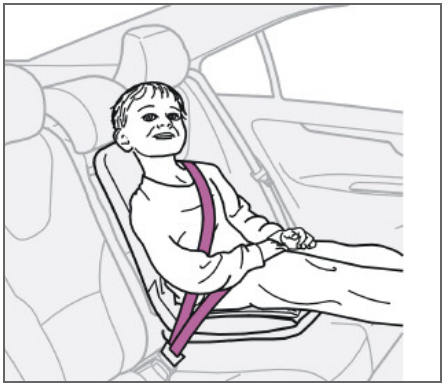

Volvos integrerede selepude til bagsædets midterplads er specielt konstrueret til at yde et barn god sikkerhed. Kombineret med det normale sikkerhedssele er den integrerede selepude godkendt til børn, der vejer 15-36 kg.

Nedklapning af selepuden

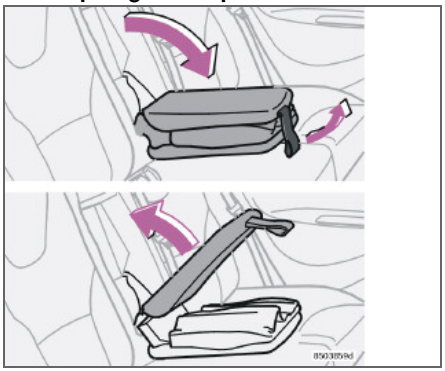

– Klap selepuden ned.
– Løsn holdebåndet.
– Løft den øverste del tilbage.

Kontrollér at:

- sikkerhedsselen er i kontakt med barnets krop, at den ikke er slap eller snoet, og at sikkerhedsselen ligger rigtigt over skulderpartiet.
- hofteselen sidder lavt over bækkenet, for at give den bedste beskyttelse.
- sikkerhedsselen ikke ligger mod barnets hals eller under skulderen.
- nakkestøttens position er nøjagtigt indstillet i forhold til barnets hoved.

ADVARSEL

Reparation og udskiftning bør kun foretages af et autoriseret Volvo-værksted, og man bør ikke selv foretage ændringer eller tilføjelser.

Hvis en indbygget selepude har været udsat for kraftig belastning, f.eks. i forbindelse med en kollision, skal hele selepuden udskiftes. En del af selepudens beskyttende egenskaber kan være gået tabt, selvom den tilsyneladende ikke er beskadiget. Puden skal også udskiftes, hvis den er meget slidt.

Opklapning af selepuden

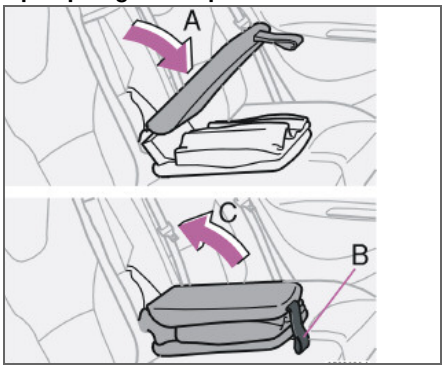

– Slå den øverste del (A) ned.
– Fastgør holdebåndet (B).
– Klap selepuden op i bagsæderyglænet (C).

OBS

Kontrollér, at begge dele af selepuden er fastspændt med velcrobåndet (B), iden den slås ind. I modsat fald kan den øverste del (A) sidde fast i bagsæderyglænet (C), når selepuden slås ud igen.

Børnesikkerhed

ISOFIX monteringssystem til barnestole (ekstraudstyr)

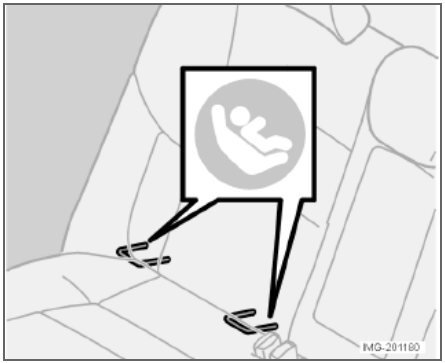

ISOFIX-befæstelsespunkterne er skjult bag den nederste del af bagsædets ryglæn, på de yderste siddepladser.

Befæstelsespunkternes placering angives af symboler på ryglænets beklædning (se ovenstående illustration).

Befæstelsespunkterne er tilgængelige ved at trykke sædehynden ned.

Følg altid producentens monteringsanvisning, når et barnebeskyttelsesprodukt skal fastgøres i ISOFIX-befæstelsespunkterne.

Oversigt over venstrestyret bil 36
Oversigt over højrestyret bil 38
Kombinationsinstrument 40
Kontrol- og advarselssymboler 42
Informationsdisplay 45
Strømafbryder i midterkonsollen 46
Belysningspanel 49
Venstre rathåndtag 51
Informationscenter 52
Højre rathåndtag 53
Fartpilot (ekstraudstyr) 55
Indstilling af rat, parkeringsbremse 56
Stikkontakt, cigarettænder 57
Elektriske rudeoptræk 58
Sidespejle 61
Elbetjent soltag (ekstraudstyr) 65

INSTRUMENTER OG BETJENINGSORGANER

02

Oversigt over venstrestyret bil

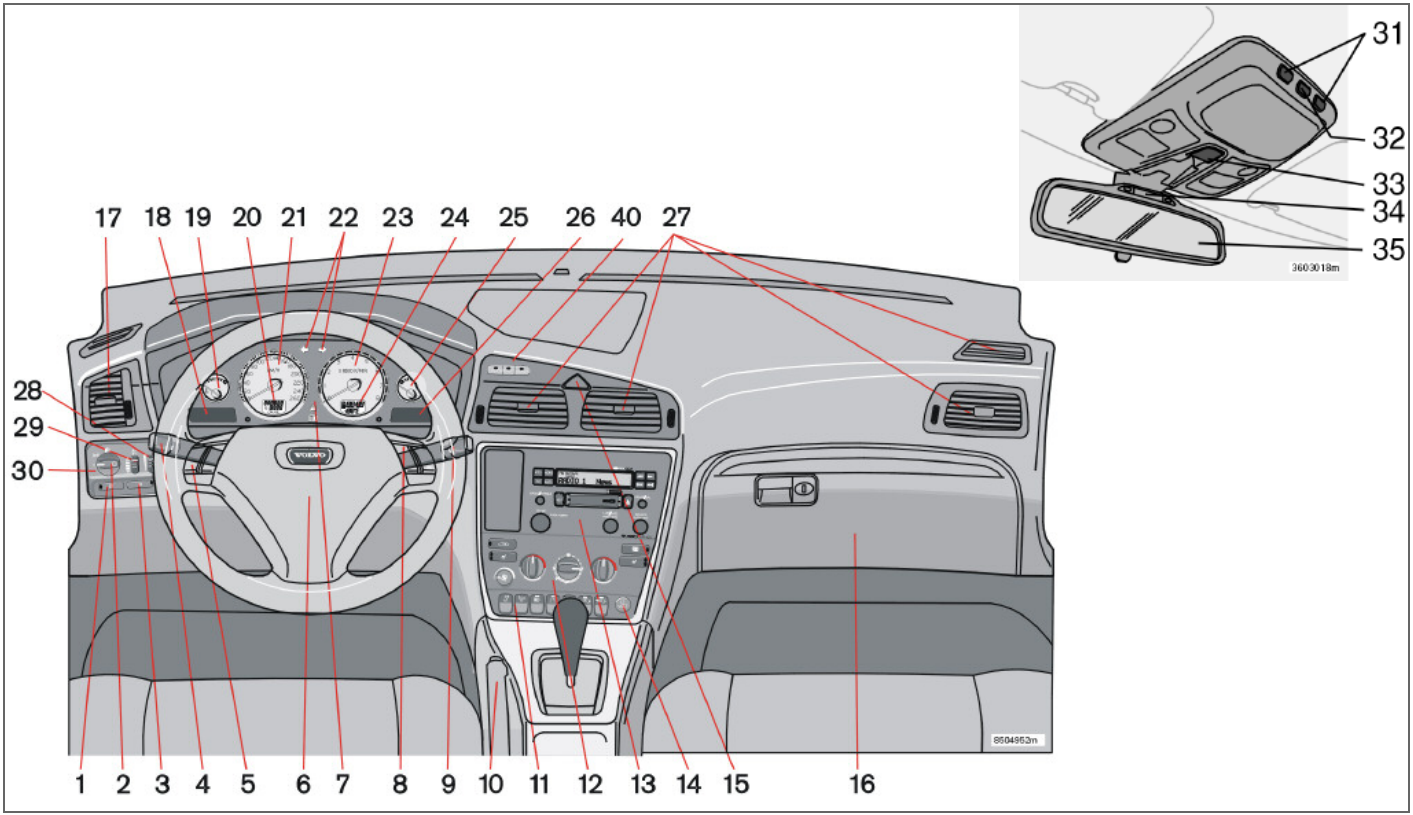

Oversigt over venstrestyret bil

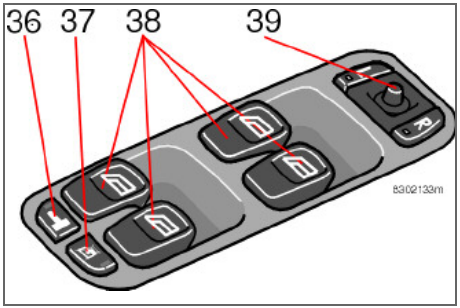

1. Tågeforlys
2. Forlygter, positions-/parkeringslys
3. Tågebaglygter
4. Afvisere, nær- og fjernlys
5. Fartpilot
6. Horn
7. Kombinationsinstrument
8. Tastatur til telefon/audio
9. Forrudeviskere
10. Parkeringsbremse
11. Strømafbryderpanel
12. Klimaanlæg
13. Audiosystem
14. Stikkontakt, cigarettænder
15. Advarselsblinklys
16. Handskerum
17. Ventilationsspjæld
18. Display
19. Temperaturmåler
20. Kilometertæller, triptæller/fartpilot
21. Speedometer
22. Afvisere
23. Omdrejningstæller
24. Udetemperaturmåler, ur, gearindikator
25. Brændstofmåler
26. Kontrol- og advarselssymboler
27. Ventilationsspjæld
28. Instrumentbelysning
29. Lyshøjderegulering
30. Belysningspanel
31. Læselamper
32. Kabinebelysning
33. Kontakt, soltag
34. Påmindelse om sikkerhedssele
35. Bakspejl
36. Låseknap, for samtlige døre
37. Spærring af rudeoptræk i bagdørene
38. Kontakt, Rudeoptræk
39. Justering, sidespejle
40. Aktivt chassis - FOUR-C

Oversigt over højrestyret bil

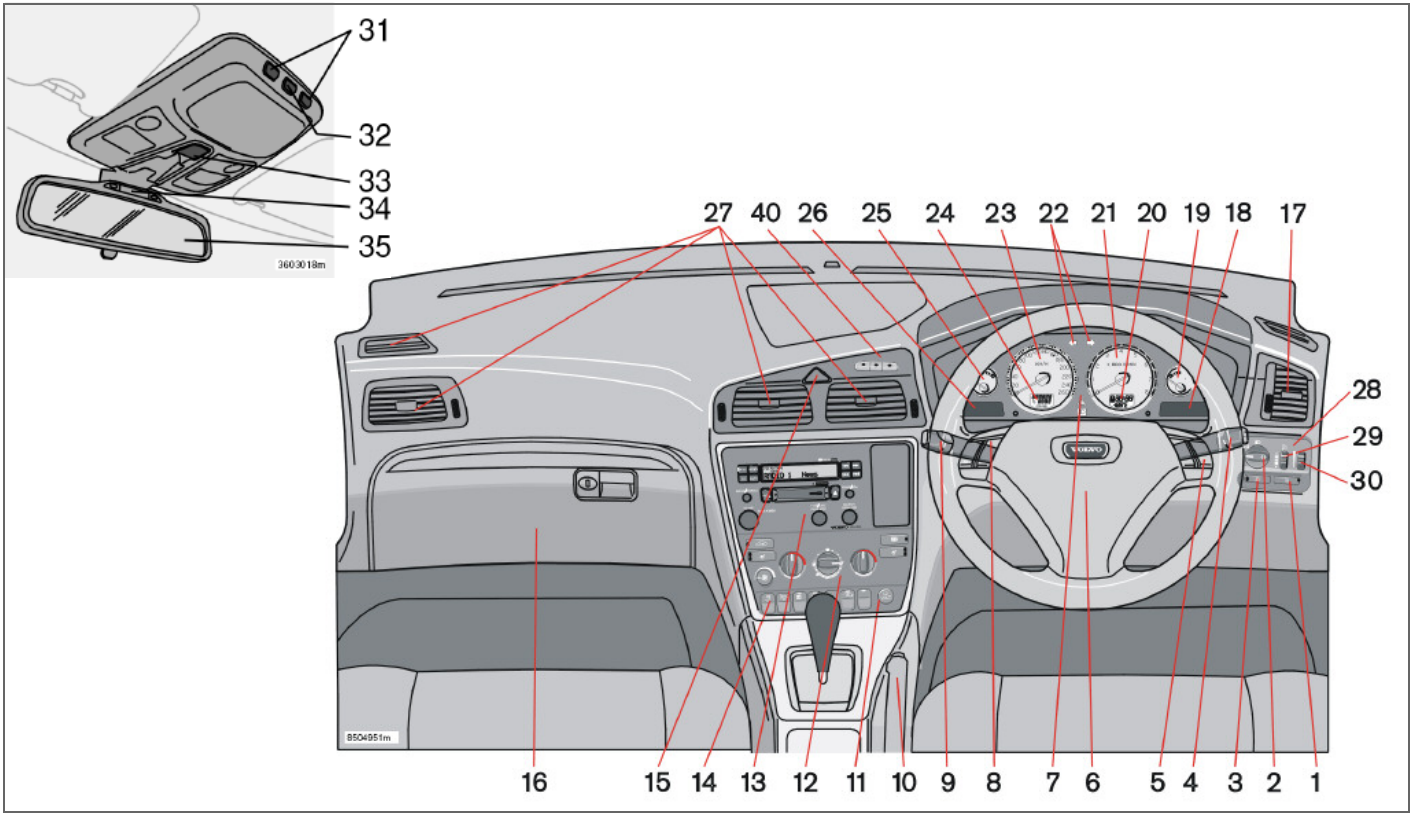

Oversigt over højrestyret bil

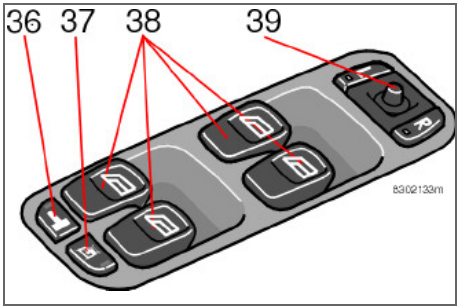

Betjeningspanel på førerens dør

1. Tågebaglygter
2. Forlygter, positions-/parkeringslys
3. Tågeforlys
4. Forrudeviskere
5. Tastatur til telefon/audio
6. Horn
7. Kombinationsinstrument
8. Fartpilot
9. Afvisere, nær- og fjernlys
10. Parkeringsbremse
11. Stikkontakt, cigarettænder
12. Klimaanlæg
13. Audiosystem
14. Strømafbryderpanel
15. Advarselsblinklys
16. Handskerum
17. Ventilationsspjæld
18. Kontrol- og advarselssymboler
19. Brændstofmåler
20. Udetemperaturmåler, ur, gearindikator
21. Omdrejningstæller
22. Afvisere
23. Speedometer
24. Kilometertæller, triptæller/fartpilot
25. Temperaturmåler
26. Display
27. Ventilationsspjæld
28. Belysningspanel
29. Lyshøjderegulering
30. Instrumentbelysning
31. Læselamper
32. Kabinebelysning
33. Kontakt, soltag
34. Påmindelse om sikkerhedssele
35. Bakspejl
36. Låseknap, for samtlige døre
37. Spærring af rudeoptræk i bagdørene
38. Kontakt, Rudeoptræk
39. Justering, sidespejle
40. Aktivt chassis - FOUR-C

Kombinationsinstrument

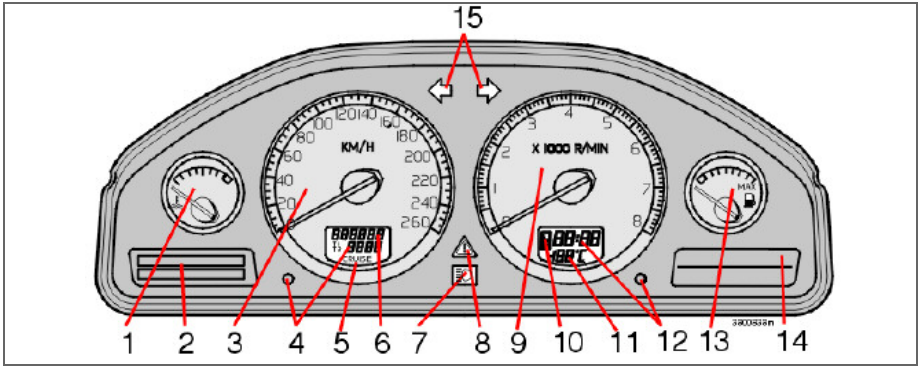

1. Temperaturmåler
Indikerer temperaturen i motorens kølesystem. Hvis temperaturen bliver unormalt høj, og viseren går ind i det røde felt, vises der en meddelelse på displayet. Vær opmærksom på, at ekstra forlygter foran luftindtaget forringer køleevnen ved høje udendørstemperaturer og ved hård motorbelastning.

2. Display
På displayet vises informations- eller advarselsmeddelelser.

3. Speedometer
Viser bilens hastighed

4. Triptællere, T1 og T2
Triptælleren bruges til opmåling af korte strækninger. Tallet længst til højre angiver hver 100 meter. Tryk knappen ind i mindst 2 sekunder for at nulstille triptælleren. Skift mellem triptællerne med et kort tryk på knappen.

5. Indikator for fartpilot
Se side 55.

6. Kilometertæller
Kilometertælleren viser det totale antal kilometer bilen har kørt.

7. Fjernlys-kontrollampe

8. Advarselssymbol
Hvis der opstår en fejl, tændes lampen, og der vises en meddelelse på displayet.

9. Omdrejningstæller
Angiver motoromdrejningstallet i tusinder o/minut. Omdrejningstællerens nål må ikke komme ind i det røde felt.

10. Indikator for automatgear
Her vises det valgte gearskifteprogram. Hvis bilen er udstyret med Geartronic-automat-

gearkasse og kører i manuelt gear, vises det valgte manuelle gear.

11. Udetemperaturmåler
Indikerer udendørstemperaturen. Når temperaturen er inden for +2 °C til –5 °C, ses der et snefnugsymbol på displayet. Symbolet advarer om udskridningsfare. Når bilen står, eller har stået, stille, kan der indikeres en for høj udendørstemperatur.

12. Ur
Uret stilles ved at dreje knappen.

13. Brændstofmåler
Der er ca. 8 liter brændstof tilbage, når lampen i instrumentet tændes.

14. Kontrol- og advarselssymboler

15. Afvisere – venstre/højre

Kontrol- og advarselssymboler

Symboler for funktionskontrol

Alle kontrol- og advarselssymboler[1] tændes, når startnøglen drejes til position **II** inden start. På den måde bekræftes det, at symbolerne fungerer. Når motoren startes, skal samtlige symboler slukkes med undtagelse af håndbremsesymbolet, som først slukkes, når håndbremsen udløses.

Hvis motoren ikke starter inden 5 sekunder, slukkes samtlige symboler undtagen symbolerne for fejl i udstødningssystemet og for lavt olietryk. Nogle symboler kan, alt efter bilens udstyrsniveau, mangle den bagvedliggende funktion.

[1] For visse motorvarianter anvendes symbolet for lavt olietryk ikke. Advarsel gives via tekst på displayet (se side 186).

Advarselssymboler midt på instrumentet

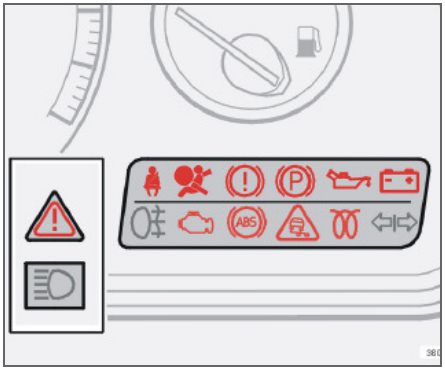

Dette symbol lyser rødt eller gult, alt efter hvor kritisk den konstaterede fejl er.

Rød lampe

- Stands bilen på et sikkert sted. Den må ikke køre videre.
- Læs teksten på displayet.
- Foretag det fornødne iht. anvisningen, eller kontakt et autoriseret Volvo-værksted.

Symbolet og meddelelsesteksten er synlige, indtil fejlen er udbedret.

Gul lampe

- Læs meddelelsen på displayet.
- Foretag det fornødne.

Meddelelsesteksten slukkes ved at trykke på **READ**-knappen (se side 45) eller forsvinder automatisk efter 2 minutter.

Når teksten **TID TIL REGELMÆSSIG SERV** vises, slukkes symbollampen og teksten ved at trykke på **READ** eller forsvinder automatisk efter 2 minutter.

Fejl i ABS-systemet

Hvis ABS-symbolet tændes, fungerer systemet ikke. Bilens normale bremsesystem fungerer stadig, men uden ABS.

- Stands bilen på et sikkert sted, og sluk for motoren.
- Start motoren igen.

Hvis advarselslampen stadig er tændt, skal du køre til et autoriseret Volvo-værksted for at få ABS-systemet kontrolleret.

Fejl i bremsesystemet

Hvis symbolet tændes, kan bremsevæskeniveauet være for lavt.

– Stands bilen et sikkert sted, og kontrollér niveauet i bremsevæskebeholderen.

Hvis niveauet er under **MIN**-mærket på beholderen, må bilen ikke køre videre. Få den bugseret til et autoriseret Volvo-værksted for at få bremsesystemet kontrolleret.

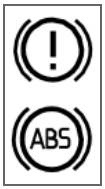

Hvis advarselssymbolerne for BREMSE og ABS lyser samtidigt, kan der være opstået en fejl i bremsekraftfordelingen.

– Stands bilen et sikkert sted, og stop motoren. Start motoren igen.

- Hvis begge symboler nu er slukket, var det en fejl i indikationssystemet.
- Hvis advarselssymbolerne forbliver tændt, skal niveauet i bremsevæskebeholderen kontrolleres (se side 189).
- Hvis niveauet er under **MIN** i bremsevæskebeholderen, må du ikke køre bilen videre. Få den bugseret til et autoriseret Volvo-værksted for at få bremsesystemet kontrolleret.
- Hvis niveauet i bremsevæskebeholderen er normalt, og symbolerne stadig lyser, kan bilen med stor forsigtighed køres til det nærmeste autoriserede Volvo-værksted for at få bremsesystemet efterset.

ADVARSEL

Hvis advarselssymbolerne for BREMSER og ABS lyser samtidigt, er der fare for, at bagvognen skrider ud ved kraftig opbremsning.

Påmindelse om sikkerhedssele

Symbolet lyser, så længe føreren ikke har spændt sin sikkerhedssele.

For lavt olietryk[1]

Hvis symbolet tændes under kørsel, er motorens olietryk for lavt. Stands motoren med det samme, og kontrollér standen i motorolien. Hvis symbolet tændes, men oliestanden er normal, bør man standse bilen og kontakte et autoriseret Volvo-værksted.

[1] For visse motorvarianter anvendes symbolet for lavt olietryk ikke. Advarsel gives via tekst på displayet (se side 186).

Fejl i bilens udstødningssystem

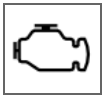

Kør til et autoriseret Volvo-værksted for at få kontrolleret bilen.

Fejl i SRS

Hvis symbolet bliver ved med at lyse eller tændes under kørslen, er der registreret en fejl i SRS-systemet (airbaggene). Kør til et autoriseret Volvo-værksted for at få foretaget kontrol.

Generatoren lader ikke

Hvis symbolet begynder at lyse under kørslen, er der sandsynligvis en fejl i det elektriske system. Kør til et autoriseret Volvo-værksted.

Motorforvarmer (diesel)

Dette symbol tændes som tegn på, at der foregår motorforvarmning. Når symbolet slukkes, kan bilen startes. Gælder kun for en dieseldrevet bil.

Kontrol- og advarselssymboler

Parkeringsbremse trukket

Dette symbol lyser, når parkeringsbremsen er trukket an. Træk altid parkeringsbremsen til endestillingen.

OBS

Symbolet lyser, uanset hvor hårdt parkeringsbremsen er trukket.

Tågelys, bag

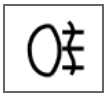

Dette symbol lyser, når tågelyset er tændt.

Kontrollampe for anhænger

Blinker, når bilens og anhængerens afvisere er i brug. Hvis symbolet ikke blinker, er et af blinklysene på anhængeren eller bilen defekt.

Stabilitetssystem STC/DSTC

Systemets forskellige funktioner og symboler beskrives på side 124.

Meddelelse på displayet

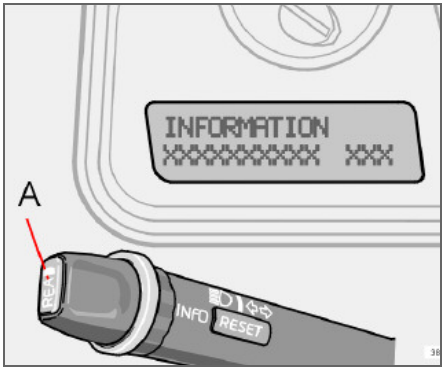

Når et advarsels- eller kontrolsymbol tændes, vises der også en meddelelse på displayet. Når man har læst og forstået meddelelsen, kan man trykke på **READ**-knappen (A). Derefter slettes den læste meddelelse fra displayet og lagres i en hukommelse. Meddelelsen om fejl bliver liggende i hukommelsen, indtil fejlen er rettet.

Du kan ikke slette meget alvorlige fejlmeddelelser fra displayet. De vises på displayet, indtil fejlen er rettet.

Meddelelser, der er lagret på hukommelseslisten, kan læses igen. Tryk på **READ**-knappen (A) for at hente lagrede meddelelser frem. Man kan bladre gennem de lagrede meddelelser på hukommelses listen ved at trykke på **READ**-knappen.

Tryk på **READ** for at lægge læste meddelelser tilbage på hukommelseslisten.

OBS

Hvis der fremkommer en advarselsmeddelelse, f.eks. mens man er i informationscentrets menuer eller vil bruge telefonen, skal advarselsmeddelelsen først bekræftes. Tryk på **READ**-knappen (A).

Meddelelse	Betydning
STANDS STRAKS	Stands bilen på et sikkert sted, og sluk for motoren. Der er alvorlig risiko for skader.
STANDS MOTOREN	Stands bilen på et sikkert sted, og sluk for motoren. Der er alvorlig risiko for skader.
SERVICE STRAKS	Lad omgående et autoriseret Volvo-værksted efterse bilen.
SE INSTRUKT.BOG	Læs instruktionsbogen.
SERVICE PÅKRÆVET	Lad snarest muligt et autoriseret Volvo-værksted efterse bilen.
KONTR NÆSTE SERV	Lad bilen kontrollere ved næste service.
TID TIL REGELMÆSSIG SERV	Tid til service på et autoriseret Volvo-værksted. Tidspunktet afhænger af antallet af tilbagelagte kilometer, hvor mange måneder der er gået siden sidste service, og motorens driftstimetal.
SODFILTER FULDT – SE INSTRUKT.BOG	Dieselpartikelfiltret skal regenereres. Se side 114.
STC/DSTC SPINKONTROL FRA	Stabilitets- og traktionssikringsystemets indgreb er reduceret, se s. 124 for flere varianter.

Strømafbryder i midterkonsollen

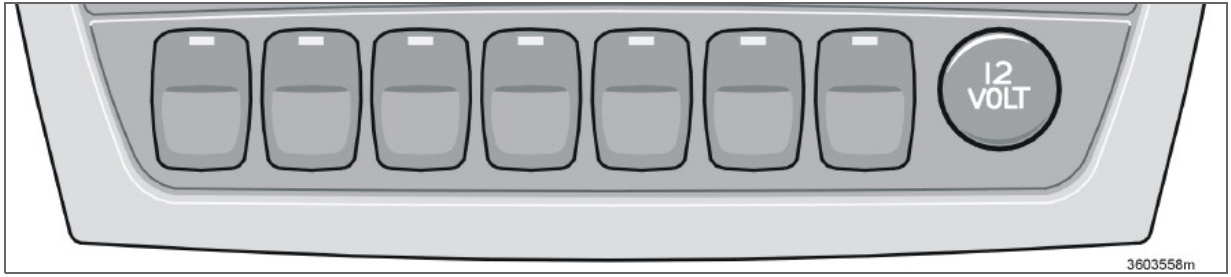

OBS

Knappernes indbyrdes placering kan variere.

Aktivt chassis, FOUR-C (ekstraudstyr)

Tryk på knappen for at vælge mellem indstillingerne Comfort og Sport (se side 126). Den aktuelle indstilling vises på displayet i 10 sekunder.

BLIS (Blind Spot Information System) – ekstraudstyr

Tryk på knappen for at deaktivere/genaktivere funktionen. Nærmere enkeltheder fremgår af side 149.

DSTC-systemet

Denne knap bruges til at reducere eller genaktivere funktioner i DSTC-systemet.

Når lampen i knappen lyser, er DSTC-systemet aktiveret (hvis der ikke er nogen fejl).

For at mindske DSTC-systemets funktion skal knappen holdes inde i mindst et halvt sekund. Lampen i knappen slukkes, og teksten **DSTC ANTISKRID FRA** vises på displayet.

Når motoren startes igen, er DSTC-systemet aktiveret igen. Flere oplysninger findes på side 149.

ADVARSEL

Vær opmærksom på, at bilens køreegenskaber ændres, hvis DSTC-systemet frakobles.

Stikkontakt/Cigarettænder (ekstraudstyr)

Stikkontakten kan bruges til forskelligt tilbehør beregnet til 12 V, f. eks. mobiltelefon eller køleboks.

Startnøglen skal mindst være i stilling **I**, for at kontakten kan levere strøm.

Cigarettænderen aktiveres ved at trykke knappen ind. Når tændefunktionen er klar, springer knappen ud igen. Træk tænderen ud, og brug gløden til at tænde med. Af sikkerhedshensyn bør man altid lade dækslet sidde i kontakten, når den ikke er i brug. Maksimalt strømforbrug 10 A.

Nedslåning af den yderste nakkestøtte på bagsædet (ekstraudstyr)

Slå ikke nakkestøtten ned, hvis der sidder passagerer på nogen af yderpladserne.

– Drej tændingsnøglen til stilling **I** eller **II**.

– Tryk på knappen for at slå nakkestøtterne i bagsædet ned for at få bedre udsyn bagud.

Nakkestøtten føres tilbage manuelt.

Hvis de bageste ryglæn skal fældes frem, skal nakkestøtterne være rejst op.

Indslåelige sidespejle (ekstraudstyr)

Du skal bruge denne knap, hvis du vil justere sidespejlene indad, når de er i yderste stilling, og udad, når de er i inderste stilling.

Hvis et sidespejl ved udvendig påvirkning ved et uheld skubbes ind eller ud, skal du gøre følgende:

– Slå manuelt det pågældende sidespejl så langt frem som muligt.

– Drej tændingsnøglen til stilling **II**.

– Fold sidespejlet ind ved brug af knappen og derefter ud, også ved brug af knappen.

Sidespejlene er nu tilbage i deres oprindelige, faste stilling.

Parkeringshjælp (ekstraudstyr)

Systemet er altid aktiveret, når bilen startes. Tryk på knappen for at deaktivere/genaktivere parkeringshjælpen. Se også side 127.

Låsning af bagagerumsklap (nogle lande)

Tryk på denne knap for at låse bagagerumsklappen. Bagagerumsklappen forbliver derefter låst, selvom dørene låses op manuelt med hovednøglen, dens fjernbetjening eller servicenøglen.

Frakobling af blokeret låsestilling og alarmsensorer

Brug denne knap, hvis du af den ene eller anden grund vil frakoble funktionen for blokeret låsestilling (blokeret låsestilling vil sige, at dørene ikke kan åbnes indefra, når de er låst). Knappen bruges også til frakobling af alarmsystemets bevægelses- og hældningssensorer[1] – f.eks. ved transport med bilfærge. Lampen lyser, når funktionerne er deaktiveret/frakoblet.

[1] Ekstraudstyr

Strømafbryder i midterkonsollen

Ekstralys (ekstraudstyr)

Brug denne knap, hvis du ønsker, at bilens ekstralys skal tændes samtidig med fjernlyset, eller hvis du vil slå denne funktion fra. Lampen i knappen lyser, når funktionen er aktiveret.

Active Bi-Xenon Lights, ABL (ekstraudstyr)

ABL-forlygternes lyskegle følger rattets bevægelser under kørsel. Funktionen aktiveres automatisk, når bilen startes, og kan deaktiveres/aktiveres ved at trykke på knappen. Lampen i knappen lyser, når funktionen er aktiveret.

Skifte lyskegle for højre-/venstretrafik
Hold knappen inde i mindst 5 sekunder. Bilen skal holde stille, mens lyskeglen ændres.

Teksten
NÆRLYS INDST. T. HØJREKØRSEL eller **NÆRLYS INDST. T. VENSTREKØRSEL** vises på displayet. For nærmere oplysninger og tilpasning af lyskeglen til halogen- eller Bi-Xenon-lygter, se side 143.

Advarselsblinklys

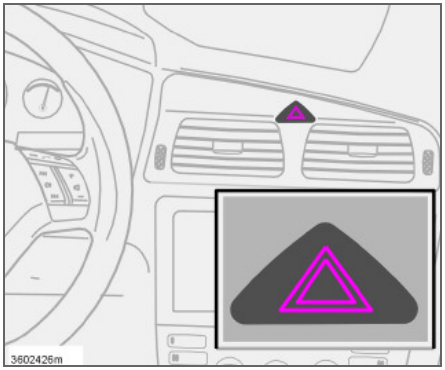

Advarselsblinklys (dvs. alle afvisere blinker) bruges, når bilen holder et sted, hvor den kan udgøre en fare eller hindring for trafikken. Funktionen aktiveres ved at trykke knappen ind.

OBS

Bestemmelserne om brug af advarselsblinklys varierer fra land til land.

Elopvarmede sidespejle og bagrude

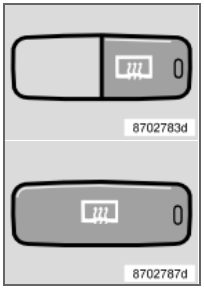

Brug elopvarmningen til at fjerne is og dug fra bagruden og sidespejlene.

Tryk på kontakten for at starte opvarmningen af bagruden og sidespejlene. Nu tændes lampen i kontakten.

Opvarmningen slås automatisk fra efter ca. 12 minutter.

Elopvarmede forsæder

Nærmere enkeltheder fremgår af side 73 og side 75.

Forlygter

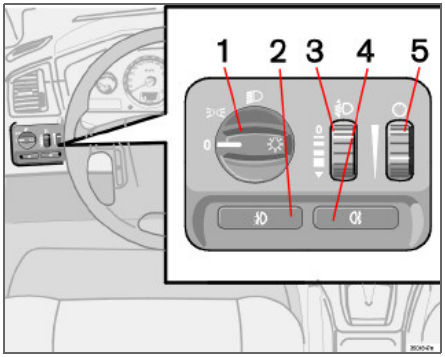

Position	Betydning
0	Automatisk/slukket nærlys. Kun overhalingsblink.
	Positions-/parkeringslys
	Automatisk nærlys. Fjernlys og overhalingsblink fungerer i denne position.

Automatisk nærlys (visse lande)
Nærlyset tændes automatisk, når startnøglen drejes til **II,** undtagen når lyskontakten (1) står i midterpositionen. Om nødvendigt, kan nærlysautomatikken deaktiveres af et autoriseret Volvo-værksted.

Automatisk nærlys, fjernlys
– Drej startnøglen til **II**.
– Nærlyset tændes ved at dreje lyskontakten (1) højre om til endestillingen.
– Fjernlyset aktiveres ved at venstre kontaktarm føres mod rattet til endestillingen, og slippes, se s. 51.

Lyset slukkes automatisk, når startnøglen drejes til stilling **I** eller **0**.

Positions-/parkeringslys

Positions-/parkeringslyset kan tændes uanset startnøglens stilling.

– Drej lyskontakten (1) til midterposition.

Når startnøglen er i stilling **II,** er positions-/parkeringslyset og nummerpladelyset altid tændt.

Lyshøjderegulering

Bilens belastning ændrer forlygternes lodrette retning, hvilket kan føre til blænding af modkørende trafik. Dette undgås ved at justere lyshøjden.

– Drej startnøglen til **II**.
– Drej lysknappen (1) til en af endestillingerne.
– Rul hjulet (3) opad eller nedad for henholdsvis at hæve eller sænke lyshøjden.

Biler med Active Bi-Xenon- og Bi-Xenon-forlygter[1] har automatisk lyshøjderegulering, og derfor mangler hjulet (3).

Instrumentbelysning

Instrumentbelysningen er tændt, når startnøglen står på **II,** og lyskontakten (1) står i en af endestillingerne. Belysningen dæmpes automatisk i dagslys og kan reguleres manuelt i mørke.

– Rul hjulet (5) opad eller nedad for henholdsvis kraftigere eller svagere belysning.

[1] Ekstraudstyr

Belysningspanel

Tågelys

OBS

Bestemmelserne for brug af tågelys varierer fra land til land.

2 – Tågeforlygter (ekstraudstyr)
Tågeforlysene kan tændes sammen med enten forlygterne eller positions-/parkeringslyset.

– Tryk på knap (2).

Når tågeforlygterne er tændt, lyser lampen i knap (2).

4 – Tågebaglygter
Bagtågelyset kan kun tændes sammen med enten forlygterne eller tågeforlysene.

– Tryk på knap (4).

Når tågebaglyset er tændt, lyser kontrolsymbolet for tågebaglys i kombinationsinstrumentet og lampen i knappen (4).

Active Bi-Xenon Lights, ABL (ekstraudstyr)

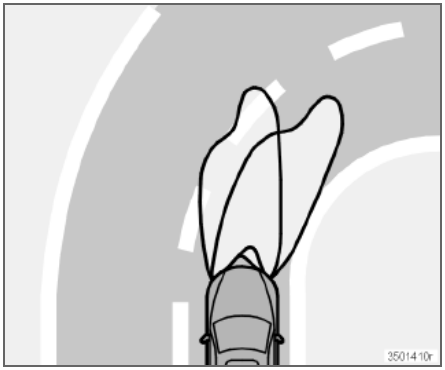

ABL-forlygternes lyskegle følger rattets bevægelser under kørslen. Funktionen aktiveres automatisk, når bilen startes og kan deaktiveres/aktiveres med knappen i midterkonsollen (se side 48).

Kontaktarmens stillinger

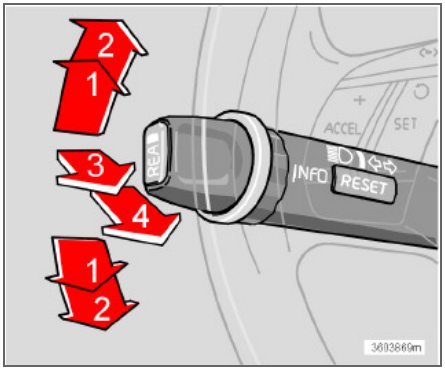

1. Kort blinksekvens for afvisere
2. Kontinuerlig blinksekvens for afvisere
3. Overhalingslys
4. Skift mellem fjern- og nærlys samt orienteringslys

Afvisere

Kontinuerlig blinksekvens

– Før rathåndtaget opad eller nedad til endestillingen (2).

Armen bliver stående i endestillingen og føres tilbage manuelt eller automatisk af rattets bevægelse.

Kort blinksekvens

– Før ratarmen opad eller nedad til position (1), og slip den. Den vender så tilbage til udgangsstillingen. Eller før ratarmen til (2) og direkte tilbage til udgangsstillingen.

Afviserne blinker tre gange.

Kort blinksekvens afbrydes med det samme, hvis blinkning påbegyndes i modsat retning.

Skift mellem fjern- og nærlys

Startnøglen skal stå på **II**, for at fjernlyset kan tændes.

– Drej lysknappen højre om til endestillingen. Se side 49.
– Før rathåndtaget ind mod rattet til endestillingen (4), og slip det.

Overhalingslys

– Før armen let ind mod rattet til endestillingen (3).

Fjernlyset er tændt, indtil armen slippes.

Orienteringslys

En del af eksteriørlyset kan holdes tændt og fungere som orienteringslys, efter at bilen er låst. Det varer 30 sekunder[1], men det kan ændres til 60 eller 90 sekunder.

– Tag nøglen ud af tændingslåsen.
– Før rathåndtaget ind mod rattet til endestillingen (4), og slip det.
– Stig ud af bilen, og lås døren.

[1] Fabriksindstilling

Informationscenter

Informationscenter (ekstraudstyr)

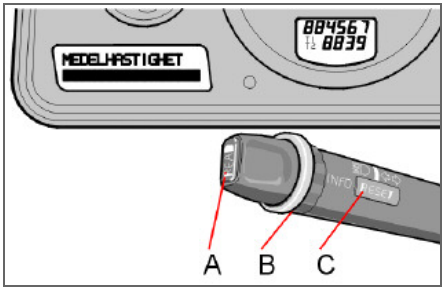

Betjeningsknapper
For at få adgang til informationscentrets informationer skal fingerhjulet (B) drejes et trin ad gangen, enten opad eller nedad. Hvis det drejes endnu en gang, kommer det tilbage til udgangsstillingen.

OBS

Hvis der fremkommer en advarselsmeddelelse, mens informationscentret er i brug, skal der først kvitteres for advarslen. Tryk på **READ**-knappen (A) for at kvittere og komme tilbage til informationscenterfunktionen.

Funktioner
Informationscentret viser følgende information:

- GENNEMSNITSHASTIGHED
- HASTIGHED I MILES PER HOUR[1]
- AKTUELT FORBR
- GENNEMSNITSFORBRUG
- KILOMETER TIL TOM TANK
- Vedr. STC/DSTC, se side 124

Gennemsnitshastighed
Gennemsnitshastigheden siden sidste nulstilling (RESET). Når tændingen afbrydes, lagres gennemsnitshastigheden. Den ligger til grund for den nye værdi, når bilen kører videre. Kan nulstilles med RESET-knappen (C) på kontaktarmen.

Hastighed i miles per hour[1]
Den aktuelle hastighed vises i mph, hvis speedometret er gradueret i km/t. Hvis det er gradueret i mph, vises den aktuelle hastighed i km/t.

Aktuelt forbr
Fortløbende oplysninger om det aktuelle brændstofforbrug. Forbruget beregnes hvert sekund, og tallene på displayet opdateres med et par sekunders mellemrum. Når bilen holder stille, vises "----" på displayet.

[1] Visse lande.

OBS

Der kan opstå en vis fejlvisning, hvis der har været anvendt en brændstofdrevet varmer.

Gennemsnitsforbrug
Det gennemsnitlige brændstofforbrug siden sidste nulstilling. Nulstilling foretages med RESET.

OBS

Der kan opstå en vis fejlvisning, hvis der har været brugt en brændstofdrevet parkeringsvarmer (ekstraudstyr/tilbehør).

Kilometer til tom tank
Beregningen baseres på gennemsnitsforbruget de sidst kørte 30 km og den resterende brugbare brændstofmængde. På displayet vises den omtrentlige strækning, der kan køres med den resterende brændstofmængde i tanken. Når der kun er brændstof til 20 km tilbage, vises "----" på displayet.

OBS

Der kan opstå en vis fejlvisning, hvis der har været brugt en brændstofdrevet parkeringsvarmer (ekstraudstyr/tilbehør), eller hvis køremåden er ændret.

Forrudeviskere

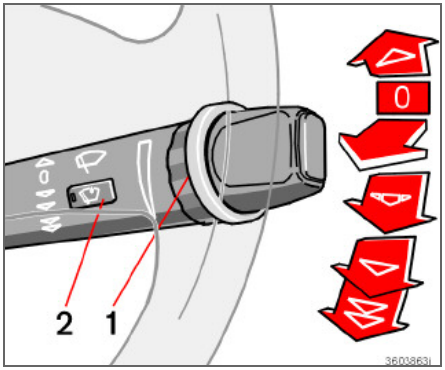

Forrudeviskere fra

Forrudeviskerne er slået fra, når armen står i stilling **0**.

Enkelt viskerslag

Før armen opad for at foretage et enkelt viskerslag.

Intervalviskning

Man kan selv indstille tiden mellem slagene. Drej fingerhjulet (1) opad for at reducere tiden mellem slagene, henholdsvis nedad for at gøre tiden længere.

Kontinuerlig viskning

Viskerne arbejder med normal hastighed

Viskerne arbejder med høj hastighed

Vigtigt

Brug rigeligt med sprinklervæske, når forrudeviskerne arbejder, da forruden skal være våd.

Regnsensor (ekstraudstyr)

Regnsensoren registrerer vandmængden på forruden og sætter automatisk viskerne i gang. Dens følsomhed kan indstilles med fingerhjulet (1).

Fingerhjulet drejes opad for større følsomhed og nedad for mindre følsomhed. (Der foretages et ekstra slag, når fingerhjulet drejes opad).

Til- og frakobling

Når regnsensoren skal aktiveres, skal tændingenstartnøglen stå i **I** eller **II** og kontaktarmen for forrudeviskerne i position **0** (ikke aktiveret).

Regnsensoren aktiveres som følger:

– Tryk på knappen (2). En lampe i knappen tændes, hvilket viser, at regnsensoren er aktiv.

Regnsensoren slås fra ved at vælge et af nedenstående:

– Tryk på knappen (2), eller
– Før armen nedad til et andet viskerprogram.

Hvis armen føres opad, forbliver regnsensoren aktiveret, viskerne foretager et ekstra slag og vender tilbage til regnsensorstilling, når armen slippes og går tilbage til stilling **0.**

Regnsensoren slukkes automatisk, når nøglen tages ud af tændingslåsen eller fem minutter efter, at tændingen er slået fra.

Vigtigt

I vaskehal:
Slå regnsensoren fra ved at trykke på knap (2) med startnøglen i position I eller II. Ellers kan forrudeviskerne gå i gang og blive beskadiget.

Højre rathåndtag

Forrudesprinklere

Før kontaktarmen mod rattet for at starte forrudesprinklerne. Når armen slippes, foretager viskerne nogle ekstra slag.

Forlygtesprinklere (ekstraudstyr på visse markeder)

Forlygtevaskeren aktiveres automatisk, når forrudevaskeren anvendes.

Højtryksprinkling af forlygterne bruger store mængder sprinklervæske. For at spare på væsken sprinkles forlygterne kun ved hver femte sprinkling, (inden for et tidsrum på 10 minutter). Når der er forløbet 10 minutter efter den seneste forrudesprinkling, højtryksprinkles forlygterne igen ved den første sprinkling af forruden. Ved kort at føre armen mod rattet sprinkles kun forruden.

Reduceret vask

Når der er ca. en liter sprinklervæske tilbage i beholderen, lukkes der for tilførsel af sprinklervæske til forlygterne. Dette sker for at prioritere udsynet gennem forruden.

Tilkobling

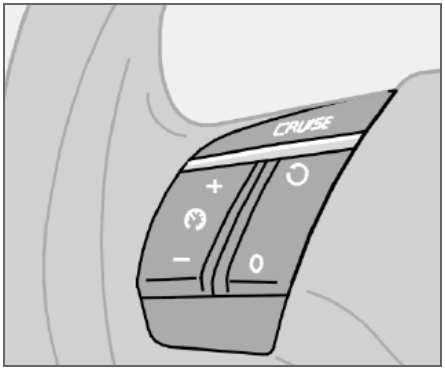

Konstantfartholderens omskifter er placeret til venstre i rattet.

– Indstilling af ønsket hastighed:
– Tryk på **CRUISE**-knappen. Nu vises **CRUISE** i kombinationsinstrumentet.
– Tryk let på + eller — for at låse bilens hastighed. Nu vises **CRUISE-ON** i kombinationsinstrumentet.

Fartpiloten kan ikke tilkobles ved hastigheder under 30 km/t eller over 200 km/t.

Øgning/mindskning af hastigheden

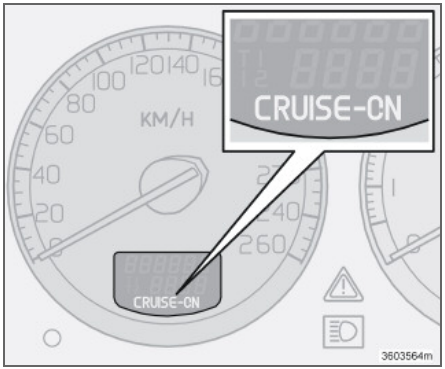

– Den låste hastighed øges eller mindskes ved at trykke på henholdsvis **+** eller **—**. Bilens aktuelle hastighed, når knappen slippes, bliver indprogrammeret.

Et hurtigt tryk (mindre end et halvt sekund) på **+** eller **—** svarer til en hastighedsændring på 1 km/t.

OBS

En midlertidig hastighedsforøgelse (mindre end et minut) med speederen, f.eks. ved overhaling, påvirker ikke fartpilotens indstilling. Når speederen slippes igen, vender bilen tilbage til den tidligere indstillede hastighed.

Midlertidig frakobling

Tryk på **0** for at frakoble fartpiloten midlertidigt. Nu vises **CRUISE** i kombinationsinstrumentet. Efter midlertidig frakobling gemmes den tidligere indstillede hastighed i hukommelsen.

Fartpiloten frakobles også midlertidigt, hvis:

- bremsepedalen eller koblingspedalen trædes ned
- hastigheden på en stigning falder til under 25–30 km/t[1]
- gearvælgeren sættes i stilling **N**
- Der forekommer hjulspin eller hjulblokering
- En midlertidig hastighedsforøgelse har varet i mere end et minut.

Genoptagelse af tidligere hastighed

Tryk på knappen for at komme tilbage til den tidligere indstillede hastighed. + **CRUISE-ON** vises i kombinationsinstrumentet.

Frakobling

Fartpiloten frakobles ved at trykke på **CRUISE.** **CRUISE-ON** i kombinationsinstrumentet slukkes.

[1] Afhængigt af motortype.

Indstilling af rat, parkeringsbremse

Indstilling af rat

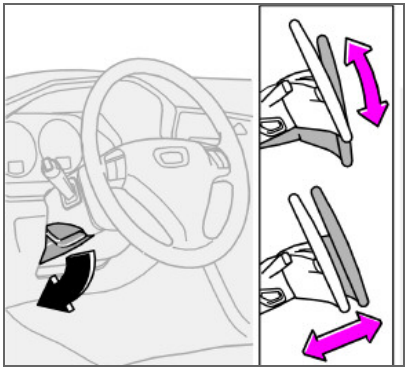

Rattet kan indstilles både i højden og længderetningen.

- Tryk håndtaget på ratstammens venstre side ned.
- Indstil derefter rattet i den stilling, der passer dig bedst.
- Tryk håndtaget tilbage for at spærre rattet. Hvis det er vanskeligt, kan man trykke lidt på rattet, samtidig med at håndtaget trykkes tilbage.

ADVARSEL

Indstil rattet, inden du begynder at køre, aldrig under kørsel. Kontrollér inden kørslen påbegyndes, at rattet er fastgjort i stillingen.

Parkeringsbremse (håndbremse)

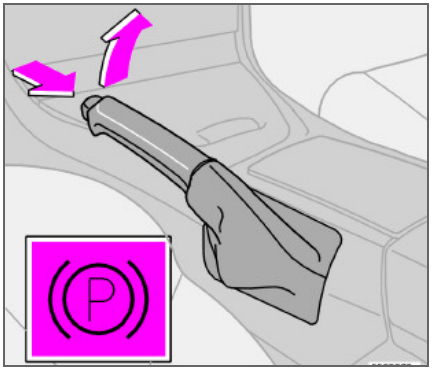

Parkeringsbremsestangen er placeret mellem forsæderne.

OBS

Advarselslampesymbolet i det kombinerede instrumentpanel tændes, uanset hvor hårdt parkeringsbremsen trækkes.

Sådan trækkes parkeringsbremsen

- Træd fodbremsen forsvarligt ned.
- Træk parkeringsbremsestangen stramt op, så langt den kan komme.
- Slip fodbremsen, og kontrollér, at bilen holder stille.
- Hvis køretøjet ruller, skal parkeringsbremsestangen trækkes strammere.
- Når bilen parkeres skal gearvælgeren være i stilling **1** (manuel gearkasse) eller **P** (automatisk gearkasse).

Parkering på skråninger

Parkeres bilen vendende op ad bakke: Drej hjulene i retning væk fra fortovskanten.

Parkeres bilen vendende ned ad bakke: Drej hjulene i retning mod fortovskanten.

Sådan udløses parkeringsbremsen

- Træd fodbremsen forsvarligt ned.
- Træk stangen lidt opad, tryk knappen ind, slip stangen og slip knappen.

Stikkontakt i bagsædet

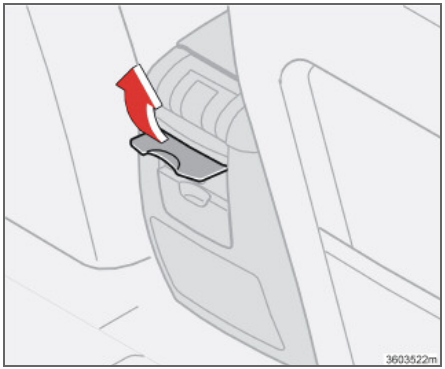

Kontakten kan anvendes til forskelligt tilbehør, f.eks. mobiltelefon eller køleboks. Den er beregnet til 12 V. Maksimalt strømforbrug 10 A.

Startnøglen skal mindst være i position I, for at kontakten kan levere strøm.

ADVARSEL

Luk låget af sikkerhedsmæssige årsager, når udtaget ikke bruges.

Cigarettænder (ekstraudstyr)

– Tænderen aktiveres ved at trykke den ind.

Når den er klar til brug, springer den ud igen. Træk den ud, og tænd cigaretten med gløden.

Elektriske rudeoptræk

Betjening

De elektriske ruder betjenes med kontakterne i dørene. De fungerer i tændingsposition **I** og **II**. Efter afsluttet kørsel kan ruderne fortsat åbens og lukkes, når tændingsnøglen er taget ud, så længe ingen af dørene er åbnet. Ruderne bør betjenes under opsyn.

Åbning af rude:
– Tryk knappens forreste del ned.

Lukning af rude:
– Træk knappens forreste del op.

ADVARSEL

Pas på, at børn og andre passagerer ikke kommer i klemme, når ruderne lukkes. Hold nøje opsyn, hvis bagdørenes ruder betjenes fra førerens dør, eller hvis ruderne lukkes med fjernbetjeningen.

Førerens dør

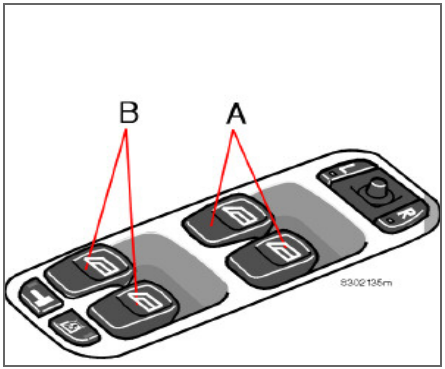

Betjeningskontakter til ruder: A. For, B. Bag.

Føreren kan betjene alle ruder fra sin plads.

Ruderne kan åbnes og lukkes på to måder:

Manuel betjening
– Tryk let ned på en af knapperne (A) eller (B), eller træk den let opad. Ruderne bevæger sig op eller ned, så længe man bruger knapperne.

Automatisk betjening
– Tryk en af knapperne (A) eller (B) ned, eller træk den op, og slip den derefter. Siderunderne åbnes henholdsvis lukkes nu automatisk. Hvis ruden blokeres af en genstand, afbrydes bevægelsen.

ADVARSEL

Funktionen, der afbryder rudernes bevægelse i tilfælde af blokering, virker kun ved automatisk lukning, ikke ved manuel lukning.

ADVARSEL

Hvis der er et barn i bilen:

Hvis føreren forlader bilen, bør strømmen til rudeoptrækkene altid afbrydes ved at tage startnøglen ud.

Pas på, at børn og andre passagerer ikke kommer i klemme, når ruderne lukkes.

Spærring af ruderne i bagdørene

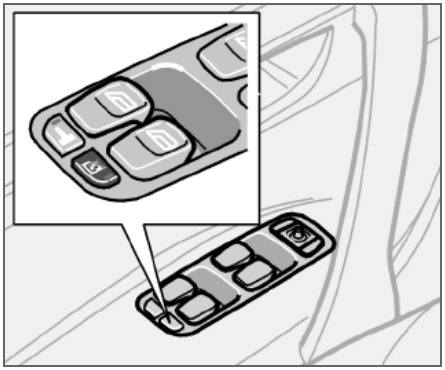

Spærring af ruderne bagi og elektrisk børnesikkerhedslås[1].

De elektriske rudeoptræk ved bagsædet kan spærres med strømafbryderen på førerdørens kontaktpanel.

Lampen i kontakten tændt
Ruderne i bagdørene kan kun betjenes fra førerens dør

Lampen i kontakten slukket
Bagdørenes ruder kan betjenes både med knapperne på den pågældende dør og med knapperne på førerens dør.

OBS

Hvis bilen har elektriske børnesikkerhedslåse i bagdørene, viser lampen også, at disse er aktiveret. Dørene kan nu ikke åbnes indefra. Når den elektriske børnesikkerhedslås er aktiveret, vises en tekstmeddelelse på displayet.

Passagerpladsen foran

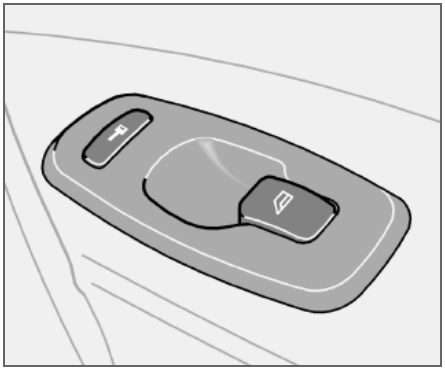

Passagerpladsen foran

Rudehejsknappen ved passagerpladsen betjener kun denne rude.

[1] Ekstraudstyr

Elektriske rudeoptræk

El-ruder i bagdørene

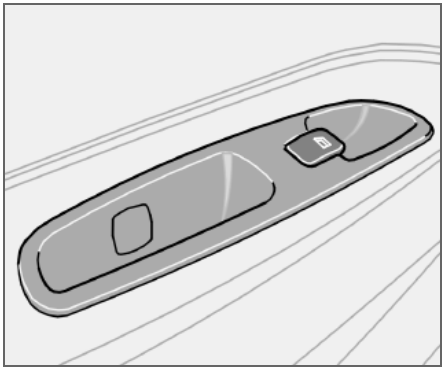

Bagdørenes ruder kan betjenes med knappen på den pågældende dør eller med kontakten på førerens dør.

Hvis lampen i kontakten for spærring af ruderne i bagdørene (befinder sig på førerdørens betjeningspanel) er tændt, kan bagdørenes ruder kun betjenes fra førerdøren.

Ruderne i bagdørene betjenes på samme måde som fordørenes ruder.

Bakspejl

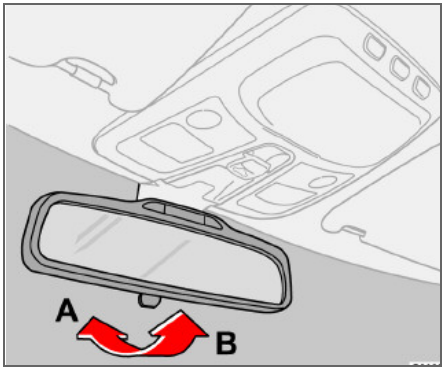

Hvis der kommer stærkt lys ind bagfra, kan det reflekteres i bakspejlet og blænde føreren. Blænd ned, når lyset bagfra forstyrrer.

Blændfri indstilling

A. Normal indstilling

B. Nedblænding

Automatisk blændfri indstilling (ekstraudstyr)

Hvis der kommer stærkt lys ind bagfra, blænder bakspejlet ned automatisk.

OBS

Denne indstillingsmulighed findes ikke på spejle med automatisk nedblænding.

Bakspejl med kompas (ekstraudstyr på visse markeder)

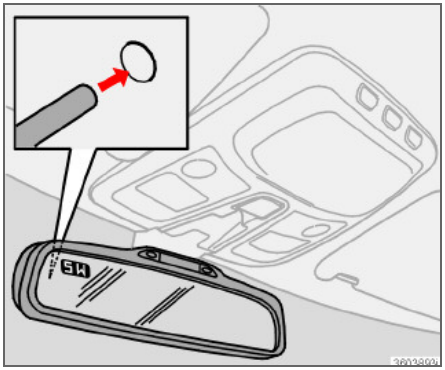

I bakspejlets øverste venstre hjørne sidder et indbygget display, som viser, i hvilken kompasretning bilens front peger.

Der vises 8 forskellige retninger med en engelsk forkortelse: **N** (nord), **NE** (nordøst), **E** (øst), **SE** (sydøst), **S** (syd), **SW** (sydvest), **W** (vest) og **NW** (nordvest).

Hvis kompasset er aktiveret, starter det automatisk i tændingsposition **II**, henholdsvis når motoren er i gang.

Kompasset aktiveres/deaktiveres ved at trykke på den forsænkede knap bag på

Sidespejle

spejlet. Brug f.eks. en udrettet clips. Knappen er forsænket ca. 2,5 cm i spejlet.

Indstil den rette zone for kompasset

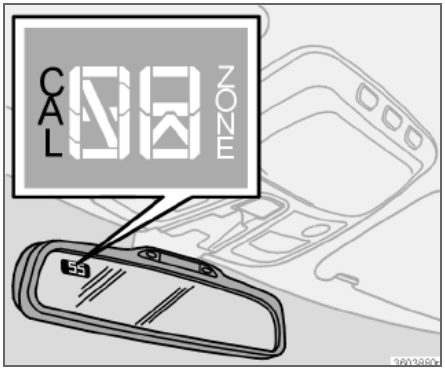

Jorden er inddelt i 15 magnetiske zoner. For at kompasset skal fungere korrekt, skal den rette zone være valgt.

- Tændingsstilling **II**.
- Hold knappen på bakspejlets bagside trykket ind i ca. 3 sekunder, indtil **ZONE** vises (brug f.eks. en udrettet clips). Nummeret for det aktuelle område vises.
- Tryk flere gange på knappen, indtil nummeret for det ønskede geografiske område (1 –15) vises. Displayet viser efter nogle sekunder igen kompasretningen, hvilket betyder, at zoneskiftet er gennemført.

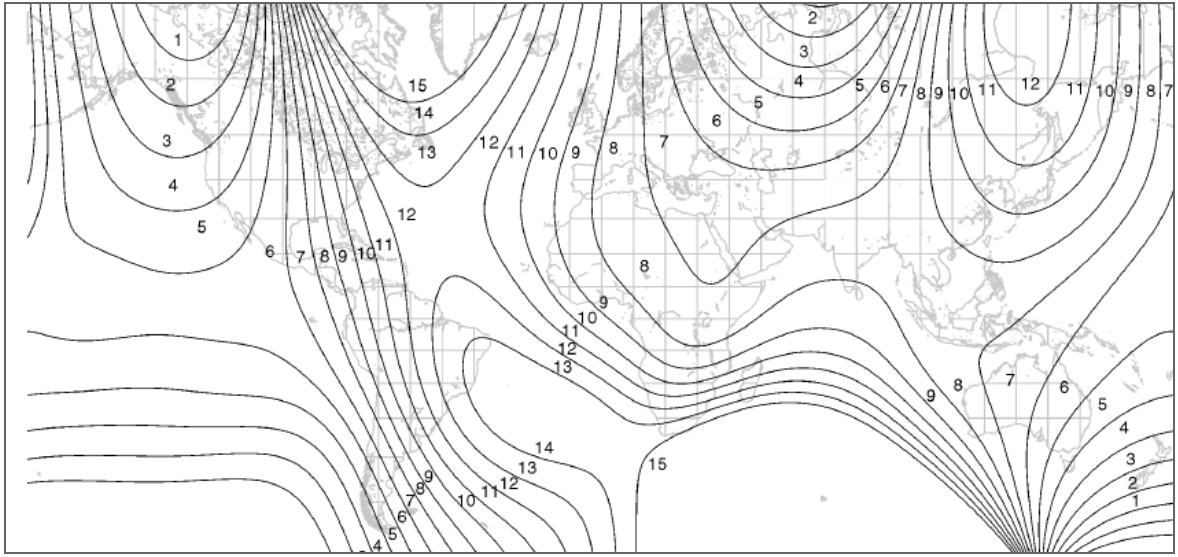

Magnetiske zoner for kompas

Kalibrering

Det kan være nødvendigt at kalibrere kompasset for at vise korrekt. For at få det bedste resultat, skal alle store strømforbrugere som f.eks. kabinebelysning, kabineventilator, elopvarmet bagrude, slås fra. Undgå at have metalgenstande og magnetiske genstande i spejlets nærhed.

- Stands bilen i et stort åbent område med motoren i gang.
- Hold knappen på bakspejlets bagside trykket ind (brug f.eks. en udrettet clips), indtil **CAL** vises (ca. 6 sekunder).
- Kør langsomt i en cirkel med en hastighed på højst 8 km/t, indtil **CAL** forsvinder fra displayet. Kalibreringen er nu foretaget.

Alternativ kalibreringsmetode

Begynd at køre som sædvanligt. **CAL** forsvinder fra displayet, når kalibreringen er færdig.

Sidespejle

Sidespejle

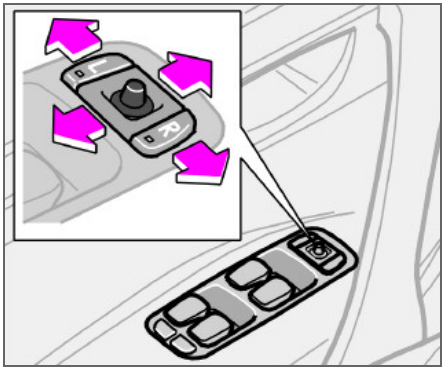

Kontakterne til indstilling af de to sidespejle er placeret længst fremme på førerdørens armlæn.

- Tryk på knap **L** for venstre spejl, henholdsvis **R** for højre spejl. Lampen i knappen lyser.
- Justér indstillingen med knappen i midten.
- Tryk endnu en gang på **L** eller **R**, hvorefter lampen slukkes.

ADVARSEL

Indstil spejlene, inden du begynder at køre.

Sidespejle med hukommelsesfunktion (ekstraudstyr)

Hvis bilen har sidespejle med hukommelsesfunktion, fungerer disse sammen med hukommelsesindstillingen af sædet (se side 83).

ADVARSEL

Spejlet i førerens side er vidvinkeludformet for at give godt overblik. Genstande forekommer at være længere væk, end de i virkeligheden er.

Vedr. indfoldning af sidespejle, se side 47.

Hukommelsesfunktion i fjernbetjeningen

Når du låser bilen op med en af fjernbetjeningerne og ændrer sidespejlenes indstilling, lagres de nye indstillinger i fjernbetjeningen. Næste gang du låser bilen op med samme fjernbetjening og åbner fordøren inden 5 minutter, justeres spejlene til den lagrede indstilling.

Laminerede sideruder (ekstraudstyr)

De laminerede sideruder i for- og bagdørene forbedrer lydisoleringen i kabinen og giver bilen bedre tyverisikring.

Vand- og snavsafvisende belægning (ekstraudstyr)

De forreste sideruder og/eller sidespejlene er behandlet med en belægning, som bevirker, at udsynet gennem ruderne/spejlene forbliver godt, selv i regnvejr.

Sideruder og spejle med den vand- og snavsafvisende belægning er mærket med et lille symbol. Oplysninger om, hvordan glasset skal vedligeholdes, fremgår af side 175.

Sidespejle

Under visse vejrforhold fungerer den snavsafvisende belægning bedre, hvis elopvarmningen af sidespejlene anvendes, se side 73 eller 75.

Opvarm sidespejlene:

- Hvis is eller sne dækker spejlene
- I kraftigt regnvejr, og når vejbanen er snavset
- Ved dug på spejlene.

Vigtigt

Brug ikke en isskraber til at fjerne is fra spejlene. I givet fald risikerer man, at glasset ridses, og at den vand- og snavsafvisende belægning beskadiges.

Åbningsstillinger

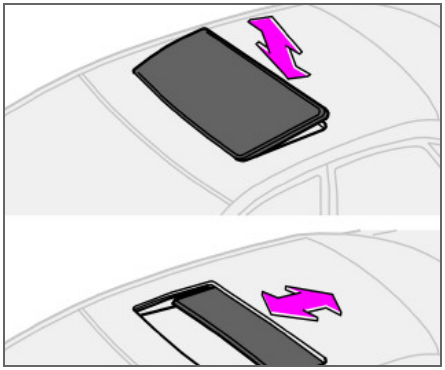

Soltagets betjeningsknap befinder sig i loftet. Soltaget kan åbnes i to stillinger:

- Ventilationsstilling, med løftet bagkant
- Skydestilling/komfortstilling[1], bagud/fremad

Startnøglen skal stå i stilling **I** eller **II**.

ADVARSEL

Hvis der er et barn i bilen:

Afbryd strømmen til soltaget ved at tage startnøglen ud, når føreren forlader bilen.

[1] I komfortstilling er soltaget ikke helt åbent for at holde vindstøjen på et lavere niveau.

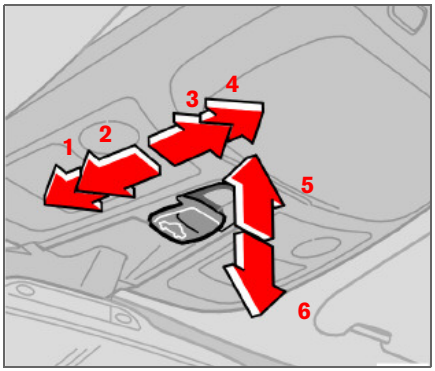

1. Automatisk lukning
2. Lukning, manuel
3. Åbning, manuel
4. Åbning, automatisk
5. Åbning, ventilationsstilling
6. Lukning, ventilationsstilling

Ventilationsstilling

Åbning:

– Tryk knappens bagkant (5) opad.

Lukning:

– Træk knappens bagkant (6) nedad.

Man kan komme fra ventilationsstilling direkte til komfortstilling ved at trække knappen helt bagud (4) og slippe den.

Skydestilling

Automatisk betjening

– Træk knappen over trykpunkt (3) til bageste endestilling (4) eller over trykpunkt (2) til forreste endestilling (1), og slip den. Nu åbnes/lukkes soltaget helt.

Maksimal åbning af soltaget fra komfortstilling:

– Træk knappen helt bagud (4) igen, og slip den.

Manuel betjening

Åbning:

– Træk betjeningsknappen bagud til trykpunkt (3). Soltaget bevæger sig nu mod helt åben stilling, så længe knappen holdes inde.

Lukning:

– Træk betjeningsknappen fremad til trykpunkt (2). Soltaget bevæger sig nu mod lukket stilling, så længe knappen holdes inde.

ADVARSEL

Soltagets klemmesikring fungerer kun ved automatisk lukning, ikke ved manuel lukning.

Elbetjent soltag (ekstraudstyr)

Solskærm

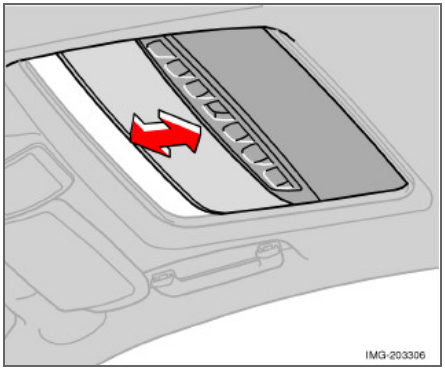

Til soltaget hører en indvendig solskærm, der kan bevæges manuelt. Når soltaget åbnes, føres solskærmen automatisk bagud. Solskærmen lukkes ved at tage fat i håndtaget og skyde skærmen fremad.

Klemmebeskyttelse

Soltaget har en sikkerhedsfunktion, som udløses, hvis soltaget blokeres, fordi noget sidder i klemme. Ved blokering standser soltaget og åbnes derefter automatisk til den seneste åbne stilling.

ADVARSEL

Soltagets klemmebeskyttelse fungerer kun ved automatisk lukning, ikke ved manuel lukning.

Pas på, at børn ikke får hænderne i klemme, når soltaget lukkes.

Generelt om klimaet 70
Manuelt klimaanlæg, A/C 72
Elektronisk klimaanlæg, ECC (ekstraudstyr) 74
Luftdistribution 77
Brændstofdrevet parkeringsvarmer (ekstraudstyr) 78

KLIMA

03

Generelt om klimaet

Aircondition

Klimaanlægget afkøler, opvarmer og affugter luften i kabinen. Bilen har enten manuel (AC) eller automatisk (ECC) klimaregulering.

OBS

Der kan lukkes for aircondition-anlægget, men for at få den bedst mulige luft i kabinen og undgå dug på ruderne, bør det altid være slået til.

Dug på indersiden af ruderne

Problemet med dug på indersiden af ruderne mindskes ved at pudse dem. Brug et normalt vinduespudsemiddel.

Partikelfilter

Multifiltret/partikelfiltret bør udskiftes med jævne mellemrum. Spørg et autoriseret Volvo-værksted til råds.

Is og sne

Fjern is og sne fra luftindtaget til klimaanlægget (spalten mellem motorhjelm og forrude).

Fejlsøgning og reparation

Lad kun autoriserede Volvo-værksteder udføre fejlsøgning på eller reparation af klimaanlægget.

Kølemiddel

Aircondition-anlægget indeholder kølemidlet R134a. Det indeholder ikke klor og skader således ikke ozonlaget. Ved påfyldning/udskiftning af kølemiddel må der kun bruges R134a. Dette arbejde bør udføres af et autoriseret Volvo-værksted.

Biler med ECC

Faktisk temperatur
Den temperatur, du vælger, svarer til den fysiske oplevelse i forhold til den aktuelle luft-hastighed, luftfugtighed, solindstråling osv. i og omkring bilen.

Sensorer
Solsensoren er placeret oven på instrument-panelet. Solsensoren og kabinetemperatur-sensoren i klimapanelet må aldrig tildækkes.

Sideruder og soltag
Hvis aircondition-anlægget skal fungere til-fredsstillende, bør sideruderne og det even-tuelle soltag være lukket. Endvidere må kanalerne i hattehylden ikke tildækkes.

Acceleration
Ved fuldgasacceleration frakobles aircondi-tion-anlægget midlertidigt. En kortvarig, mid-lertidig temperaturstigning kan da registre-res.

Kondensvand
I varmt vejr kan der dryppe kondensvand fra aircondition-anlægget under bilen. Dette er ganske normalt.

Brændstofbesparelse
Med ECC styres aircondition-anlægget auto-matisk og tilslutter kun så ofte, det er nød-vendigt for at afkøle kabinen og give tilstræk-kelig affugtning af den indkommende luft. Dette sparer brændstof sammenlignet med et konventionelt aircondition-anlæg, hvor air-condition-anlægget altid nedkøler luften til lige over frysepunktet.

Luftfordeling

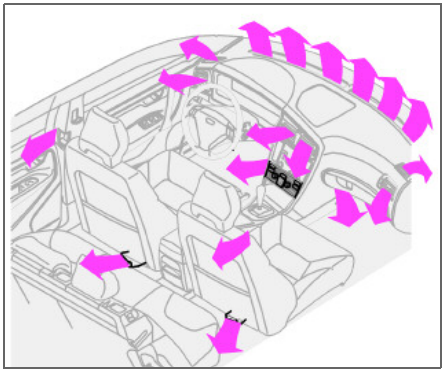

Den indkommende luft fordeles gennem flere forskellige ventilationsspjæld, som er placeret forskellige steder i bilen.

Ventilationsspjæld i instrumentpanelet

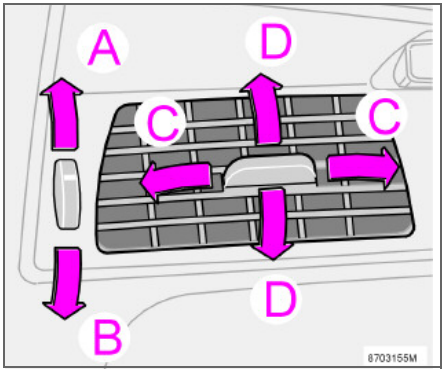

A. Åbent

B. Lukket

C. Luftstrømmens vandrette retning

D. Luftstrømmens lodrette retning

Ret de yderste spjæld imod sideruderne for at fjerne dug fra de forreste sideruder.

Koldt klima: Luk de midterste spjæld for at opnå maksimal komfort og afdugning.

Ventilationsspjæld i dørstolperne

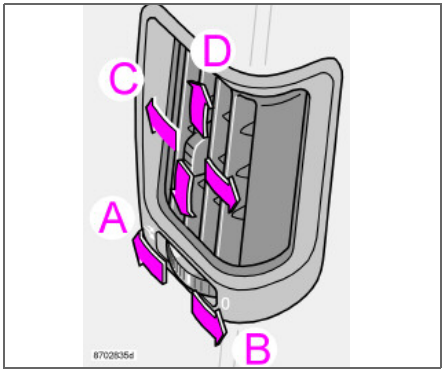

A. Åbent

B. Lukket

C. Luftstrømmens vandrette retning

D. Luftstrømmens lodrette retning

– Ret spjældene imod ruden, når du vil fjerne dug fra de bageste sideruder.
– Ret spjældene indad i bilen, når du vil have et behageligt klima ved bagsædet.

Tænk på at børn kan være følsomme overfor luftstrømme og træk.

Manuelt klimaanlæg, A/C

Kontrolpanel

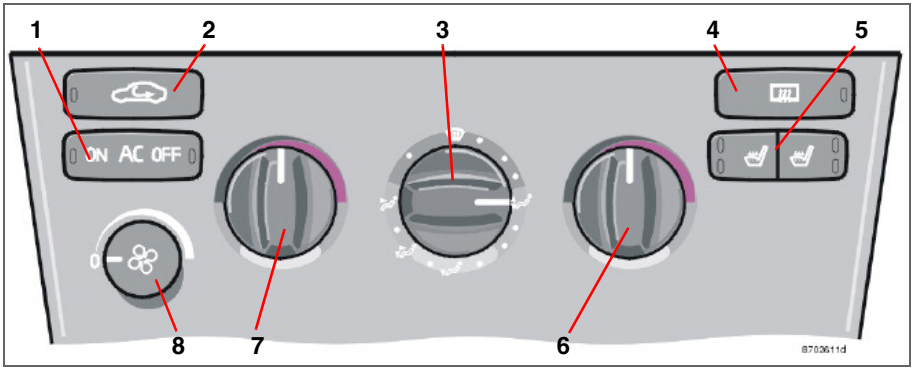

1. A/C – On/Off (tænd/sluk)
2. Recirkulation
3. Luftfordeling
4. Elopvarmet bagrude og elopvarmede sidespejle
5. Elopvarmede forsæder
6. Varmt/koldt – højre side
7. Varmt/koldt – venstre side
8. Ventilator

Ventilatorknappen (8) skal drejes fra 0 for at tænde for aircondition-anlægget.

Brug også aircondition-anlægget ved lave temperaturer (0–15 °C) for at affugte den indkommende luft.

AC – ON/OFF (tænd/sluk)

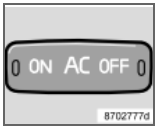

ON: Der er tændt for aircondition-anlægget. Det styres af systemets automatik. På denne måde afkøles og affugtes luften, der kommer ind udefra.

OFF: Slukket.

Når defrosterfunktionen aktiveres, tændes der automatisk for aircondition-anlægget (kan slukkes med AC-knappen).

Varme/kulde – venstre/højre side

Drej og indstil, hvor varm eller kold den indstrømmende luft skal være. For at få afkølet luft skal aircondition være aktiveret.

Elopvarmede forsæder

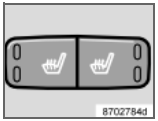

Du kan få varme i forsædet/-sæderne på følgende måde:

- Tryk én gang: Høj varme – begge lamper i kontakten lyser.
- Tryk en gang til: Mindre varme – én lampe i kontakten lyser.
- Tryk en gang til: Ingen varme – ingen lampe i kontakten lyser.

Et autoriseret Volvo-værksted kan justere temperaturen.

Ventilator

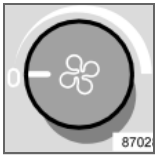

Ved at dreje knappen øges eller mindskes ventilatorhastigheden. Hvis knappen står på 0, er der ikke tændt for aircondition-anlægget.

Elopvarmet bagrude og elopvarmede sidespejle

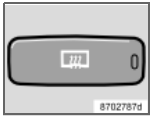

Tryk på denne knap, når du hurtigt vil fjerne dug eller is fra bagruden og sidespejlene. Nærnere enkeltheder om denne funktion fremgår af side 47.

Recirkulation

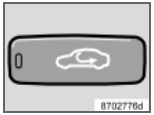

Recirkulation vælges for at holde dårlig luft, som f.eks. udstødningsdampe, ude fra kabinen. Når funktionen er valgt, recirkuleres kabineluften, således at ingen luft udefra suges ind i bilen. Med recirkulation (sammen med aircondition-anlægget) nedkøles kabinen hurtigere i varmt vejr.

Hvis luften i bilen recirkuleres, er der, specielt om vinteren, risiko for is- og dugdannelse. Med timer-funktionen mindsker du risikoen for is, dug og dårlig luft.

Den bruges på følgende måde:

- Tryk på i mindst 3 sekunder. Lampen blinker i 5 sekunder. Nu recirkuleres luften i bilen i 3–12 minutter, afhængigt af udetemperaturen.
- Hver gang du trykker på aktiveres timerfunktionen.

Hvis du vil slå timerfunktionen fra:

- Tryk på igen i mindst 3 sekunder. Lampen lyser i 5 sekunder for at bekræfte valget.

Luftfordeling

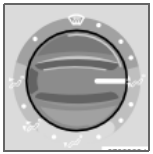

Brug de prikmarkerede luftfordelingsstillinger mellem de forskellige symboler for at finjustere luftfordelingen og opnå endnu bedre komfort.

Defroster

Defroster på luftfordelingsknappen bruges til hurtigt at fjerne dug og is fra for- og sideruderne. Der strømmer luft til ruderne med stor hastighed.

Når funktionen er valgt, sker der desuden følgende for at give maksimal affugtning af kabineluften:

- aircondition (AC) slås automatisk til (kan slukkes med AC-knappen)
- recirkulation slås automatisk fra.

Når defrosteren slås fra, vender klimaanlægget tilbage til de tidligere indstillinger.

Elektronisk klimaanlæg, ECC (ekstraudstyr)

Kontrolpanel

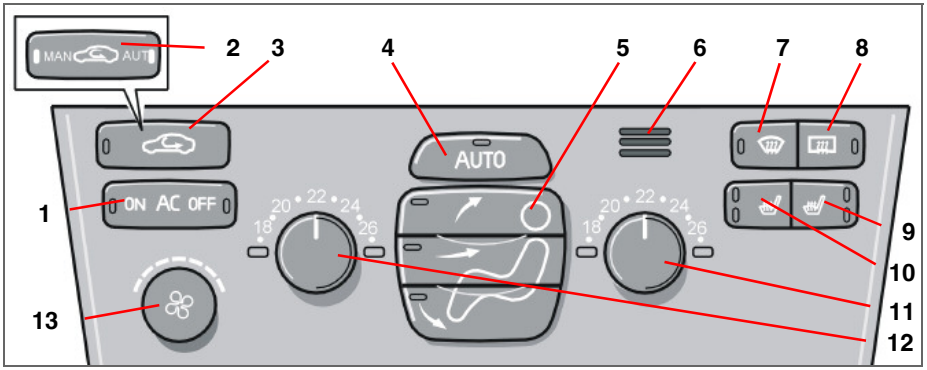

1. AC – On/Off (tænd/sluk)
2. Recirkulation/Multifilter med sensor
3. Recirkulation
4. AUTO
5. Luftfordeling
6. Kabinetemperatursensor
7. Defroster for forrude og sideruder
8. Elopvarmet bagrude og elopvarmede sidespejle
9. Sædevarme – højre side
10. Sædevarme – venstre side
11. Temperatur – højre side
12. Temperatur – venstre side
13. Ventilator

AUTO

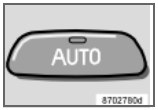

AUTO-funktionen styrrer automatisk klimaanlægget, så den valgte temperatur opnås. Automatikken styrer varme, aircondition, luftkvalitetssensor, ventilatorhastighed, recirkulation og luftfordeling. Hvis man selv vælger én eller flere funktioner manuelt, bliver de øvrige funktioner fortsat styret automatisk. Når der trykkes på **AUTO**, annulleres alle manuelle funktioner.

Temperatur

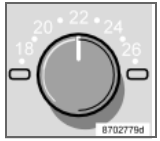

Med de to drejegreb kan du indstille temperaturen for førersiden og passagersiden. Husk på, at du ikke opnår en hurtigere opvarmning af kabinen, selvom du vælger en højere eller lavere temperatur end den temperatur, du vil have i kabinen.

Ventilator

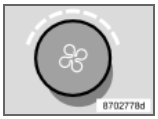

Ved at dreje på knappen, øger eller mindsker du ventilatorhastigheden. Hvis du vælger **AUTO**, reguleres ventilatorhastigheden automatisk. Tidligere indstillet ventilatorhastighed afbrydes.

OBS

Hvis ventilatorknappen er drejet så langt venstre om, at kun den venstre lampe over knappen lyser orange, er ventilator og aircondition afbrudt.

Elopvarmet bagrude og elopvarmede sidespejle

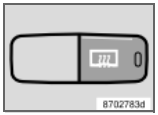

Tryk på denne knap, når du hurtigt vil fjerne dug eller is fra bagruden og sidespejlene. Nærnere enkeltheder om denne funktion fremgår af side 48.

Defroster for forrude og sideruder

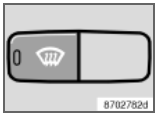

Benyttes til hurtigt at fjerne dug og is fra for- og sideruder. Der strømmer luft til ruderne med stor ventilatorhastighed. Lampen i defrosterknappen lyser, når denne funktion er aktiveret.

Når funktionen er valgt, sker der desuden følgende for at give maksimal affugtning af kabineluften:

- aircondition (AC) slås automatisk til (kan slukkes med **AC**-knappen)
- recirkulation slås automatisk fra.

Når defroster slås fra, vender klimaanlægget tilbage til de tidligere indstillinger.

Luftfordeling

- Luft til ruderne.
- Luft i hoved- og kropshøjde.
- Luft mod ben og fødder.

Tryk på **AUTO**, når du igen ønsker automatisk luftfordeling.

AC – ON/OFF (tænd/sluk)

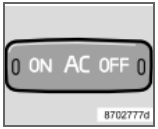

ON: Der er tændt for aircondition-anlægget. Det styres af systemets automatik. På denne måde afkøles og affugtes luften, der kommer ind udefra.

OFF: Slukket.

Når defrosterfunktionen aktiveres, tændes der automatisk for aircondition-anlægget (kan slukkes med **AC**-knappen).

Elopvarmede forsæder

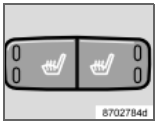

Du kan få varme i forsædet/-sæderne på følgende måde:

– Tryk én gang: Høj varme – begge lamper i kontakten lyser.
– Tryk en gang til: Mindre varme – én lampe i kontakten lyser.
– Tryk en gang til: Ingen varme – ingen lampe i kontakten lyser.

Et autoriseret Volvo-værksted kan justere temperaturen.

Elektronisk klimaanlæg, ECC (ekstraudstyr)

Recirkulation

Recirkulation vælges for at holde dårlig luft, f.eks. udstødningsdampe, ude fra kabinen. Når funktionen er valgt, recirkuleres kabineluften, således at ingen luft udefra suges ind i bilen.

Hvis luften i bilen recirkuleres, er der, specielt om vinteren, risiko for is- og dugdannelse.

Med timerfunktionen (biler med multifilter og luftkvalitetssensor har ingen timerfunktion) er der mindre risiko for, at der dannes is, fugt eller dårlig luft.

Den bruges på følgende måde:

– Tryk på ⟲ i mere end 3 sekunder. Lampen blinker i 5 sekunder. Nu recirkuleres luften i bilen i 3–12 minutter, afhængigt af udetemperaturen.
– Hver gang du trykker på ⟲ aktiveres timerfunktionen.

Hvis du vil slå timerfunktionen fra:

Tryk på ⟲ igen i mere end 3 sekunder. Lampen lyser i 5 sekunder for at bekræfte valget.

Luftkvalitetssystem (ekstraudstyr)

Luftkvalitetssystemet består af et multifilter og en sensor. Filtret udskiller gasser og partikler, så indholdet af lugt og forurening i kabinen reduceres. Når sensoren registrerer forurenet udendørsluft, lukkes luftindtaget, og luften recirkuleres i kabinen.

Når luftkvalitetssensoren er tilkoblet, lyser den grønne lampe **AUT** i MAN AUT.

Betjening

Tryk på AUTO for at aktivere luft-kvalitetssensoren (normal indstilling).

Eller:

Vælg mellem følgende tre funktioner ved at trykke en eller flere gange på MAN AUT.

- Lampen **AUT** lyser. Luftkvalitetssensoren er nu tilkoblet.
- Ingen lampe lyser. Ingen recirkulation er tilkoblet, medmindre det behøves til brug for nedkøling i varmt klima.
- Lampen **MAN** lyser. Recirkulation er nu tilkoblet.

Husk:

- Luftkvalitetssensoren bør som regel være tilkoblet.
- I koldt vejr begrænses recirkulationen for at undgå, at der dannes dug på ruderne.
- Hvis der dannes dug på ruderne, bør luftkvalitetssensoren kobles fra.
- Ved dugdannelse kan du med fordel også bruge defrosterfunktionerne til forruden og sideruderne samt bagruden. Se side 75.

Følg Volvos serviceprogram for at se de anbefalede intervaller for udskiftning af multifiltret. Ved kørsel i stærkt forurenede omgivelser kan det være nødvendigt at udskifte kombifiltret oftere.

Luftdistribution

	Luftdistribution	Formål:		Luftdistribution	Formål:
	Luft gennem ventilations-spjældene for og bag.	Når du vil have god nedkøling i varmt vejr.		Luft til gulvet. En vis luftgennemstrømning til ventilationsspjældene og defrosterspjældene til forruden og sideruderne.	Når du ønsker varme til fødderne.
	Luft til ruderne. I denne stilling recirkuleres luften ikke. Aircondition er altid slået til. En vis luftgen-nemstrømning til ventilati-onsåbningerne.	Når du vil fjerne is og dug. Høj ventilatorha-stighed er godt.		Luft til gulv og ventilations-spjælde.	Til solrigt vejr med lav udetemperatur.
	Luft både til gulv og ruder. En vis luftgennem-strømning til ventilations-spjældene.	Når du ønsker god komfort og afdugning i koldt vejr. Ikke for lav ventilatorhastighed.			

Brændstofdrevet parkeringsvarmer (ekstraudstyr)

Generelt

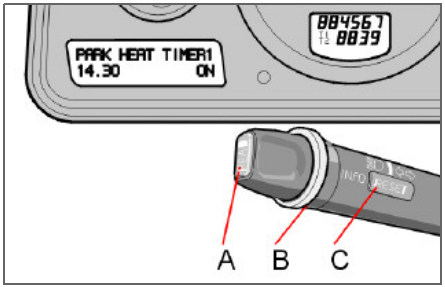

Inden parkeringsvarmeren kan programmeres, skal elsystemet "vækkes".

Dette gøres enklest ved at:

- trykke på **READ**-knappen eller
- aktivere fjernlyset eller
- slå tændingen til.

Parkeringsvarmeren kan startes direkte eller indstilles til to forskellige starttider med **TIMER 1** og **TIMER 2**. Med starttid menes her det tidspunkt, hvor opvarmningen af bilen er færdig.

Bilens elektronik udregner selv starttiden ud fra den aktuelle udendørstemperatur. Hvis udendørstemperaturen overstiger 25 °C, sker der ingen opvarmning. Ved temperaturer på –10 °C og derunder er parkeringsvarmerens maksimale driftstid 60 minutter.

Hvis parkeringsvarmeren ikke starter trods gentagne forsøg, vises der en meddelelse på displayet. Kontakt i givet fald et autoriseret Volvo-værksted.

ADVARSEL

Bilen skal stå udendørs, når parkeringsvarmeren bruges.

Sluk for parkeringsvarmeren, inden brændstofpåfyldning påbegyndes. Brændstof, der spildes på jorden, kan antændes.

Kontrollér på displayet, at der er slukket for parkeringsvarmeren. (Når parkeringsvarmeren er i gang, vises **PARKVARMER TIL** på displayet).

Meddelelse på displayet

Når indstillingerne i **TIMER 1, TIMER 2** og **Direkte start aktiveres**, lyser det gule advarselssymbol i kombinationsinstrumentet, og en forklarende tekst vises på displayet.

Når bilen forlades, vises en meddelelse om systemets status. Meddelelsen slukkes, når bilen låses udefra med fjernbetjeningen.

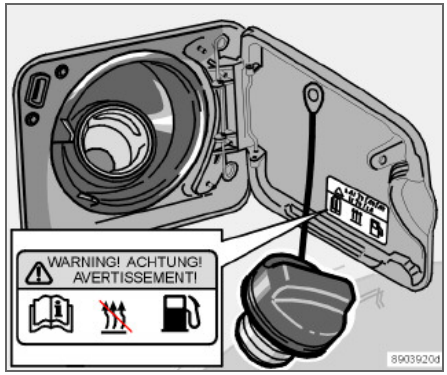

Advarselsetiket på tankdækselklappen

Parkering på skråninger

Hvis bilen parkeres på en stærk hældning, bør den stå med forenden opad for at sikre, at brændstofforsyningen når kabinevarmeren.

Bilens ur/timer

Hvis bilens ur indstilles, efter at der foretaget timerindstillinger, annulleres disse af sikkerhedsmæssige årsager.

Indstilling af TIMER 1 eller 2

Af sikkerhedshensyn kan der kun forprogrammeres tider et døgn frem, og ikke for flere dage i træk.

- Drej på fingerhjulet (B), indtil **TIMER 1** vises på displayet.
- Tryk let på **RESET**-knappen (C) for at komme til det blinkende timetal.
- Drej på fingerhjulet (B) til det ønskede timetal.
- Tryk let på **RESET**-knappen for at komme til det blinkende minuttal.
- Drej på fingerhjulet (B) til det ønskede minuttal.
- Tryk kort på **RESET**-knappen for at bekræfte din indstilling.
- Tryk på **RESET**-knappen for at aktivere timeren.

Efter indstilling af **TIMER 1** går man videre til **TIMER 2**. Indstillingerne foretages på samme måde som for **TIMER 1**.

Slukning af timerstartet parkeringsvarmer

For at slukke parkeringsvarmeren manuelt inden timer-funktionen gør det, skal du gøre følgende:

- Tryk på **READ**-knappen (A).
- Drej fingerhjulet (B) frem til teksten **PARKVARM TIMER 1** (eller 2). Teksten **TIL** blinker på displayet.
- Tryk på **RESET**-knappen (C). Teksten **FRA** vises konstant, og parkeringsvarmeren slås fra.

Direkte start af parkeringsvarmer

- Drej på fingerhjulet (B), indtil DIREKTE START vises på displayet.
- Tryk på **RESET**-knappen (C) for at gå til valgmulighederne **TIL** eller **FRA**.
- Vælg **TIL**.

Parkeringsvarmeren vil nu være i gang i 60 minutter. Opvarmningen af kabinen starter, så snart kølevæsken i motoren har opnået en tilstrækkelig høj temperatur.

Slukning af direkte startet parkeringsvarmer

- Drej på fingerhjulet (B), indtil **DIREKTE START vises** på displayet.
- Tryk på **RESET**-knappen (C) for at gå til valgmulighederne **TIL** eller **FRA**.
- Vælg **FRA**.

Batteri og brændstof

Hvis batteriet ikke er fuldt opladet eller, hvis niveauet i brændstoftanken er for lavt, afbrydes parkeringsvarmeren.

I givet fald vises en meddelelse på displayet. Kvittér for meddelelsen med **READ**-knappen (**A**).

Vigtigt

Gentagen brug af kabinevarmeren i kombination med korte kørselsstrækninger kan føre til, at batteriet aflades, hvilket kan give startproblemer.
For at sikre at generatoren når at producere lige så meget energi, som varmeren forbruger af batteriet, bør man ved regelmæssig brug af parkeringsvarmeren køre i bilen i lige så lang tid, som varmeren er i drift.

Ekstravarmer (diesel)[1]

I koldt vejr kan der være behov for ekstra varme fra ekstravarmeren for at opnå den rette temperatur i kabinen.

Ekstravarmeren starter automatisk, når der er behov for ekstra varme, mens motoren er i gang. Den standser automatisk, når den rette temperatur er opnået, eller når der slukkes for motoren.

[1] Visse lande

Forsæder 82
Kabinebelysning 84
Opbevaringssteder i kabinen 86
Bagsæde 91
Bagagerum 92

INTERIØR

04

Forsæder

Siddestilling

Fører- og passagersæderne kan indstilles til optimal sidde- og kørestilling.

1. Fremad/bagud: Løft håndtaget for at indstille den rette afstand til rat og pedaler. Kontrollér, at sædet er fastlåst, når indstillingen er foretaget.
2. Hæv/sænk sædehyndens forkant, pump op/ned[1].
3. Hæv/sænk sædet, pump op/ned
4. Justering af lændestøtten[2], drej hjulet.
5. Justér ryglænets hældning, drej hjulet.
6. Betjeningspanel for elbetjent sæde.

[1] Betjeningsregulering (2) fås ikke til visse indtræksmuligheder.

[2] Gælder også elbetjent sæde.

ADVARSEL

Førersædets indstilling skal foretages, inden man begynder at køre, aldrig under kørsel.

Kontrollér, at sædet er i låst stilling.

Nedfældning af forsæderyglæn (ekstraudstyr)

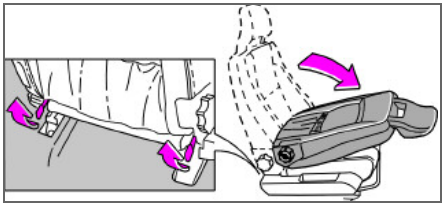

Passagersædets ryglæn kan foldes ned i fremadgående retning for at give plads til lange genstande.

- Skyd sædet så langt tilbage som muligt.
- Anbring ryglænet i oprejst stilling- 90 grader.
- Løft låsemekanismerne på ryglænets bagside, og vip det samtidig fremad.
- Skyd sædet frem, så nakkestøtten "låses" fast under handskerummet.

Gulvmåtter (ekstraudstyr)

Volvo kan levere gulvmåtter, som er specielt fremstillet til din bil

ADVARSEL

Gulvmåtten ved førerpladsen skal være forsvarligt placeret og fastgjort i fastholdningsclipsen for ikke at komme i klemme ved og under pedalerne.

Elbetjent sæde (ekstraudstyr)

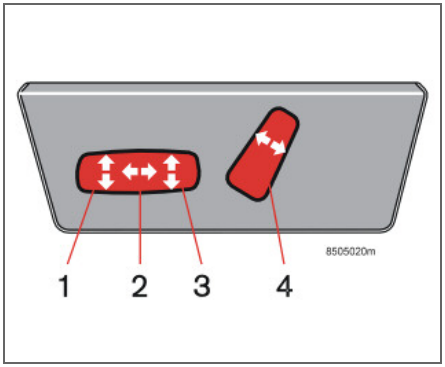

Indstilling af sædet kan foretages et stykke tid, efter at døren er låst op med fjernbetjeningen, uden at nøglen er sat i startlåsen. Indstilling af sædet kan altid foretages, når tændingen er slået til.

Elbetjent sæde (ekstraudstyr)

1. Sædehyndens forkant op/ned
2. Sæde frem/tilbage
3. Sæde op/ned
4. Ryglænets hældning

En overbelastningsbeskyttelse udløses, hvis et sæde blokeres. Hvis det sker, skal du slå tændingen fra og vente lidt, inden sædet bevæges igen. Kun én af sædets motorer kan bruges ad gangen.

Sæde med hukommelsesfunktion (ekstraudstyr)

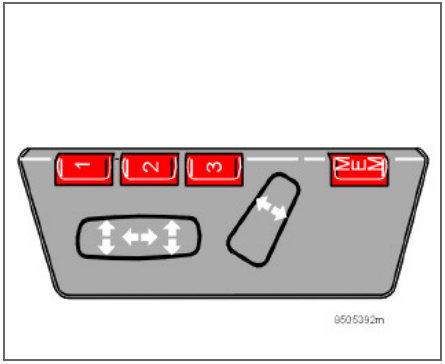

Knapper for hukommelsesfunktion

Gemme indstilling

– Indstil sædet.
– Hold **MEM** trykket ind, samtidig med at **1, 2** eller **3** trykkes ind.

Bruge gemt indstilling

Tryk en af hukommelsesknapperne **1** – **3** ind, indtil sædet standser. Hvis knappen slippes, bliver sædets bevægelse afbrudt.

Nøglehukommelse i fjernnøgle

Førersædets positioner gemmes i nøglehukommelsen, når bilen låses med fjernnøglen. Når bilen låses op med den samme fjernnøgle indtager førersædet og sidespejlene de gemte positioner, når førerdøren åbnes.

OBS

Nøglehukommelsen er uafhængig af sædets hukommelse.

Nødstop

Hvis sædet ved en fejl kommer i bevægelse, skal der trykkes på en af knapperne, hvorved bevægelsen afbrydes.

ADVARSEL

Risiko for at komme i klemme. Sørg for at børn ikke leger med kontakterne.
Kontroller, at der ikke er nogen genstande foran, bagved eller under sædet ved indstilling.
Sørg for, at ingen af passagererne på bagsædet kan komme i klemme.

Kabinebelysning

Læselamper og kabinebelysning

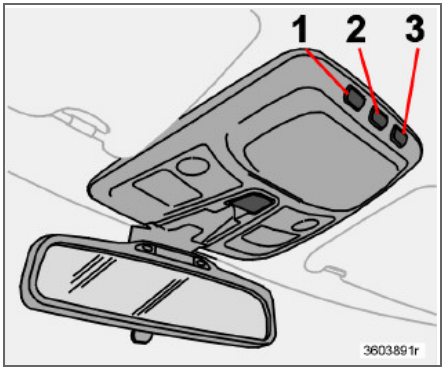

Kabinebelysning foran og læselamper.

1. Læselampe venstre for
2. Kabinebelysning
3. Læselampe højre for

Læselamperne foran tændes og slukkes med knap (1) eller (3).

Kabinebelysningen tændes og slukkes med et kort tryk på knap (2).

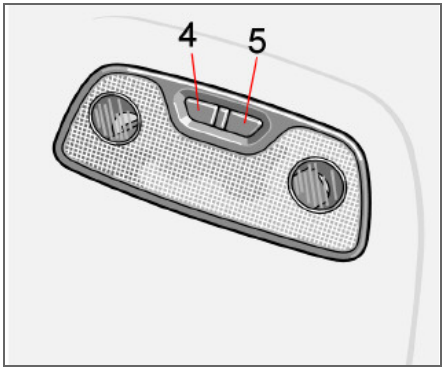

Læselamper bag

4. Læselampe venstre bag
5. Læselampe højre bag

Læselamperne bagi tændes og slukkes med knap (4) eller (5).

Belysningsautomatik

Alle læselamper og kabinebelysning slukkes automatisk 10 minutter efter, at motoren er slukket. Den respektive belysning kan slukkes manuelt forinden.

Kabinebelysningen tændes automatisk[1] og lyser i 30 sekunder, når:

- bilen låses op udefra med nøgle eller fjernbetjening
- motoren er slukket og nøglen drejet til **0**-stilling.

Kabinebelysningen tændes og lyser i 10 minutter, når:

- en af dørene er åben, hvis kabinebelysningen ikke slukkes.

Kabinebelysningen slukkes, når:

- motoren startes
- bilen låses udefra med nøgle eller fjernbetjening.

Automatikken kan slås fra ved at knap (2) holdes inde i mere end 3 sekunder. Et kort tryk på knappen slår automatikken til igen.

De indprogrammerede tider, 30 sekunder henholdsvis 10 minutter, kan ændres af et Volvo-værksted.

[1] Funktionen er lysafhængig og aktiveres kun, når det er mørkt.

Makeup-spejl[1]

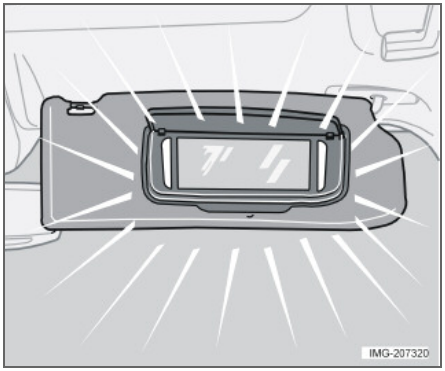

Lampen tændes automatisk, når klappen løftes.

[1] Ekstraudstyr på visse markeder,

Opbevaringssteder i kabinen

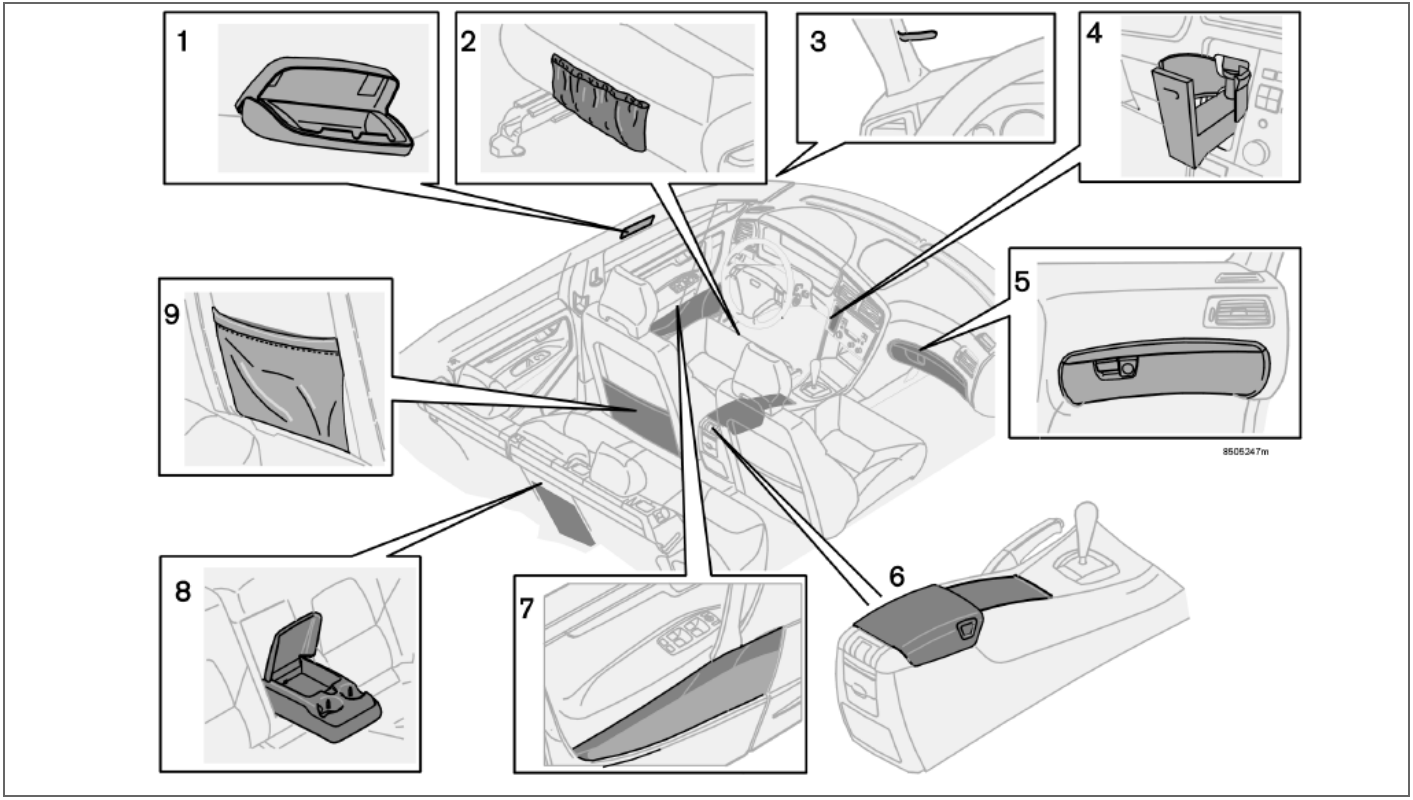

Opbevaringspladser

1. Solbrillerum, førersiden (ekstraudstyr)
2. Opbevaringslomme.
3. Billetklemme.
4. Kopholder (ekstraudstyr).
5. Handskerum.
6. Opbevaringsrum i midterkonsollen
7. Rum i dørpanel.
8. Kopholder i armlænet, bagsæde.
9. Opbevaringslomme

ADVARSEL

Sørg for, at der ikke er nogen hårde, skarpe eller tunge genstande, der ligger eller stikker ud på en sådan måde, at de kan give anledning til personskader i tilfælde af en hård opbremsning.

Store og tunge genstande skal altid spændes fast med en sikkerhedssele eller lastsikringsremme.

Opbevaringsplads i midterkonsollen

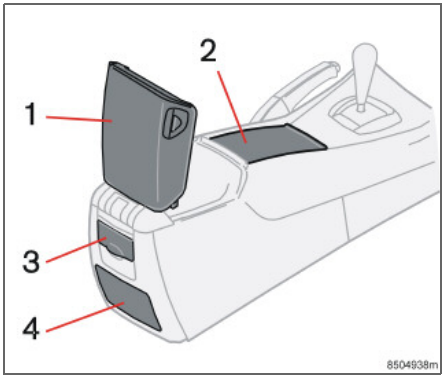

1. Bageste opbevaringsrum

Opbevaringsrummet bag i midterkonsollen kan bruges til opbevaring af cd'er og lign.

I dette opbevaringsrum kan monteres privatrør + holder (ekstraudstyr).

2. Forreste opbevaringsrum (dækket af jalousi)

Dette opbevaringsrum kan udstyres med følgende:

- Kopholder (ekstraudstyr)
- Askebæger (ekstraudstyr)

3. 12 V-stikkontakt
4. Askebæger (ekstraudstyr)

Kopholder i det bageste opbevaringsrum til bagsædet

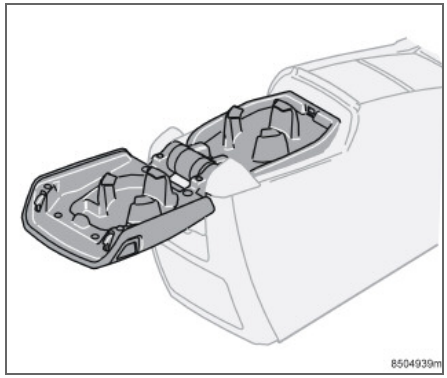

For at få adgang til opbevaringsrum/telefonrør skal der trykkes på knappen på venstre side af armlænet, og låget over tunnelrummet vippes bagud.

Tryk på knappen på højre side af armlænet, og vip den øverste del af låget over tunnelrummet bagud for at bruge kopholderen. Kopholderen og låget kan lukkes hver for sig.

Opbevaringssteder i kabinen

Kopholder i forreste opbevaringsrum (ekstraudstyr)

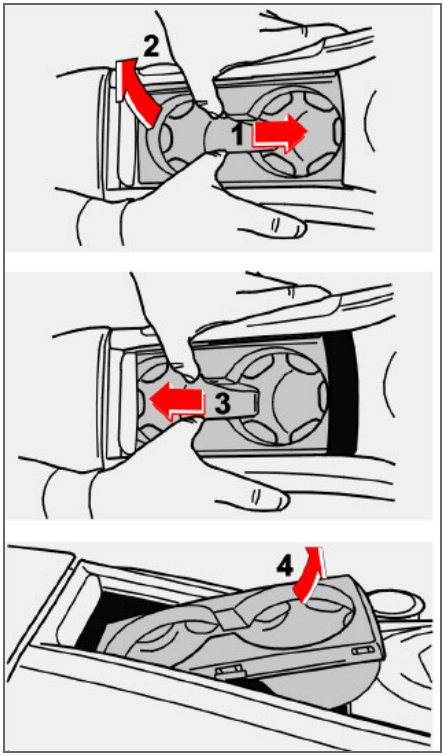

Kopholderen kan let tages ud:

- Tryk kopholderen frem (1), samtidig med at dens bageste del løftes (2).
- Skyd kopholderen bagud (3) og ind i åbningen under jalousien.
- Vip den forreste del af kopholderen op (4), og løft den ud.

Gør som beskrevet ovenfor i omvendt rækkefølge for at sætte kopholderen i.

Kopholder i instrumentpanelet (ekstraudstyr)

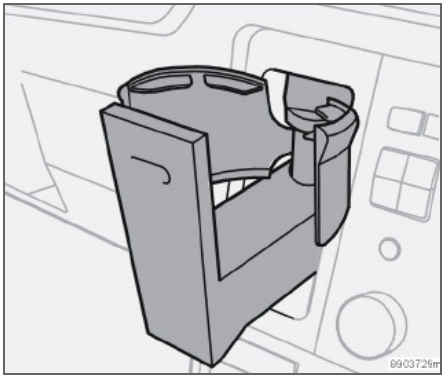

- Tryk på holderen for at åbne den.
- Tryk holderen ind efter brug.

OBS

Anbring aldrig glasflasker i holderen. Tænk også på, at varme drikke kan forårsage skoldning.

Handskerum

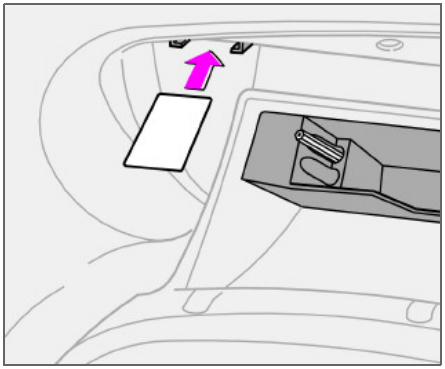

I handskerummet kan du f.eks. opbevare bilens instruktionsbog, kort, penne og benzinkort.

Tøjkrog

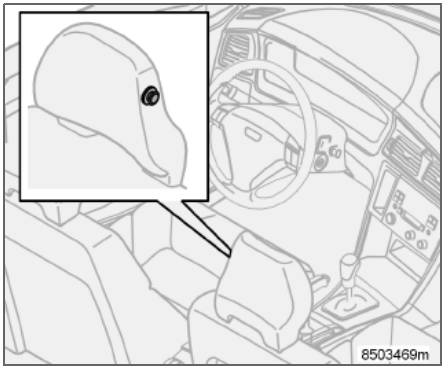

Tøjkrogen er kun beregnet til lettere tøj.

Flaskeholder ved bagsædet (ekstraudstyr)

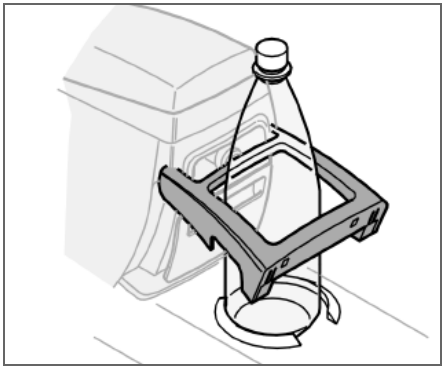

Du bruger flaskeholderen på følgende måde:

- Vip holderen ud.
- Sæt flasken i.

Flaskeholderen kan også bruges som papirkurv. Sæt en pose i holderen, og fold den ned over kanten.

OBS

Der findes ikke særlige affaldsposer til holderen. Brug almindelige plastposer.

Opbevaringssteder i kabinen

Kopholder i bagsædearmlænet (ekstraudstyr)

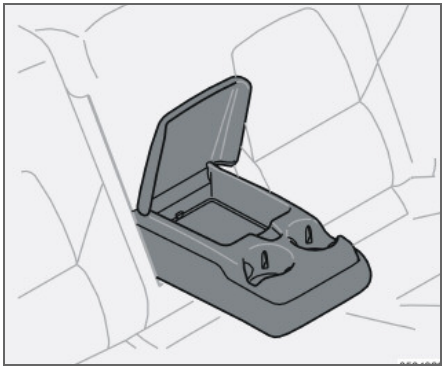

Nakkestøtte på bagsædet

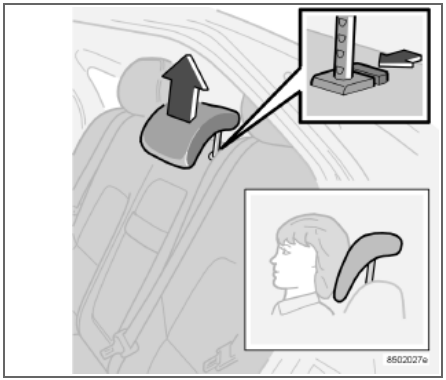

Indstilling af nakkestøttens højde

Nakkestøtten på bagsædets midterplads reguleres i højden efter passagererens højde. Hæv hovedstøtten efter behov. Hvis du vil trykke hovedstøtten nedad, skal du trykke på frigøringsknappen bag det ene rør. Se billedet.

Nedfoldning af bagsædets ryglæn

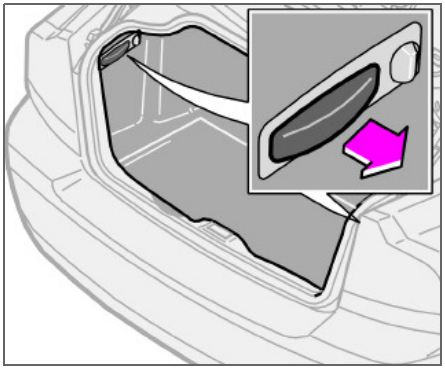

Begge ryglæn ved bagsædet kan fældes fremad samtidigt eller separat. Det gør det nemmere at transportere lange genstande.

Gør følgende for at slå ryglænet i bagsædet frem:

- Kontrollér først, at nakkestøtterne ikke er slået ned.
- Træk i håndtaget i bagagerummet, som vist på billedet.
- Fæld ryglænet fremad.

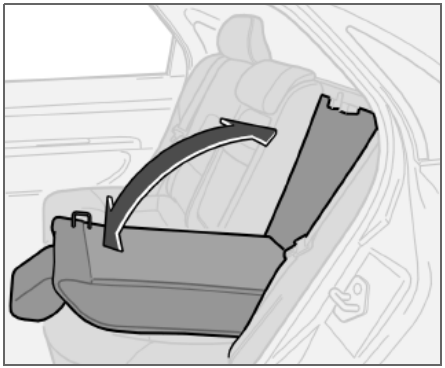

I det højre ryglæn er der en luge, som du kan bruge til transport af lange genstande (ski, brædder osv.). Gør følgende for at åbne lugen:

- Slå venstre ryglæn og det midterste armlæn frem.
- Skyd lugens låsespærring opad og træk samtidigt lugen fremad.
- Ret ryglænet op, mens lugen er åben.

Bagagerum

Klap til lang last

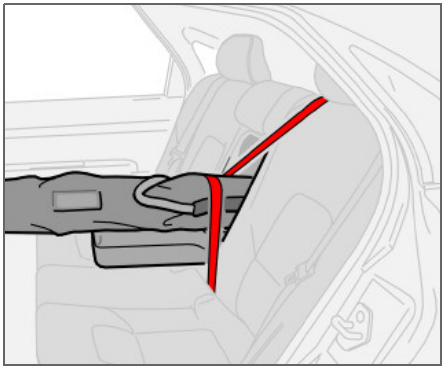

Brug sikkerhedsselerne til at fastholde lasten.

Integreret barnepude
Dækslet på bagsædets armlæn/barnesæde er ikke hængslet - dækslet skal fjernes, inden skilemmen kan bruges.

OBS

Hvis bilen har integreret barnepude, skal den først slås ned.

Afmontering
- Åbn dækslet 30 grader.
- Træk det lige opad.

Montering
- Anbring dækslet i sporet bag indtrækket.
- Luk dækslet.

ADVARSEL

Fastgør altid lasten. Ellers kan den blive forskubbet ved hård opbremsning og skade personer i bilen.

Beskyt skarpe kanter med noget blødt.

Stands motoren, og træk parkeringsbremsen, når du laster eller losser lange genstande! I uheldige tilfælde kan du ellers med lasten komme til at skubbe til gearstangen eller gearvælgeren og derved føre den til køreindstilling, og så kan bilen rulle væk.

Indkøbsposeholder (ekstraudstyr)

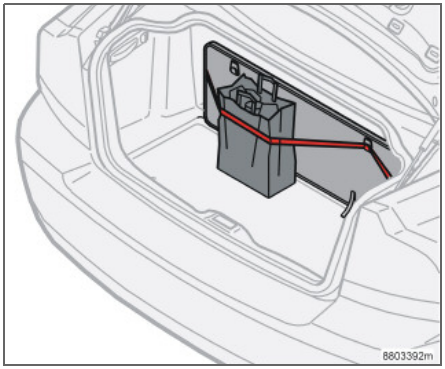

Åbn bagagerumsklappen. Ophæng eller fastspænd dine indkøbsposer ved hjæp af spændebåndet.

Generelt
Lasteevnen afhænger af bilens køreklare vægt inklusive det eventuelle tilbehør, der er monteret.

Køreklar vægt omfatter føreren, en 90 % fyldt brændstoftank samt de øvrige sprinkler- og kølevæsker mv.

Tilbehør, som er monteret, dvs. trækkrog, tagbagagebærer, tagboks m.m., medregnes i den køreklare vægt.

Bagagerum

Bilens lastkapacitet reduceres også af antallet af passagerer og deres vægt.

ADVARSEL

Bilens køreegenskaber ændres afhængigt af køreklar vægt, og hvor tungt bilen er lastet.

Nøgler og fjernbetjening 96
Låsning og oplåsning 99
Børnesikkerhedslås 103
Alarm (ekstraudstyr) 104

LÅS OG ALARM

05

Nøgler og fjernbetjening

Nøgler

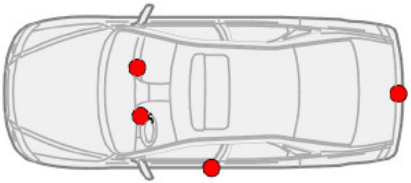

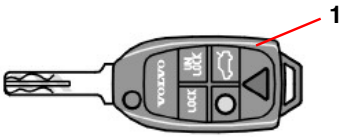

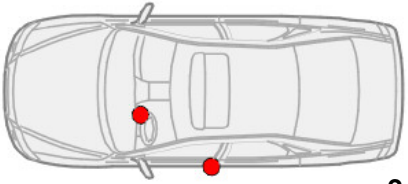

1. Hovednøgle
   Nøglen virker på alle låse.
2. Servicenøgle[1]
   Nøglen kan kun bruges til fordør, tændingslås og ratlås.

Bilen leveres med to hovednøgler og en servicenøgle[1]. Hovednøglerne er sammenfoldelige og forsynet med indbygget fjernbetjening.

Tab af nøgler
Hvis du mister en af nøglerne, skal du tage alle de øvrige bilnøgler med til et autoriseret Volvo-værksted. For at forebygge tyveri skal koden for den mistede nøgle slettes i systemet. De øvrige nøgler skal samtidig indkodes i systemet igen.

Nøglebladenes unikke kode kan fås hos autoriserede Volvo-værksteder, som også kan bestille nye nøgleblade.

Der kan højst programmeres og bruges 6 fjernbetjeninger/nøgleblade til hver bil.

Elektronisk startspærre

Nøglerne er udstyret med kodede chips. Koden skal stemme overens med læseren i tændingslåsen, og bilen kan kun startes, hvis en nøgle med den rette kode bruges.

[1] Kun på visse markeder.

OBS

Nøglebladet på hovednøglen (1) skal være slået helt ud (se billedet) under start af bilen. Ellers risikerer man, at startspærrefunktionen forhindrer bilen i at starte.

Startnøgler og elektronisk startspærre
Startnøglen må ikke hænge sammen med andre nøgler eller metalgenstande på samme nøgleknippe. Ellers kan den elektroniske startspærre aktiveres ved en fejl, således at bilen ikke kan startes.

Fjernbetjeningsfunktioner

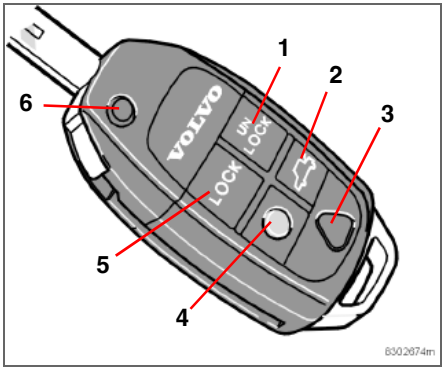

Oplåsning
Med et tryk på knap (1) låses samtlige døre, bagagerumsklappen og tankdækselklappen op.

Bagagerumsklap
Med to tryk på knap (2) låses kun bagagerumsklappen op.

Panikfunktion
Panikfunktionen kan benyttes til at tiltrække omgivelsernes opmærksomhed i en nødsituation.

Hvis den røde knap (3) holdes inde i mindst 3 sekunder eller trykkes ind 2 gange i løbet af samme tidsrum, aktiveres blinklysene og hornet.

Panikalarmen slås fra med en vilkårlig knap på fjernbetjeningen eller automatisk efter 25 sekunder.

Tryghedsbelysning
Du skal gøre følgende, når du nærmer dig bilen:

– Tryk på den gule knap (4) på fjernbetjeningen.

Nu tændes kabinebelysningen, positions-/parkeringslyset, nummerpladelyset og lamperne i sidespejlene (ekstraudstyr). Lygterne og lamperne er tændt i 30, 60 eller 90 sekunder. Den ønskede tidsindstilling for din bil kan indstilles af et autoriseret Volvo-værksted.

Slukning af tryghedsbelysningen:

– Tryk på den gule knap en gang til.

Låsning
Med knap (5) låses alle døre, bagagerumsklappen og tankdækslet.

For tankdækslet er der en forsinkelse på ca. 10 minutter.

Sammenfoldning/åbning af nøgle
Man kan folde nøglen sammen ved at trykke på knap (6), samtidig med at nøgledelen drejes ind i knappanelet.

Den sammenfoldede nøgle foldes automatisk ud ved et tryk på knappen.

Nøgler og fjernbetjening

Udskiftning af batteri i fjernbetjeningen

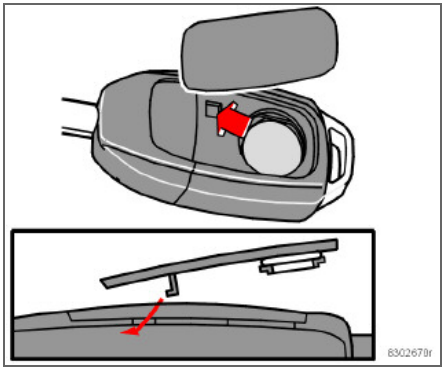

Hvis låsen i gentagne tilfælde ikke reagerer på signalet fra fjernbetjeningen ved normal afstand, skal batteriet udskiftes.

- Løsn låget ved forsigtigt at lirke bagkanten op med en lille skruetrækker.
- Udskift batteriet (type CR 2032, 3 V) – anbring plussiden opad. Undgå at berøre batteriet og dets kontaktflader med fingrene.
- Monter låget igen. Sørg for, at gummipakningen ligger rigtigt og ikke beskadiges, så der ikke kan trænge vand ind.

Aflever det gamle batteri på dit Volvo-værksted, således at det kan bortskaffes miljømæssigt korrekt.

Låsning og oplåsning udefra

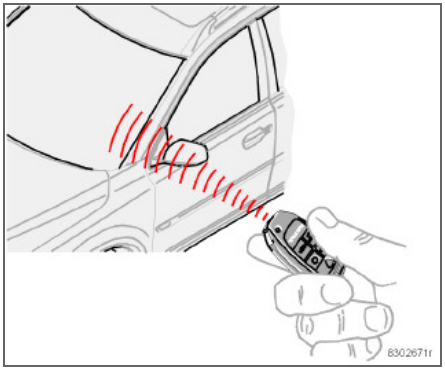

Hovednøglen eller fjernbetjeningen låser/oplåser samtlige sidedøre og bagagerumsklappen samtidigt. Sidedørenes låseknapper og dørhåndtagene på indersiden udløses.[1]

Tankdækslets dækklap kan åbnes, når bilen er ulåst. Det forbliver ulåst i 10 minutter efter låsning af bilen.

Bilen kan låses[1], selv om en dør eller bagagerumsklappen er åben. Når døren lukkes, er der risiko for, at nøglerne bliver låst inde.

[1] Gælder visse markeder

Automatisk genlåsning

Hvis ingen af dørene eller bagagerumsklappen åbnes inden to minutter efter oplåsning, låses alle låse automatisk igen. Denne funktion mindsker risikoen for at bilen utilsigtet efterlades ulåst. Vedr. biler med alarm, se side 104.

Automatisk låsning

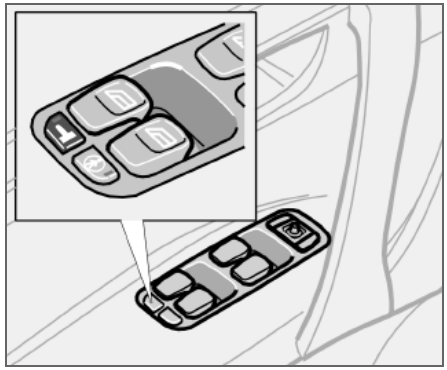

Automatisk låsning aktiveres og deaktiveres fra knappanelet i førerdøren.

Funktionen medfører, at dørene låses automatisk, når bilens hastighed overstiger 7 km/t. De forbliver låst, indtil en dør åbnes indefra, eller hvis alle dørene låses op fra knappanelet.

Aktivering/deaktivering af automatisk låsning

- Tændingsnøglen skal stå i position **I** eller **II**.
- Tryk på **READ**-knappen på venstre kontaktarm for at kvittere for eventuelle meddelelser på displayet.

Låsning og oplåsning

– Hold centrallåsknappen inde, indtil en ny meddelelse for låsestatus vises på displayet.

Meddelelsen **AUTOLOCK AKTIVERET** (bilen låses også, når den bevæger sig), henholdsvis **AUTOLOCK DEAKTIVERET** vises på displayet.

Låsning og oplåsning indefra

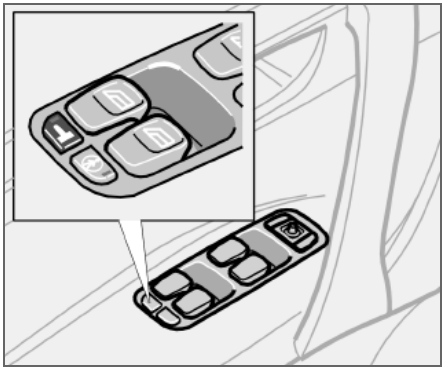

Fra knappanelet i førerdøren (eller passagerdøren) kan samtlige sidedøre og bagagerumsklappen låses eller låses op samtidigt.

Alle døre kan låses med låseknappen på knappanelet ved den respektive dør.

Hvis bilen ikke er låst udefra, kan den låses op ved at døren åbnes med håndtaget.[1]

Oplåsning/låsning af bagagerumsklap med fjernbetjening

Gør følgende for kun at låse bagagerumsklappen op:

– Tryk to gange på fjernbetjeningens knap til åbning af bagagerumsklappen. Bagagerumsklappen låses op og åbnes samtidigt lidt.

Hvis alle døre er låst, når bagageklappen lukkes, låses den automatisk.

[1] Gælder visse markeder

Oplåsning af bagagerumsklap med hovednøgle

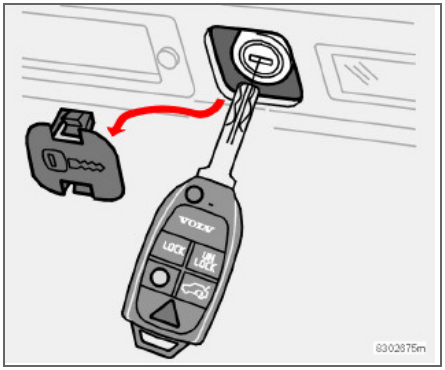

Hovednøglen må kun bruges til manuel oplåsning af bagagerumsklappen i nødstilfælde, f.eks. hvis fjernbetjeningen er i stykker, eller bilen er uden strøm. I det tilfælde skal du gøre følgende:

- Sæt hovednøglen i øverst eller nederst i den pynteklap, som sidder over låsen.
- Drej opad eller nedad for at lirke pyntelappen af.
- Lås derefter bagagerumsklappen op.

Servicelåsning, bagagerumsklap (visse lande)

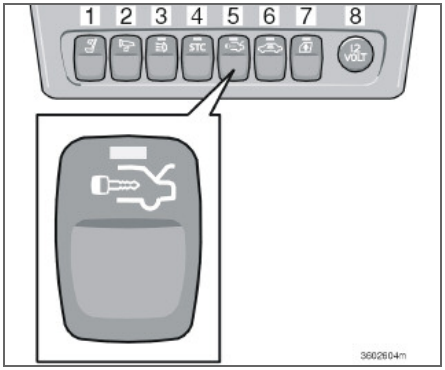

Funktionen er beregnet til de tilfælde, hvor bilen indleveres til service, hotel eller lignende. Servicenøglen afleveres til personalet, som kan åbne og køre bilen. Der er dog ikke adgang til bagagerummet (eller handskerummet, hvis det er låst med hovednøglen).

Aktivér servicelåsning:

- Drej tændingsnøglen til position **II**.
- Tryk på knappen. En lampe i knappen lyser, når funktionen er aktiveret, og en meddelelse vises på displayet.

Deaktivér servicelåsning:

- Drej hovednøglen til stilling **II**, og tryk på knappen igen.

Låsning af handskerum

Handskerummet kan kun låses/åbnes med hovednøglen – ikke med servicenøglen.

Blokeret låsestilling[1]

Din bil er udstyret med funktionen blokeret låsestilling, der gør, at dørene ikke kan låses op indefra, hvis de er låst.

Blokeret låsestilling kan kun aktiveres udefra, ved at førerdøren låses med nøglen eller med fjernbetjeningen. Alle døre skal være lukkede, før blokeret låsestilling aktiveres. Derefter kan dørene ikke åbnes indefra. Bilen kan kun låses op udefra via førerdøren eller fjernbetjeningen.

Blokeret låsestilling aktiveres 25 sekunder efter, at dørene er lukket.

[1] Visse lande

Låsning og oplåsning

Midlertidig frakobling af blokeret låsestilling og eventuelle alarmsensorer

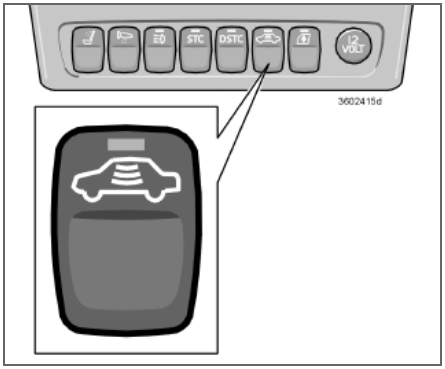

Hvis nogen vil blive siddende i bilen, og du alligevel vil låse dørene udefra – f.eks. ved transport med bilfærge – kan du frakoble blokeret låsestilling.

– Sæt nøglen i tændingslåsen, drej den til stilling **II** og derefter tilbage til **I** eller **0**.
– Tryk på knappen.

Hvis bilen er udstyret med alarm, frakobles bevægelses- og hældningssensorerne samtidigt. Se side 105.

Lampen i knappen lyser, indtil bilen låses med nøglen eller fjernbetjeningen. Der vises en meddelelse på displayet, indtil nøglen tages ud af tændingslåsen. Når tændingen sættes til næste gang, tilkobles sensorerne igen.

ADVARSEL

Efterlad ikke nogen i bilen, før du har frakoblet funktionen blokeret låsestilling.

Mekanisk børnesikkerhedslås – bageste sidedøre

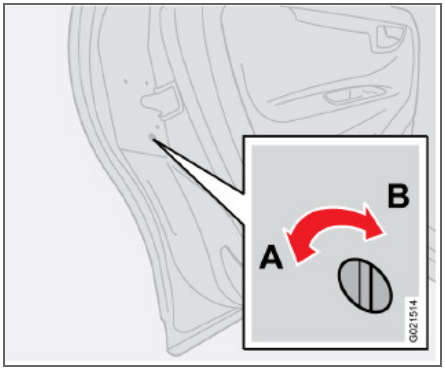

Skrue til børnesikkerhedslås – venstre bagdør.

Skruen til børnesikkerhedslåsen sidder i bagkanten af de to bagdøre. Man kan kun komme til dem, når døren er åben. Anvend en flad metalgenstand, f.eks. en skruetrækker, til at dreje skruen og derved aktivere/deaktivere børnesikkerhedslåsen.

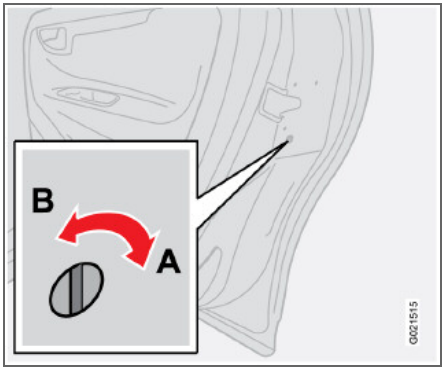

Skrue til børnesikkerhedslås – højre bagdør.

A. Børnesikker indstilling – dørene kan ikke åbnes indefra; drej udad.

B. Ikke-børnesikker indstilling – dørene kan åbnes indefra; drej indad.

ADVARSEL

Husk, at bagsædepassagererne i tilfælde af en ulykke ikke kan åbne de bageste døre indefra, hvis børnesikkerhedslåsen er aktiveret.

Låseknapperne bør derfor være trukket op under kørsel. I tilfælde af en eventuel ulykke vil redningspersonalet så kunne komme ind i bilen udefra.

Alarm (ekstraudstyr)

Alarmsystemet

Når alarmsystemet er aktiveret, overvåger det konstant alle alarmindgange. Alarmen udløses i følgende tilfælde:

- motorhjelmen åbnes.
- bagagerumsklappen åbnes.
- en af dørene åbnes.
- tændingslåsen drejes med en ikke-godkendt nøgle eller udsættes for indgreb.
- der registreres bevægelse i kabinen (hvis der er monteret en bevægelsessensor – ekstraudstyr i nogle lande).
- bilen løftes eller bugseres væk (hvis der er monteret en hældningssensor – ekstraudstyr i nogle lande).
- Når batterikablet frakobles.
- Hvis nogen forsøger at slå sirenen fra.

Tilkobling af alarm

Tryk på **LOCK**-knappen på fjernbetjeningen. Et langt blink fra bilens afvisere bekræfter, at alarmen er tilkoblet, og at alle døre er lukkede. På visse markeder kan nøglen eller låsekontakten i fordøren bruges til at tilkoble bilens alarm.

Vigtigt

Alarmen er helt tilkoblet, når afviserne har foretaget et langt blink, og lampen på instrumentpanelet blinker én gang hvert andet sekund.

Frakobling af alarm

Tryk på **UNLOCK**-knappen på fjernbetjeningen. To korte blink fra bilens blinklys bekræfter, at alarmen er deaktiveret.

Hvis batterierne i fjernbetjeningen er brugt op, kan alarmen slås fra ved at dreje nøglen til tændingsposition **II**.

Automatisk tilkobling af alarm

Hvis ingen af dørene eller bagagerumsklappen åbnes inden to minutter efter frakobling af alarmen, og bilen er låst op med fjernbetjeningen, tilkobles alarmen automatisk igen. Samtidig låses bilen. Denne funktion forhindrer, at bilen utilsigtet efterlades med alarmen frakoblet.

I visse lande (Belgien, Israel osv.) tilkobles alarmen automatisk igen efter en vis tid, hvis førerdøren er blevet åbnet og lukket igen, uden at bilen er blevet låst.

Annullering af udløst alarm

Hvis alarmen lyder, kan den annulleres ved at trykke på **UNLOCK**-knappen på fjernbetjeningen. Som bekræftelse afgiver afviserne to korte blink.

Lydsignal – Alarm
Lydsignalet afgives fra en sirene med reservebatteri. Hvert alarmsignal varer i 25 sekunder.

Lyssignal – Alarm
Ved alarm blinker alle afvisere i 5 minutter, eller indtil du slår alarmen fra ifølge beskrivelsen ovenfor.

Midlertidig frakobling af alarmsensorer og blokeret låsestilling

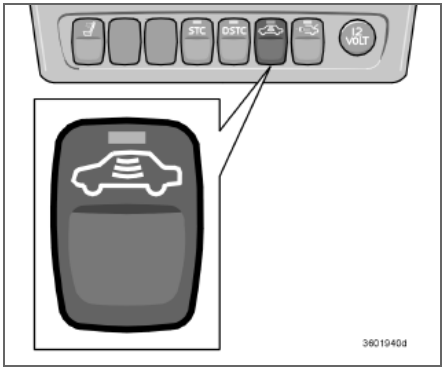

For at undgå utilsigtet aktivering af alarmen, hvis man f.eks. efterlader en hund i bilen eller rejser med færge, kan bevægelses- og hældningssensorerne afbrydes midlertidigt.

1. Sæt nøglen i tændingslåsen, og drej den til position **II** og derefter tilbage til **I** eller **0**.
2. Tryk på knappen.

Lampen i knappen lyser, indtil bilen låses med nøglen eller fjernbetjeningen.

På displayet vises en meddelelse, indtil nøglen fjernes fra tændingslåsen. Når tændingen tilsluttes næste gang, tilkobles sensorerne igen.

Hvis bilen er udstyret med blokeret låsestilling, vil denne samtidigt blive aktiveret. Se side 101.

Kontrollampe på instrumentpanelet (nogle lande)

En kontrollampe øverst på instrumentpanelet angiver alarmsystemets status:

- Lampen slukket: Alarmen er frakoblet.
- Lampen blinker en gang hvert andet sekund, efter at bilens afvisere har afgivet et langt blink: alarmen er tilkoblet.
- Lampen blinker hurtigt, efter frakobling af alarmen og indtil tændingen tilsluttes: Alarmen har været udløst.

Hvis der opstår en fejl i alarmsystemet, fremkommer en meddelelse herom på displayet.

Hvis alarmsystemet ikke fungerer korrekt, så lad et autoriseret Volvo-værksted undersøge bilen.

Vigtigt

Forsøg ikke selv at reparere eller ændre komponenter, der indgår i alarmsystemet. Ethvert forsøg herpå kan påvirke forsikringsvilkårene.

Alarm (ekstraudstyr)

Test af alarmsystemet

Test af kabinens bevægelsessensor
- Åbn alle ruder.
- Aktivér alarmen. Aktivering af alarmen angives ved, at lampen blinker langsomt.
- Vent i 30 sekunder.
- Afprøv bevægelsessensoren i førerkabinen ved f.eks. at fjerne en taske fra sædet. Alarmsystemet skal nu lyde og blinke.
- Slå alarmen fra ved at låse op med fjernbetjeningen.

Afprøvning af døre
- Slå alarmen til.
- Vent i 30 sekunder.
- Lås op med nøglen i førerens side.
- Åbn en af dørene. Alarmsystemet skal nu lyde og blinke.
- Gentag testen for højre fordør.
- Slå alarmen fra ved at låse op med fjernbetjeningen.

Afprøvning af motorhjelm
- Sæt dig ind i bilen og deaktiver bevægelsessensoren.
- Aktivér alarmen (bliv siddende i bilen og lås dørene med knappen på fjernbetjeningen).
- Vent i 30 sekunder.
- Åbn motorhjelmen med håndtaget under instrumentpanelet. Alarmen skal nu lyde og blinke.
- Slå alarmen fra ved at låse op med fjernbetjeningen.

Test af bagagerumsklap
- Slå alarmen til.
- Vent i 30 sekunder.
- Lås op med nøglen fra førersiden uden at åbne nogen af dørene.
- Åbn bagagerumsklappen med håndtaget. Alarmsystemet skal nu lyde og blinke.
- Slå alarmen fra ved at låse op med fjernbetjeningen.

Generelt 110
Brændstofpåfyldning 112
Start af motor 114
Manuel gearkasse 116
Automatgearkasse 117
Firehjulstræk – AWD (All Wheel Drive) 121
Bremsesystemet 122
Stabilitets- og traktionssikringssystem (ekstraudstyr) 124
Aktivt chassis – FOUR-C 126
Parkeringshjælp 127
Bugsering og bjergning 129
Starthjælp 131
Kørsel med anhænger 132
Trækanordning 134
Delelig trækkrog 136
Last på taget 141
Tilpasning af lyskegle 143
BLIS (Blind Spot Information System) – ekstraudstyr 149

START OG KØRSEL

06

Generelt

Økonomikørsel

At køre økonomisk er at køre forudseende, jævnt og med tilpasning af køremåde og hastighed til den aktuelle situation.

Tænk på følgende:

- Kør motoren varm så hurtigt som muligt! Det vil sige: Lad ikke motoren arbejde i tomgang, men begynd at køre med let belastning så hurtigt som muligt.
- En kold motor bruger meget mere brændstof end en varm.
- Undgå at køre korte strækninger, hvor motoren ikke når at blive varm.
- Kør jævnt! Undgå hurtige, unødvendige accelerationer og kraftige opbremsninger.
- Kør ikke omkring med unødvendig tung last i bilen.
- Kør ikke på vinterdæk, når vejene er bare og tørre.
- Afmontér tagbagagebæreren, når du ikke anvender den.
- Åbn ikke sideruderne, når det ikke er nødvendigt.

Kør ikke med åben bagagerumsklap

Ved kørsel med åben bagagerumsklap kan udstødningsgas, bl.a. giftig kulilte, suges ind i bilen via bagagerummet. Hvis man alligevel er nødt til at køre med åben bagagerumsklap over en kortere strækning, bør man gøre følgende:

– Luk alle ruder.
– Fordel luften mod ruder og gulv, og sæt ventilatoren på højeste hastighed.

Den nye bil – i glat føre

Kørsel i glat føre kan opleves forskelligt afhængigt af, om du har valgt en bil med manuel gearkasse eller automatgearkasse. Øv dig derfor i glatførekørsel under kontrollerede forhold, så du ved, hvordan din nye bil reagerer.

Vadning

Bilen kan køres gennem en vanddybde på højst 25 cm med en hastighed på højst 10 km/t. Der skal udvises ekstra forsigtighed ved passage af strømmende vand.

Vigtigt

Der kan opstå motorskade, hvis der trænger vand ind i luftfiltret.

På større dybder kan der trænge vand ind i transmissionen. I givet fald reduceres oliernes smøreevne, hvilket forkorter de pågældende systemers levetid.

Ved vadning skal hastigheden være lav, og bilen må ikke standse. Når vandet er passeret, skal du trykke let på bremsepedalen og kontrollere, at fuld bremsevirkning opnås. Vand og f.eks. mudder kan gøre bremsebelægningerne våde med forsinket bremsevirkning til følge.

OBS

Rengør de elektriske kontakter til elektrisk motorvarmer og anhængerkobling efter kørsel i vand og ler.

Vigtigt

Lad ikke bilen stå i vand til over tærsklerne i længere tid, da dette kan give anledning til fejl i bilens elektriske anlæg.

I tilfælde af motorstop i vand må man ikke forsøge at starte igen; i givet fald skal bilen bugseres ud af vandet.

Undgå at overbelaste batteriet

De elektriske funktioner i bilen belaster batteriet i forskellig grad. Lad ikke startnøglen stå i stilling **II** når motoren er standset. Anvend i stedet stilling **I** - så bruges der mindre strøm. 12-volts kontakten i bagagerummet er stadig strømførende, selv når startnøglen er taget ud.

Eksempler på funktioner, der bruger megen strøm:

- Kabineventilator
- Forrudeviskere
- Audiosystem
- Parkeringslys.

Vær også opmærksom på forskelligt tilbehør, som belaster det elektriske anlæg. Når motoren ikke er i gang, bør man ikke anvende funktioner der bruger meget strøm.

Hvis batterispændingen er lav, vises en tekst på displayet i kombinationsinstrumentet. Meddelelsen bliver stående, indtil motoren er startet.

Energisparefunktionen slår visse funktioner fra eller reducerer belastningen på batteriet, f.eks. ved at reducere kabineblæserens funktion eller slukke for lydanlægget.

Oplad batteriet ved at starte motoren.

Lad ikke motoren og kølesystemet blive overophedet

Under særlige forhold, f.eks. i stejlt terræn og med tung last, er der risiko for at motor og kølesystem overophedes. Især ved høje temperaturer.

Sådan undgås overophedning af kølesystemet:

- Hold en lav hastighed hvis du kører med påhængsvogn op ad en lang og stejl stigning.
- Afbryd aircondition-anlægget ind imellem.
- Undgå at lade motoren køre i tomgang.
- Stands ikke motoren umiddelbart efter en hård køretur.
- Fjern ekstra lygter, som er placeret foran kølergrillen, når du kører ved ekstremt høje temperaturer.

For at undgå overophedning af motoren:

Lad ikke motoren arbejde med mere end 4500 omdr./min. (dieselmotor: 3500 omdr./min.) under kørsel med anhænger eller campingvogn i bakket terræn. I givet fald kan olietemperaturen blive for høj.

Brændstofpåfyldning

Åbning af tankdækselklap

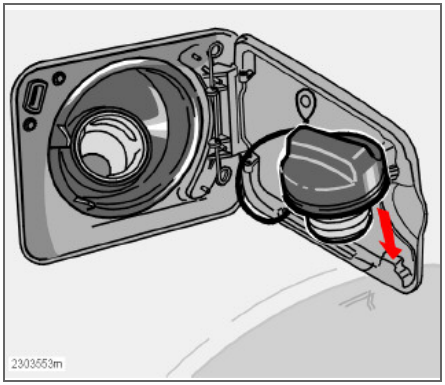

Tankdækslet er placeret bag klappen på højre bagskærm og kan hænges op på indersiden af klappen.

Tankklappen kan åbnes, når bilen er ulåst.

OBS

Klappen forbliver ulåst i ti minutter efter, at bilen er blevet låst.

Tankdæksel

Ved høje udendørstemperaturer kan der opstå overtryk i tanken. Åbn i så fald dækslet langsomt.

OBS

Efter tankning skrues dækslet på igen, indtil der høres et eller flere klik.

ADVARSEL

Bær aldrig en tændt mobiltelefon samtidig med tankning – ringesignalerne kan danne gnister og antænde benzindampene, som igen kan medføre brand og personskade.

Benzinpåfyldning

Overfyld ikke tanken. Afbryd, når pumpens dyse slår fra.

OBS

En overfyldt tank kan løbe over i varmt vejr.

Tilsæt ikke rensende additiver, medmindre dette udtrykkeligt anbefales af et Volvo-værksted.

Vigtigt

Benzindrevne biler skal altid tankes op med blyfri benzin, så katalysatoren ikke beskadiges.

Dieselpåfyldning

Dieselolie kan ved lave temperaturer udskille paraffin (–5 °C til –40 °C), hvilket giver startvanskeligheder. På den kolde årstid bør der derfor bruges særligt vinterbrændstof.

Nødåbning af tankdækselklap

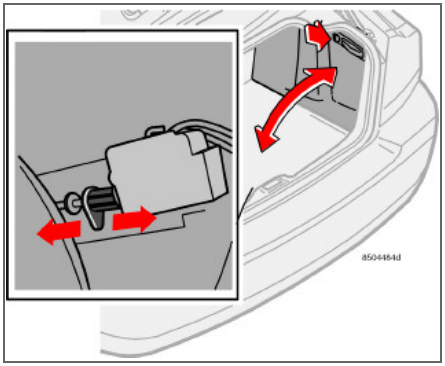

Hvis det ikke er muligt at åbne tankdækselklappen normalt, kan det blive nødvendigt at åbne den manuelt.

I højre side af bagagerummet sidder en aftagelig lem. Frigør den, stik hånden ind og find den elektriske lås – den befinder sig omtrent inden for tankdækselklappens bagkant. Træk låsestemplet lige bagud.

ADVARSEL

Der er skarpe kanter bagved panelerne - bevæg hånden langsomt og forsigtigt.

Start af motor

Inden motoren startes

– Træk parkeringsbremsen an.

Automatgear

– Gearvælgeren i **P** eller **N**.

Manuel gearkasse

Stil gearstangen i frigear, og hold koblingspedalen helt nedtrådt. Dette er særlig vigtigt i meget koldt vejr.

ADVARSEL

Startnøglen må aldrig tages ud af ratlåsen under kørsel, eller når bilen er under bugsering. I givet fald kan ratlåsen aktiveres og derved gøre bilen umulig at styre.

Under bugsering skal startnøglen stå i stilling **II**.

OBS

For visse motortyper kan tomgangshastigheden ved koldstart være markant højere end normalt. Dette er for at udstødningssystemet hurtigst muligt skal komme op på normal driftstemperatur, hvilket minimerer udstødningsforureningen og skåner miljøet.

Nøglebladet på hovednøglen skal være helt slået ud (se billedet på side 96) under start af bilen. Ellers risikerer man, at startspærrefunktionen forhindrer bilen i at starte.

Start af motor

Benzin

Drej startnøglen til startposition.
Hvis motoren ikke starter i løbet af 5-10 sekunder, skal nøglen slippes og et nyt startforsøg gøres.

Diesel

Drej startnøglen til kørselsposition.
Et kontrolsymbol i kombinationsinstrumentet tændes som tegn på, at der foregår forvarmning af motoren (se side 43).

Drej startnøglen til startstillingen, når kontrolsymbolet er slukket.

Dieselpartikelfilter (DPF)

Dieseldrevne biler er forsynet med et partikelfilter, hvilket giver endnu bedre udstødningsrensning. Partiklerne i udstødningen samles i filtret under normal kørsel. For at brænde partiklerne væk og tømme filtret startes en såkaldt regenerering. Til dette kræves, at motoren har nået normal arbejdstemperatur.

Regenereringen af filtret sker automatisk med et interval på ca. 300-900 km afhængigt af køreforholdene. Regenereringen tager normalt mellem 10 og 20 minutter. I løbet af den tid kan brændstofforbruget øges noget.

Regenerering ved koldt vejr

Hvis bilen ofte kører korte ture i koldt vejr, når motoren ikke op på normal arbejdstemperatur. Dette medfører, at dieselpartikelfiltret ikke regenereres, og at filtret ikke tømmes.

Når filtret er ca. 80 % fyldt med partikler, tændes en gul advarselstrekant på instrumentpanelet, og meddelelsen **SODFILTER FULDT SE INSTRUKT.BOG** vises på instrumentpanelets display.

Start regenerering af filtret ved at køre bilen, helst på landevej eller motorvej, indtil motoren kommer op på normal arbejdstemperatur. Derefter bør bilen køres i yderligere ca. 20 minutter. Når regenerering er i gang, reduceres motoreffekten.

Efter afsluttet regenerering slettes advarselsmeddelelsen automatisk.

I koldt vejr bør parkeringsvarmeren (ekstraudstyr) bruges, hvorved motoren hurtigere kommer op på normal driftstemperatur.

Vigtigt

Hvis filtret fyldes helt, kan det ikke altid fungere. Så kan det være vanskeligt at starte motoren, og der er risiko for at filtret skal udskiftes.

Startnøgler og elektronisk startspærre

Startnøglen må ikke hænge sammen med andre nøgler eller metalgenstande på samme nøgleknippe. Ellers kan den elektroniske startspærre aktiveres ved en fejl. Hvis dette sker – fjern den anden nøgle, og start bilen igen.

Kør aldrig med motoren ved høje omdrejningstal straks efter koldstart! Hvis motoren ikke starter eller fejltænder, skal du kontakte et Volvo-værksted.

ADVARSEL

Fjern aldrig startnøglen fra ratlåsen under kørsel, eller når bilen bugseres! Slå aldrig tændingen fra (nøglen i position 0), og træk ikke startnøglen ud, mens bilen er i bevægelse. Sker dette, kan ratlåsen aktiveres, hvilket gør bilen umulig at styre.

Start- og ratlås

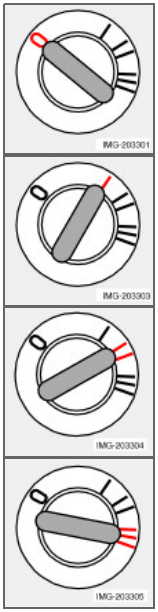

0 – Låsestilling
Ratlåsen låser rattet, når du tager nøglen ud.

I – Radiostilling
Visse elkomponenter kan tilsluttes. Motorens elsystem er ikke tilkoblet.

II – Kørestilling
Nøglens stilling under kørsel. Hele bilens elsystem er tilkoblet.

III – Startstilling
Startmotoren aktiveres. Slip nøglen, som automatisk fjedrer tilbage til kørestilling, når motoren er startet. Hvis nøglen er svær at dreje, er det fordi hjulene står på en sådan måde, at der er spændinger i ratlåsen. I givet fald skal rattet drejes frem og tilbage, mens tændingsnøglen drejes, hvilket vil gøre det lettere.

Sørg for, at ratlåsen er låst, når du forlader bilen. Så mindsker du risikoen for tyveri.

Hastighedsafhængig servostyring[1]

Hvis bilen har hastighedsafhængig servostyring, bevirker det, at den er lettere at styre ved lave hastigheder, hvilket f.eks. letter parkering osv.

Efterhånden som hastigheden øges, tilpasses styrekraften for at give føreren større føling med vejbanen.

[1] Ekstraudstyr

Manuel gearkasse

Gearstillinger, 5 gear

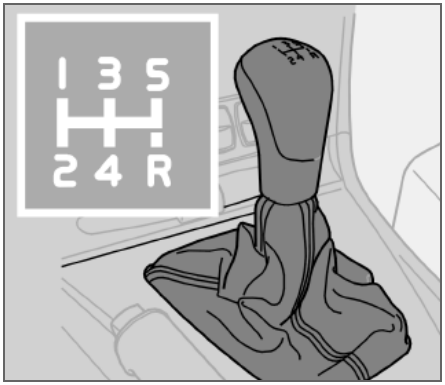

Træd koblingspedalen helt ned ved hvert gearskift. Fjern foden fra koblingspedalen mellem gearskift, og følg det viste skiftemønster.

For at få den bedst mulige brændstoføkonomi skal du anvende så høje gear som muligt så ofte som muligt.

Bakgearsspærre

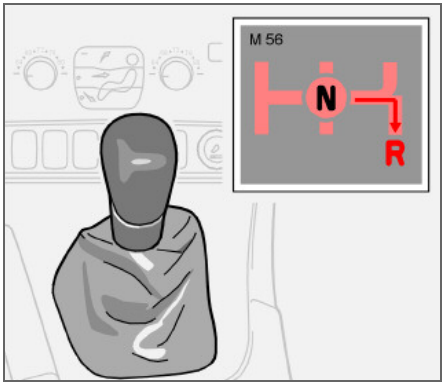

Vælg kun bakgear, når bilen holder stille.

For at kunne skifte til bakgear, skal gearvælgeren først sættes i frigearsstilling (mellem 3. og 4. gear). Du kan altså ikke skifte direkte fra 5. gear til bakgear på grund af bakgearspærren.

Geartrin, seks gear

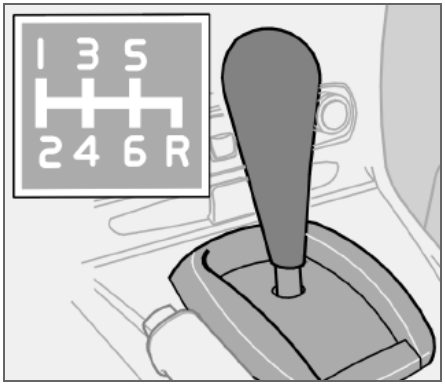

Træd koblingspedalen helt ned ved hvert gearskift. Fjern foden fra koblingspedalen mellem gearskift, og følg det viste skiftemønster.

For at få den bedst mulige brændstoføkonomi skal du anvende så høje gear som muligt så ofte som muligt.

Koldstart

Ved start ved lave temperaturer kan gearskiftet af og til føles hårdt. Dette skyldes, at gearkasseolien bliver sej ved lave temperaturer. For at reducere motorens udslip af udstødningsgasser skiftes der til højere gear senere end normalt, hvis motoren startes ved lave temperaturer.

Turbomotor

Ved kørsel med kold motor skifter gearkassen ved et højere omdrejningstal. Dette sker for, at katalysatoren hurtigere kan nå den korrekte arbejdstemperatur, hvilket giver mindre udslip af udstødningsgasser.

Adaptaptivt system

Gearkassen styres ved hjælp af et såkaldt adaptivt system, der kontinuerligt registrerer, hvordan gearkassen fungerer. Systemet mærker hvert gearskifte med henblik på at give optimal gearskiftekvalitet.

Lock-up-funktion

Gearene har lock-up-funktion (låste gear), hvilket giver bedre motorbremsning og lavere brændstofforbrug.

Sikkerhedssystem

Biler med automatgearkasse er udstyret med et specielt sikkerhedssystem:

Nøglespærring – Keylock

For at startnøglen skal kunne tages ud, skal gearvælgeren stå i stilling **P**. I alle andre stillinger er nøglen spærret.

Parkeringsstilling (P)

Stillestående bil med motoren i gang:

– Hold foden på bremsepedalen, når gearvælgeren føres til en anden stilling.

Elektrisk gearspærring – Shiftlock

Parkeringsstilling (P)

For at kunne føre gearvælgeren fra **P** til de øvrige gearstillinger skal startnøglen stå i stilling **I** eller **II** og bremsepedalen være trådt ned.

Neutral-stilling (N-stilling)

For at kunne føre gearvælgeren fra **N** - stillingen til de øvrige geartrin skal startnøglen være i stilling **I** eller **II**, og bremsepedalen skal være trådt ned.

Mekanisk gearvælgerspærring

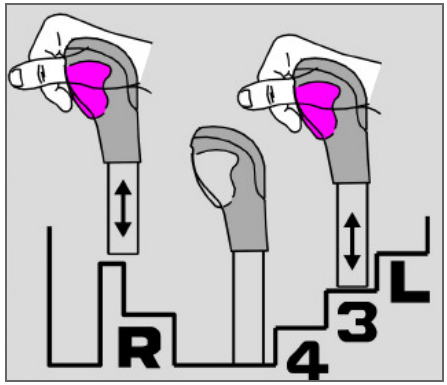

Gearvælgeren kan føres frit frem eller tilbage mellem **N** og **D**. De øvrige stillinger har en spærre, som betjenes med spærreknappen på gearvælgerstangen.

Med et tryk på spærreknappen kan gearvælgeren føres frem eller tilbage mellem de forskellige geartrin.

Automatgearkasse

Manuelle gearpositioner

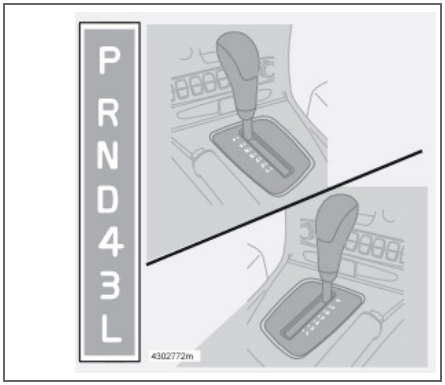

P – Parkering
Vælg denne stilling, når du starter motoren eller parkerer bilen.

Bilen skal holde stille, når du skifter til **P** -stilling!

I **P** -stilling er gearkassen mekanisk spærret. Træk altid parkeringsbremsen, når bilen parkeres!

R – Bakindstilling
Bilen skal holde stille, før du skifter til stilling **R**.

N – Neutral stilling
N er neutral position. Der er ikke valgt noget gear, og motoren kan startes. Træk parkeringsbremsen an, når bilen holder stille med gearvælgeren i **N.**

D – Kørestilling
D Er den normale kørestilling. Op- og nedskifte mellem alle gear sker automatisk afhængigt af gasgivning og hastighed. Bilen skal holde stille, når du vælger stilling **D** fra stilling **R**.

4 – Lavgearstilling
Op- og nedskifte mellem 1., 2., 3. og 4. gear sker automatisk. Gearskift til 5. gear sker ikke.

Stilling **4** kan benyttes:

- ved bjergkørsel
- ved kørsel med anhænger
- for at øge motorbremsningen

3 – Lavgearstilling
Op- og nedskifte mellem 1., 2. og 3. gear sker automatisk. Gearskift til 4. gear sker ikke.

Stilling **3** kan bruges:

- ved bjergkørsel
- ved kørsel med anhænger
- for at øge motorbremsningen

L – Lavgearstilling
Vælg **L** til kørsel i 1. eller 2. gear. **L** giver den bedste motorbremseeffekt, f.eks. ved bjergkørsel.

Geartronic

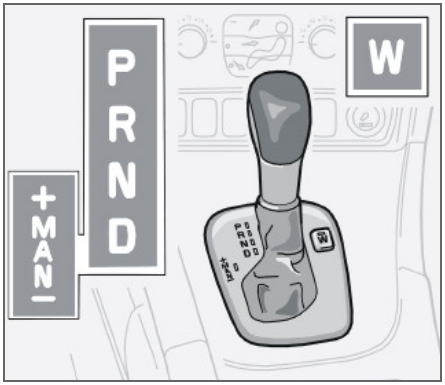

Manuelle gearpositioner
For at komme fra automatisk kørselsposition **D** til manuel kørsel skal gearvælgeren føres mod venstre.

For at komme fra **MAN** til automatisk kørselsposition **D** skal gearvælgeren føres mod højre til **D**.

W - Vinterprogrammet
Når vinterprogrammet er valgt, starter gearkassen i 3. gear for at nedsætte risikoen for hjulspin i glat føre. Se også nedenfor under **W - Vinter**.

W – Vinter

Med **W** -knappen ved gearstangen kobles vinterprogrammet **W** til og fra. I kombinationsinstrumentet vises symbolet **W**, når vinterprogrammet er aktiveret.

Vinterprogrammet starter gearkassen i 3. gear, hvilket gør det lettere at begynde at køre, når føret er glat. De lavere gear tilkobles kun med kickdown, når vinterprogrammet er aktiveret.

Program **W** kan kun vælges i position **D.**

Manuelle geartrin, Geartronic

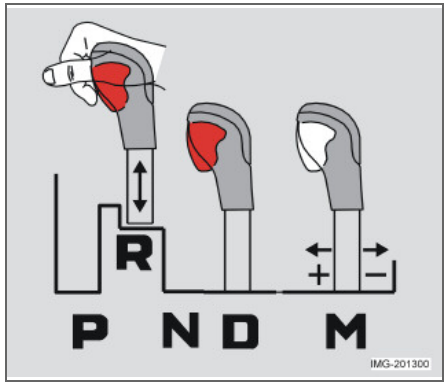

For at komme fra automatisk kørselsposition, **D,** til manuel kørsel skal gearvælgeren flyttes mod venstre. For at komme fra **MAN** til automatisk kørsel skal gearvælgeren føres til **D**.

Under kørsel
Manuel gearstilling kan vælges når som helst under kørslen. Det valgte gear er låst, så længe man ikke vælger et andet gear. Kun hvis man kommer ned på meget lav hastighed, skiftes der automatisk ned.

Hvis gearvælgeren føres til **–** (minus), skifter bilen et trin ned, samtidig med at der bremses med motoren. Hvis gearvælgeren føres til **+** (plus), skiftes der et trin op.

Automatgearkasse

Kickdown

Når speederen trædes helt i bund (forbi den normale fuldgasstilling), skiftes der med det samme automatisk ned til et lavere gear, hvilket kaldes kickdown.

Når man er kommet op på tophastigheden for det pågældende gear, eller hvis man lader speederen komme ud af kickdown-stillingen, skiftes der automatisk til et højere gear.

Kickdown anvendes, når der kræves maksimal acceleration, f.eks. ved overhaling.

For at forhindre overdrejning af motoren er gearkassens styreprogram forsynet med nedgearingsbeskyttelse.

Kickdown-funktionen[1] kan ikke anvendes i de manuelle stillinger. Skift til automatisk trin **D**.

[1] Gælder kun Geartronic.

Firehjulstrækket er altid tilkoblet

Firehjulstræk betyder, at alle fire hjul på bilen trækker samtidig. Trækkraften fordeles automatisk mellem for- og baghjulene. Et elektronisk styret koblingssystem fordeler trækkraften til det hjulpar, som under de aktuelle vejforhold har det bedste greb. Dette gøres for at opnå det bedst mulige vejgreb og undgå hjulspin.

Ved normal kørsel fordeles en større del af trækkraften til forhjulene.

Firehjulstræk øger kørselssikkerheden i regn, sne og isglat føre.

Bremsesystemet

Bremseservo

Hvis bilen ruller eller bugseres med slukket motor, skal der trædes ca. fem gange hårdere på bremsepedalen, som når motoren er i gang. Hvis bremsepedalen holdes nede under start af motoren, sker det at pedalen synker. Dette er normalt, da bremseservoen bliver aktiv. Når bilen har EBA (Emergency Brake Assistance), er dette endnu tydeligere.

ADVARSEL

Bremseservoen fungerer kun, når motoren er i gang.

OBS

Ved bremsning med motoren standset skal der kun trædes én gang hårdt og bestemt, ikke flere gange.

Bremsekredse

Dette symbol lyser, hvis der er fejl i en bremsekreds.

Hvis der skulle opstå fejl i én af kredsene, kan bilen fortsat bremse. Bremsepedalen går længere ned og kan føles blødere end normalt. Der kræves et hårdere pedaltryk for at opnå normal bremsevirkning.

Bremseegenskaberne kan påvirkes af fugtighed

Bremsekomponenterne bliver gennemvædede, hvis man kører i kraftig regn, gennem vandpytter, eller når man vasker bilen. Bremsebelægningernes friktionsegenskaber kan i så fald ændre sig, så bremseeffekten forsinkes.

Træd nu og da let på bremsepedalen under kørsel over længere strækninger i regn eller snesjap samt efter start i meget fugtigt eller koldt vejr. Derved varmes bremsebelægningen op, og vandet tørrer. Dette kan også med fordel gøres, inden bilen langtidsparkeres under de nævnte vejrforhold.

Hvis bremserne belastes hårdt

Ved kørsel i alperne eller på andre veje med tilsvarende niveauforskelle belastes bilens bremser meget kraftigt, selv om man ikke træder særligt hårdt på bremsepedalen.

Hvis hastigheden desuden ofte er lav, afkøles bremserne ikke så effektivt som ved kørsel på lige vej med høj hastighed.

For ikke at belaste bremserne hårdere end nødvendigt skal der skiftes til et lavere gear ned ad bakke i stedet for at bruge fodbremsen. Brug samme gear ned ad bakke, som op ad bakke. På denne måde udnyttes motorbremsningen mere effektivt, og fodbremsen skal kun bruges i korte perioder.

Husk på, at kørsel med anhænger belaster bilens bremser yderligere.

Blokeringsfri bremser (ABS)

ABS-systemet (Anti-lock Braking System) er konstrueret til at forhindre blokering af bremserne ved hårde opbremsninger. Det sikrer den bedst mulige styreevne i løbet af et bremseforløb. Det giver dig bedre muligheder for f.eks. at vige uden om forhindringer. ABS-systemet forøger ikke den samlede bremsekapacitet. Men du har som fører bedre mulighed for at styre bilen og har dermed bedre kontrol over bilen - og det forbedrer sikkerheden.

ABS-systemet udfører en kort selvtest, når motoren efter start når op på en hastighed på ca. 20 km/t. Denne selvtest kan både mærkes og høres. Når ABS-systemet er i funktion, kan man høre og mærke pulseringer i bremsepedalen. Dette er ganske normalt.

OBS

For at udnytte ABS-systemet mest muligt skal der trædes på bremsepedalen med fuld kraft.

Mens ABS-pulseringerne kan høres og mærkes, må trykket på bremsepedalen ikke lettes.

Du kan evt. øve dig i at bremse med ABS-systemet på et passende sted, f.eks. på en glatføre-træningsbane.

ABS-lampen tændes og lyser konstant:

- i ca. to sekunder efter start af bilen for at kontrollere systemet.
- hvis ABS-systemet er slået fra på grund af en fejl.

ADVARSEL

Hvis både BREMSE- og ABS-advarselssymbolerne lyser samtidigt, kan der være opstået en fejl i bremsesystemet. Hvis niveauet i bremsevæskebeholderen i givet fald er normalt, bør man forsigtigt køre til det nærmeste autoriserede Volvo-værksted for at få bremsesystemet kontrolleret.

Hvis bremsevæsken står under MIN-mærket på bremsevæskebeholderen, bør bilen ikke køre videre, før der er påfyldt bremsevæske.

Årsagen til tabet af bremsevæske skal undersøges.

Elektronisk bremsekraftfordeling – EBD

EBD-systemet (Electronic Brakeforce Distribution) er en integreret del af ABS-systemet. EBD-systemet regulerer bremsekraften til baghjulene, så den bedst mulige bremsekraft altid er til rådighed. Der høres og mærkes pulseringer i bremsepedalen, når systemet regulerer bremsekraften.

Bremsekraftforstærkning – EBA

EBA-funktionen (Emergency Brake Assistance) er en integreret del af DSTC-systemet. Systemet har det formål, at der ved behov for hurtig opbremsning straks er fuld bremsevirkning til rådighed. Systemet mærker, når man ønsker at bremse kraftigt op, idet det registrerer, hvor hurtigt man træder på bremsepedalen.

EBA-funktionen er aktiv ved alle hastigheder og kan af sikkerhedsmæssige årsager ikke frakobles.

Når EBA-funktionen aktiveres, synker bremsepedalen længere ned, samtidig med at bilen bremser optimalt. Gennemfør opbremsningen uden at lette trykket på bremsepedalen. EBA-funktionen afbrydes, når trykket på bremsepedalen lettes.

OBS

Når EBA aktiveres, synker bremsepedalen lidt længere ned end normalt. Hold den nede, så længe det er nødvendigt. Når bremsepedalen slippes, ophører al bremsning.

Stabilitets- og traktionssikringssystem (ekstraudstyr)

Generelt

Stabilitets- og traktionssikringssystemet STC/DSTC (Dynamic Stability and Traction Control) forbedrer bilens fremkommelighed, og hjælper føreren med at undgå udskridning.

Når systemet er i gang, kan en pulserende lyd fornemmes ved bremsning eller gasgivning. Ved gasgivning kan bilen accelerere langsommere end forventet.

Afhængigt af markedet er bilen udstyret med enten STC eller DSTC. Tabellen viser det respektive systems indgående funktioner.

Funktion/system	STC	DSTC[1]
Traktionssikringssystem		X
Antispinfunktion	X	X
Traktionssikring	X	X

[1]Ekstraudstyr på visse markeder.

Traktionssikringssystem
Funktionen begrænser hjulenes driv- og bremsekraft individuelt for at stabilisere bilen.

Antispinfunktion
Funktionen forhindrer, at drivhjulene spinner mod vejbanen under acceleration.

Traktionssikring
Funktionen er aktiv ved lav fart og overfører kraft fra det drivhjul, der spinner til det drivhjul, der ikke spinner.

Reduceret indgreb

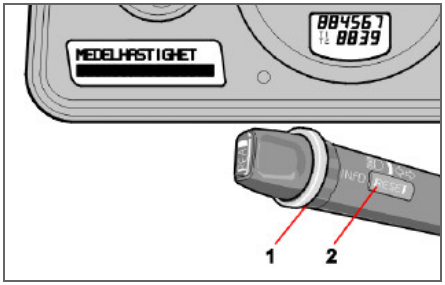

Systemets indgreb ved udskridning og gasgivning kan slås delvist fra.

Indgrebet ved udskridning forsinkes og tillader dermed mere udskridning, hvilket giver større frihed ved dynamisk kørsel.

Fremkommeligheden i dyb sne eller sand forbedres da gasgivningen ikke længere begrænses.

Betjening
– Drej fingerhjulet (1), indtil STC/DSTC-menuen vises.

DSTC TIL betyder, at systemets funktion er uændret.

DSTC SPINKONTROL FRA betyder, at systemets indgreb reduceres.

– Hold **RESET** (2) inde, indtil STC/DSTC-menuen ændres.

Samtidig lyser symbolet som en påmindelse om, at systemet er reduceret. Det forbliver reduceret, indtil næste gang motoren startes.

ADVARSEL

Bilens køreegenskaber ændres, hvis systemets funktion reduceres.

OBS

DSTC TIL vises på displayet i nogle sekunder, hver gang motoren startes.

Meddelelser på displayet

TRACTION MIDLERTIDIG FRA betyder, at systemet er midlertidigt reduceret pga. for høj bremsetemperatur.

Funktionen genaktiveres automatisk, når bremserne er afkølet.

ANTISKRIDSIKRING SERVICE PÅKRÆVET betyder, at systemet er lukket ned pga. fejl.

– Stands bilen på et sikkert sted, og sluk for motoren.

Hvis meddelelsen stadig vises, når motoren startes igen, skal du køre til et autoriseret Volvo-værksted.

Symboler i kombinationsinstrumentet

Symbol for STC/DSTC

Symbolet har forskellige betydninger afhængigt af, hvordan det vises.

Symbolet tændes og slukkes igen efter ca. to sekunder.

– Indikerer systemkontrol ved motorstart.

Symbolet blinker

– Indikerer, at systemet er i gang.

Symbolet lyser konstant

ANTISKRID SERVICE PÅKRÆVET vises samtidigt på displayet.

Fejlindikering i STC/DSTC-systemet:

– Stands bilen på et sikkert sted, og sluk for motoren.

– Start bilen igen.

- Hvis advarselslampen nu er slukket, var fejlen forbigående, og du behøver ikke køre bilen på værksted.
- Hvis advarselslampen stadig lyser, skal du køre bilen til et autoriseret Volvo-værksted for at få systemet kontrolleret.

Symbolet lyser konstant

Samtidig vises **DSTC SPINKONTROL FRA** på displayet.

– Dette er en påmindelse om, at STC/DSTC-systemet er reduceret.

Symbol for advarsel

Symbolet lyser konstant gult.

TRAKTIONSSIKRING MIDLERTIDIG FRA vises samtidigt på displayet.

- Indikerer, at systemet midlertidigt er reduceret pga. for høj bremsetemperatur
- Funktionen genaktiveres automatisk, når bremsetemperaturen igen er normal.

ADVARSEL

Ved normal køremåde forbedrer STC/DSTC-systemet bilens køresikkerhed, hvilket ikke må opfattes som en mulighed for at øge hastigheden.

Respekter altid de normale forsigtighedsregler for sikker kurvekørsel og kørsel på glat underlag.

Aktivt chassis – FOUR-C

Aktivt chassis – FOUR-C[1]

FOUR-C kontakt i midterkonsollen

Bilen er udstyret med et meget avanceret aktivt chassissystem – Continuously Controlled Chassis Concept – som reguleres elektronisk. Systemets funktioner baseres på et antal sensorer, som kontinuerligt kontrollerer bilens bevægelser og reaktioner; f.eks. lodret acceleration og sideacceleration, bilens hastighed og hjulbevægelser.

Styreenheden i FOUR-C analyserer data fra sensorerne og justerer støddæmperindstillingerne op til 500 gange pr. sekund efter behov. Dette giver en ekstrem hurtig og nøjagtig regulering af hver støddæmper individuelt. Det er en af forklaringerne på, at chassisegenskaberne kan varieres.

Chassisets karakter kan omstilles når som helst under kørsel, når vejens beskaffenhed skifter, eller når man vil ændre kørestil. Omstillingen sker i løbet af nogle millisekunder.

Comfort
I indstillingen **Comfort** er chassisindstillingen tilpasset således, at karrosseriet isoleres fra vejens ujævnheder og "flyder" over dem. Støddæmpningen er blødere, og karrosseriets bevægelser er små. Denne indstilling anbefales til langturskørsel og kørsel i glat føre.

Når tændingen slås fra, efter at bilen har kørt i **Comfort**, starter chassiset i denne funktion, når bilen startes igen.

Sport
I indstillingen **Sport** er styreresponsen hurtigere end i indstillingen **Comfort**. Dæmpningen er hårdere, og karosseriet følger vejbanen for at reducere krængningen ved hurtig kørsel i sving. Bilen opleves som mere sportslig.

Når tændingen slås fra, efter at bilen har kørt i **Sport**, indtager chassiset denne indstilling, når bilen startes igen.

[1] Ekstraudstyr på visse markeder,

Generelt[1]

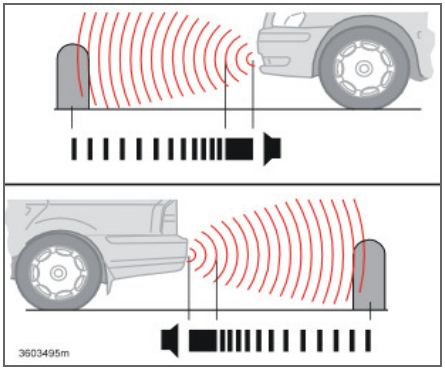

Parkeringshjælp foran og bagved.

Parkeringshjælpen er en funktion til hjælp ved parkering, idet et signal angiver afstanden til en eventuel genstand i måleområdet.

ADVARSEL

Parkeringshjælpen kan aldrig erstatte det ansvar, som føreren selv har ved parkering. Sensorerne har blinde vinkler, hvor genstande ikke kan opdages. Vær opmærksom på børn eller dyr, der befinder sig i nærheden af bilen.

[1] Alt efter marked kan parkeringshjælp enten være standard, ekstraudstyr eller tilbehør.

Varianter

Parkeringshjælp fås i to varianter:

- Kun bagved
- Både foran og bagved.

Funktion

Systemet aktiveres automatisk, når bilen startes, hvorved lampen i parkeringshjælpkontakten på kontaktpanelet tændes. Displayet viser teksten **PARK ASSIST ACTIVE**, hvis bakgearet vælges, eller hvis sensorerne foran registrerer en genstand.

Parkeringshjælpen er aktiv ved hastigheder under 15 km/t. Når hastigheden kommer under 10 km/t, aktiveres systemet igen.

Desto nærmere bilen kommer til genstanden foran/bagved, desto tættere bliver lydsignalerne. Anden lyd fra lydanlægget dæmpes automatisk ved høj lydstyrke.

Ved en afstand på ca. 30 cm er tonen konstant. Hvis der er en forhindring tættere på bagved eller foran bilen, skifter tonen mellem venstre og højre højttaler.

Parkeringshjælp bagved

Måleområdet lige bag bilen er ca. 1,5 m. Parkeringshjælpen bagtil aktiveres, når bakgearet trækkes. Lydsignalet kommer fra de bageste højttalere.

Ved bakning med f.eks. anhænger eller cykelholder på trækkrogen skal systemet frakobles. Ellers vil sensorerne reagere på anhængeren eller cykelholderen.

Parkeringshjælpen bagtil slukkes automatisk ved kørsel med anhænger, hvis der anvendes originalt Volvo-anhængerkabel.

Parkeringshjælp foran

Måleområdet lige foran bilen er ca. 0,8 m. Lydsignalerne kommer fra den forreste højttaler.

Parkeringshjælp foran kan ikke kombineres med ekstra lys, da sensorerne vil reagere på ekstralyset.

Parkeringshjælp

Visning af fejl i systemet

Hvis et gult advarselssymbol lyser, og displayet viser **PARK ASSIST SERVICE PÅKRÆVET**, fungerer parkeringshjælpen ikke.

Vigtigt

Under visse omstændigheder kan parkeringshjælpsystemet give falske advarselssignaler på grund af eksterne lydkilder, der afgiver de samme ultralydfrekvenser som systemet.

Eksempler herpå er bl.a. horn, våde dæk på asfalt, trykluftbremser, udstødnings støj fra motorcykler, mv.

Akttivering/deaktivering

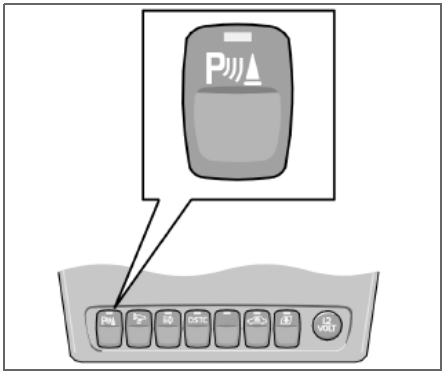

Kn appens placering i rækken kan variere.

Parkeringshjælpen kan slås fra med knappen på kontaktpanelet, hvorefter lampen i kontakten slukkes. Parkeringshjælpen aktiveres igen med kontakten, hvorefter lampen tændes.

Rengøring af sensorer

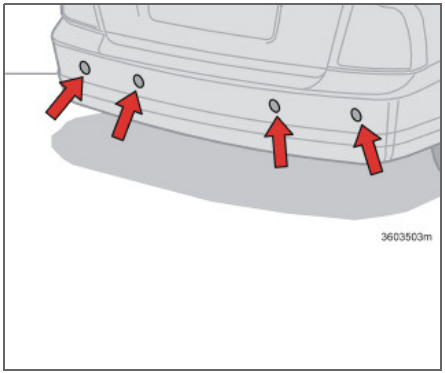

Parkeringshjælp-sensorer

For at sensorerne skal fungere rigtigt, skal de rengøres jævnligt med vand og bilshampoo.

OBS

Snavs, is og sne på sensorerne kan give anledning til falske advarselssignaler.

Bilen må ikke bugseres i gang

Hvis en bil med manuel gearkasse trækkes i gang, kan der opstå skader på katalysatoren. En bil med automatgearkasse kan ikke trækkes i gang. Hvis batteriet er afladet, skal du anvende et hjælpestartbatteri.

Hvis bilen skal bugseres

- Lås ratlåsen op, så bilen kan styres.
- Iagttag den højest tilladte hastighed i henhold til færdselsloven.
- Husk, at fodbremsen og servostyringen ikke fungerer, når motoren er slukket. Du skal træde ca. fem gange hårdere på bremsepedalen, og styretøjet går betydeligt tungere end normalt.
- Kør jævnt.
- Hold bugserlinen stram, så du undgår unødvendige ryk.

Automatgearkasser

- Gearvælgeren skal stå i stilling **N**.
- Højeste tilladte hastighed ved bugsering af bil med automatgearkasse er 80 km/t.
- Længst tilladte strækning: 80 km.
- Motoren kan ikke bugseres i gang. Se næste side for " Starthjælp ".

Bugseringsøje bagpå

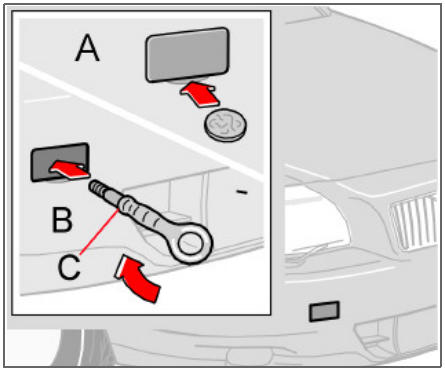

Bugseringsøje, for.

Bugseringsøjerne finder du i værktøjsposen i bagagerummet. Ved bugsering skal du selv skrue bugseringsøjerne fast. Udtag og dæksel til bugseringsøjerne er placeret i højre side af hver kofanger.

Montering af bugseringsøje

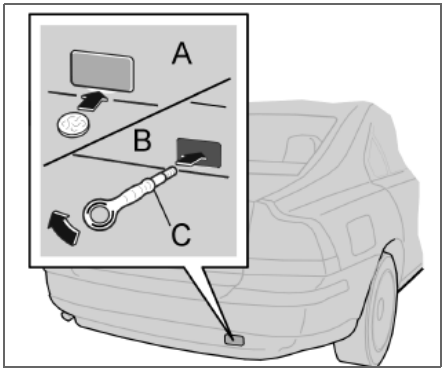

Bugseringsøje, bag.

– Løsn dækslet[1] (A) ved forsigtigt at dreje f.eks. en mønt i rillen.
– Skru bugseringsøjet (B) godt fast helt til flangen (C). Hertil kan hjulnøglen benyttes.

Efter brug skal du skrue bugseringsøjet ud og montere dækslet igen.

For at kunne skrue bugseringsøjet fast bagpå skal en plastskrue i konsollen til det bageste bugseröje først løsnes. Brug værktøjssættets hjulnøgle til at skrue plastskruen ud. Skru den på plads igen efter brug.

[1] Åbningen i soltaget kan variere.

Bugsering og bjergning

OBS

Hvis bilen har en trækkrog monteret, kan bugseringsøjet ikke skrues fast bagpå. I givet fald skal bugsertovet fastgøres i trækkrogen. Det er derfor tilrådeligt altid at have en delelig trækkrog i bilen.

Bjergning

Bugseringsøjerne må kun anvendes ved bugsering på vej, ikke ved bjergning, efter at du er kørt i grøften eller lignende. Ved bjergning skal der tilkaldes professionel hjælp.

Start ved hjælp af et startbatteri

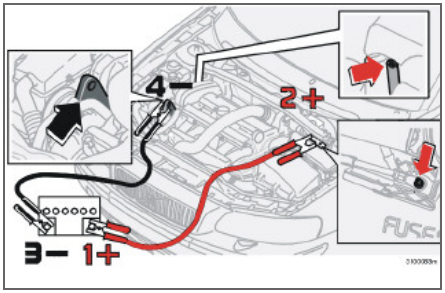

Hvis batteriet af en eller anden grund er afladet, kan du få motoren i gang ved at " låne " strøm fra et løst batteri eller fra en anden bils batteri. Kontrollér altid, at klemmerne sidder godt fast, så der ikke opstår gnister under startforsøget.

For at undgå eksplosionsrisiko anbefales det at gøre følgende:

- Drej startnøglen til **0**.
- Kontrollér, at startbatteriet har en spænding på 12 V.
- Hvis hjælpestartbatteriet sidder i en anden bil: Stands motoren på denne bil, og sørg for, at bilerne ikke kommer i berøring med hinanden.
- Monter det røde kabel mellem hjælpebatteriets pluspol (1+) og den røde tilslutning i bilens motorrum (2+). Klemmen skal fastgøres ved kontaktpunktet, som er placeret under et lille sort dæksel med et plustegn på. Dækslet er placeret ved siden af sikringsboksens låg.
- Tilslut den ene klemme på det sorte kabel til startbatteriets minuspol (3–).
- Tilslut den anden klemme på det sorte kabel til bilens løfteøje (4–).
- Start motoren på "hjælpebilen". Lad motoren arbejde i nogle minutter i højere tomgang end normalt, 1500 omdr./min.
- Start motoren på bilen med det afladede batteri.
- Fjern kablerne i omvendt rækkefølge.

OBS

Rør ikke ved tilslutningerne under startforsøget (risiko for gnistdannelse).

ADVARSEL

Batteriet kan udvikle knaldgas, som er meget eksplosiv. En gnist, der kan opstå hvis startkablerne påsættes forkert, er nok til at få batterierne til at eksplodere.

Batteriet indeholder svovlsyre, som kan fremkalde alvorlige ætseskader. Skyl med rigelige mængder vand, hvis svovlsyren kommer i kontakt med øjne, hud eller tøj. Kontakt straks læge, hvis der kommer syrestænk i øjnene.

Kørsel med anhænger

Generelt

Anhængertrækket på bilen skal være godkendt. Du kan få oplysninger om egnede trækanordninger hos din Volvo-forhandler.

- Læg lasten i anhængeren, så trykket på bilens trækanordning følger det angivne maksimale kugletryk.
- Øg dæktrykket svarende til trykket ved fuld last. Se dæktrykstabellen!
- Rengør trækanordningen regelmæssigt. Kom fedt på kuglen[1] og alle bevægelige dele, så unødvendigt slid undgås.
- Kør ikke med tung anhænger, når bilen er helt ny! Vent, indtil den har kørt mindst 1000 km.
- På lange og stejle nedadgående bakker belastes bilens bremser meget hårdere end normalt. Skift til et lavere gear, og tilpas hastigheden.
- Hvis bilen køres med hård belastning i varmt vejr, kan motoren og gearkassen blive overophedet. Ved overophedning går temperaturmåleren i kombinationsinstrumentet ind i det røde felt. Stands og lad motoren gå i tomgang i nolge minutter.
- Ved overophedning afbrydes bilens aircondition evt. midlertidigt.
- Ved overophedning reagerer gearkassen via en indbygget beskyttelsesfunktion. Se meddelelsen på displayet.
- Motoren belastes hårdere end normalt ved kørsel med anhænger.
- Af sikkerhedshensyn bør man ikke køre hurtigere end 80 km/t, også selvom lovgivningen i visse lande tillader højere hastigheder.
- Ved parkering med anhænger skal parkeringsbremsen først trækkes. Sæt derefter gearvælgeren i **P** (automatgearkasse), henholdsvis vælg et gear (manuel gearkasse). Ved parkering på en stejl skråning, skal der anbringes stopklodser under hjulene.
- Undgå at køre med anhængervægte på over 1200 kg på stigninger på over 12 %. På stigninger på over 15 % bør der ikke køres med anhænger.

[1] Gælder ikke ved anvendelse af anhængertræk med svingningsdæmpere.

Anhængervægte

De tilladte anhængervægte fremgår af side 250.

OBS

De angivne højeste tilladte anhængervægte er dem, som Volvo tillader. Nationale bestemmelser kan begrænse anhængervægten og hastigheden yderligere. Trækkrogene kan være certificeret til en højere trækvægt, end den bilen må trække.

ADVARSEL

Anbefalingerne for anhængervægt skal følges, da køretøjerne ellers bliver vanskelige at styre ved undvigemanøvrer og opbremsninger.

Kørsel med anhænger – automatgear

- Når du parkerer bilen i bakket terræn, skal du trække håndbremsen, før du sætter gearvælgeren i stilling **P**. Når du sætter i gang op ad bakke, skal du først skifte til kørestilling og derefter frigøre håndbremsen.
- Vælg en passende lavgearstilling når du kører i stærkt kuperet område, eller hvis du kører langsomt. På den måde forhindrer du, at gearkassen skifter opad, hvis du kører med automatgearkasse. Derved bliver gearkasseolien ikke så varm.
- Hvis din bil er udstyret med Geartronic, skal du ikke køre i et højere gear, end motoren kan klare. Det er ikke altid økonomisk at køre i højt gear.

OBS

En del modeller skal have en oliekøler til automatgearkassen ved kørsel med anhænger. Kontroller derfor med nærmeste Volvo-forhandler, hvad der gælder netop din bil, hvis trækkrog eftermonteres.

Niveauregulering

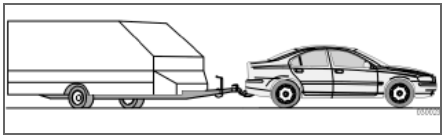

Hvis din bil er udstyret med automatisk niveauregulering, har bagvognen under kørsel altid den rigtige højde uanset last. Når bilen står stille, sænkes bagvognen, hvilket er helt normalt. Ved start med last pumpes niveauet op efter en vis kørselsstrækning.

Trækanordning

Trækkroge

Trækkuglen skal med jævne mellemrum rengøres og smøres med fedt. Når der anvendes koblingshoved med svingningsdæmper, behøver trækkuglen ikke at blive smurt.

Hvis der påmonteres en delelig trækkrog, skal monteringsanvisningen for montering af kugledelen følges nøje - se side 136.

ADVARSEL

Vær omhyggelig med at fastgøre anhængerens sikkerhedwire på det dertil beregnede sted.

ADVARSEL

Hvis bilen er udstyret med Volvos delelige trækkrog:

Følg nøje monteringsanvisningen for kugledelen.

Kugledelen skal være låst med nøgle, inden man begynder at køre.

Kontrollér, at indikatoren viser grønt.

OBS

Efter brug skal kugledelen altid tages af og opbevares i bagagerummet.

Anhængerkabel

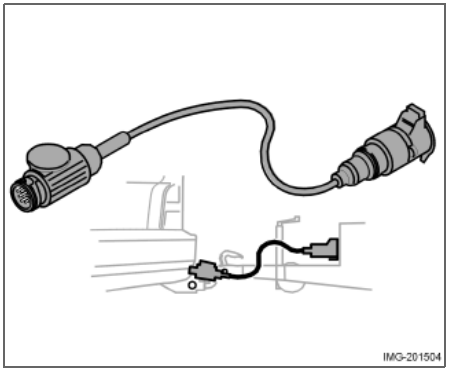

Hvis bilens trækanordning har en 13-polet kontakt, og anhængeren har en 7-polet kontakt, skal der bruges en adapter. Anvend et adapterkabel, der er godkendt af Volvo. Kontroller, at kablet ikke slæber langs jorden.

Specifikationer

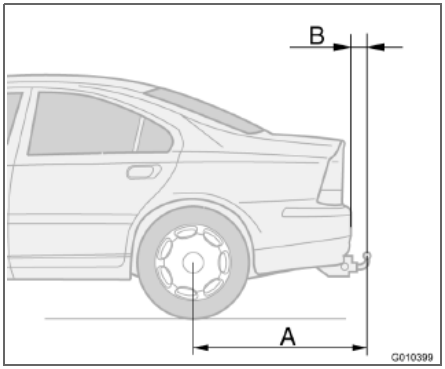

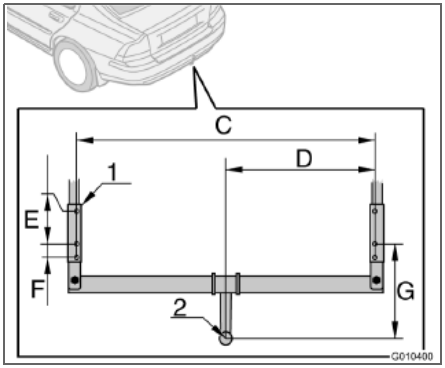

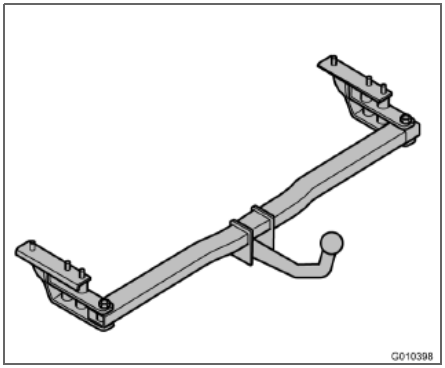

Mål for befæstelsespunkter (mm)

	A	B	C	D	E	F	G
Fast træk standard	1058	83	1083	542	122	50	305
Fast træk med Nivomat		91					
Deleligt træk standard	1069	94					316
Deleligt træk med Nivomat		100					
1	Sidevange						
2	Kuglens centrum						

Delelig trækkrog

Montering af kugledel

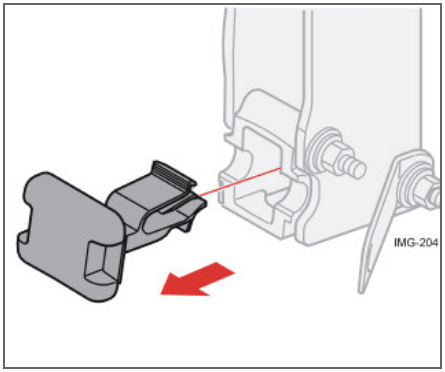

– Tag beskyttelsesproppen ud.

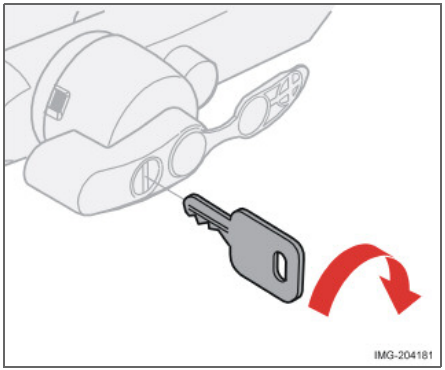

– Kontrollér, at mekanismen er låst op ved at dreje nøglen højre om.

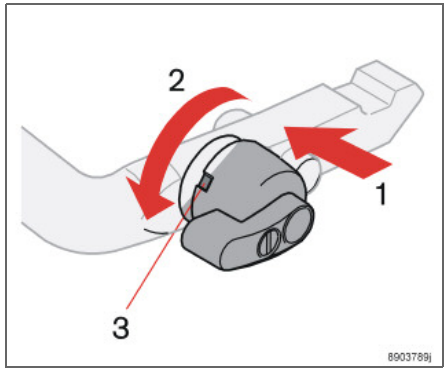

– Kontrollér, at indikatoren (3) viser rødt. Hvis ikke, trykkes låsegrebet ind (1) og drejes venstre om (2), indtil der høres et klik.

Delelig trækkrog

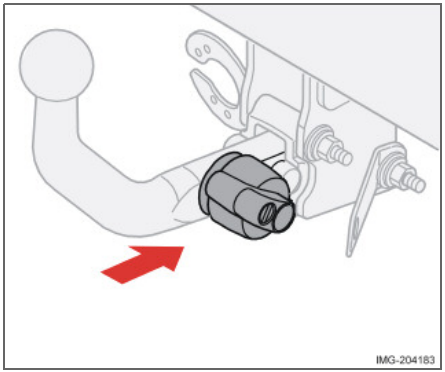

– Sæt kugledelen i, og skub den ind, indtil der høres et klik.

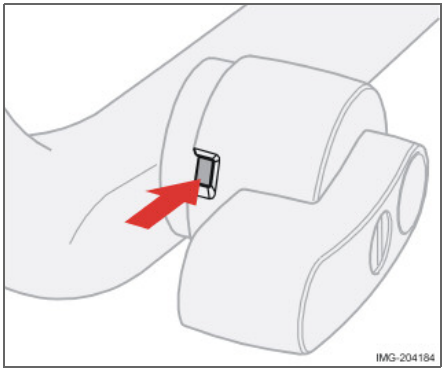

– Kontrollér, at indikatoren viser grønt.

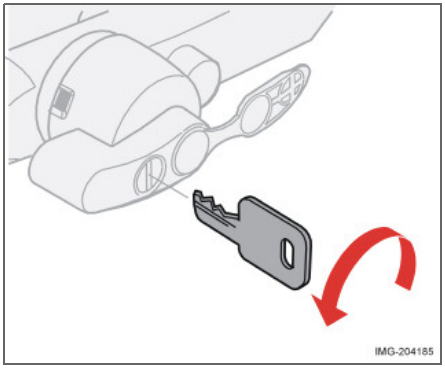

– Drej nøglen venstre om til låst stilling, og tag den ud.

Delelig trækkrog

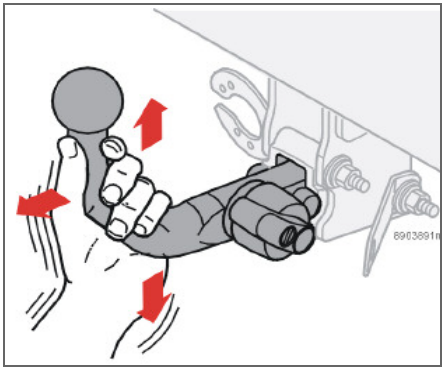

OBS

Kontrollér, at kugledelen sidder fast, ved at rykke den opad, nedad og bagud. Hvis den ikke sidder rigtigt, skal den tages af og påsættes igen som tidligere beskrevet.

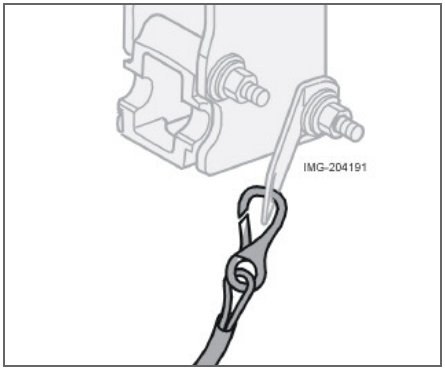

OBS

Anhængerens sikkerhedswire skal fastgøres i fastgøringspunktet på trækanordningen.

Afmontering af kugledel

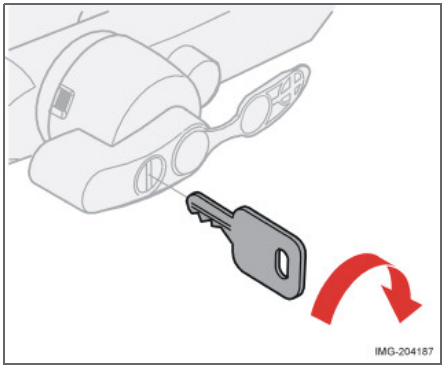

– Sæt nøglen i, og drej den højre om til oplåst stilling.

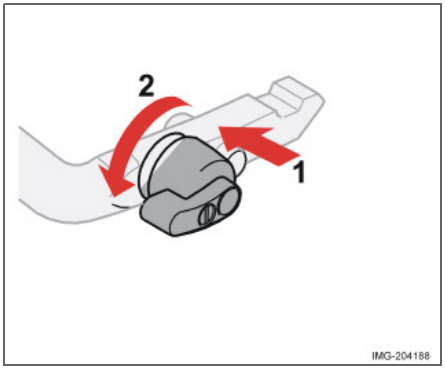

– Tryk låsegrebet (1) ind, og drej det venstre om (2), indtil der lyder et klik.

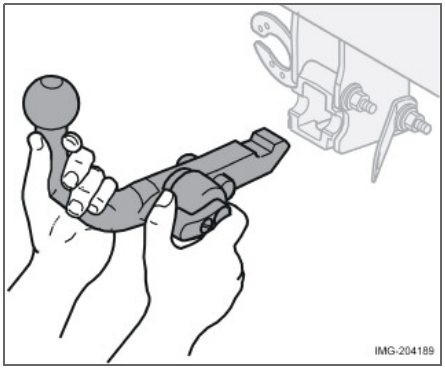

– Drej låsegrebet helt ned, indtil det standser. Hold det nede, samtidig med at kugledelen trækkes bagud og opad.

Delelig trækkrog

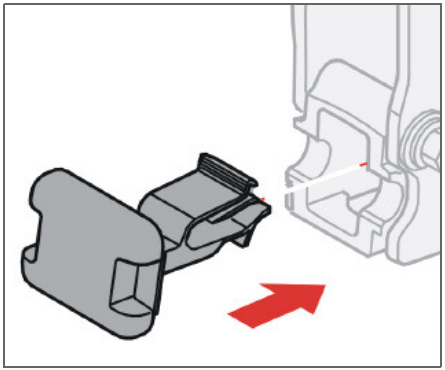

– Skub beskyttelsesproppen ind.

Generelt

Lastkapaciteten påvirkes af ekstra tilbehør monteret på bilen, f.eks. trækkrog, tagbagagebærer, tagboks, passagerernes samlede vægt osv. samt kugletrykket. Lastkapaciteten reduceres med antallet af passagerer og deres vægt. Nærmere oplysninger om tilladt vægt fremgår af side 250.

ADVARSEL

Bilens køreegenskaber ændres, alt efter hvor tungt lastet den er, og hvor lasten er placeret.

Anvendelse af tagbagagebærer (ekstraudstyr)

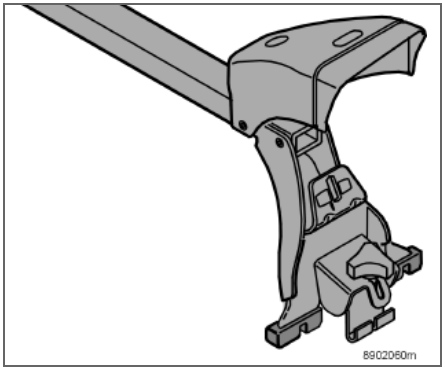

For at undgå skader på din bil og for at få den bedste sikkerhed ved kørsel, anbefaler vi, at du kun anvender de tagbagagebærer, som Volvo har udviklet til netop din bil.

- Kontrollér jævnligt, at tagbagagebæreren og lasten sidder ordentligt fast. Bind lasten godt fast med fastsurringsbånd.
- Fordel lasten jævnt på tagbagagebæreren. Last ikke skævt. Læg det tungeste nederst.
- Husk, at bilens tyngdepunkt og køreegenskaber forandres, når der er last på taget.
- Bilens luftmodstand og dermed brændstofforbrug øges med lastens størrelse.
- Kør jævnt. Undgå kraftig acceleration, hårde opbremsninger og hård kurvekørsel.
- Afmontér tagbagagebæreren, når den ikke anvendes. Det mindsker luftmodstanden og dermed også brændstofforbruget.

ADVARSEL

Der må højst anbringes 100 kg på taget iberegnet tagbagagebærer og eventuel tagboks.

Med last på taget ændres bilens tyngdepunkt og køreegenskaber.

Last på taget

Montering af tagbagagebæreren

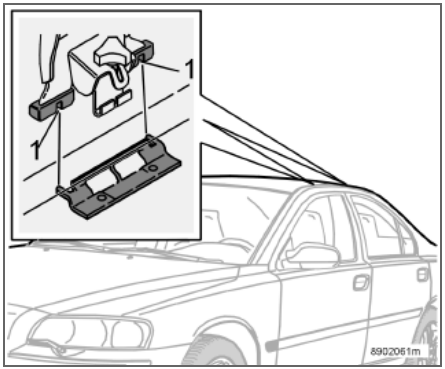

– Kontrollér, at tagbagagebæreren monteres i den rigtige retning (se markeringen på mærkaten under dækslet).
– Pas styrehullerne (1) ind over styretappene.
– Sænk forsigtigt den anden sides fastgøring mod taget.
– Skru skruen lidt op.
– Tryk skruen mod tagfastgøringen, og hægt krogen fast i fastgøringen under taglisten.
– Skru tagbagagebæreren fast.
– Pas de øvrige fastgøringers styrehuller ind over tapperne.
– Skru tagbagagebæreren fast.
– Kontrollér, at krogen sidder ordentligt fast i tagfastgøringen.
– Skru skruerne fast skiftevis, indtil de får ordentligt fat.
– Slå hætten på tagbagagebæreren ned.
– Kontrollér, at tagbagagebæreren sidder ordentligt fast.

OBS

Kontrollér regelmæssigt, at skruerne er spændt korrekt.

Den rette lyskegle for højre- eller venstrekørsel

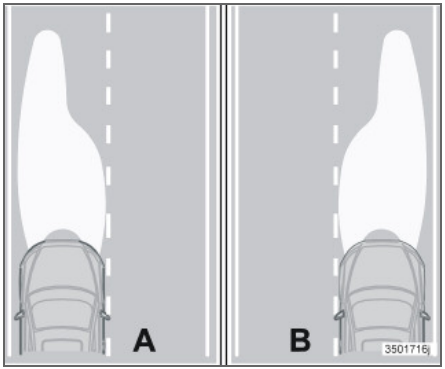

A. Lyskegle til venstrekørsel.
B. Lyskegle til højrekørsel.

For ikke at blænde modkørende trafik kan forlygtens lyskegle ændres ved at tildække en del af forlygterne. Lyskeglen bliver mindre.

Tildækning af forlygter

Tegn skabelonerne af, og overfør mønstret til et selvklæbende, vandfast materiale, f.eks. ugennemsigtigt tape eller lignende.

Tildækningen anbringes med udgangspunkt fra prikken (5) på forlygteglasset. Referencemålene (X) er anbragt for at beregne afstanden fra prikken (5) til hjørnet af tildækningen, som er markeret med en pil.

Skabelonerne, som findes på næste side, kontrolmåles efter afbildningen, så referencemålene stemmer og dækker en tilstrækkelig del af lyskeglen.

Vedr. tilpasning af lyskegle for Active Bi-Xenon Lights ABL, se side 50.

Tilpasning af lyskegle

Halogen-lygter

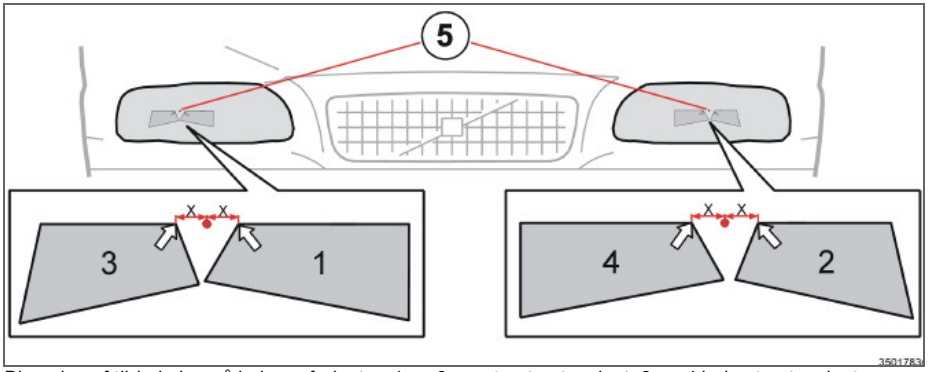

Placering af tildækning på halogenforlygter, 1 og 2 venstrestyret variant, 3 og 4 højrestyret variant

Venstrestyret variant

Aftegn skabelonerne 1 og 2, og kontrolmål dem for at sikre, at målene er de rette. Overfør skabelonerne til et selvklæbende materiale, og klip dem ud.

Referencemål

Skabelon 1. (3) = 70 mm, (4) = 40 mm

Afstand til prikken på forlygteglasset:
(5) = 13 mm.

Skabelon 2. (6) = 55 mm, (7) = 40 mm
Afstand til prikken på forlygteglasset:
(8) = 18 mm.

Højrestyret variant

Aftegn skabelonerne 3 og 4, og kontrolmål dem for at sikre, at målene er de rette. Overfør skabelonerne til et selvklæbende materiale, og klip dem ud.

Referencemål

Skabelon 3. (1) = 55 mm, (2) = 41 mm

Afstand til prikken på forlygteglasset:
(5) = 17 mm.

Skabelon 4. (6) = 70 mm, (7) = 39 mm

Afstand til prikken på forlygteglasset:
(8) = 14 mm.

Tilpasning af lyskegle

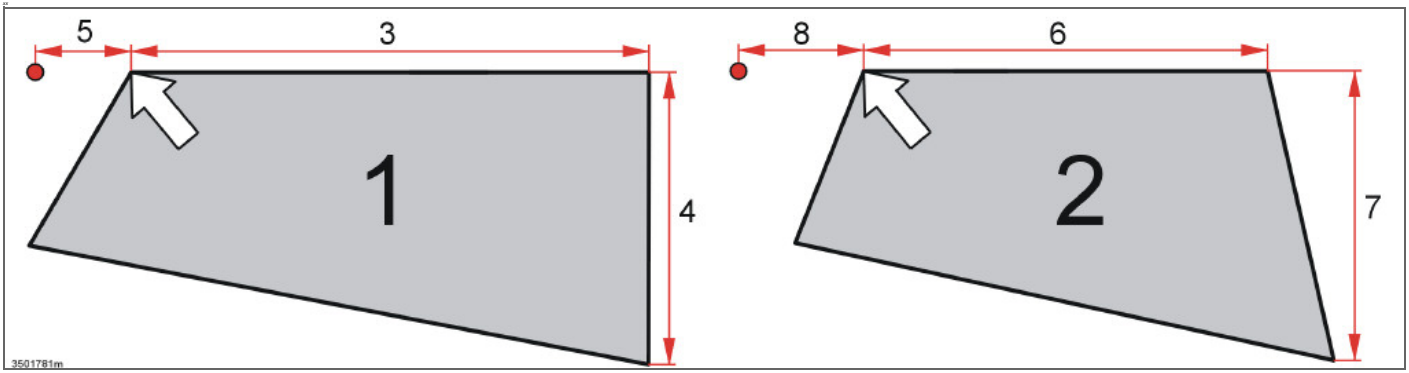

Tildækningsskabeloner til halogenforlygter, model med venstrestyring

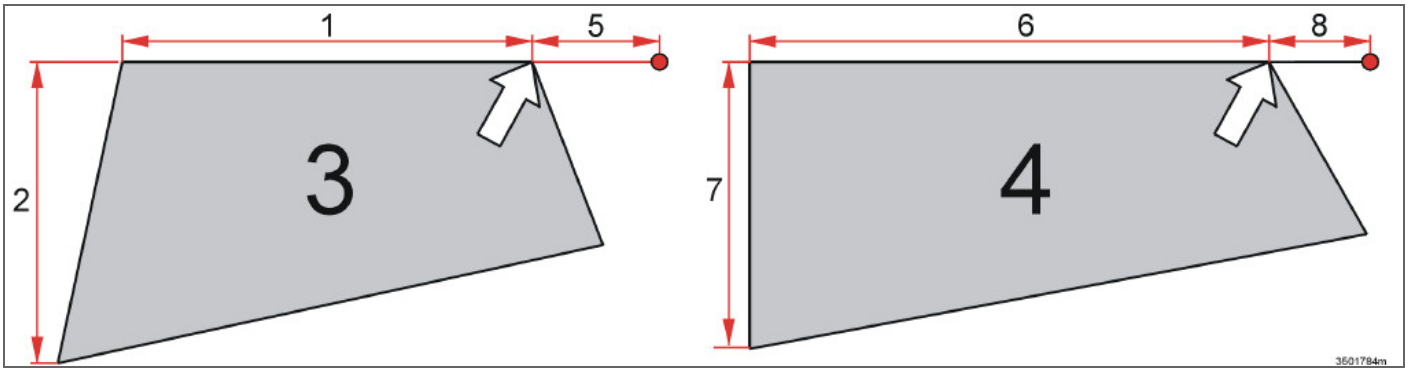

Tildækningsskabeloner til halogenforlygter, model med højrestyring

Tilpasning af lyskegle

Bi-Xenon-lygter

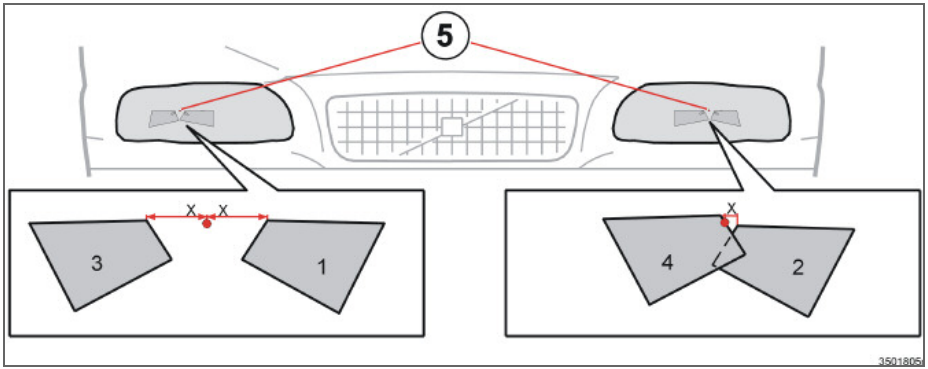

Placering af tildækning på Bi-Xenon-forlygter, 1 og 2 venstrestyret variant, 3 og 4 højrestyret variant

Venstrestyret variant

Aftegn skabelonerne 1 og 2, og kontrolmål dem for at sikre, at målene er de rette. Overfør skabelonerne til et selvklæbende materiale, og klip dem ud.

Referencemål

Skabelon 1. (3) = 56 mm, (4) = 43 mm

Afstand til prikken på forlygteglasset:
(5) = 29 mm.

Skabelon 2. (6) = 56 mm, (7) = 42 mm

Afstand til prikken på forlygteglasset:
(8) = 6 mm.

Højrestyret variant

Aftegn skabelonerne 3 og 4, og kontrolmål dem for at sikre, at målene er de rette. Overfør skabelonerne til et selvklæbende materiale, og klip dem ud.

Referencemål

Skabelon 3. (1) = 56 mm, (2) = 42 mm

Afstand til prikken på forlygteglasset:
(5) = 29 mm.

Skabelon 4. (6) = 56 mm, (7) = 41 mm

Afstand til prikken på forlygteglasset:
(8) = 0 mm.

Tilpasning af lyskegle

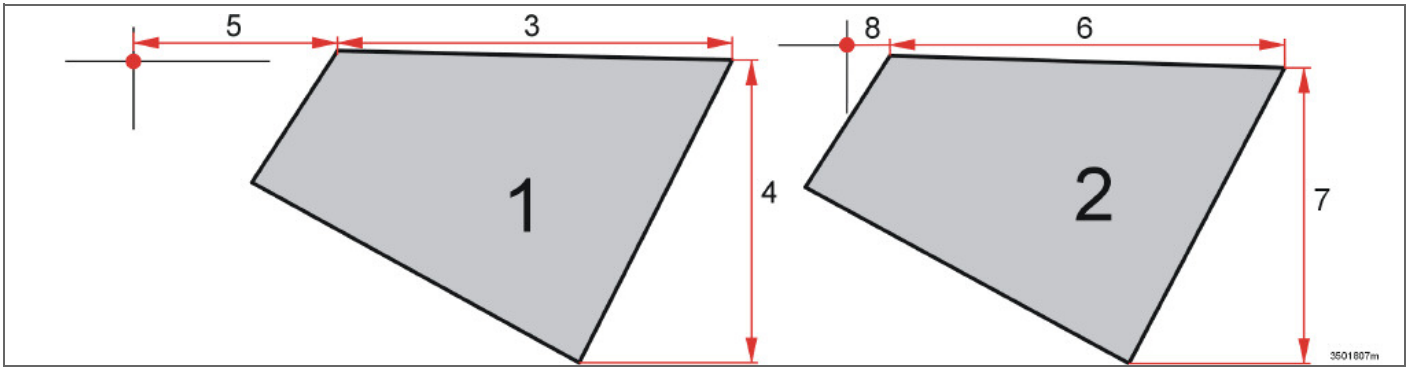

Tildækningsskabeloner til bi-xenon-forlygter, model med venstrestyring

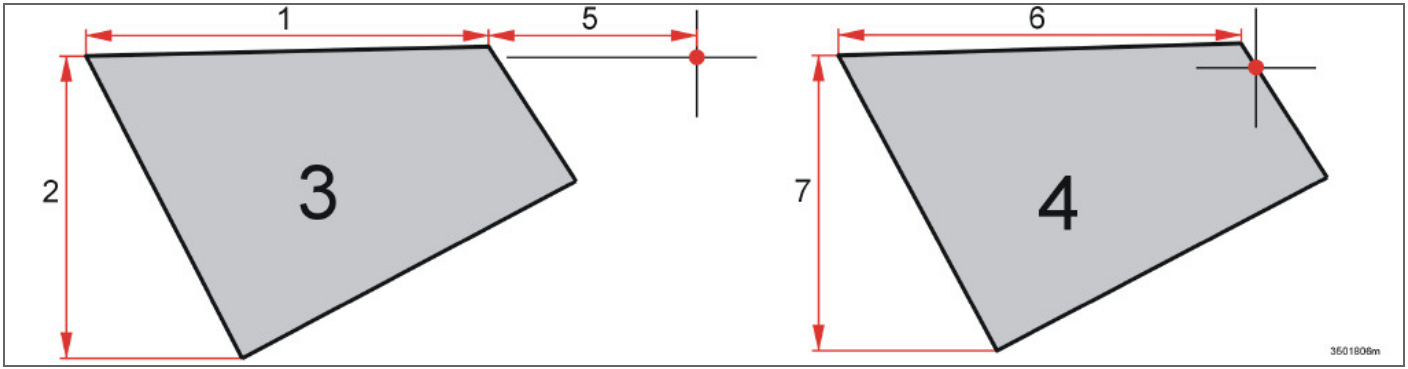

Tildækningsskabeloner til bi-xenon-forlygter, model med højrestyring

BLIS (Blind Spot Information System) – ekstraudstyr

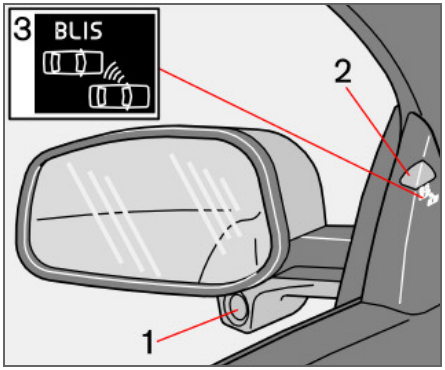

1 – BLIS-kamera, 2 – Indikeringslampe, 3 – BLIS-symbol

BLIS er et informationssystem, der angiver, om der er et køretøj, der bevæger sig i samme retning som ens eget køretøj, i den såkaldte blinde vinkel.

ADVARSEL

Systemet er et supplement til, ikke en erstatning for, de eksisterende sidespejle. Det kan aldrig erstatte førerens opmærksomhed og ansvar. Ansvaret for at skifte vejbane på en sikker måde påhviler fortsat føreren.

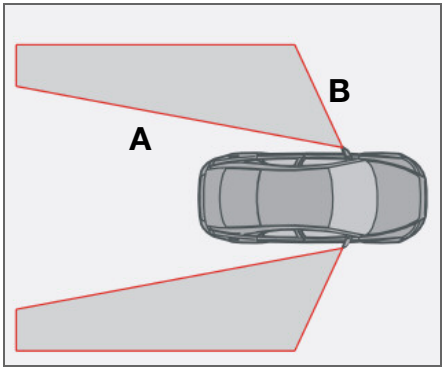

"Blinde vinkler ", som BLIS informerer om Afstand A = ca. 9,5 m Afstand B = ca. 3 m

Systemet er således konstrueret, at det fungerer optimalt under kørsel i tæt trafik på flersporede veje.

BLIS er baseret på digitalkamerateknik. Kameraerne (1) er placeret under sidespejlene.

Når et kamera har opdaget et køretøj i zonen for den blinde vinkel, tændes en indikeringslampe på panelet på døren (2). Lampen lyser konstant for at gøre føreren opmærksom på, at der befinder sig et køretøj i den døde vinkel.

OBS

Lampen tændes på den side af bilen, hvor systemet har opdaget køretøjet. Hvis bilen overhales på begge sider på samme tid, tændes begge lamper.

BLIS har også en indbygget funktion, der advarer føreren, hvis der opstår en fejl i systemet. Hvis f.eks. kameraerne er blokeret, blinker BLIS-kontrollampen, og der vises en meddelelse på instrumentpanelets display (se tabellen på side 151). I givet fald skal linserne kontrolleres og rengøres. Om nødvendigt, kan systemet midlertidigt slås fra ved at trykke på BLIS-knappen (se side 151).

Vigtigt

Reparation af BLIS-systemets komponenter må kun udføres af et autoriseret Volvo-værksted.

BLIS (Blind Spot Information System) – ekstraudstyr

Hvornår fungerer BLIS

Systemet fungerer, når man kører med en hastighed på over 10 km/t.

Under overhaling af et andet køretøj
Systemet reagerer, når man overhaler et andet køretøj med en hastighed, der er op til 10 km/t højere end det andet køretøjs.

Når man overhales af et andet køretøj
Systemet reagerer, når man overhales af et andet køretøj, der kører op til 70 km/t hurtigere end en selv.

ADVARSEL

BLIS fungerer ikke i skarpe sving.

BLIS fungerer ikke under bakning.

En bred anhænger tilkoblet bilen kan skjule andre køretøjer i tilstødende vejbaner, hvilket kan medføre, at eventuelle køretøjer i dette skyggeområde ikke kan ses af BLIS.

Systemets funktion i dagslys og mørke

Dagslys
I dagslys reagerer systemet på eventuelle andre bilers **form**. Systemet er indrettet til at opdage motorkøretøjer, herunder biler, lastbiler, busser og motorcykler.

Mørke
I mørke reagerer systemet på eventuelle andre bilers **lygter**. Hvis lygterne ikke er tændt, kan systemet ikke se køretøjet. Dette bevirker f.eks., at systemet ikke reagerer på en anhænger uden forlygter, der trækkes af en person- eller lastbil.

ADVARSEL

Systemet reagerer ikke på cykler og knallerter.

BLIS-kameraernes funktion kan forstyrres af stærkt lys og under kørsel i mørke, når der ikke er nogen lyskilder (såsom vejbelysning eller andre køretøjer). I givet fald kan kameraerne fortolke manglen på lys, som om de er blevet blokeret.

I begge tilfælde vises en meddelelse på displayet.

Ved kørsel under sådanne forhold kan systemets funktion midlertidigt forringes (se næste side).

Når tekstmeddelelsen slukkes, genoptager systemet sin fulde funktion.

BLIS-kameraerne har samme begrænsninger som det menneskelige øje, dvs. de "ser" ikke så godt under kraftigt snefald, i tæt tåge osv.

Rengøring

For at kunne fungere optimalt skal BLIS-kameraerne være rene. Linserne kan rengøres med en blød klud eller fugtig svamp. De skal rengøres med forsigtighed for ikke at komme til at ridse dem.

Vigtigt

Linserne er elektrisk opvarmede for at smelte is og sne. Børst om nødvendigt linserne fri for sne.

BLIS (Blind Spot Information System) – ekstraudstyr

Aktivering/deaktivering af BLIS

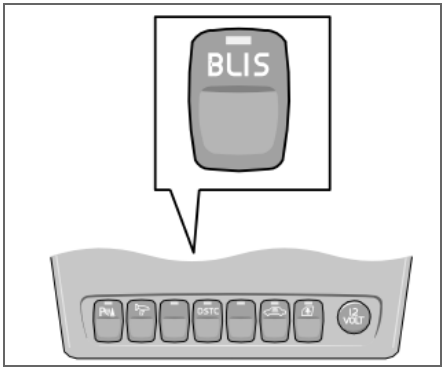

- BLIS er altid aktiveret, når tændingen sættes til. Kontrollamperne på dørpanelerne blinker tre gange, når tændingen sættes til.
- Systemet kan slås fra ved at trykke på **BLIS**-knappen på kontaktpanelet i midterkonsollen (se ovenstående illustration). Lampen i knappen slukkes, når systemet slås fra, ligesom der vises en tekstmeddelelse på instrumentpanelets display.
- BLIS kan slås til igen ved at trykke på knappen. Derefter lyser lampen i knappen, der vises en ny tekstmeddelelse på displayet, og kontrollamperne på dørpanelerne blinker tre gange. Tekstmeddelelsen fjernes ved at trykke på **READ**-knappen (se side 45).

Systemmeddelelser for BLIS

Betydning	Tekst på displayet
BLIS-system slået til	BLINDVINKELINFO. SYSTEM TIL
BLIS ikke i funktion	BLINDVIN-KELSYST. SERVICE PÅKRÆVET
Højre kamera blokeret	BLINDVIN-KELSYST. R-KAMERA BLOK.
Venstre kamera blokeret	BLINDVIN-KELSYST. L-KAMERA BLOK.
Begge kameraer blokeret	BLINDVIN-KELSYST. KAMERAER BLOK.
BLIS- kameraet forstyrres f.eks. af tåge eller direkte, stærkt sollys. Kameraet genindstilles af sig selv, når omstændighederne atter er normale.	BLINDVIN-KELSYST. NEDSAT FUNKTION
BLIS-system slået fra	BLINDVINKELINFO. SYSTEM FRA

BLIS (Blind Spot Information System) – ekstraudstyr

Ovenstående meddelelser vises kun, hvis tændingsnøglen står i stilling **II** (eller hvis motoren er i gang), og BLIS er aktivt (dvs., hvis føreren ikke har slået systemet fra).

Begrænsninger

I visse situationer kan BLIS-lampen lyse, til trods for at der ikke er noget køretøj i den blinde vinkel.

OBS

Hvis BLIS-kontrollampen i enkelte tilfælde lyser, til trods for at der ikke er noget køretøj i den blinde vinkel, betyder det ikke, at der er en fejl i systemet.

I tilfælde af fejl i BLIS-systemet vises teksten **BLINDVINKELSYST. SERVICE PÅKRÆVET** på displayet.

Her er nogle eksempler på situationer, hvor BLIS-lampen muligvis lyser, selvom der ikke er noget køretøj i den blinde vinkel.

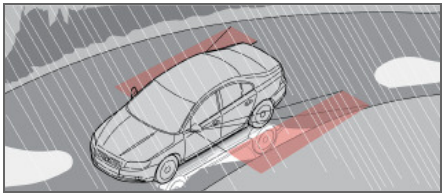

Refleksion fra blank, våd vejbane

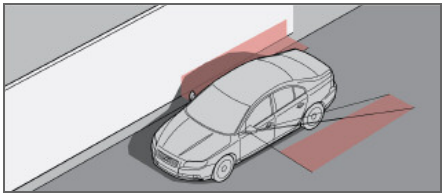

Egen skygge på stor, lys flade, f.eks. en lydbarriere eller vejbelægning af beton

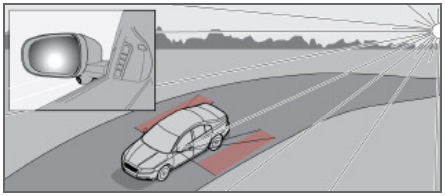

Lav sol i kameraet

Generelt 156
Tryk i dæk 159
Advarselstrekant og reservehjul 161
Dæktryksovervågning (ekstraudstyr) 163
Skift af hjul 165
Midlertidig dæklapning 167

HJUL OG DÆK

07

Generelt

Køreegenskaber og dæk

Dækkene har stor betydning for bilens køreegenskaber. Dæktype, dimensioner, dæktryk og hastighedsklasse er vigtige for bilens adfærd.

Ved dækskifte skal der anvendes samme type og mål og helst også samme fabrikat på alle fire hjul. Følg det anbefalede dæktryk, der er angivet på dæktrykmærkaten, hvis placering fremgår af side 159.

Dimensionsmærkning

Alle bildæk har en mærkning med angivelse af dimensioner. Eksempel på mærkning: 205/55R16 91 W.

205	Sektionsbredde (mm)
55	Forholdet mellem sektionshøjde og bredde (%)
R	Radialdæk
16	Fælgdiameter i eng. tommer (")
91	Kodecifre for maks. tilladt dækbelastning, i dette tilfælde 615 kg
W	Kodebetegnelse for maks. tilladt hastighed (i dette tilfælde 270 km/t).

Hastighedsklasser

Bilen er helbilsggodkendt, hvilket vil sige, at dækkenes dimensioner og hastighedsklasser ikke må afvige fra dem, der angives på bilens registreringsattest. Den eneste undtagelse herfra er vinterdæk (både med og uden pigge). Hvis der bruges sådanne dæk, må bilen ikke køre hurtigere, end dækkene er klassificeret til (f.eks. må klasse Q højst køre med 160 km/t).

Husk, at det er underlagets beskaffenhed, der er afgørende for, hvor hurtigt bilen kan køres, ikke dækkenes hastighedsklasse.

Bemærk, at det er den maksimalt tilladte hastighed, der angives.

Q	160 km/t (forekommer kun på vinterdæk)
T	190 km/t
H	210 km/t
V	240 km/t
W	270 km/t
Y	300 km/t

Nye dæk

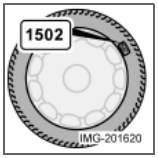

Dæk er en forgængelig vare. Efter nogle år begynder de at hærde, og samtidig forringes friktionsegenskaberne lidt efter lidt. Forsøg derfor at få så friske dæk som muligt ved skift. Dette er særlig vigtigt for vinterdæk. Produktionsuge og -år, dækkets DOT-mærkning (Department of Transportation), angives med fire cifre, f. eks. 1502. Dækket på billedet er således produceret i uge 15, år 2002.

Dækkenes alder

Alle dæk, der er mere end 6 år gamle, bør kontrolleres af en fagkyndig, selvom de forekommer at være ubeskadigede. Årsagen hertil er den, at dæk ældes og nedbrydes, selvom de sjældent eller aldrig er i brug. Deres funktion kan derfor forringes, fordi de materialer, der indgår i dækkene, er nedbrudt, og dækkene bør derfor ikke anvendes. Dette gælder også reservedæk, vinterdæk og dæk, der gemmes til fremtidig brug. Som eksempler på ydre tegn, der viser, at dækket er uegnet til at bruges, er revner eller misfarvning.

Et dæks alder kan konstateres ved hjælp af DOT-mærkningen. Se ovenstående billede.

Mere jævn slitage og vedligeholdelse

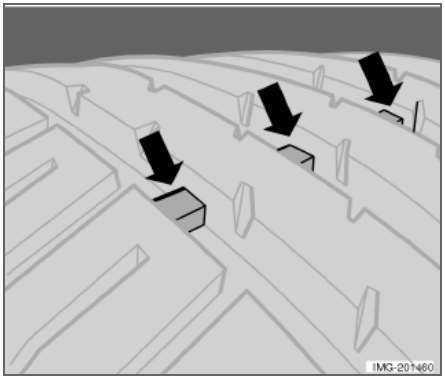

Det rette dæktryk giver mere jævn slitage, se side 160. For den bedste kørbarhed og mere jævn slitage på dækkene anbefales det regelmæssigt at ombytte for- og bagdækkene. Den første ombytning bør ske efter 5000 km og derefter med intervaller på 10000 km. Herved undgås forskelle i mønsterdybde. For at mindske risikoen for udskridning skal dækkene på baghjulene altid have størst mønsterdybde. I tilfælde af usikkerhed mht. mønsterdybden bedes man få dækkene kontrolleret af et autoriseret Volvo-værksted.

Hjul skal opbevares liggende eller hængende, ikke stående.

ADVARSEL

Et beskadiget dæk kan føre til tab af kontrol over bilen.

Dæk med slidindikatorer

Slidindikatorer er en smal forhøjning på tværs af slidbanen. På siden af dækket ses bogstaverne TWI (Tread Wear Indicator). Når dækkets mønster er så slidt, at der kun er 1,6 mm tilbage, kommer det på samme højde som slidindikatorerne. Man bør nu hurtigst muligt skifte til nye dæk. Husk, at dæk med en lille mønsterdybde har meget dårligt vejgreb i regn eller sne.

Vinterdæk

Volvo anbefaler vinterdæk med visse bestemte vinterdæksdimensioner. Disse er angivet på dæktrykmærkaten - dens placering fremgår af side 159. Dækdimensionerne afhænger af motorvarianten. Ved kørsel med vinterdæk skal disse altid være monteret på alle fire hjul.

OBS

Indhent råd hos en Volvo-forhandler om, hvilken fælg og dæktype, der egner sig bedst.

Pigdæk

Vinterdæk med pigge skal køres til ved 500–1000 km's blød og jævn kørsel, så piggene sætter sig rigtigt i dækkene. Dette giver dækkene og især piggene længere levetid.

OBS

Bestemmelserne om brug af pigdæk er forskellige fra land til land.

Mønsterdybde

Veje med is og snesjap samt lave temperaturer stiller betydeligt større krav til dækkene end om sommeren. Derfor anbefales det, at der ikke køres med vinterdæk med en mønsterdybde under 4 mm.

Snekæder

Snekæder må kun monteres på forhjulene - dette gælder også firehjulstrukne biler.

Kør aldrig hurtigere end 50 km/t med snekæder. Undgå at køre på underlag uden sne, da dette slider meget hårdt på både snekæder og dæk. Brug aldrig såkaldte Quick-kæder, da afstanden mellem skivebremserne og hjulene er for lille.

Generelt

Vigtigt

Brug originale Volvo snekæder eller tilsvarende, der er beregnet til den rette bilmodel samt dækkenes og fælgenes mål. Spørg et autoriseret Volvo-værksted til råds.

Låsbar hjulbolt

Låsbare hjulbolte kan bruges både til aluminium- og stålfælge. Hvis stålfælge med låsbare hjulbolte bruges i kombination med hjulkapsler, skal den låsbare hjulbolt monteres længst væk fra luftventilen. Ellers kan hjulkapslen ikke monteres på fælgen.

Sommer- og vinterhjul

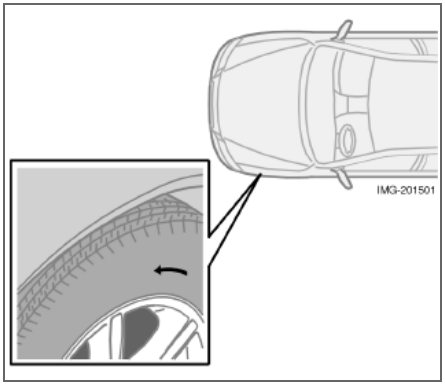

Pilen viser dækkets omdrejningsretning

Når sommer- og vinterhjulene skiftes, skal de mærkes med, hvilken side de har siddet på, f.eks. **V** for venstre og **H** for højre.

Dæk med mønster, der er fremstillet til kun at rulle i én retning, har rotationsretningen markeret med en pil på dækket. Dækkene skal have samme rotationsretning i hele deres levetid.

De må kun flyttes fra for til bag eller omvendt, aldrig fra venstre til højre eller omvendt. Hvis dækkene monteres forkert, forringes bilens bremseegenskaber og evne til at bortlede regn, sne og sjap.

Dækkene med den største mønsterdybde skal altid monteres på baghjulene (for at mindske udskridningsrisikoen).

Hvis man er i tvivl om mønsterdybden, bør man kontakte et autoriseret Volvo-værksted for kontrol.

Anbefalet dæktryk

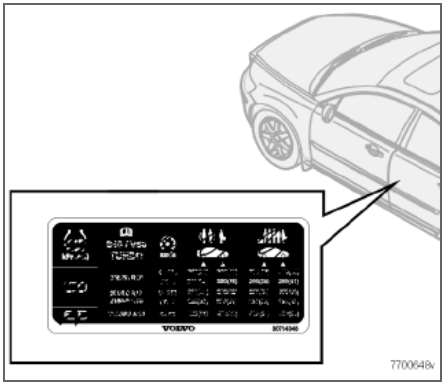

Dæktryksmærkaten på indersiden af førersidens dørstolpe (mellem for- og bagdør) viser, hvilke tryk dækkene skal have under forskellige belastnings- og hastighedsforhold.

På mærkaten angives:

- Dæktryk for bilens anbefalede hjuldimension
- ECO-tryk
- Reservehjulets tryk (Temporary Spare).

Kontrol af dæktrykket

Dæktrykkene bør kontrolleres med regelmæssige mellemrum.

OBS

Dæktrykket falder med tiden, det er et naturligt fænomen. Dæktrykket varierer også med omgivelsestemperaturen.

De rette dæktryk fremgår af dæktryktabellen på side 160. De angivne tryk gælder for kolde dæk. (Med kolde dæk menes dæk med samme temperatur som udetemperaturen).

Allerede efter nogle kilometers kørsel bliver dækkene varme og trykket højere. Der må derfor ikke lukkes luft ud, hvis trykket kontrolleres, når dækkene er varme. Derimod skal trykket øges, hvis det er for lavt.

For lavt pumpede dæk øger brændstofforbruget, forkorter dækkenes levetid og forringer bilens køreegenskaber. Kørsel med for lavt dæktryk bevirker, at dækkene kan blive for varme og gå i stykker. Nærmere enkeltheder om korrekt dæktryk fremgår af dæktryktabellen.

Brændstoføkonomi, ECO-tryk

For hastigheder under 160 km/t anbefales det generelle dæktryk for fuld last for at få den bedste brændstoføkonomi.

Dæktrykket påvirker rejsekomfort, vejlyd og styreegenskaber.

Tryk i dæk

Dæktryktabel

Variant	Dækstørrelse	Hastighed (km/t)	Last, 1-3 personer		Maks. last	
			For (kPa[1])	Bag (kPa)	For (kPa)	Bag (kPa)
T5	205/55R16 215/55R16 225/45R17 235/40R18	0 – 160	220	220	260	260
		160 +	260	260	280	280
		0 – 160	260[2]	260[2]	260[2]	260[2]
Øvrige	195/65R15 205/55R16 215/55R16 225/45R17 235/40R18	0 –160	220	220	260	260
		160 +	250	250	280	280
		0 –160	260[2]	260[2]	260[2]	260[2]
Reservehjul, Temp. spare	T125/80R17	0 – 80	420	420	420	420

[1]I visse lande bruges enheden bar sammen med SI-enheden pascal: 1 bar = 100 kPa (260 kPa = 2,6 bar)

[2]ECO-tryk, se side 159

Advarselstrekant (visse lande)

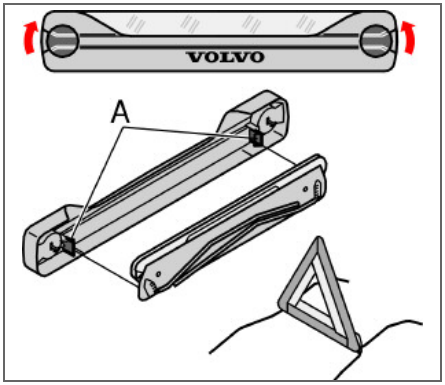

Følg de bestemmelser vedr. advarselstrekant, der gælder i det land du befinder dig i.

Advarselstrekanten anvendes på følgende måde:

- Drej begge fastgørelsesskruer til lodret stilling.
- Løsn etuiet med advarselstrekanten forsigtigt.
- Tag advarselstrekanten ud af etuiet (A).
- Slå advarselstrekantens fire støtteben ud.
- Slå de røde trekantsider ud. Placér advarselstrekanten på et velegnet sted i forhold til trafikken.

Efter brug

Gentag ovennævnte i omvendt rækkefølge.

Sørg for at advarselstrekanten med etui sidder ordentligt fast i bagagerumsklappen.

Reservehjul, værktøj og donkraft

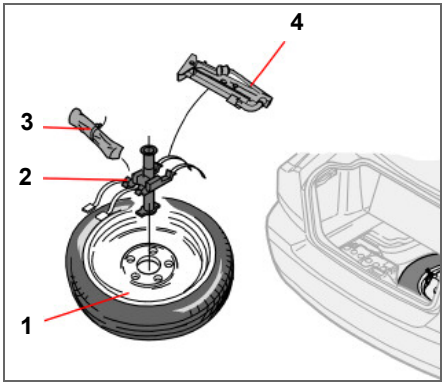

1. Reservehjul[1]
2. Fastgøringsanordning
3. Værktøjspose[1] med bugseringsøje
4. Donkraft[1]

Reservehjulet med donkraft og værktøjspose befinder sig under gulvet i bagagerummet. Reservehjulet tages ud som følger:

- Fold gulvmåtten op bagfra og fremefter.
- Fjern donkraft og værktøjspose.
- Skru reservehjulet løs og løft det op.

[1] Ekstraudstyr på visse varianter og markeder

Advarselstrekant og reservehjul

Hvis bilen er udstyret med holder til indkøbsposer:

- Drej de to clips i måttens bagkant 90 grader.
- Træk gulvmåttens forreste del bagud mod bagagerumsåbningen.
- Løft måtten lidt, og drej den 90 grader for at kunne løfte den ud.
- Løft måtten ud af bagagerummet.
- Skru reservehjulet løs og løft det ud.

Ilægning af reservehjulet foretages i modsat rækkefølge. Sørg for, at reservehjulet ligger godt fast, og at donkraften og værktøjsposen er ordenligt fastgjort.

Reservehjulet "Temporary Spare"

Reservehjulet[1] "Temporary Spare" må kun anvendes i den korte tid, det tager at få et normalt dæk repareret eller skiftet.

I henhold til gældende lov er det kun tilladt at anvende reservehjulet/dækket midlertidigt i forbindelse med en skade på et dæk. Et hjul/dæk af denne type skal derfor hurtigst muligt udskiftes med et normalt hjul/dæk.

Vær også opmærksom på, at dette dæk i kombination med de andre, normale dæk kan ændre bilens køreegenskaber. Den højeste tilladte hastighed med "Temporary Spare"-reservehjul er derfor 80 km/t.

Vigtigt

Brug kun bilens eget originale reservehjul! Dæk med andre dimensioner kan forårsage skader på bilen. Der må kun bruges ét reservehjul ad gangen.

[1] Ekstraudstyr på visse varianter og markeder

Dæktryksovervågning (TPMS)

Tyre Pressure Monitoring System advarer føreren, når trykket er for lavt i ét eller flere dæk. Der er sensorer placeret inden i luftventilen i hvert hjul. Når bilen kører med ca. 40 km/t, registrerer systemet dæktrykkene. Hvis trykket er for lavt, tændes advarselslampen på instrumentpanelet, og der vises en meddelelse på displayet.

Kontroller altid systemet efter hjulskift for at sikre, at erstatningshjulet fungerer med systemet.

For information om korrekt dæktryk, se side 159 –160.

Systemet erstatter ikke almindelig vedligeholdelse af dæk.

Vigtigt

Hvis der opstår fejl i dæktryksystemet bliver advarselslampen på instrumentpanelet tændt. Meddelelsen **DÆKTRYKSYST. SERVICE PÅKRÆVET** vises. Det kan ske af forskellige årsager, f.eks. ved montering af et hjul, der ikke er udstyret med en sensor tilpasset Volvos dæktryksovervågningssystem.

Justere dæktryksovervågning

For at følge Volvos anbefalinger for dæktryk kan dæktryksovervågningen justeres, f.eks. ved kørsel med høj last.

OBS

Motoren må ikke være i gang.

– Pump dækkene til det ønskede tryk.
– Vælg nøglestilling **I** eller **II**.
– Drej fingerhjulet på venstre kontaktarm, indtil teksten **DÆKTRYK KALIBRERING** fremkommer på displayet.
– Hold **RESET**-knappen inde, indtil teksten **DÆKTRYK KALIBRERET** vises.

Afhjælpe lavt dæktryk

Når meddelelsen **LAVT DÆKTRYK KONTR. TRYK** vises på displayet:

– Kontroller dæktrykket på alle fire dæk.
– Pump dækket/dækkene til det rette tryk.
– Kør bilen mindst 1 minut i alt ved mindst 40 km/t, og kontroller at meddelelsen slukkes.

Deaktivere dæktryksovervågning

OBS

Motoren må ikke være i gang.

– Nøglestilling **I** eller **II**.
– Drej fingerhjulet på venstre kontaktarm, indtil teksten **DÆKTRYK SYSTEM TIL** fremkommer på displayet.
– Hold **RESET**-knappen inde, indtil teksten **DÆKTRYK SYSTEM FRA** vises.

For at aktivere systemet igen gentages de samme trin 1 –3, så **DÆKTRYK SYSTEM TIL** vises på displayet.

Anbefalinger

Udelukkende fabriksmonterede hjul er udstyret med TPMS-sensorer i ventilerne.

- Temporary spare-reservehjulet har ikke denne sensor.
- Hvis der bruges hjul uden TPMS-sensorer, bliver **DÆKTRYKSYST. SERVICE PÅKRÆVET** vist, hver gang bilen køres hurtigere end 40 km/t i mere end 10 minutter.
- Volvo anbefaler, at TPMS-sensorer monteres på alle bilens hjul (sommer- og vinterhjul).

Dæktryksovervågning (ekstraudstyr)

- Volvo fraråder at sensorer flyttes mellem forskellige hjul.

ADVARSEL

Når et dæk udstyret med TPMS pumpes, skal pumpens dyse holdes lige mod ventilen for ikke at beskadige ventilen.

Punkteringskørbare dæk (ekstraudstyr)

Hvis der er valgt Self Supporting run flat Tires (SST) er bilen også udstyret med TPMS.

Denne type dæk har en speciel forstærket sidevæg, der gør det muligt at fortsætte kørsel af bilen på trods af, at dækket har mistet en del luft. Disse dæk er monteret på en særlig fælg. (Også almindelige dæk kan monteres på denne fælg).

Hvis et SST-dæk mister dæktryk, tændes den gule TPMS-lampe på instrumentpanelet, og en meddelelse vises i tekstruden. Hvis det sker, skal hastigheden mindskes til max. 80 km/t. Dækket skal udskiftes så snart som muligt.

Kør forsigtigt, i nogle tilfælde kan det være svært at se, hvilket dæk der er tale om. For at finde frem til, hvilket dæk der er tale om, kontrolleres alle fire dæk.

ADVARSEL

Udelukkende personer med kendskab til SST-dæk bør montere dem.

SST-dæk må kun monteres sammen med TPMS.

Når en fejlmeddelelse om lavt dæktryk er blevet vist, må bilen ikke køre hurtigere end 80 km/t.

Maks. kørselsstrækning til dækskift er 80 km.

Undgå hård kørsel.

SST-dæk skal udskiftes, hvis de beskadiges eller punkteres.

Afmontering af hjul

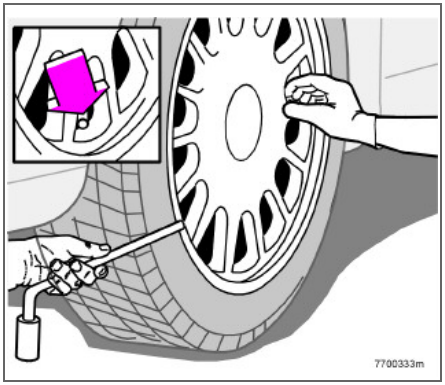

Hvis du skal skifte hjul på et trafikeret sted, skal du huske at stille advarselstrekanten ud. Reservehjulet ligger under afdækningen i bagagerummet.

- Hvis bilen har manuel gearkasse, skal parkeringsbremsen trækkes an, og 1. gear vælges. Hvis bilen har automatgear, skal position P vælges.
- Blokér foran og bagved de hjul, som skal blive på jorden. Brug kraftige træklodser eller store sten.

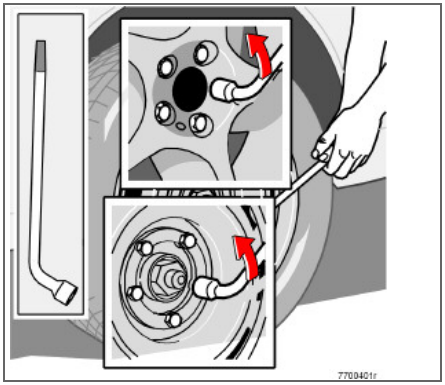

- Biler med stålfælge har en aftagelig hjulkapsel. Tag hjulkapslen af ved hjælp af en kraftig skruetrækker eller lignende. Hvis en sådan skruetrækker ikke er til rådighed, kan hjulkapslen rykkes af med hånden. Der bør anvendes beskyttelseshandsker. Når hjulkapslen sættes på igen, skal du være omhyggelig med, at åbningen til dækkets ventil går ned over ventilen.
- Løsn hjulboltene 1/2-1 omdrejning med hjulnøglen. Boltene løsnes ved at dreje mod uret.

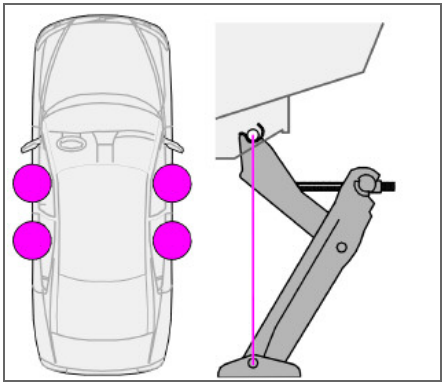

- På hver side af bilen findes der to donkraftbeslag.
  Hold donkraften mod pinden i donkraftbeslaget, som vist på billedet, og drej donkraftens fod ned, så den presses ned mod underlaget.
  Kontrollér, at donkraften sidder i beslaget som vist på billedet, og at foden er placeret lodret under beslaget.
- Løft bilen så højt, at hjulet er frit af jorden.
- Fjern hjulboltene, og løft hjulet af.

Skift af hjul

Montering af hjul

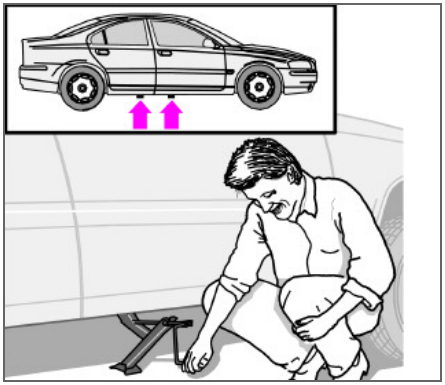

- Rengør anlægsfladerne på hjul og nav.
- Sæt hjulet på og spænd hjulboltene.
- Sænk bilen, så hjulene ikke kan dreje.
- Spænd hjulmøtrikkerne over kors. Det er vigtigt, at de spændes forsvarligt. Spænd til med 140 Nm. Kontrollér tilspændingsmomentet med en momentnøgle.
- Montér hjulkapslen (stålfælg).

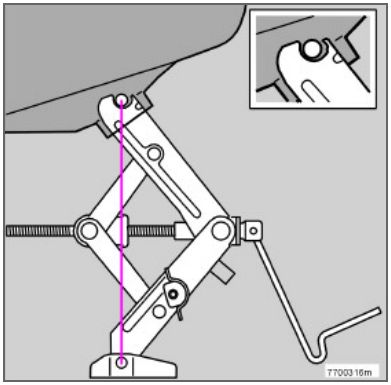

Visse varianter

ADVARSEL

Kryb aldrig ind under bilen, mens den er løftet med donkraft.

Lad aldrig passagerer opholde sig i bilen, når den løftes med donkraft.

Kontrollér, at passagererne befinder sig med bilen eller helst et autoværn mellem sig og vejbanen.

Vigtigt

Hvis TPMS er valgt, skal dækkene kalibreres efter påsætning. Læs "Justere dæktrykket", se s. 163.

Generelt

Dæklapningssættet[1] anvendes til udbedring af en punktering og kontrol og justering af dæktrykket. Det består af en kompressor og en beholder med tætningsvæske. Sættet fungerer som en midlertidig reparation. Flasken med tætningsvæske skal udskiftes, inden holdbarhedsdatoen overskrides, og efter brug.

Tætningsvæsken tætner effektivt dæk, der er punkteret i slidbanen.

OBS

Dæklapningssættet er kun beregnet til lapning af et dæk med en punktering i slidbanen.

OBS

En donkraft er ekstraudstyr på biler med dæklapningssæt.

Dæklapningssættet kan kun i begrænset omfang anvendes til lapning af et dæk med punktering i dæksiden. Dæk med større revner, sprækker, el.lign. skader må ikke lappes med sættet.

[1] Visse varianter og markeder.

Der er 12 V stikkontakter for tilslutning af kompressoren ved midterkonsollen, ved bagsædet og i bagagerummet. Vælg den kontakt, der er nærmest det punkterede dæk.

ADVARSEL

Efter at der er foretaget midlertidig dæklapning, må hastigheden ikke overstige 80 km/t.
Kør bilen til et autoriseret Volvo-værksted for at få det lappede dæk efterset (det må højst køre 200 km). Personalet her kan afgøre, om dækket kan repareres eller skal udskiftes.

Udtagning af dæklapningssættet

Dæklapningssættet med kompressor og værktøj befinder sig under gulvet i bagagerummet.

– Fold gulvtæppet af vejen bagfra og fremefter.
– Løft dæklapningssættet op.

Midlertidig dæklapning

Oversigt

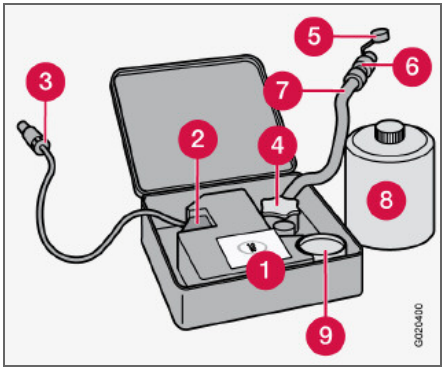

1. Etiket med angivelse af højeste tilladte hastighed
2. Afbryder
3. Ledning
4. Falskeholder (orange dæksel)
5. Beskyttelseshætte
6. Trykreduktionsventil
7. Luftslange
8. Flaske med tætningsvæske
9. Trykmåler

Pumpning af dæk

Bilens originale dæk kan pumpes op af kompressoren.

– Der skal være slukket for kompressoren. Kontrollér, at kontakten står på **0**, og hent ledning og luftslange frem.
– Skru hjulets ventilhætte af, og skru luftslangens ventiltilslutning nederst på dækventilens gevind.
– Slut ledningen til en af bilens 12 V stikkontakter, og start bilen.

ADVARSEL

Det er livsfarligt at indånde udstødningsgas. Lad aldrig motoren køre i lukkede rum eller rum uden tilstrækkelig ventilation.

– Start kompressoren ved at stille afbryderen på **I**.
– Pump dækket op til det på dæktryketiketten angivne tryk. (Hvis dæktrykket er for højt, skal der lukkes luft ud ved hjælp af trykreduktionsventilen).

Vigtigt

Der er risiko for overophedning. Kompressoren må ikke arbejde i mere end 10 minutter.

– Sluk for kompressoren. Frakobl luftslangen og ledningen.
– Sæt ventilhætten på igen.

Lapning af et punkteret dæk

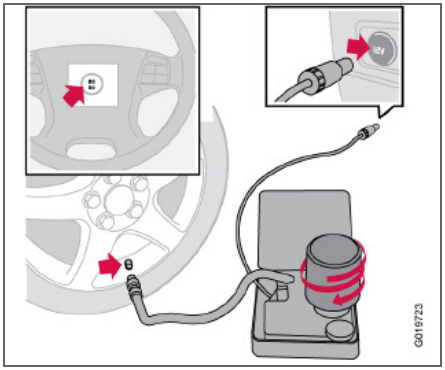

Delenes funktion fremgår af illustrationen på side 168.

– Åbn låget på dæklapningssættet.
– Fjern etiketten med angivelse af den højeste tilladte hastighed, og anbring den på rattet.
– Kontrollér, at afbryderen står på **0**, og find ledningen og luftslangen frem.

ADVARSEL

Tætningsvæsken kan fremkalde hudirritation. I tilfælde af kontakt med hud, skal væsken straks vaskes af med sæbe og vand.

– Skru det orange dæksel af, og skru proppen af flasken.

OBS

Bryd ikke flaskens plombering. Plomberingen brydes, når flasken skrues fast.

– Skru flasken fast i flaskeholderen.

ADVARSEL

Skru ikke flasken af - den er forsynet med tilbagespærring for at forebygge lækage.

– Skru hjulets ventilhætte af, og skru luftslangens ventiltilslutning fast nederst på dækventilens gevind.
– Slut ledningen til 12 V stikkontakten, og start bilen.
– Stil afbryderen på **I**.

ADVARSEL

Stå aldrig lige ved siden af dækket, mens kompressoren pumper. Hvis der opstår revner eller ujævnheder, skal kompressoren omgående standses. Derefter må bilen ikke køre videre. Kontakt i stedet et autoriseret dækværksted.

OBS

Når kompressoren starter, kan trykket øges til 6 bar, men det falder igen efter ca. 30 sekunder.

– Fyld dækket i 7 minutter.

Vigtigt

Der er risiko for overophedning. Kompressoren må ikke arbejde i mere end 10 minutter.

– Stands kompressoren, og kontrollér trykket på trykmåleren. Minimumstrykket er 1,8 bar, maksimumstrykket 3,5 bar.

ADVARSEL

Hvis trykket er under 1,8 bar, er hullet i dækket for stort. Bilen må ikke køre videre. Kontakt i stedet et autoriseret dækværksted.

– Sluk for kompressoren, og tag ledningen ud af 12 V stikkontakten.
– Frigør slangen fra dækventilen, og sæt ventilhætten på igen.
– Kør snarest ca. 3 km med en hastighed af højst 80 km/t, for at tætningsvæsken kan tætne dækket.

Midlertidig dæklapning

Efterkontrol af reparationen og trykket

– Tilslut udstyret igen.
– Aflæs dæktrykket på trykmåleren.
– Hvis det ligger under 1,3 bar, er dækket ikke blevet tilstrækkelig tæt. Bilen må ikke køre videre. Kontakt i stedet et dækværksted.
– Hvis dæktrykket er højere end 1,3 bar, skal dækket pumpes op til det på dæktryketiketten angivne tryk. Hvis trykket er for højt, skal der lukkes luft ud ved hjælp af trykreduktionsventilen.
– Sluk for kompressoren. Frakobl luftslangen og ledningen. Sæt ventilhætten på igen.

ADVARSEL

Skru ikke flasken af - den er forsynet med tilbagespærring for at forebygge lækage.

– Læg dæklapningssættet tilbage i bagagerummet.

OBS

Efter brug skal flasken med tætningsvæske og slangen udskiftes. Dette skal gøres af et autoriseret Volvo-værksted.

ADVARSEL

Kontrollér dæktrykket med jævne mellemrum.

– Kør til det nærmeste autoriserede Volvo-værksted for at få det beskadigede dæk udskiftet eller repareret. Værkstedet bør underrettes om, at dækket indeholder dæktætningsvæske.

ADVARSEL

Efter at der er foretaget midlertidig dæklapning, må hastigheden ikke overstige 80 km/t.
Kør bilen til et autoriseret Volvo-værksted for at få det lappede dæk efterset (det må højst køre 200 km). Personalet her kan afgøre, om dækket kan repareres eller skal udskiftes.

Udskiftning af beholderen med tætningsvæske

Flasken skal udskiftes, når holdbarhedsdatoen er overskredet. Den gamle flaske bør behandles som miljøfarligt affald.

Vigtigt

Læs sikkerhedsforskrifterne på bunden af flasken.

Rengøring 174
Udbedring af lakskader 177
Rustbeskyttelse 178

VEDLIGEHOLDELSE

08

Rengøring

Vask af bilen

Bilen bør vaskes, så snart den bliver snavset. Brug bilshampoo. Snavs og vejsalt kan føre til korrosion.

- Stå ikke i direkte sollys, så lakken bliver varm - det kan give varige skader på lakken. Hold i stedet på en vaskeplads med afløbsseparator.
- Skyl omhyggeligt snavset af bilens undervogn.
- Skyl hele bilen, indtil det løse snavs er fjernet.
  Ved højtryksvask må man sørge for, at højtryksspulerens dyse ikke kommer tættere end 30 cm på karosseriet. Sprøjt ikke direkte på låsene.
- Vask med en svamp og bilshampoo og rigeligt med lunkent vand.
- Hvis snavset sidder godt fast, skal bilen vaskes med kold affedtningsmiddel.
- Tør bilen med et rent, blødt vaskeskind eller en vandskraber.
- Vask viskerbladene med en lunken sæbeopløsning eller bilshampoo.

ADVARSEL

Motorvask bør altid foretages på et værksted. Hvis motoren er varm, er der risiko for brand.

OBS

Udvendig belysning, som f.eks. forlygter, tågelys og baglygter, kan midlertidigt få kondens på indersiden af glasset. Det er et naturligt fænomen, og alle udvendig lygter er konstrueret til at modstå dette. Kondens ventileres normalt ud af lygten, når den har været tændt et stykke tid.

Fjernelse af fugleklatter

Vask fugleklatter af lakken snarest muligt. De indeholder kemikalier, som påvirker og misfarver lakken meget hurtigt. Misfarvningen kan kun fjernes af en fagkyndig.

Forkromede hjul

Vigtigt

Fælgrengøringsmiddel kan afsætte pletter på forkromede hjul. Vask med en svamp og bilshampoo samt rigelige mængder lunkent vand.

Automatisk vask

Automatvask er en enkel og hurtig måde at få bilen ren på, men den kan aldrig erstatte en rigtig håndvask. Automatens børster når ikke ind alle steder.

ADVARSEL

Afprøv altid bremserne efter vask, også parkeringsbremsen, for at undgå at fugtighed og rust angriber bremsebelægningerne og forringer bremseevnen.

Vigtigt

Håndvask er mere skånsom mod lakken end vask i vaskehal. Lakken er også mere sart, når den er ny. Derfor anbefales det at håndvaske bilen de første måneder.

Tryk let på bremsepedalen af og til under kørsel af længere strækninger i regn eller snesjap. Derved opvarmes bremsebelægningerne, så de tørrer. Gør det samme efter start i meget fugtigt eller koldt vejr.

Udvendige plastic-, gummi- og pyntedele

Til rengøring af indfarvede plasticdele, gummi og pyntedele, f.eks. forkromning, anbefales specialrengøringsmidler, der fås hos Volvo-forhandlere. Ved brug af sådanne rengøringsmidler bør anvisningerne nøje følges.

Vigtigt

Undgå voksning og polering af plastic og gummi.

Polering af forkromede lister kan gnide den blanke belægning af eller beskadige den.

Polermidler indeholdende slibemiddel må ikke bruges.

Polering og voksning

Polér og voks bilen, når lakken er mat, eller for at give den ekstra beskyttelse.

Bilen behøver ikke poleres, før den er mindst et år gammel, mens den godt kan vokses tidligere. Bilen bør ikke poleres eller vokses i direkte sollys.

Vask og tør bilen meget omhyggeligt, inden du begynder at polere og/eller vokse den. Vask asfalt- og tjærestænk væk med Volvos asfaltfjerner eller terpentin. Vanskeligere pletter kan fjernes med en fin slibepasta (rubbing) beregnet til billak.

Polér først med polish, og påfør derefter flydende eller fast voks. Følg omhyggeligt anvisningerne på emballagen. Mange præparater indeholder både polish og voks.

Vigtigt

Lakbehandling, som f.eks. konservering, forsegling, beskyttelse, glansforsegling el.lign., kan skade lakken. Lakskader, der opstår på grund af en sådan behandling, dækkes ikke af Volvos garanti.

Rengøring af sidespejle med vandafvisende belægning (ekstraudstyr)

Brug aldrig produkter som f.eks. bilvoks, affedtningsmidler el.lign. på spejlfladen, da dette kan ødelægge de vandafvisende egenskaber.

Vær forsigtig ved rengøring, så glasfladen ikke ridses.

For at undgå skader på glasset ved afskrabning af is må du kun bruge en isskraber af plast.

Vandafvisende flader udsættes for naturlig slitage.

For at bevare de vandafvisende egenskaber anbefales behandling med et særligt efterbehandlingsmiddel, der fås hos Volvo-forhandlere. Det bør bruges første gang efter 3 år og derefter hvert år.

Rengøring

Rengøring indvendigt

Behandling af pletter på tekstilindtræk
Til snavset tekstilbetræk anbefales et specielt rengøringsmiddel, som kan fås hos Volvo-forhandlere. Andre kemikalier kan ødelægge betrækkets brandhæmmende egenskaber.

Vigtigt

Skarpe genstande og burrebånd kan beskadige bilens stofindtræk.

Behandling af pletter på læderindtræk
Volvos læderbetræk er kromfrit og godkendt efter normen Öko-Tex 100.

Læder forædles og bearbejdes for at bevare dets naturlige egenskaber. Det forsynes med et beskyttende ydre lag, men for at det skal beholde sine egenskaber og sit udseende, skal det jævnligt rengøres. Volvo kan levere et heldækkende produkt til rengøring og efterbehandling af læderindtræk, som bevarer dets beskyttende ydre lag, hvis det bruges efter anvisningerne.

Efter nogen tids brug vil læderets naturlige udseende alligevel blive mere eller mindre fremtrædende, alt efter læderets overfladestruktur. Dette er en naturlig modning af læderet og viser, at det er et naturprodukt.

For at opnå det bedste resultat anbefaler Volvo at rengøre og påføre beskyttelsescreme 1-4 gange om året (eller efter behov). Spørg en Volvo-forhandler om Volvos læderplejeprodukt.

Vigtigt

Brug aldrig kraftige opløsningsmidler, da dette kan beskadige både tekstil-, vinyl- og læderindtræk.

Vigtigt

Bemærk, at materialer, der smitter af (nye jeans, ruskindstøj osv.), kan misfarve indtrækmaterialer.

Vaskeråd for læderbetræk

- Hæld læderrengøring på den fugtede svamp og vrid et kraftigt skum op.
- Arbejd smudset væk med lette cirkulerende bevægelser.
- Vask svampen grundigt på pletterne. Lad svampen suge pletten op. Gnid ikke.
- Tør af med blødt papir eller en klud, og lad læderet tørre helt.

Beskyttelsesbehandling af læderindtræk

- Hæld lidt af beskyttelsescremen på filtklædet og masser et tyndt lag creme med lette cirkulerende bevægelser på læderet.
- Lad læderet tørre i 20 minutter inden brug.

Læderet har nu fået en forbedret pletbeskyttelse og uv-beskyttelse.

Behandling af pletter på indvendige plastic-, metal- og trædele
Til rengøring af plastdele inde i bilen anbefales et særligt rengøringsmiddel, der fås hos Volvo-forhandlere. Skrab eller gnid aldrig på en plet, og brug aldrig kraftige pletfjerningsmidler.

Rengøring af sikkerhedsseler
Brug vand og et syntetisk vaskemiddel - Volvo-forhandleren har et særligt tekstilrengøringsmiddel. Kontrollér, at selen er tør, inden den rulles ind igen.

Lak

Lakken udgør en vigtig del af bilens rustbeskyttelse, og den skal derfor kontrolleres regelmæssigt. For at undgå rustangreb bør lakskader omgående udbedres. De mest almindelige lakskader er mindre stenslag, ridser og skader på f.eks. skærmkanter og døre.

Farvekode

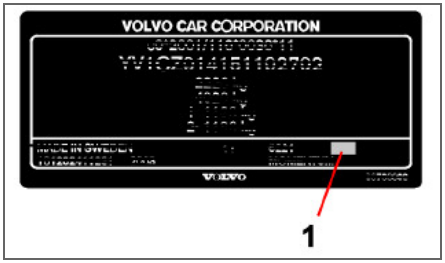

Produktskilt

Det er vigtigt at bruge den rette farve. Farvekoden (1) fremgår af produktskiltet (se side 248).

Stenslag og ridser

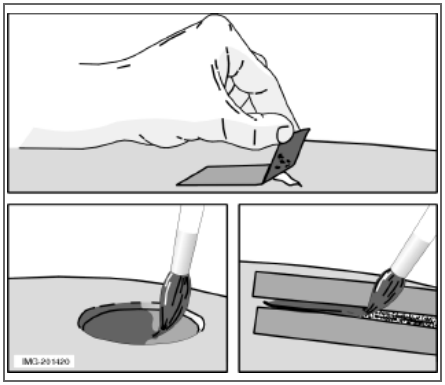

Inden arbejdet med udbedring af lakken påbegyndes, skal bilen være renvasket og tør og skal have en temperatur på over 15 °C.

Materialer

- Grundfarve (primer) på dåse
- Lak på dåse eller farvepen
- Pensel
- Afdækningstape

Mindre stenslag og ridser

Hvis stenslaget ikke er gået igennem til pladen, og der stadig findes et ubeskadiget farvelag, kan farven påføres direkte efter fjernelse af snavset.

Hvis stenslaget er trængt igennem til pladen

– Sæt et stykke tape over det beskadigede sted. Træk derefter tapen af, så lakresterne følger med.
– Rør godt om i grundfarven (primer), og påfør denne med en fin pensel eller en tændstik. Når grundfarven er tør, påføres lakken med pensel.
– Ridser udbedres som ovenfor beskrevet, men der skal afdækkes rundt om skaden for at beskytte den ubeskadigede lak.
– Vent en dags tid, og polér derefter de udbedrede steder. Brug en blød klud og en ganske lille mængde slibepasta.

Rustbeskyttelse

Kontrol og vedligeholdelse

Bilen har fået en meget grundig og komplet rustbeskyttelse på fabrikken. Dele af karrosseriet består af galvaniseret stål. Undervognen er beskyttet af et slidstærkt rustbeskyttelsesmiddel. I stolper, hulrum og lukkede sektioner er der sprøjtet en tynd, indtrængende rustbeskyttelsesvæske.

Bilens rustbeskyttelse skal vedligeholdes.

- Hold bilen ren. Spul undervognen. Ved højtryksvask skal sprøjten holdes i en afstand af mindst 30 cm fra lakerede flader.
- Kontrollér og vedligehold rustbeskyttelsen regelmæssigt.

Bilen er konstrueret med en rustbeskyttelse, som under normale forhold først kræver efterbehandling efter ca. 12 år. Efter dette tidsrum bør efterbehandling ske med tre års mellemrum. Hvis bilen skal efterbehandles, bør man søge hjælp hos et autoriseret Volvoværksted.

Volvo-service 182
Egen vedligeholdelse 183
Motorhjelm og motorrum 184
Diesel 185
Olier og væsker 186
Viskerblade 190
Batteri 191
Udskiftning af pærer 193
Sikringer 201

VEDLIGEHOLDELSE OG SERVICE

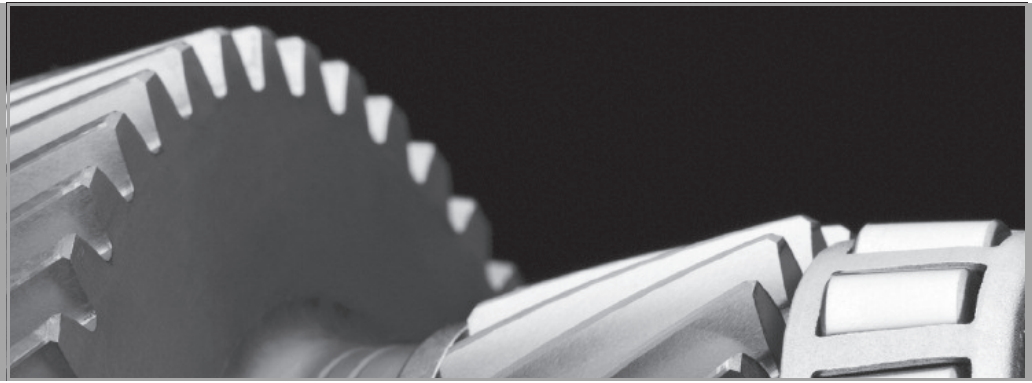

09

Volvo-service

Volvos serviceprogram

Inden bilen forlod fabrikken, er den blevet omhyggeligt prøvekørt. Endnu et eftersyn i henhold til Volvo Car Corporations forskrifter er foretaget, umiddelbart inden du overtog bilen.

For også fremover at holde din Volvo på et højt niveau, hvad angår trafiksikkerhed, driftssikkerhed og pålidelighed, bør du følge Volvos serviceprogram, som er specificeret i Service- og garantibogen. Lad et autoriseret Volvo-værksted udføre service- og vedligeholdelsesarbejdet. Volvos værksteder har det personale, den servicelitteratur og det specialværktøj, som garanterer den højeste servicekvalitet.

Vigtigt

For at Volvos garanti skal gælde, skal du kontrollere og følge Service- og garantibogen.

Særlige servicearbejder

Nogle typer servicearbejde, som vedrører bilens elektriske system, kan kun udføres ved hjælp af specialudviklet elektronisk udstyr. Kontakt derfor altid et autoriseret Volvo-værksted, inden servicearbejde, som påvirker bilens elektriske system, påbegyndes eller udføres.

Montering af ekstraudstyr

Forkert tilslutning og montering af ekstraudstyr kan påvirke bilens elektroniske system negativt. Noget ekstraudstyr fungerer kun, når den tilknyttede software er programmeret ind i bilens elektroniske system. Kontakt derfor altid et autoriseret Volvo-værksted, inden ekstraudstyr, som tilsluttes eller påvirker det elektriske system, monteres.

Registrering af bildata

En eller flere computere i din Volvo kan indlæse detaljerede data. Disse data, der er beregnet til anvendelse i forskningsøjemed for at videreudvikle sikkerheden samt til diagnosticering af fejl i visse af bilens systemer, kan indeholde oplysninger om førerens og passagerernes brug af sikkerhedsseler, om funktionen af bilens forskellige systemer og moduler samt status af motor, gasspjæld, styretøj, bremser og andre systemer. Disse oplysninger kan omfatte førerens måde at køre bilen på, herunder bl.a. data om kørselshastighed, brug af bremsepedal eller speeder samt ratudslag. Sidstnævnte data kan gemmes i en begrænset tid, mens bilen kører, og derefter under forløbet af en kollision eller i situationer, hvor bilen lige undgår uheld.

Volvo Car Corporation vil ikke medvirke til udlevering af de lagrede data uden samtykke, men kan dog tvinges til at udlevere dem som følge af national lovgivning. I øvrigt kan Volvo Car Corporation og autoriserede Volvo-værksteder læse og bruge disse data.

Inden arbejdet på bilen påbegyndes

Batteriet
Kontrollér, at batteriledningerne er tilsluttet korrekt og forsvarligt stramme.

Batteriet må aldrig frakobles, mens motoren er i gang (f.eks. i forbindelse med batteriskift).

Der må aldrig anvendes hurtiglader til opladning af batteriet. Batteriledningerne skal være frakoblet ved opladning af batteriet.

Batteriet indeholder syre, som er ætsende og giftig. Det er derfor vigtigt, at batteriet håndteres på en miljøvenlig måde. Lad Volvo-forhandleren hjælpe dig.

ADVARSEL

Bilens tændingssystem har en meget høj effekt!

Spændingen i tændingssystemet er livsfarlig!

Rør ikke ved tændrør, tændkabler eller tændspole, når motoren er startet eller tændingen er tilsluttet!

Tændingen skal være afbrudt ved:

- Tilslutning af motortester.
- Udskiftning af tændingssystemets dele, som f.eks. tændrør, tændspole, strømfordeler, tændkabler osv.

Løft af bilen

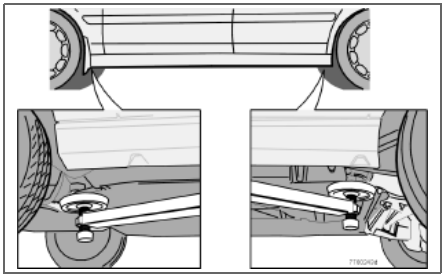

Hvis bilen skal løftes med en værkstedsdonkraft, skal denne anbringes mod forkanten af motorens bærearm. Undgå at beskadige bundpladen under motoren. Vær omhyggelig med at anbringe donkraften, så bilen ikke kan glide af. Anvend altid opblokningsbukke eller lignende.

Hvis bilen løftes med en værkstedsdonkraft af dobbelt-typen, skal de forreste og bageste løftearme anbringes under løftepunkterne på chassisvangen (se illustrationen).

Kontrollér regelmæssigt

Følgende bør kontrolleres med jævne mellemrum, f.eks. ved tankning:

- Kølevæske – Niveauet skal være mellem **MIN**- og **MAX**-mærkerne på ekspansionsbeholderen.
- Motorolie – Niveauet skal være mellem **MIN**- og **MAX**-mærkerne.
- Servostyringsolie – Niveauet skal være mellem **MIN**- og **MAX**-mærkerne.
- Sprinklervæske – Beholderen skal være godt fyldt op. Påfyld frostvæske ved temperaturer omkring frysepunktet.
- Bremse- og koblingsvæske – Niveauet skal være mellem **MIN**- og **MAX**-mærkerne.

ADVARSEL

Husk, at køleventilatoren kan starte automatisk et stykke tid efter, at motoren er standset.

Motorvask bør altid foretages på et værksted. Hvis motoren er varm, er der risiko for brand.

Motorhjelm og motorrum

Åbning af motorhjelm

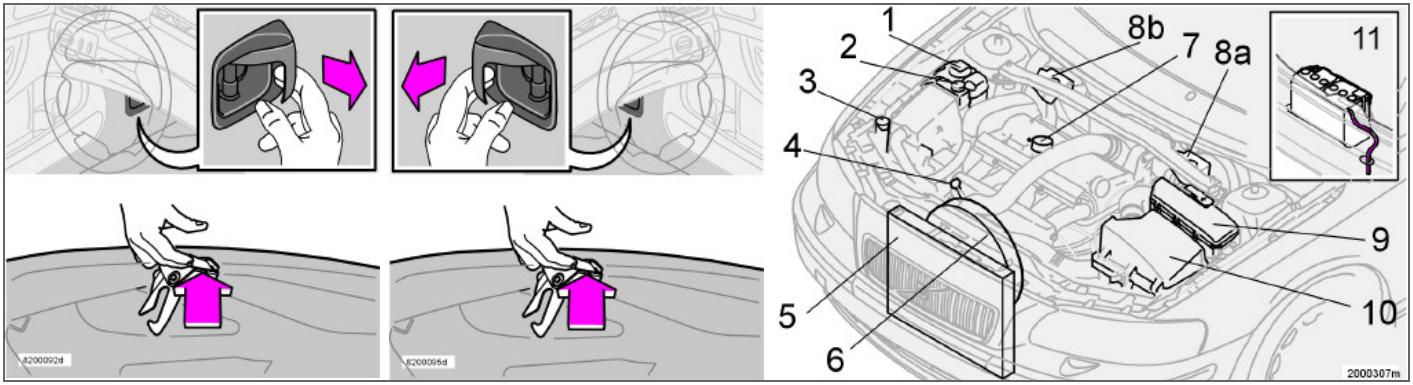

Venstre- henholdsvis højrestyret bil

Sådan åbnes motorhjelmen:

- Træk i låsehåndtaget yderst til venstre under instrumentpanelet. Det kan høres, når spærren udløses.
- Før hånden ind midt under motorhjelmens forkant, og tryk spærren op mod højre.
- Åbn motorhjelmen.

ADVARSEL

Kontrollér, at motorhjelmen låses forsvarligt, når den lukkes.

Motorrum

Motorrummets udseende kan variere noget, alt efter motorvariant. Delene på listen har dog den samme placering.

1. Ekspansionsbeholder, kølesystem.
2. Beholder til servostyringsolie.
3. Sprinklervæskebeholder
4. Oliemålepind, motor
5. Køler
6. Køleventilator
7. Oliepåfyldning, motor.
8. a) Beholder til koblings- og bremsevæske (venstrestyret bil).
   b) Beholder til koblings- og bremsevæske Kontroller:væsker og olier;Væsker og olier:kontroller(højrestyret bil).
9. Relæ-/sikringsboks.
10. Luftfilter. (Dækslet har forskellige udførelser, alt efter motorvariant).
11. Batteri (i bagagerummet).

Brændstofsystem

Dieselbrændstof skal opfylde normen EN 590 eller JIS K2204. Dieselmotorer er følsomme over for forurening, som f.eks. store mængder svovlpartikler. Brug kun dieselbrændstof fra velkendte olieselskaber, og påfyld aldrig dieselbrændstof af tvivlsom kvalitet.

Ved lave temperaturer (–40 °C til –6 °C) kan dieselbrændstof give en paraffinudskilning, hvilket kan føre til startvanskeligheder. De større olieselskaber har et særligt dieselbrændstof, der er beregnet til brug ved udetemperaturer omkring frysepunktet. Dette brændstof er mere letflydende ved lave temperaturer og reducerer risikoen for paraffinudskilning.

Risikoen for kondensvand i tanken reduceres, hvis tanken holdes godt fyldt op. Kontrollér ved påfyldning, at der er rent omkring påfyldningsrøret. Undgå at spilde på lakerede flader. Eventuelt spild bør vaskes af med vand og sæbe.

Vigtigt

Der må kun bruges brændstof, der opfylder den europæiske dieselnorm, se side 259.

Vigtigt

Diesellignende brændstoffer, der ikke må anvendes: specialadditiver, marinediesel, fyringsolie, RME[1] (vegetabilsk oliemetylester) og vegetabilsk olie. Sådanne brændstoffer opfylder ikke kravene i henhold til Volvos anbefalinger og giver større slitage og flere motorskader, der ikke dækkes af Volvos garantier.

[1] Dieselbrændstof kan indeholde en vis mængde RME og må ikke tilsættes mere.

Vigtigt

For 2006- eller senere modeller må svovlindholdet højst være 50 ppm.

Brændstofstop

Efter et brændstofstop kræves der ingen særlige foranstaltninger. Brændstofsystemet udluftes automatisk, hvis man lader tændingsnøglen stå i position **II** i ca. 60 sekunder, inden der gøres et nyt startforsøg.

Aftapning af kondensvand i brændstoffilter

Brændstoffilteret separerer kondensvandet fra brændstoffet, da kondensvandet ellers kan forårsage forstyrrelser i motoren.

Aftapning af brændstoffilteret skal foretages i overensstemmelse med serviceintervallerne i Service- og garantibogen eller ved mistanke om, at der er anvendt forurenet brændstof.

Vigtigt

Visse specialtilsætninger fjerner vandseparatoren i brændstoffiltret.

Olier og væsker

Oliekvalitetsskilt i motorrummet

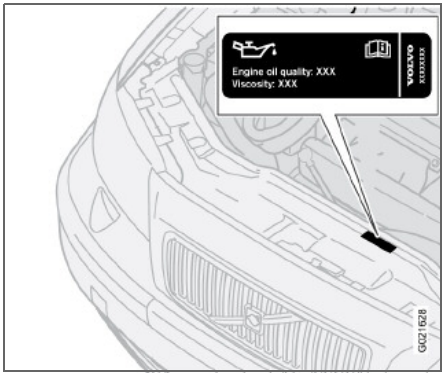

Vigtigt

Brug altid olie af den foreskrevne kvalitet- se etiketten i motorrummet.

Kontrollér hyppigt oliestanden, og skift olie med regelmæssige mellemrum.

Brug af olie af lavere kvalitet end den angivne samt kørsel med for lav oliestand skader motoren.

Volvo anbefaler olieprodukter fra Castrol.

Det er tilladt at anvende olie af en højere kvalitet end den angivne. Ved kørsel under ugunstige forhold anbefaler Volvo en olie af højere kvalitet, end den der angives på mærkaten (se side 255).

Ugunstige kørselsforhold

Kontrollér oliestanden oftere ved lang tids kørsel under følgende forhold:

- med camping- eller påhængsvogn
- i bjerge
- med høj hastighed
- i temperaturer under –30 °C eller over +40 °C
- korte strækninger (under 10 km) i lave temperaturer (under 5 °C)

Ovenstående kan give unormalt høj olietemperatur eller stort olieforbrug.

Kontrol og skift af motorolie og oliefilter

Olien og oliefiltret skal skiftes med de intervaller, der fremgår af Service- og garantibogen.

Vigtigt

Ved påfyldning af olie pga. for lav oliestand skal olien der påfyldes, have samme kvalitet og viskositet som olien i motoren.

Vigtigt

For at opfylde kravene til motorens serviceinterval fyldes alle motorer på fabrikken med en specielt tilpasset, syntetisk motorolie. Valget af olie er foretaget med stor omhu og under hensyntagen til levetid, startegenskaber, brændstofforbrug og miljøbelastning.

For at det anbefalede serviceinterval kan anvendes, kræves det, at der anvendes en godkendt motorolie.

Brug kun den foreskrevne oliekvalitet (se etiketten i motorrummet), både ved efterfyldning og olieskift, ellers risikerer man, at det får konsekvenser for brugstiden, startegenskaberne, brændstofforbruget og miljøbelastningen.

Volvo Car Corporation frasiger sig alt ansvar efter garantien, medmindre der bruges motorolie af den foreskrevne kvalitet og viskositet.

Volvo anvender forskellige systemer til advarsel om lav oliestand og lavt olietryk. Visse varianter har olietrykssensor og en olietrykslampe. Andre varianter har en oliestandsføler, og i givet fald underrettes føreren vha. advarselssymbolet midt i instrumentet samt tekster på displayet.

Visse modeller har begge varianter. Nærmere oplysninger fås ved henvendelse til en autoriseret Volvo-forhandler.

Det er vigtigt, at oliestanden kontrolleres allerede inden det første normale olieskift på den nye bil. I Service- og garantibogen angives, ved hvilket kilometertal dette skal finde sted.

Volvo anbefaler, at oliestanden kontrolleres med 2500 km's intervaller. Det er sikrest at foretage kontrollen med kold motor inden start. Målingen er fejlvisende umiddelbart efter, at motoren er standset, idet målepinden viser for lavt et niveau, da ikke al olien har nået at løbe ned i bundkarret.

Oliekontrol

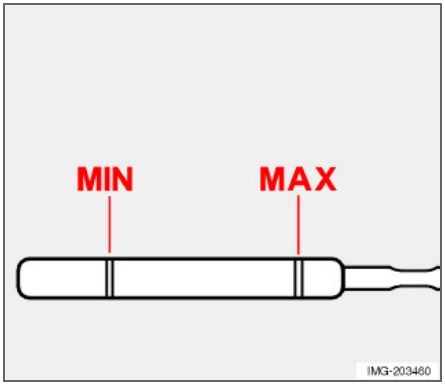

Oliestanden skal være i det afmærkede område på målepinden.

Oliestandskontrol på en kold bil:

– Aftør målepinden inden kontrollen.
– Kontrollér oliestanden med målepinden. Olien skal stå mellem **MIN**- og **MAX**-mærkerne.

Hvis niveauet er tæt på **MIN**-mærket, kan der til at begynde med påfyldes 0,5 liter. Påfyld olie, indtil niveauet er tættere på **MAX** end **MIN** på målepinden. Kapaciteten fremgår af side 254–255.

Oliestandskontrol på en varm bil:

– Stil bilen plant, og vent 10–15 minutter, efter at motoren er standset, så olien når at løbe tilbage til bundkarret.
– Aftør målepinden inden kontrollen.
– Kontrollér oliestanden med målepinden. Olien skal stå mellem **MIN**- og **MAX**-mærkerne.

Hvis niveauet er tæt på **MIN**-mærket, kan der til at begynde med påfyldes 0,5 liter. Påfyld olie, indtil niveauet er tættere på **MAX** end **MIN** på målepinden. Kapaciteten fremgår af side 254–255.

ADVARSEL

Spild ikke olie på den varme udstødningsmanifold, da dette medfører risiko for brand.

Vigtigt

Fyld aldrig til over **MAX**-mærket, da olieforbruget kan stige, hvis motoren påfyldes for megen olie.

Olier og væsker

Sprinklervæskebeholder

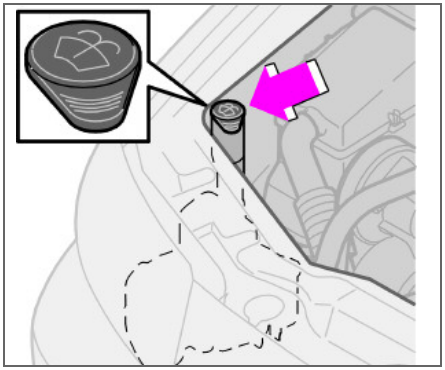

Sprinklervæskebeholder

Forrude- og forlygtesprinklerne har fælles væskebeholder. Væskekapacitet og anbefalet væskekvalitet fremgår af side 256.

Anvend frostbeskyttelse om vinteren, så væsken ikke fryser i pumpe, beholder og slanger.

Tips: Rengør viskerbladene samtidig med påfyldning af sprinklervæske. Bland frostvæske i vandet inden påfyldning.

Kølevæske

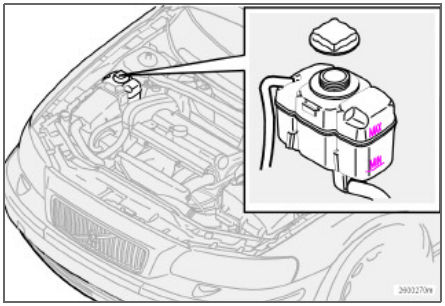

Kølevæskebeholder

Kontrollér kølevæsken regelmæssigt. Niveauet skal ligge mellem MIN- og MAX-mærkerne på ekspansionsbeholderen. Påfyld væske, når niveauet er faldet til MIN-mærket.

Du kan se oplysninger og mængder samt anbefalet kvalitet for væsker og olier på side 256.

Følg vejledningen på emballagen. Det er vigtigt, at mængden af kølevæske og vand afpasses efter vejrforholdene. Efterfyld aldrig med rent vand alene. Risikoen for tilfrysning øges med både for lille og for stor andel kølevæske.

ADVARSEL

Kølevæsken kan være meget meget varm. Hvis der skal påfyldes kølevæske, når motoren er varm, skal ekspansionsbeholderens dæksel skrues forsigtigt af, så overtrykket forsvinder.

Vigtigt

Det er meget vigtigt, at der anvendes kølevæske med korrosionsbeskyttelse i henhold til Volvos anbefaling. Når bilen er ny, er den fyldt med kølevæske, som fungerer ned til ca. –35°C.

Motoren må kun køre med godt fyldt kølesystem. Der kan opstå høje temperaturer med risiko for skader (revner) i topstykket.

Bremse- og koblingsvæskebeholder

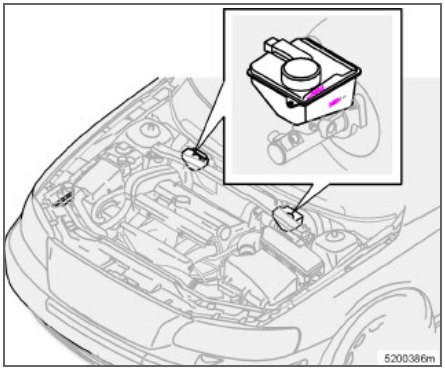

Placering afhængig af, om der er tale om venstre- eller højrestyret variant

Bremse- og koblingsvæsken har fælles beholder[1]. Niveauet skal være mellem MIN- og MAX-mærkerne. Kontrollér niveauet med regelmæssige mellemrum. Skift bremsevæske med 2 års intervaller eller ved hvert andet normale serviceeftersyn.

Du kan se oplysninger og mængder samt anbefalet kvalitet for væsker og olier på side 256.

[1] Placering afhængig af, om der er tale om en venstre- eller højrestyret variant.

ADVARSEL

Hvis bremsevæsken står under **MIN**-mærket i bremsevæskebeholderen, bør bilen ikke køre videre, før der er påfyldt bremsevæske.

Årsagen til tabet af bremsevæske skal undersøges.

OBS

På biler, som køres på en måde, så bremserne anvendes ofte og hårdt, f.eks. ved kørsel i bjerge eller i tropisk klima med høj luftfugtighed, skal væsken udskiftes hvert år.

Beholder for servostyringsolie

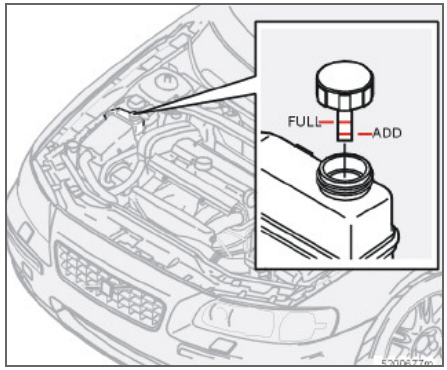

Kontrollér oliestanden ved hver service. Olieskift behøves ikke. Oliestanden skal ligge mellem **ADD**- og **FULL**-mærkerne.

Du kan se oplysninger og mængder samt anbefalet kvalitet for væsker og olier på side 256.

OBS

Hvis der opstår fejl i servostyringssystemet, eller der ikke er strøm på bilen, og den skal bugseres, er det stadig muligt at styre bilen. Vær opmærksom på, at styringen er meget tungere end normalt, og at der kræves større kraft til at dreje rattet.

Viskerblade

Udskiftning af forrudeviskerblad

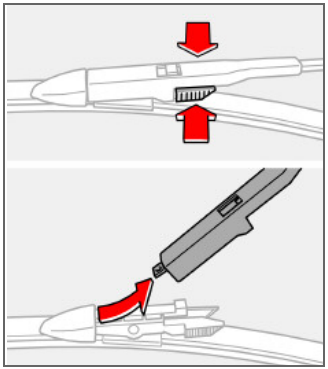

OBS

Husk, at viskerbladet i førersiden er længere end bladet i passagersiden.

– Vip viskerarmen ud, og hold fast i viskerbladet.
– Tryk de riflede låsefjedre på viskerbladet ind, samtidig med at du løfter det af i armens længderetning.
– Sæt det nye blad på i modsat rækkefølge, og kontrollér, at det sidder ordentligt fast.

Tips: Rengør viskerbladene samtidig med påfyldning af sprinklervæske. Bland frostvæske i vandet inden påfyldning.

Vedligeholdelse af batteri

Batteriets levetid og funktion påvirkes bl.a. af antallet af starter, afladninger, køremåden, kørselsforholdene og klimaet.

OBS

Et opbrugt batteri skal genvindes på en miljøvenlig måde, det indeholder bly.

ADVARSEL

Batterier kan udvikle knaldgas, som er meget eksplosiv. En gnist, der kan opstå, hvis startkablerne påsættes forkert, er nok til at få batteriet til at eksplodere.

Batteriet indeholder svovlsyre, som kan fremkalde alvorlige ætseskader. Skyl med rigelige mængder vand, hvis svovlsyren kommer i kontakt med øjne, hud eller tøj. Kontakt straks læge, hvis der kommer syre i øjnene.

OBS

Hvis batteriet aflades mange gange, forkortes dets levetid.

Symboler på batteriet

Anvend beskyttelsesbriller.

Du kan finde yderligere informationer i bilens instruktionsbog.

Opbevar batteriet utilgængeligt for børn.

Batteriet indeholder ætsende syre.

Undgå gnister og åben ild.

Eksplosionsfare.

Batteri

Udskiftning af batteri

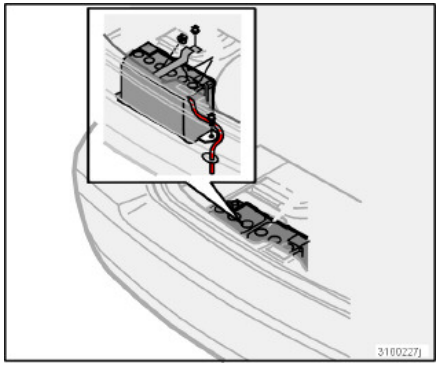

Sådan afmonteres batteriet

- Afbryd tændingen, og tag nøglen ud.
- Vent mindst 5 minutter, inden nogen af de elektriske tilslutninger berøres. Dette sikrer, at alle data i bilens elektriske system lagres i de forskellige styreenheder.
- Løsn skruerne fra låsebøjlen over batteriet, og fjern bøjlen.
- Lirk plastlåget over batteriets minuspol op, eller skru dækslet over batteriet af.
- Frigør minusledningen.
- Løsn den nederste konsol, som holder batteriet.
- Løsn pluskablet, efter at et eventuelt plastlåg er vippet væk.
- Løsn evakueringsslangen.
- Løft batteriet ud.

Sådan monteres batteriet

- Sæt batteriet på plads.
- Monter den nederste konsol, og skru den fast.
- Tilslut pluskablet, tryk det fast, og vip et eventuelt plastlåg på plads.
- Tilslut minuskablet, og vip et eventuelt plastlåg på plads.
- Sæt plastlåget eller dækslet på batteriet.
- Sørg for, at evakueringsslangen er korrekt tilsluttet både til batteriet og til udløbet i karrosseriet.
- Sæt låsebøjlen over batteriet, og skru skruerne fast.

Generelt

Specifikationerne for samtlige pærer fremgår af side 262.

Pærer og punktlys, der er af en særlig type, eller som ikke egner sig til at udskiftes af andre end et værksted, er følgende:

- Active Bi-Xenon- og Bi-Xenon-lygte
- Generel loftsbelysning
- Læselamper
- Handskerumslys
- Blinklys, sidespejl
- Tryghedsbelysning, sidespejl
- Højt placeret bremselygte
- LED-pærer i baglygter

ADVARSEL

På biler med Bi-Xenon- og Active Bi-Xenon-forlygter skal udskiftning af Xenon-lygten udføres af et autoriseret Volvo-værksted. Forlygten kræver særlig forsigtighed, da Xenon-lygten indeholder et højspændings-aggregat.

Vigtigt

Rør aldrig direkte ved glasset på pærerne med fingrene. Fedt og olie fra fingrene fordampes af varmen og giver en belægning på reflektoren, som så kan ødelægges.

Udskiftning af pærer i forlygterne

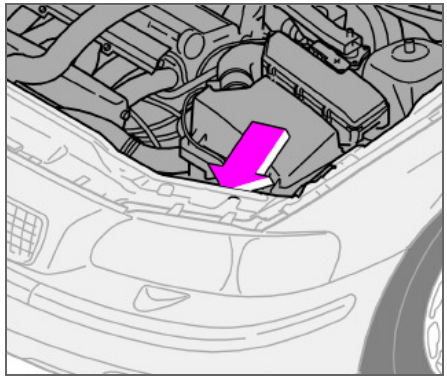

Samtlige pærer i forlygterne (undtagen tågelys) udskiftes ved at løsne og fjerne hele lygtehuset gennem motorrummet.

OBS

I tilfælde af vanskeligheder i forbindelse med skift af pærer bedes man kontakte et autoriseret Volvo-værksted.

Udskiftning af pærer

Pærernes placering i forlygten

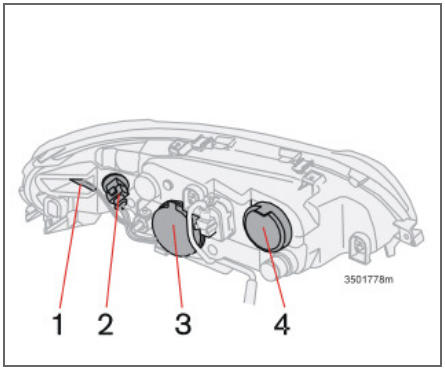

1. Sidemarkeringspære
2. Blinklyspære
3. Nærlyspære, positionspære (halogen og Bi-Xenon)
4. Fjernlyspære, positionspære (Active Bi-Xenon)

På nogle varianter kan der sidde en hvid plastkappe i vejen for udskiftningen af pærerne. Denne kan brækkes af og smides væk.

Nærlys, halogen

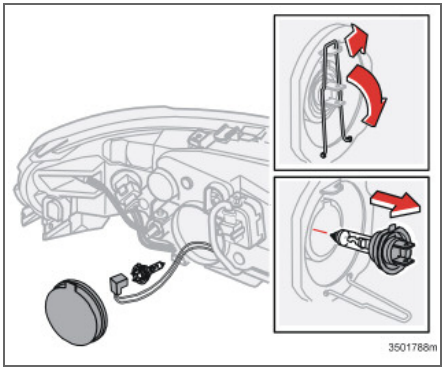

Afmontering af pære

- Sluk belysningen, og drej startnøglen til stilling **0**.
- Fjern dækslet.
- Løsn kontakten.
- Løsn klemfjedren. Tryk først mod højre, så klemfjedren løsnes og derefter udad/nedad.
- Træk pæren ud, og fjern den.

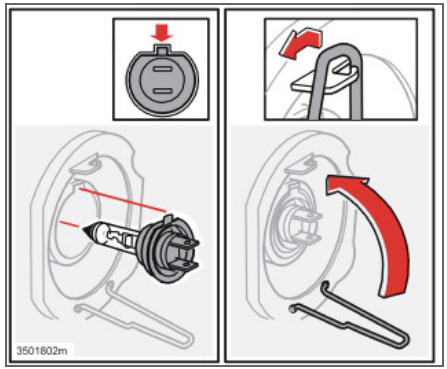

Montering

- Monter den nye pære. Den kan kun monteres på en måde.
- Tryk klemfjedren opad og derefter en anelse mod venstre, så den går på plads.
- Tilslut kontakten.
- Monter dækslet.

Fjernlys

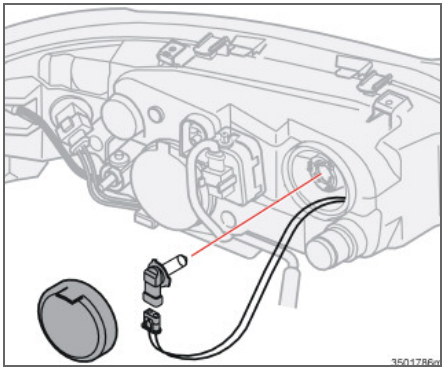

Afmontering af pære

– Sluk belysningen, og drej startnøglen til stilling **0**.
– Fjern dækslet.
– Drej pæren mod uret, og træk den ud.
– Løsn kontakten ved at presse låsningen udad og trække.

Montering

– Slut kontakten til pæren, der høres en kliklyd.
– Sæt pæren på igen, drej den på plads.
– Monter dækslet.

Positions-/parkeringslys

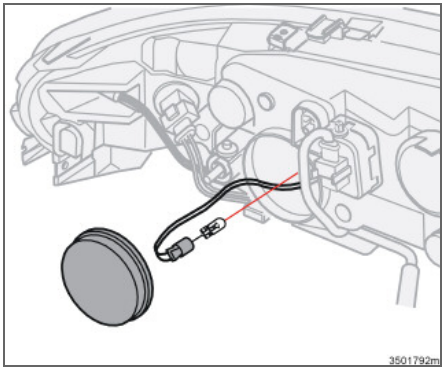

Halogen- og Bi-Xenon-forlygter

Afmontering af pæren

– Sluk belysningen, og drej startnøglen til stilling **0**.
– Fjern dækslet, hvor også nærlyset sidder.
– Træk pæren ud.
– Løsn kontakten.

Montering

– Monter den nye pære.
– Tilslut kontakten.
– Monter dækslet.

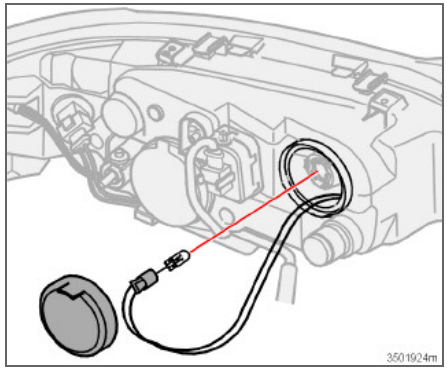

Active Bi-Xenon-forlygter

Afmontering af pæren

– Sluk belysningen, og drej startnøglen til stilling **0**.
– Fjern dækslet, hvor også nærlyset sidder.
– Træk pæren ud.
– Løsn kontakten.

Montering

– Monter den nye pære.
– Tilslut kontakten.
– Monter dækslet.

Udskiftning af pærer

Blinklys, venstre side

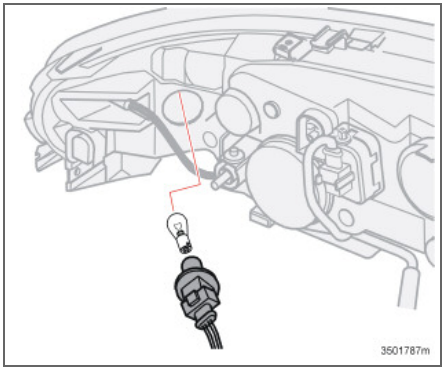

Afmontering af pæren

– Sluk belysningen, og drej startnøglen til stilling **0**.
– Drej pærefatningen venstre om, og tag den ud.
– Tag pæren ud af pæreholderen ved at trykke indad og dreje venstre om.

Montering

– Monter den nye pære ved at trykke den indad og dreje den højre om.
– Sæt pæreholderen tilbage i lygtehuset, og drej den med uret.

Blinklys, højre side

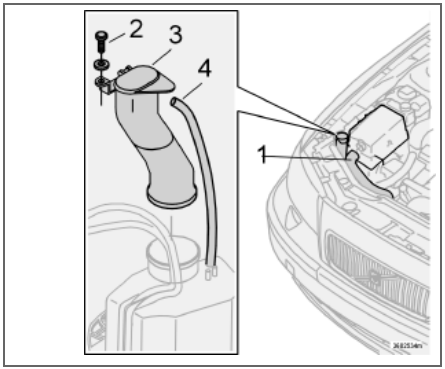

– Sluk belysningen, og drej startnøglen til stilling **0**.
– Løsn kølerøret (1) fra køleboksen.
– Løsn skruen (2) til påfyldningsrøret.
– Træk røret (3) lodret opad.
– Løsn udluftningsslangen (4) til røret.
– Udskift pæren.
– Kontrollér, at pakningen til sprinklerbeholderen mellem påfyldningsrøret og beholderen sidder korrekt.
– Tryk påfyldningsrøret tilbage (3).
– Sæt udluftningsslangen på påfyldningsrøret (4).
– Spænd skruen (2) til påfyldningsrøret, og montér kølerøret på køleboksen (1).

Sidemarkeringslys

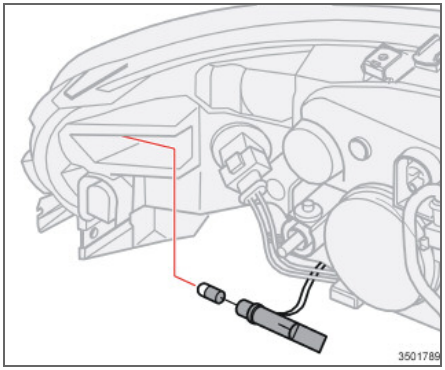

- Drej pæreholderen med uret, og træk den ud.
- Udskift pæren.
- Sæt pæreholderen tilbage ved at dreje den mod uret.

Tågeforlygter (ekstraudstyr)

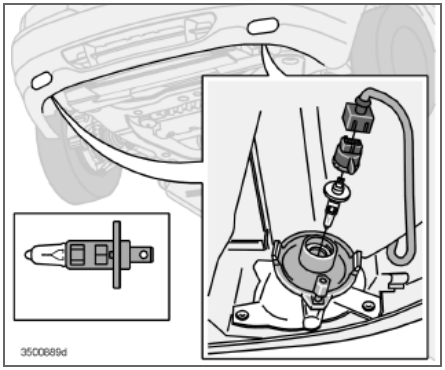

Afmontering af pære

- Sluk belysningen, og drej startnøglen til stilling **0**.
- Drej pæreholderen et stykke mod uret.
- Træk pæren ud, og fjern den.

Montering

- Monter den nye pære. Den kan kun monteres på en måde.
- Sæt fatningen på plads, og drej den mod højre. Mærkningen "**TOP**" skal vende opad.

Bagagerum

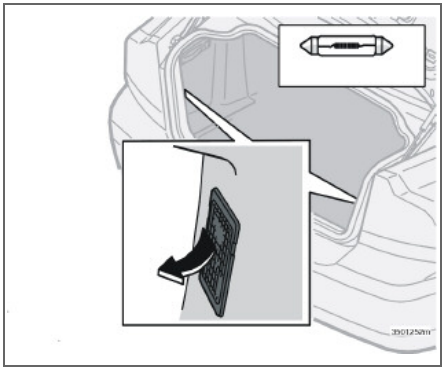

- Stik en skruetrækker ind og vrid let, så pærehuset løsnes.
- Fjern pæren.
- Sæt en ny pære i.
- Sæt pærehuset på plads igen.

Udskiftning af pærer

Nummerpladelys

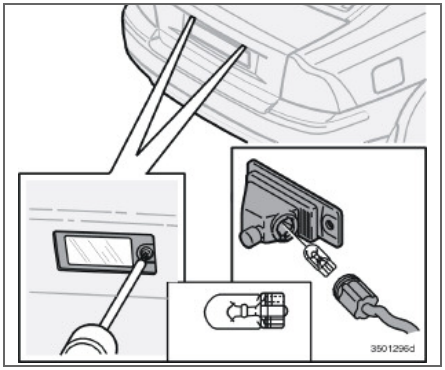

– Sluk belysningen, og drej startnøglen til stilling **0**.
– Løsn skruen med en skruetrækker.
– Løsn forsigtigt hele pærehuset, og træk det ud. Drej kontakten mod uret, og træk pæren ud.
– Monter den nye pære.
– Tilslut kontakten, og drej den med uret ind i lampehuset.
– Sæt hele pærehuset på plads, og skru det fast.

Baglygte

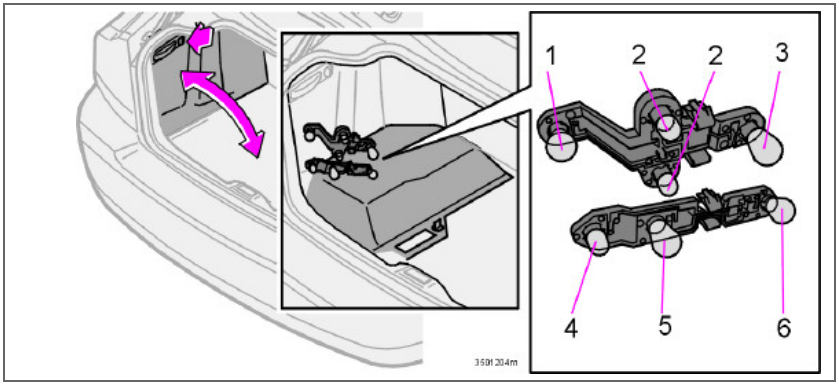

Placering af pærer

1. Stoplys
2. Positions-/parkeringslys
3. Tågebaglygte (én side)
4. Sidemarkeringslys
5. Blinklygter
6. Baklys

Udtagning

Alle pærer i baglygterne udskiftes fra bagagerummet.

Pærerne er specificeret på side 262.

– Sluk belysningen, og drej startnøglen til stilling **0**.
– Frigør panelsiden og fæld den indad for at komme til pærerne.

Pærerne er placeret i to separate pæreholdere, en øvre og en nedre. Hver pæreholder har en låsetap.

Udskiftning af pære

– Frigør kontakten fra pæreholderen.
– Tryk låsehagerne sammen, og træk holderen ud.
– Fjern pæren.
– Monter den nye pære i holderen.
– Tilslut kontakten.
– Sæt panelsiden på plads, og fastgør den.

OBS

Hvis fejlmeddelelsen **DEFEKT PÆRE KONTROLLER BREMSELYGTE** bliver stående, efter at en defekt pære er udskiftet, bør man kontakte et autoriseret Volvoværksted.

Udskiftning af pærer

Indstigningslys

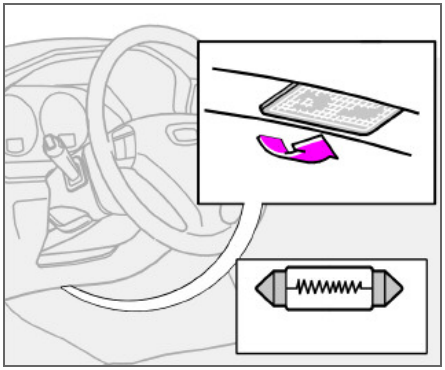

Indstigningslyset sidder under instrumentpanelet i fører- og passagersiden.

– Stik en skruetrækker ind og vrid let, så pærehuset løsnes.
– Fjern pæren.
– Sæt en ny pære i.
– Sæt pærehuset på plads igen.

Lys i makeup-spejl

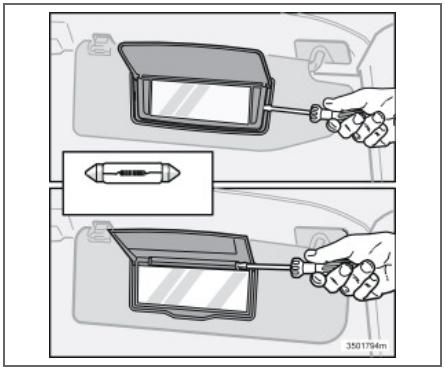

Makeup-spejl, forskellige versioner

– Stik en skruetrækker ind, og vrid, så lampeglasset løsnes.
– Fjern pæren.
– Sæt en ny pære i.
– Tryk først glasset på plads på undersiden over de fire hager. Derefter trykkes overkanten fast.

Generelt

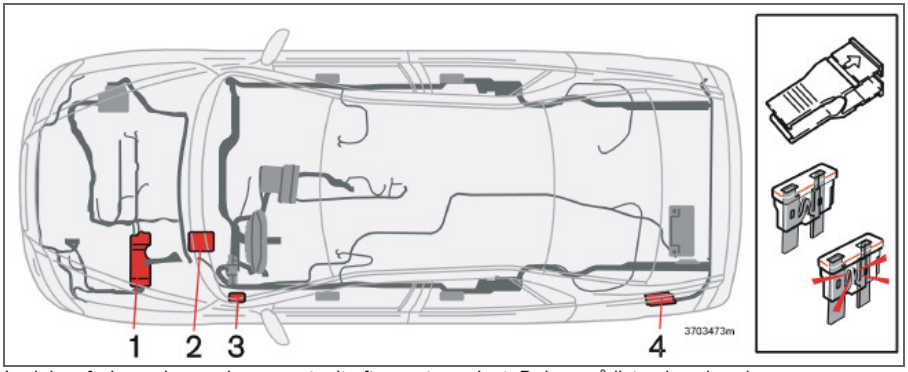

Ledningsføringen kan variere noget, alt efter motorvariant. Delene på listen har dog den samme placering.

For at forhindre, at bilens elektriske system skades pga. kortslutning eller overbelastning, beskyttes alle de forskellige elektriske funktioner og komponenter af et antal sikringer.

Sikringerne er placeret fire forskellige steder i bilen:

1. Relæ-/sikringsboksen i motorrummet.
2. Sikringsboksen i kabinen inden for lydvæggen i førersiden.
3. Sikringsboksen i kabinen i instrumentbrættets gavl i førersiden.
4. Sikringsboksen i bagagerummet.

Udskiftning

Hvis en elektrisk komponent eller funktion ikke fungerer, kan det skyldes, at komponentens sikring midlertidigt har været overbelastet og er brændt over.

- Se på sikringsoversigten for at finde sikringen.
- Træk sikringen ud, og se fra siden, om den bøjede tråd er brændt over.
- I givet fald skal der skiftes til en ny sikring af samme farve og med samme amperetal.

I dækslet på instrumentbrættets gavl befinder der sig et antal reservesikringer. Der er også en tang, hvormed det er lettere at trække en sikring ud og sætte den på plads.

Hvis samme sikring springer flere gange, er der en fejl i komponenten, og man bør kontakte et autoriseret Volvo-værksted for at få forholdet kontrolleret.

Sikringer

Relæ-/sikringsboks i motorrummet

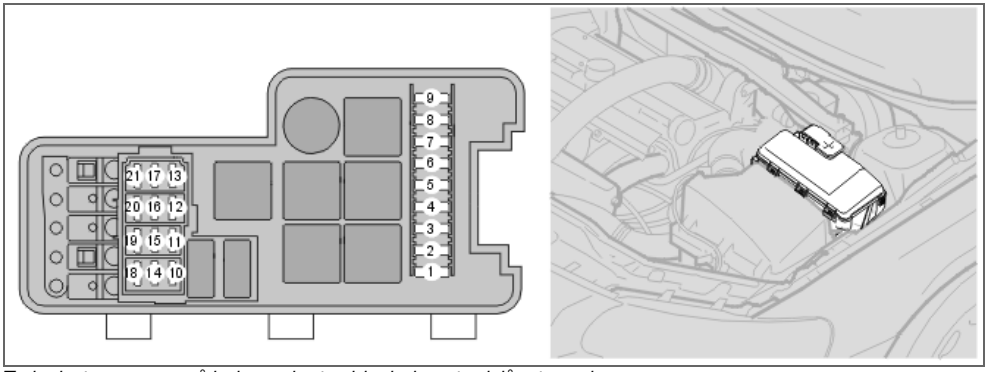

Tryk plastspærrerne på boksens korte sider ind, og træk låget opad.

1. ABS ..... 30 A
2. ABS ..... 30 A
3. Højtryksprinklere, forlygter ..... 35 A
4. Kabinevarmer (ekstraudstyr) ..... 25 A
5. Ekstralys (ekstraudstyr) ..... 20 A
6. Startmotorrelæ ..... 35 A
7. Forrudeviskere ..... 25 A
8. Brændstofpumpe ..... 15 A
9. Transmissionstyrenhed (TCM), diesel ..... 15 A
10. Tændspoler (benzin), motorstyreenhed (ECM), indsprøjtningsventiler (diesel) ..... 20 A
11. Speederføler (APM), A/C-kompressor, ventilator i elektronikboks ..... 10 A
12. Motorstyreenhed (ECM) (benzin) indsprøjtningsventiler (benzin),luftmassemåler (benzin) ..... 15 A
    luftmassemåler (diesel) ..... 5 A
13. Styreenhed spjældhus (benzin) ..... 10 A
    Styreenhed spjældhus, luftblandeventil, brændstof-tr kregulator, magnetventil (diesel) ..... 15 A
14. Lambdasonde (benzin) ..... 20 A
    Lambdasonde (diesel) ..... 10 A
15. Krumtaphusventilations-varmer, magnetventiler (benzin) ..... 10 A
    magnetventiler, gløderør (diesel) ..... 15 A
16. Venstre nærlys ..... 20 A

Sikringer

17. Højre nærlys .... 20 A
18. - .... -
19. Strømforsyning til motorstyreenhed (ECM), motorrelæ ..... 5 A
20. Positionslys .... 15 A
21. .... -

Sikringer

Sikringer i kabinen ved instrumentpanelets gavl i førersiden

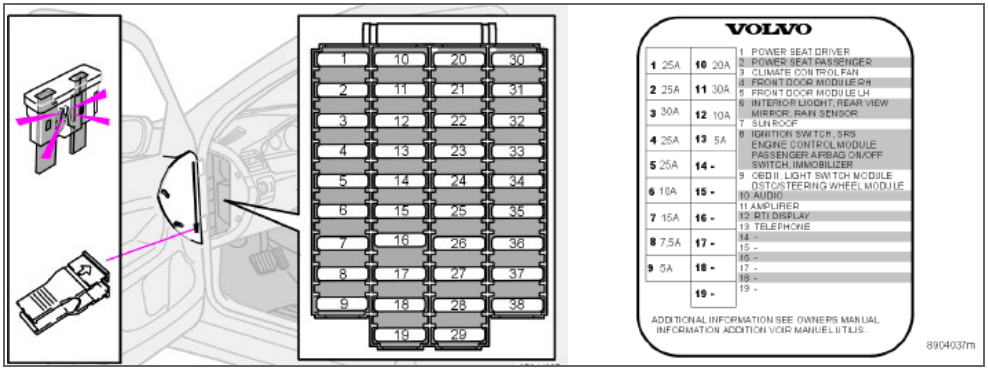

Et skilt med angivelse af sikringernes placering og amperetal befinder sig i gavlboksens klap.

1. Elbetjent førersæde ..... 25 A
2. Elbetjent passagerforsæde ..... 25 A
3. Ventilator klimaanlæg ..... 30 A
4. Styreenhed, højre fordør ..... 25 A
5. Styreenhed, venstre fordør ..... 25 A
6. Generel belysning, loft (RCM), øverste elektronikstyreenhed (UEM) ..... 10 A
7. Soltag ..... 15 A
8. Tændingslås, SRS-system, motorstyreenhed (ECM), lukning SRS passagerside (PACOS), elektronisk startspærre (IMMO), transmissionstyrenhed (TCM), diesel ..... 7,5 A
9. OBDII, lysomskifter (LSM), ratvinkelføler (SAS), ratstyreenhed (SWM) ..... 5 A
10. Audio ..... 20 A
11. Audioforstærker ..... 30 A
12. RTI-display ..... 10 A
13. Telefon ..... 5 A
14. – 38 ..... -

Sikringer i kabinen inden for lydvæggen i førersiden

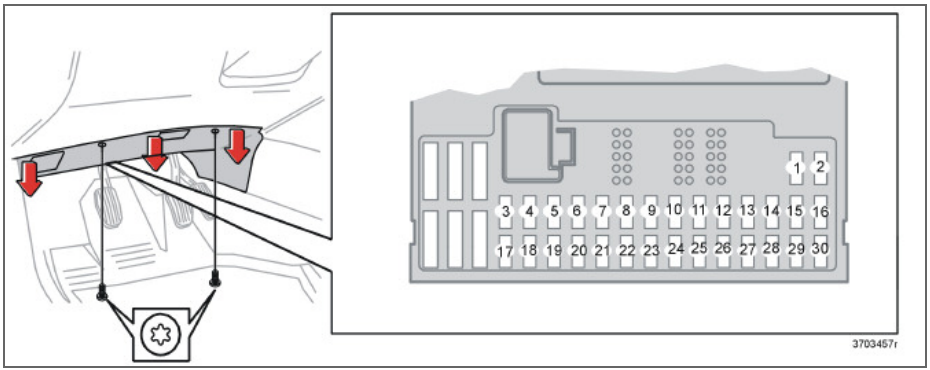

1. Sædevarme, højre side ..... 15 A
2. Sædevarme, venstre side ..... 15 A
3. Horn ..... 15 A
4. - ..... -
5. - ..... -
6. Reserve ..... -
7. Reserve ..... -
8. Alarmsirene ..... 5 A
9. Bremselyskontakt, tilførsel ..... 5 A
10. Kombinationsinstrument (DIM), klimaanlæg (CCM), parkeringsvarmer, elbetjent førersæde ..... 10 A
11. Eludtag, førersæde og bagsæde ..... 15 A
12. - ..... -
13. Reserve ..... -
14. - ..... -
15. ABS, STC/DSTC ..... 5 A
16. Elektronisk servostyring (ECPS), Active Bi-Xenon (HCM), lyshøjderegulering ..... 10 A
17. Tågeforlys, venstre ..... 7,5 A
18. Tågeforlys, højre ..... 7,5 A
19. Reserve ..... -
20. Reserve ..... -
21. Transmission, styreenhed (TCM), bakgearsspærre (M66) .. 10 A
22. Fjernlys (venstre) ..... 10 A

Sikringer

23.	Fjernlys (højre)	10 A
24.	-	-
25.	-	-
26.	Reserve	-
27.	Reserve	-
28.	Elbetjent passagerforsæde, audio	5 A
29.	Bi-fuel, brændstofpumpe	7,5 A
30.	BLIS	5 A
31.	Reserve	-
32.	Reserve	-
33.	Vakuumpumpe	20 A
34.	-	-
35.	-	-
36.	-	-

Sikringer i bagagerummet

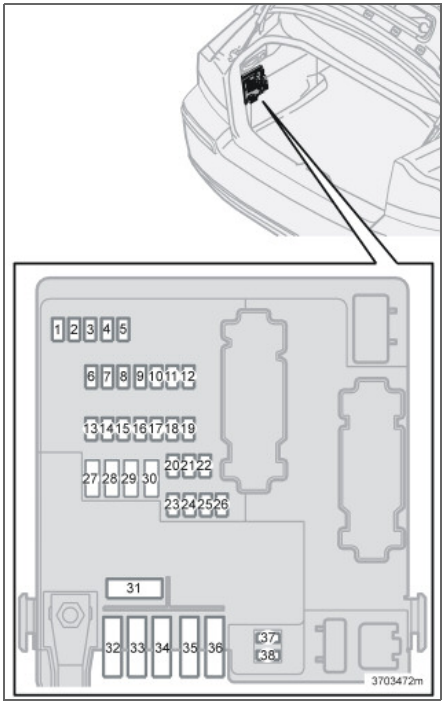

1. Baklys ..... 10 A
2. Positionslys, tågelys, bagagerumsbelysning, nummerpladelys, lamper i bremselys ... . 20 A
3. Tilbehør (AEM) .... 15 A
4. Reserve .... -
5. REM elektronik .... 10 A
6. Cd-skifter, tv, RTI .... 7,5 A
7. Trækledning (30-tilførsel) .... 15 A
8. Eludtag, bagagerum .... 15 A
9. Bagdør, højre: Rudeoptræk:spærre til rudeoptræk ..... 20 A
10. Bagdør, venstre: Rudeoptræk, spærre til rudeoptræk ..... 20 A
11. Reserve .... -
12. Reserve .... -
13. Varmer, dieselfilter .... 15 A
14. - .... -
15. Reserve .... -
16. Reserve .... -
17. Tilbehør, audio .... 5 A
18. Reserve .... -
19. Nedslåelig hovedstøtte .... 15 A
20. Trækledning (15-tilførsel) .... 20 A
21. Reserve .... -
22. - .... -
23. AWD .... 7,5 A
24. Four-C SUM .... 15 A
25. - .... -

Sikringer

26. Parkeringshjælp ..... 5 A
27. Hovedsikring: Trækledning, Four-C, parkeringshjælp, AWD ..... 30 A
28. Centrallås (PCL) ..... 15 A
29. Anhængerlys, venstre: positionslys, blinklys ..... 25 A
30. Anhængerbelysning, højre: Bremselys, tågebaglys, afvisere ..... 25 A
31. Hovedsikring: Sikring 37, 38 ..... 40 A
32. - ..... -
33. - ..... -
34. - ..... -
35. - ..... -
36. - ..... -
37. Elopvarmet bagrude ..... 20 A
38. Elopvarmet bagrude ..... 20 A

Oversigt HU-450 212
Oversigt HU-650 213
Oversigt HU-850 214
Audiofunktioner HU-450/650/850 215
Audiofunktioner HU-450 216
Audiofunktioner HU-650/850 217
Radiofunktioner HU-450/650/850 218
Radiofunktioner HU-450 219
Radiofunktioner HU-650/850 220
Radiofunktioner HU-450/650/850 221
Kassetteafspiller HU-450 226
Cd-afspiller HU-650 227
Intern cd-skifter HU-850 228
Ekstern cd-skifter,
HU-450/650/850 (ekstraudstyr) 229
Dolby Surround
Pro Logic II HU-850 230
Tekniske data 231
Telefonfunktioner (ekstraudstyr) 232
Samtalefunktioner 235
Funktioner i hukommelsen 238
Menufunktioner 239
Øvrig information 244

INFOTAINMENT

10

Oversigt HU-450

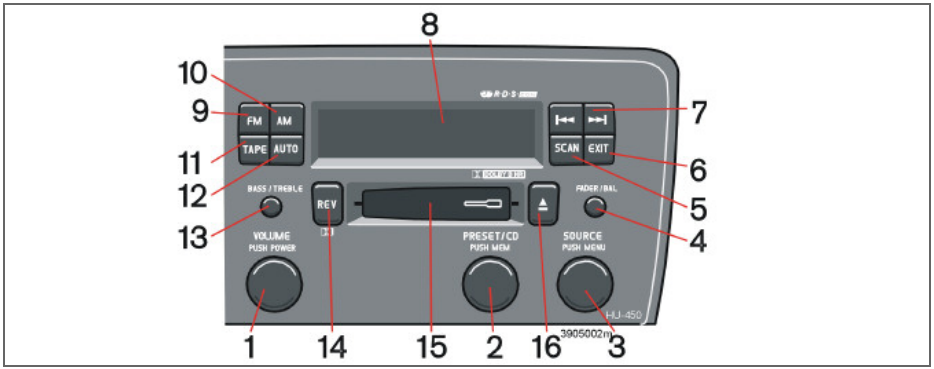

1. **POWER** (tænd/sluk) – Tryk
   VOLUME – Drej
2. **PRESET/CD**
   PUSH MENU –
   Lagrede radiostationer
   Cd-skifter (ekstraudstyr)
3. **SOURCE**
   PUSH MENU –
   Åbner hovedmenuen – Tryk
   Drej for at vælge:
   Radio – FM, AM
   Kassettebånd
   Cd-skifter (ekstraudstyr)
4. **FADER** – Tryk ud, og drej
   BAL – Tryk ud, træk og drej
5. **SCAN** – Automatisk stationssøgning
6. **EXIT** – Gå baglæns i menuen
7. Navigeringsknapper –
   Cd/radio – søger/skifter station eller nummer
   Kassette – hurtigspoling frem/tilbage/valg af næste/forrige nummer
8. Display
9. **FM** – Hurtigvalg mellem FM1, FM2, FM3
10. **AM** – Hurtigvalg mellem AM1, AM2
11. **TAPE** – Hurtigvalg
12. **AUTO** – Automatisk programmering af stationer
13. **BASS** – Tryk ud, og drej
    TREBLE – Tryk ud, træk og drej
14. **REV** – Kassette – Båndretningsvælger – Cd-skifter (ekstraudstyr) – Afspilning i tilfældig rækkefølge
15. Kassettelåge
16. Kassette-eject

Oversigt HU-650

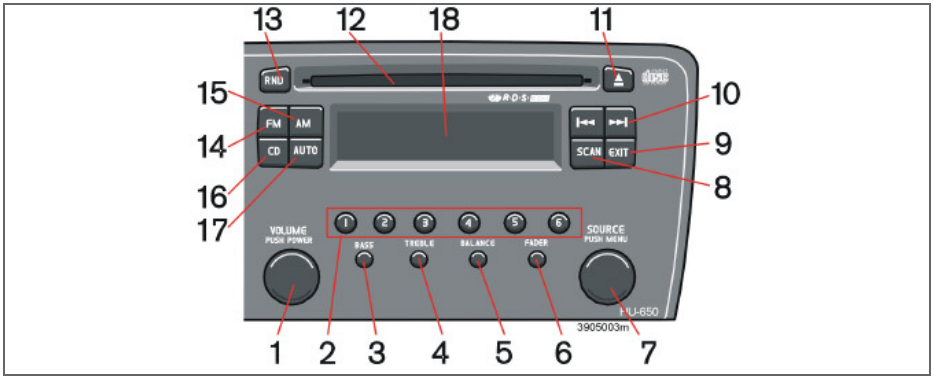

1. **POWER** (tænd/sluk) – Tryk
   VOLUME – Drej
2. **1-6** – Stationslagringsknapper/valg af position i cd-skifter
3. **BASS** – Tryk ud, og drej
4. **TREBLE** – Tryk ud, og drej
5. **BALANCE** – Tryk ud, og drej
6. **FADER** – Tryk ud, og drej
7. **SOURCE**
   PUSH MENU –
   Åbner hovedmenuen – Tryk
   Drej for at vælge:
   Radio – FM, AM
   Cd
   Cd-skifter (ekstraudstyr)
8. **SCAN** – Automatisk stationssøgning
9. **EXIT** – Gå baglæns i menuen
10. Navigeringsknapper – søger/skifter station eller nummer
11. Cd-eject
12. Cd-luge
13. **RND** – Cd-afspilning i tilfældig rækkefølge
14. **FM** – Hurtigvalg mellem FM1, FM2, FM3
15. **AM** – Hurtigvalg mellem AM1, AM2
16. **CD** – Hurtigvalg
17. **AUTO** – Automatisk programmering af stationer
18. Display

Oversigt HU-850

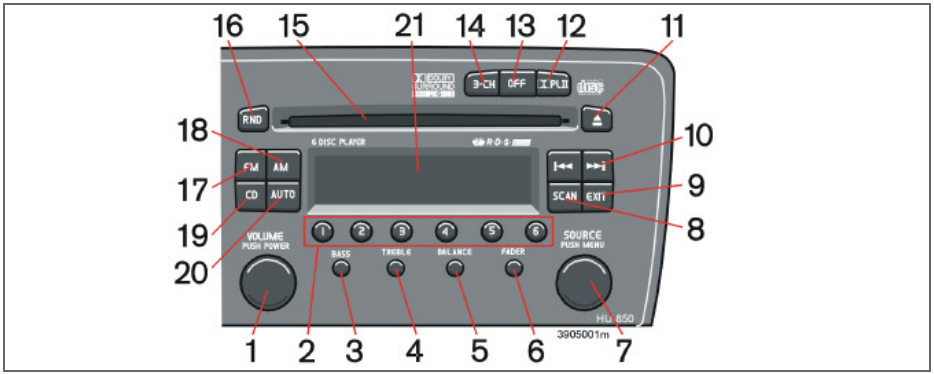

1. **POWER** (tænd/sluk) – Tryk
   VOLUME – Drej
2. **1-6** – Stationslagringsknapper/valg af position i cd-skifter
3. **BASS** – Tryk ud, og drej
4. **TREBLE** – Tryk ud, og drej
5. **BALANCE** – Tryk ud, og drej
6. **FADER** – Tryk ud, og drej
7. **SOURCE**
   PUSH MENU–
   Åbner hovedmenuen – Tryk
   Drej for at vælge:
   Radio – FM, AM
   Cd
   Cd-skifter (ekstraudstyr)
8. **SCAN** – Automatisk stationssøgning
9. **EXIT** – Gå baglæns i menuen
10. Navigeringsknapper – søger/skifter station eller nummer
11. Cd-eject
12. Dolby Surround Pro Logic II
13. **OFF** – 2-kanals stereo
14. **3-CH** – 3-kanals stereo
15. Cd-luge
16. **RND** – Cd-afspilning i tilfældig rækkefølge
17. **FM** – Hurtigvalg mellem FM1, FM2, FM3
18. **AM** – Hurtigvalg mellem AM1, AM2
19. **CD** – Hurtigvalg
20. **AUTO** – Automatisk programmering af stationer
21. Display

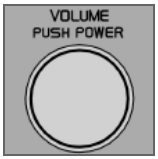

Strømafbryder til/fra

Tryk på knappen for at tænde eller slukke radioen.

Lydstyrkekontrol

Drej knappen med uret for at øge lydstyrken. Lydstyrkereguleringen er elektronisk og har ingen endestilling. Hvis du har knappanel på rattet, øges og sænkes lydstyrken med henholdsvis knappen (+) og (–).

Lav batterispænding

Hvis batterispændingen er lav, vises der en tekst på kombinationsinstrumentets display. Bilens energisparefunktion kan slukke radioen. Oplad batteriet ved at starte motoren.

Lydstyrkekontrol – TP/PTY/NEWS

Hvis man lytter til kassettebånd eller cd, når radioen modtager en trafikmeddelelse, nyheder eller en bestemt programtype, afbrydes den pågældende funktion, og meddelelsen høres med den lydstyrke, som man har valgt for trafikmeddelelser, nyheder eller programtypen.

Derefter går audio-anlægget tilbage til den tidligere indstillede lydstyrke og genoptager afspilningen af kassettebånd eller cd.

Lydanlægget kan forsynes med forskellige tilvalg og audiosystem-niveauer. Der er følgende tre audiosystem-niveauer:

- Performance
- High Performance
- Premium Sound

FM- og AM-radio med RDS samt cd-afspiller indgår i alle lydanlæg.

AUX

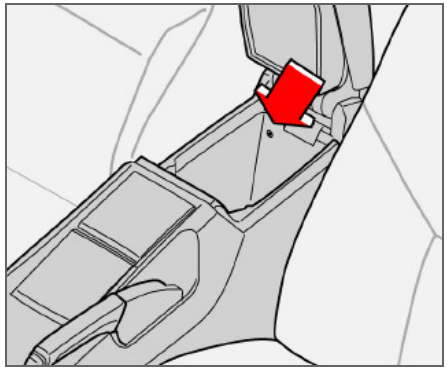

Indgang for ekstern lydkilde (AUX), 3,5 mm

Til AUX-indgangen kan f.eks. en mp3-afspiller tilsluttes.

Nogle gange kan den eksterne lydkilde, AUX, høres med en anden lydstyrke end de interne lydkilder, f.eks. cd-afspilleren. Hvis den eksterne lydkildes lydstyrke er for høj, kan lydkvaliteten forringes. Dette kan undgås ved at justere AUX-indgangens lydstyrke.

Audiofunktioner HU-450

Lydstyrkekontrol – AUX

- Tryk på **SOURCE,** drej på **ADVANCED MENU**, og vælg ved at trykke på **SOURCE.**
- Tryk på **SOURCE,** drej på **AUDIO SETTINGS**, og vælg ved at trykke på **SOURCE**.
- Tryk på **SOURCE,** drej på **AUX INPUT LEVEL**, og vælg ved at trykke på **SOURCE**.

I denne indstilling kan lydstyrken justeres ved at dreje på **SOURCE.**

Optimal lydgengivelse

Audiosystemet er kalibreret til optimal lydgengivelse ved hjælp af digital signalbehandling.

Kalibreringen tager hensyn til højttalere, forstærkere, kabinens akustik, lytterposition mm. for hver kombination af bilmodel og audiosystem.

Der er også en dynamisk kalibrering, der tager hensyn til den indstillede lydstyrke, radiomodtagelsen og kørselshastigheden.

De justeringsmuligheder, der gennemgås i denne brugsanvisning, f.eks. bas, diskant og equalizer, er kun beregnet til, at brugeren kan tilpasse lydgengivelsen efter sin personlige smag.

Bass – Bas

Indstil bassen ved at trykke knappen ud og dreje den til venstre eller højre.

I midterstillingen er bassen "normal". Tryk knappen tilbage til udgangsstillingen efter indstillingen.

Treble – Diskant

Indstil diskanten ved at trykke på knappen, trække den yderligere ud og dreje den mod venstre eller højre. I midterstillingen er diskanten "normal". Tryk knappen tilbage til udgangsstillingen efter indstillingen.

Fader – Balance for/bag

Indstil en passende balance mellem de forreste og de bageste højttalere ved at trykke på knappen og dreje den til højre (mere lyd fra det forreste par) eller til venstre (mere lyd fra det bageste par). I midterstillingen er balancen "normal". Tryk knappen tilbage til udgangsstillingen efter indstilling.

Balance – Balance højre/venstre

Indstil balancen ved at trykke, trække knappen ud og dreje den til venstre eller højre. I midterstillingen er balancen "normal". Tryk knappen tilbage til udgangsstillingen efter indstilling.

Valg af lydkilde

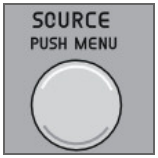

Lydkilderne kan vælges på to måder:

Enten med hurtigvalgsknapperne **AM, FM, TAPE** eller med **SOURCE**-knappen. Drej **SOURCE**-knappen for at vælge mellem Radio (FM1, FM2, FM3 og AM1, AM2). Med denne knap kan du også vælge kassettebånd eller cd-skifter (ekstraudstyr), hvis en sådan er tilsluttet.

Ved flere tryk på **AM-** og **FM**-knappen skiftes mellem FM1, FM2, FM3 og AM1, AM2.

Den valgte lydkilde vises på displayet.

Bass – Bas

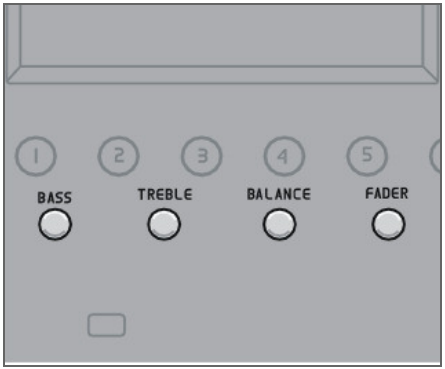

Indstil bassen ved at trykke knappen ud og dreje den til venstre eller højre.

I midterstillingen er bassen "normal". Tryk knappen tilbage til udgangsstillingen efter indstillingen.

Treble – Diskant

Indstil diskanten ved at trykke knappen ud og dreje den til venstre eller højre. I midterstillingen er diskanten "normal". Tryk knappen tilbage til udgangsstillingen efter indstilling.

Balance – Balance højre/venstre

Indstil balancen ved at trykke på knappen og dreje den til venstre eller højre. I midterstillingen er balancen "normal". Tryk knappen tilbage til udgangsstillingen efter indstilling.

Fader – Balance for/bag

Indstil en passende balance mellem de forreste og de bageste højttalere ved at trykke på knappen og dreje den til højre (mere lyd fra det forreste par) eller til venstre (mere lyd fra det bageste par). I midterstillingen er balancen "normal". Tryk knappen tilbage til udgangsstillingen efter indstilling.

Radiofunktioner HU-450/650/850

Valg af lydkilde

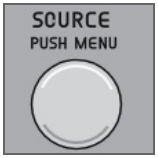

Lydkilderne kan vælges på to måder:

Enten med hurtigvalgsknapperne **AM, FM, TAPE** eller med **SOURCE**-knappen.

Drej **SOURCE**-knappen for at vælge mellem Radio (FM1, FM2, FM3 og AM1, AM2). Med denne knap kan man også vælge kassettebånd eller cd-skifter (ekstraudstyr), hvis en sådan er tilsluttet.

Ved flere tryk på **AM**- og **FM**-knappen skiftes mellem FM1, FM2, FM3 og AM1, AM2.

Den valgte lydkilde vises på displayet.

Scanning

Tryk på **SCAN**-knappen for at starte søgningen. Når radioen finder en station, standser den ved denne station i ca. 10 sekunder. Derefter fortsættes søgningen. Tryk derefter på **SCAN** eller **EXIT** for at lytte til stationen.

Stationssøgning

Tryk på ⏮ eller ⏭ for at søge efter lavere eller højere frekvenser. Radioen søger efter næste hørbare station og indstiller denne. Tryk på knappen igen, hvis du vil fortsætte søgningen.

Manuel stationssøgning

Tryk på ⏮ eller ⏭, og hold den inde. **MAN** vises på displayet. Radioen søger derefter langsomt i den valgte retning og øger tempoet efter nogle sekunder. Slip knappen, når den ønskede frekvens vises på displayet.

Hvis frekvensen skal justeres, gøres dette med korte tryk på en af pilknapperne ⏮ eller ⏭. Den manuelle justeringsfunktion bibeholdes fem sekunder efter sidste tryk.

Knappanel på rattet

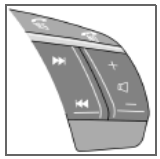

Hvis bilen er udstyret med knappanel på rattet, skal du trykke på højre hhv. venstre pil for at vælge de lagrede stationer.

OBS

Hvis bilen er udstyret med indbygget telefon, kan knapperne på rattet ikke bruges til betjening af radiofunktionerne, når telefonfunktionen er aktiv. Når telefonfunktionen er aktiv, vises der altid telefoninformation på displayet.

Telefonen deaktiveres ved at trykke på NO. Hvis der ikke er noget SIM-kort i telefonen, skal der slukkes for den (se side 212).

Programmering af stationer

– Indstil den ønskede frekvens.
– Tryk kort på **PRESET/CD**.
– Vælg nummer ved at dreje frem eller tilbage.

Tryk igen for at gemme den ønskede frekvens og station.

Valg af forprogrammeret radiostation

For at vælge en indprogrammeret radiostation skal du dreje **PRESET/CD** til det gemte nummer. Den indstillede station vises på displayet.

Automatisk indprogrammering af stationer

Med denne funktion søges og gemmes automatisk op til 10 kraftige AM- eller FM-stationer i en separat hukommelse. Funktionen er især god i områder, hvor du ikke kender radiostationerne eller deres frekvenser.

– Vælg radiofunktion med **FM**- eller **AM**-knappen.
– Et langt tryk (over 2 sekunder) på **AUTO** starter søgningen.
– **AUTO** vises på displayet, og et antal signalstærke stationer (maks. 10) fra det valgte frekvensbånd gemmes nu i autohukommelsen. Hvis der ikke findes nogen station med tilstrækkelig kraftig signalstyrke, vises **NO STATION**.
– Tryk kort på **AUTO**-knappen eller på pilene på rattets knappanel, hvis du vil skifte til en anden af de automatisk forindstillede stationer.

Når radioen er indstillet til automatisk lagring, vises **AUTO** på displayet. Teksten forsvinder, når der skiftes til normal radiofunktion.

Tilbage til normal radiofunktion

– Tryk på **FM, AM** eller **EXIT,** eller drej på **PRESET/CD**-knappen.

Tilbage til automatisk lagring

– Tryk kort på **AUTO**.

Radiofunktioner HU-650/850

Stationslagring

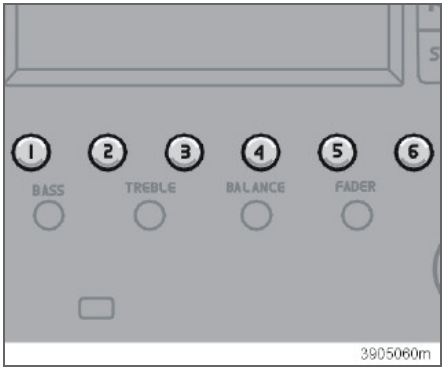

Sådan gemmes en station på en af stationsknapperne 1-6:

– Stil ind på den ønskede station.
– Tryk på den stationslagringsknap, hvor stationen skal gemmes, og hold den inde. Lyden forsvinder et par sekunder. **STATION STORED** vises på displayet.

Man kan gemme op til 6 stationer på henholdsvis AM1, AM2, FM1, FM2 og FM3, ialt 30 stationer.

Automatisk indprogrammering af stationer

AUTO søger og gemmer automatisk op til 10 kraftige AM- eller FM-stationer i en separat hukommelse. Hvis der er over 10 stationer, gemmes de 10 kraftigste. Funktionen er især god i områder, hvor man ikke kender radiostationerne eller deres frekvenser.

– Vælg radiofunktion med **AM**- eller **FM**-knappen.

Et langt tryk (over 2 sekunder) på **AUTO** starter søgningen.

AUTO vises på displayet, og et antal signalstærke stationer (maks. 10) fra det valgte frekvensbånd gemmes nu i autolagringshukommelsen. Hvis der ikke findes nogen station med tilstrækkelig kraftig signalstyrke, vises **NO STATION.**

– Tryk kort på **AUTO**-knappen eller på pilene på rattets knappanel, hvis du vil skifte til en anden af de automatisk forindstillede stationer.

Når radioen er indstillet til automatisk lagring, vises **AUTO** på displayet. Teksten forsvinder, når der skiftes til normal radiofunktion.

Tilbage til normal radiofunktion

– Tryk på **FM, AM** eller **EXIT**.

Tilbage til automatisk lagring

– Tryk kort på **AUTO**.

Radio Data System – RDS

RDS er et system, som forbinder sendere i et netværk. Det anvendes bl. a. til at få indstillet den rette frekvens, uanset hvilken sender man lytter til, eller hvilken lydkilde der er aktiv (f.eks. cd). Systemet anvendes også til modtagelse af trafikmeddelelser og til at finde programmer af en bestemt type eller med et bestemt indhold. Radiotekst er også en del af RDS. En radiostation kan f.eks. sende oplysninger om et igangværende radioprogram.

Visse radiostationer bruger ikke RDS eller kun udvalgte muligheder i systemet.

PI-søgning (automatisk søgning efter stationer)

Ved lytning til en RDS-sender gemmes diverse informationer i radioen, f.eks. trafikoplysninger.

Hvis en forvalgt RDS-sender vælges senere, opdaterer radioen senderens RDS-information. Hvis radioen befinder sig i grænseområdet eller akkurat uden for senderens rækkevidde, søger radioen automatisk efter den kraftigst mulige sender med denne kanal.

Hvis der ikke er nogen sender inden for "hørbar rækkevidde", dæmper radioen lyden, og displayet viser **PI SEEK**, indtil stationen er fundet.

Trafikmeddelelser – TP-station

Trafikmeddelelser fra RDS-stationer afbryder andre lydkilder og høres med den lydstyrke, der er valgt til dette formål. Så snart meddelelsen er slut, vender radioen tilbage til den tidligere lydkilde og lydstyrke.

Indstilling af trafikinformation

- Vælg radiofunktion med **FM**-knappen, og tryk på **SOURCE**.
- Vælg **TP**, og tryk på **SOURCE**.
- Drej på **SOURCE,** vælg **TP ON** (blinkende tekst), og tryk på **SOURCE**.
- Tryk på **EXIT**.

Deaktivering af TP

- Vælg radiofunktion med **FM**-knappen, og tryk på **SOURCE**.
- Vælg **TP**, og tryk på **SOURCE**.
- Drej på **SOURCE**, vælg **TP OFF** (blinkende tekst), og tryk på **SOURCE**.
- Tryk på **EXIT**.

Når funktionen er aktiveret, vises **TP** på displayet.

Tryk på **EXIT** for ikke at lytte til en igangværende trafikmelding. TP-funktionen er dog stadig aktiveret, og radioen afventer næste trafikmelding.

Valg af trafikinformation fra en bestemt kanal

- Vælg radiofunktion med **FM**-knappen.
- Aktivér den station, som trafikmeddelelserne skal komme fra.
- Tryk på **SOURCE**.
- Drej på **SOURCE,** vælg **ADVANCED MENU,** og tryk på **SOURCE**.
- Drej på **SOURCE,** vælg **RADIO SETTINGS,** og tryk på **SOURCE**.
- Drej på **SOURCE,** vælg **TP STATION,** og tryk på **SOURCE**.
- Drej på **SOURCE,** vælg **SET CURRENT,** og tryk på **SOURCE**.
- Tryk på **EXIT**.

Deaktivering af TP Station

- Vælg radiofunktion med **FM**-knappen, og tryk på **SOURCE**.
- Drej på **SOURCE,** vælg **ADVANCED MENU,** og tryk på **SOURCE**.
- Drej på **SOURCE,** vælg **RADIO SETTINGS,** og tryk på **SOURCE**.
- Drej på **SOURCE,** vælg **TP STATION,** og tryk på **SOURCE**.
- Drej på **SOURCE,** vælg **TP STATION OFF,** og tryk på **SOURCE**.
- Tryk på **EXIT**.

Radiofunktioner HU-450/650/850

Alarm

"Alarm!" vises på radioens display, når der udsendes en alarmmeddelelse. Funktionen anvendes til at advare bilister om alvorlige ulykker og katastrofer, f.eks. en sammenstyrtet bro eller kernekraftulykker.

TP-søgning

Man kan lytte til trafikmeddelelser, når man rejser mellem forskellige områder og lande, uden at man selv behøver vælge station.

- Vælg radiofunktion med **FM**-knappen, og tryk på **SOURCE**.
- Drej på **SOURCE,** vælg **ADVANCED MENU,** og tryk på **SOURCE**.
- Drej på **SOURCE,** vælg **RADIO SETTINGS,** og tryk på **SOURCE**.
- Drej på **SOURCE,** vælg **TP SEARCH,** og tryk på **SOURCE**.
- Drej på **SOURCE,** vælg **TP SEARCH ON** eller **TP SEARCH OFF** (blinkende tekst), og tryk på **SOURCE**.
- Tryk på **EXIT**.

Nyheder

Programkodede meddelelser (som f.eks. nyheder fra RDS-stationer) afbryder andre lydkilder og sendes med den lydstyrke, som er indstillet for denne funktion. Når nyhedsindslaget er slut, skifter radioen tilbage til den tidligere lydkilde og lydstyrke.

Indstilling af Nyheder

- Vælg radiofunktion med **FM**-knappen, og tryk på **SOURCE**.
- Drej på **SOURCE,** vælg **NEWS,** og tryk på **SOURCE**.
- Drej på **SOURCE,** vælg **NEWS ON** (blinkende tekst), og tryk på **SOURCE**.
- Tryk på **EXIT**.

NEWS vises på displayet.

Deaktivering af Nyheder

- Vælg radiofunktion med **FM**-knappen, og tryk på **SOURCE**.
- Drej på **SOURCE,** vælg **NEWS,** og tryk på **SOURCE**.
- Drej på **SOURCE,** vælg **NEWS OFF** (blinkende tekst), og tryk på **SOURCE**.
- Tryk på **EXIT**.

NEWS forsvinder fra displayet.

Tryk på **EXIT** for ikke at lytte til et igangværende nyhedsindslag. Funktionen **Nyheder** er dog stadig aktiveret, og radioen afventer næste nyhedsprogram.

Vælg Exit for nyheder fra den nuværende station

- Vælg radiofunktion med **FM**-knappen.
- Aktivér den station, som trafikmeddelelserne skal komme fra.
- Tryk på **SOURCE**.
- Drej på **SOURCE,** vælg **ADVANCED MENU,** og tryk på **SOURCE**.
- Drej på **SOURCE,** vælg **RADIO SETTINGS,** og tryk på **SOURCE**.
- Drej på **SOURCE,** vælg **NEWS STATION,** og tryk på **SOURCE**.
- Drej på **SOURCE,** vælg **SET CURRENT,** og tryk på **SOURCE**.
- Tryk på **EXIT**.

Deaktivering af Nyheder-station

- Vælg radiofunktion med **FM**-knappen, og tryk på **SOURCE**.
- Drej på **SOURCE,** vælg **ADVANCED MENU,** og tryk på **SOURCE**.
- Drej på **SOURCE,** vælg **RADIO SETTINGS,** og tryk på **SOURCE**.
- Drej på **SOURCE,** vælg **NEWS STATION,** og tryk på **SOURCE**.
- Drej på **SOURCE,** vælg **NEWS STN OFF,** og tryk på **SOURCE**.
- Tryk på **EXIT**.

Programtype – PTY

Med denne PTY funktion kan der vælges mellem forskellige programtyper.

– Vælg radiofunktion med **FM**-knappen, og tryk på **SOURCE**.
– Drej på **SOURCE,** vælg **PTY,** og tryk på **SOURCE**.
– Drej på **SOURCE,** vælg **PTY** på menuen, og tryk på **SOURCE**.

Radioen begynder at søge efter den valgte programtype.

Hvis radioen finder en station, som du ikke ønsker, kan du søge videre med venstre eller højre pileknap.

Hvis der ikke findes nogen station med den valgte programtype, vender radioen tilbage til den tidligere frekvens.

Ikke alle radiostationer har PTY-angivelse.

Programtype	På displayet vises
OFF	PTY OFF
Aktuelt	Current
Religion	Spiritual
Countrymusik	Country
Dokumentar	Document
Finans	Finance
Folkemusik	Folk
Fritid og hobby	Leisure
Børneudsendelser	Children's progs
Gamle kendinge	"Oldies"
Information	Info
Jazzmusik	Jazz
Klassisk musik	Classical
Kultur og kunst	Culture
Let klassisk	L Class
Easy listening	Easy list
National musik	Nation M
Nyheder	News
Popmusik	Pop
Ferie og rejser	Travel
Rockmusik	Rock
Sociale emner	Social
Sport	Sport
Radioteater	Drama
Ring ind	Telefon
Underholdning	Enterta
Undervisning	Educ
Videnskab	Science
Vejr	Weather & Metro
Diverse musik	Other M

PTY standby

PTY står derefter standby, indtil en udsendelse med den valgte programtype starter udsendelsen. Når dette sker, skifter radioen automatisk til den station, som sender den valgte programtype.

Deaktivering

– Vælg radiofunktion med **FM**-knappen, og tryk på **SOURCE**.
– Drej på **SOURCE,** vælg **PTY,** og tryk på **SOURCE**.
– Drej på **SOURCE,** vælg **PTY OFF,** og tryk på **SOURCE**.
– Tryk på **EXIT.** Symbolet **PTY** slukkes, og radioen vender tilbage til normal funktion.

PTY-sprog

Vælg sprog til radioens display (engelsk, tysk, fransk eller svensk).

– Vælg radiofunktion med **FM**-knappen, og tryk på **SOURCE**.
– Drej på **SOURCE,** vælg **ADVANCED MENU,** og tryk på **SOURCE**.
– Drej på **SOURCE,** vælg **RADIO SETTINGS,** og tryk på **SOURCE**.
– Drej på **SOURCE,** vælg **PTY LANGUAGE,** og tryk på **SOURCE**.
– Drej på **SOURCE,** vælg sprog, og tryk på **SOURCE**.

Radiofunktioner HU-450/650/850

– Tryk på **EXIT**.

Automatisk frekvensopdatering

Funktionen AF er normalt aktiveret og sørger for, at en af de kraftigste, tilgængelige sendere for en radiostation vælges.

Aktivering af AF

– Vælg radiofunktion med **FM**-knappen, og tryk på **SOURCE**.
– Drej på **SOURCE,** vælg **ADVANCED MENU,** og tryk på **SOURCE**.
– Drej på **SOURCE,** vælg **RADIO SETTINGS MENU,** og tryk på **SOURCE**.
– Drej på **SOURCE,** vælg **AF ON** (blinkende tekst), og tryk på **SOURCE**.
– Tryk på **EXIT**.

Deaktivering af AF

– Vælg radiofunktion med **FM**-knappen, og tryk på **SOURCE**.
– Drej på **SOURCE,** vælg **ADVANCED MENU,** og tryk på **SOURCE**.
– Drej på **SOURCE,** vælg **RADIO SETTINGS MENU,** og tryk på **SOURCE**.
– Drej på **SOURCE,** vælg **AF OFF** (blinkende tekst), og tryk på **SOURCE**.
– Tryk på **EXIT**.

Regionale radioprogrammer

Funktionen REGIONAL er normalt deaktiveret. Når den er aktiveret, kan man fortsat lytte til en regional sender, selvom signalet er svagt.

Aktivering af REG

– Vælg radiofunktion med **FM**-knappen, og tryk på **SOURCE**.
– Drej på **SOURCE,** vælg **ADVANCED MENU,** og tryk på **SOURCE**.
– Drej på **SOURCE,** vælg **RADIO SETTINGS MENU,** og tryk på **SOURCE**.
– Drej på **SOURCE,** vælg **REG ON** (blinkende tekst), og tryk på **SOURCE**.
– Tryk på **EXIT**.

Deaktivering af REG

– Vælg radiofunktion med **FM**-knappen, og tryk på **SOURCE**.
– Drej på **SOURCE,** vælg **ADVANCED MENU,** og tryk på **SOURCE**.
– Drej på **SOURCE,** vælg **RADIO SETTINGS MENU,** og tryk på **SOURCE**.
– Drej på **SOURCE,** vælg **REG OFF** (blinkende tekst), og tryk på **SOURCE**.
– Tryk på **EXIT**.

EON – Lokal/Fjern (Enhanced Other Networks)

Med EON aktiveret afbrydes f.eks. radioprogram, hvis der kommer trafikmeddelelser og nyhedsudsendelser fra andre kanaler.

Funktionen har to niveauer:

Local – Afbryder kun, hvis signalet er kraftigt.

Distant – Afbryder også ved svagere signaler.

– Vælg radiofunktion med **FM**-knappen, og tryk på **SOURCE**.
– Drej på **SOURCE,** vælg **ADVANCED MENU,** og tryk på **SOURCE**.
– Drej på **SOURCE,** vælg **RADIO SETTINGS MENU,** og tryk på **SOURCE**.
– Drej på **SOURCE,** vælg **EON** (blinkende tekst), og tryk på **SOURCE**.
– Drej på **SOURCE,** vælg **Local** eller **Distant,** og tryk på **SOURCE**.
– Tryk på **EXIT**.

Nulstilling af RDS-funktioner

Sådan nulstilles alle radioindstillinger til den oprindelige fabrikdsindstilling:

– Vælg radiofunktion med **FM**-knappen, og tryk på **SOURCE**.

– Drej på **SOURCE,** vælg **ADVANCED MENU,** og tryk på **SOURCE**.
– Drej på **SOURCE,** vælg **RESET TO DEFAULT,** og tryk på **SOURCE**.
– Tryk på **EXIT**.

ASC (Active Sound Control)

ASC-funktionen tilpasser automatisk radioens lydstyrke efter bilens hastighed.

Aktivér ASC:

– Vælg radiofunktion med **FM**-knappen, og tryk på **SOURCE**.
– Drej på **SOURCE,** vælg **ADVANCED MENU,** og tryk på **SOURCE**.
– Drej på **SOURCE,** vælg **AUDIO SETTINGS MENU,** og tryk på **SOURCE**.
– Drej på **SOURCE,** vælg **ASC LEVEL,** og tryk på **SOURCE**.
– Drej på **SOURCE,** vælg **LOW, MEDIUM, HIGH** eller **Off,** og tryk på **SOURCE**.

Radiotekst

Visse RDS-stationer sender oplysninger om programmernes indhold, kunstnere osv.

Tryk et par sekunder på **FM**-knappen for at få adgang til eventuel udsendt radiotekst, som så vises på displayet.

Efter at have vist teksten to gange skifter radioen tilbage til visning af station/frekvens.

Et kort tryk på **EXIT** afslutter visningen af radioteksten.

Kassetteafspiller HU-450

Kassettelåge

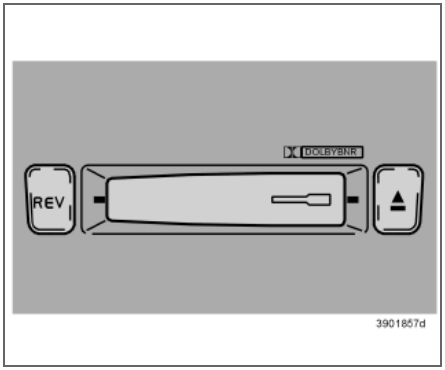

Skub kassetten ind i kassetteåbningen med båndets brede del mod højre. På displayet vises **TAPE Side A**.

Når den ene side er færdigafspillet, afspiller apparatet automatisk den anden side (auto-reverse).

Hvis der allerede er en kassette i apparatet, vælger du kassetteafspilning ved at dreje på **SOURCE**-knappen eller trykke på hurtigvalgsknappen **TAPE**.

Skift af båndretning

Tryk på **REV**-knappen, hvis du vil afspille den anden side af båndet. Displayet viser, hvilken side der afspilles.

Kassette-eject

Ved tryk på denne knap standser afspilningen, og båndet skydes ud. Drej på **SOURCE**-knappen for at vælge en ny programkilde. Båndet kan sættes i eller tages ud, selvom apparatet er slukket.

Dolby B Støjreduktionssystem

Funktionen er forindstillet. Hvis du vil slå den fra, skal du gøre følgende: Tryk på **REV**-knappen, og hold den inde, indtil Dolby-symbolet på displayet forsvinder. Tryk på samme knap igen for at aktivere Dolby-funktionen.

Dolby støjreduktion er fremstillet på licens fra Dolby Laboratories Licensing Corporation. Dolby og dobbelt D-symbolet er varemærker tilhørende Dolby Laboratories Licensing Corporations.

Scanning

Scan afspiller de første ti sekunder af hvert nummer.

Tryk på **SCAN** eller **EXIT**, når du har fundet et spor, som du ønsker at lytte til.

Hurtigspoling

Båndet spoles hurtigt frem, hvis man trykker på og holder knappen inde, og tilbage med . På displayet vises "**FF**" (frem) henholdsvis "**REW**" (tilbage) under hurtigspoling. Hurtigspolingen afbrydes, hvis der trykkes på knappen igen.

Næste spor – foregående spor

Hvis der trykkes på , spoles båndet automatisk frem til næste spor.

Hvis der trykkes på , spoles kassettebåndet automatisk tilbage til det foregående spor. Der kræves en pause på ca. fem sekunder mellem sporene, for at funktionen skal kunne fungere.

Hvis der er knapper på rattet, kan pilene også benyttes.

Cd-afspiller

Skub en cd-plade ind. Hvis du allerede har gjort dette, vælger du cd ved at dreje på **SOURCE**-knappen eller med hurtigvalgsknappen **CD**.

Cd-eject

Hvis du trykker på knappen på billedet, standser cd-afspilleren, og cd'en skydes ud.

OBS

Af trafiksikkerhedsmæssige hensyn har du tolv sekunder til at fjerne den udskubbede plade. Derefter trækker cd-afspilleren pladen ind igen og fortsætter med det senest afspillede nummer.

Hurtigspoling og skift af spor

Hold venstre eller højre pil inde for at hurtigspole et spor eller hele cd'en. Hurtigspoling kan ikke foretages ved brug af knappanelet på rattet.

Tryk kort på venstre eller højre pilknap for at komme til foregående eller næste spor. Knappanelet på rattet kan også bruges hertil. Spornummeret vises på displayet.

Scanning

Scan afspiller de første ti sekunder af hvert nummer.

Tryk på **SCAN** eller **EXIT**, når du har fundet et spor, som du ønsker at lytte til.

Tilfældig rækkefølge

Tryk på **RND** (Random) for at aktivere denne funktion. Cd-afspilleren afspiller numrene på cd'en i vilkårlig rækkefølge. Der står "**RND**" på displayet, så længe funktionen er aktiveret.

Cd'er

Ved brug af hjemmebrændte cd'er risikerer man, at lyden bliver dårlig eller helt mangler. Musik-cd'er der opfylder standarden ISO 60908, giver den højeste lydkvalitet.

Vigtigt

Brug kun standard-cd'er (12 cm diameter). Brug ikke cd'er med påklæbet etiket, da varmen i afspilleren kan få etiketten til at løsnes, ligesom apparatet kan blive beskadiget.

Intern cd-skifter HU-850

Intern cd-skifter

HU-850 indeholder en intern cd-skifter til 6 cd'er. Tryk på hurtigvalgsknappen **CD,** eller drej på **SOURCE**-knappen for at aktivere cd-afspilleren. Cd-afspilleren genoptager afspilningen af den cd og det spor, der senest blev spillet.

Der er plads til 6 cd'er i afspilleren. For at isætte en ny cd skal der vælges en ledig plads i apparatet. Vælg en tom plads med talknapperne 1-6. Den tomme plads vises på displayet. "**LOAD DISC**" skal vises, inden den nye cd skubbes ind.

Cd-eject

Hvis du trykker på knappen på billedet, standser cd-afspilleren, og cd'en skydes ud.

OBS

Af trafiksikkerhedsmæssige hensyn har du tolv sekunder til at fjerne den udskubbede plade. Derefter trækker cd-afspilleren pladen ind igen og fortsætter med det senest afspillede nummer.

Valg af CD-nummer

Vælg den plade, som skal afspilles, med talknapperne 1-6. Nummeret på pladen og nummeret vises på displayet.

Hurtigspoling og skift af spor

Hold venstre eller højre pil inde for at hurtigspole et spor eller hele cd'en. Hurtigspoling kan ikke foretages ved brug af knappanelet på rattet.

Tryk kort på venstre eller højre pilknap for at komme til foregående eller næste spor. Knappanelet på rattet kan også bruges hertil. Spornummeret vises på displayet.

Scanning

Ved brug af denne funktion afspilles de første 10 sekunder af hvert spor.

Tryk på **SCAN** eller **EXIT**, når du har fundet et spor, som du ønsker at lytte til.

Tilfældig rækkefølge

Tryk på **RND** (Random) for at aktivere denne funktion, som afspiller et vilkårligt valgt nummer på en vilkårligt valgt cd. Derefter vælges et nyt nummer eller en ny cd på samme måde. "**RND**" vises på displayet, så længe funktionen er aktiveret.

Cd'er

Ved brug af hjemmebrændte cd'er risikerer man, at lyden bliver dårlig eller helt mangler. Musik-cd'er der opfylder standarden ISO 60908, giver den højeste lydkvalitet.

Vigtigt

Brug kun standard-cd'er (12 cm diameter). Brug ikke cd'er med påklæbet etiket, da varmen i afspilleren kan få etiketten til at løsnes, ligesom apparatet kan blive beskadiget.

Cd-skifter

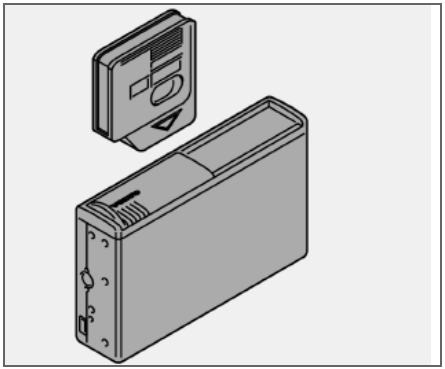

Den eksterne cd-skifter er monteret bag panelet i venstre side bag i bagagerummet.

Drej på **SOURCE**-knappen for at aktivere cd-skifterindstillingen. Cd-skifteren genoptager afspilningen af den cd og det nummer, som sidst blev afspillet. Hvis cd-skifterens magasin* er tomt, vises "**LOAD CARTRIDGE**" på displayet.

Sådan sættes cd'er i skifteren:

- Skyd låget på cd-skifteren til side.
- Tryk på skifterens kassette-eject-knap.
- Træk cd-kassetten ud, og tryk pladerne ind.
- Tryk kassetten tilbage i cd-skifteren.

Valg af position

Vælg den plade, som skal afspilles ved at dreje på **PRESET/CD**-knappen (HU-450) eller med talknapperne 1-6 (HU-650/850). Nummeret på plade og nummer vises på displayet.

Visse cd-skiftere kan indeholde 10 cd'er. Cd nr. 7-10 vælges ved at holde knap 6 inde i et par sekunder.

Hurtigspoling og skift af spor

Hold venstre eller højre pil inde for at hurtigspole et spor eller hele cd'en. Hurtigspoling kan ikke foretages ved brug af knappanelet på rattet.

Tryk kort på venstre eller højre pilknap for at komme til foregående eller næste spor. Knappanelet på rattet kan også bruges hertil. Spornummeret vises på displayet.

Scanning

Ved brug af denne funktion afspilles de første 10 sekunder af hvert spor.

Tryk på **SCAN** eller **EXIT**, når du har fundet et spor, som du ønsker at lytte til.

Tilfældig rækkefølge

Tryk på **RND** (HU-650 og 850) for at aktivere afspilning i tilfældig rækkefølge. På HU-450 trykkes på REV.

Fra en tilfældigt valgt cd afspilles et tilfældigt valgt spor. Derefter vælges et nyt spor eller en ny cd på samme måde. "**RND**" vises, så længe funktionen er aktiveret.

Cd'er

Ved brug af hjemmebrændte cd'er risikerer man, at lyden bliver dårlig eller helt mangler. Musik-cd'er der opfylder standarden ISO 60908, giver den højeste lydkvalitet.

Vigtigt

Brug kun standard-cd'er (12 cm diameter). Brug ikke cd'er med påklæbet etiket, da varmen i afspilleren kan få etiketten til at løsnes, ligesom apparatet kan blive beskadiget.

Dolby Surround Pro Logic II HU-850

Generelt

Dolby Surround Pro Logic II er en videreudvikling af det tidligere system og giver et væsentligt bedre lydbillede. Forbedringen bemærkes især af passagererne på bagsædet.

Dolby Surround Pro Logic II med centerhøjttalere midt på instrumentpanelet giver en meget virkelighedsnær lydoplevelse.

De normale stereokanaler venstre-højre fordeles til venstre-midten-højre. Desuden kommer surround-sound fra bilens bageste højttalerkanaler. Dolby Surround Pro Logic II fungerer ved cd-drift.

Til AM- og FM-radioudsendelser anbefales 3-kanalsstereo (3-CH).

Dolby Surround Pro Logic II er et registreret varemærke, som tilhører Dolby Laboratories Licensing Corporation. Dolby Pro Logic II Surround System er produceret på licens fra Dolby Laboratories Licensing Corporation.

Dolby Surround Pro Logic II-indstilling

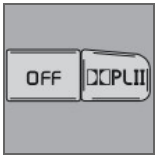

For at vælge Dolby Surround Pro Logic II -indstillingen skal du trykke på "**PL II**". På displayet vises "**PL II**". Tryk på **OFF** for at skifte tilbage til 2-kanals-stereo.

3-kanals stereo

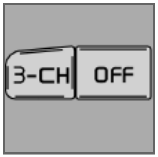

Tryk på **3-CH** for at vælge 3-kanals stereo. På displayet vises "**3 ch**". Tryk på **OFF** for at komme tilbage til 2-kanals stereo.

Centre Level

Funktionen anvendes til at indstille centerkanalens niveau.

– Tryk på **SOURCE**.
– Drej på **SOURCE,** vælg **ADVANCED MENU,** og tryk på **SOURCE**.
– Drej på **SOURCE,** vælg **AUDIO SETTINGS,** og tryk på **SOURCE**.
– Drej på **SOURCE,** vælg **CENTRE LEVEL,** og tryk på **SOURCE**.
– Drej på **SOURCE,** vælg niveau, og tryk på **SOURCE**.
– Tryk på **EXIT**.

Surround Level

Funktionen anvendes til at indstille effektniveauet i de bageste kanaler.

– Tryk på **SOURCE**.
– Drej på **SOURCE,** vælg **ADVANCED MENU,** og tryk på **SOURCE**.
– Drej på **SOURCE,** vælg **AUDIO SETTINGS,** og tryk på **SOURCE**.
– Drej på **SOURCE,** vælg **SURROUND LEVEL,** og tryk på **SOURCE**.
– Drej på **SOURCE,** vælg niveau, og tryk på **SOURCE**.
– Tryk på **EXIT**.

Mid EQ Level

Funktionen anvendes til at finjustere lyden i højttalerne.

– Tryk på **SOURCE**.
– Drej på **SOURCE,** vælg **ADVANCED MENU,** og tryk på **SOURCE**.
– Drej på **SOURCE,** vælg **AUDIO SETTINGS,** og tryk på **SOURCE**.
– Drej på **SOURCE,** vælg **MID EQ LEVEL,** og tryk på **SOURCE**.
– Drej på **SOURCE,** vælg niveau, og tryk på **SOURCE**.
– Tryk på **EXIT**.

Tekniske data

	HU-450	HU-650	HU-850
Udgangseffekt	4 x 25 W	4 x 25 W	1 x 25 W (centerhøjttaler)
Udgangsimpedans	4 Ohm		
Systemspænding	12 V, negativ jord		
Ekstern forstærker	–	4 x 50 W el. 4 x 75 W (ekstra-udstyr)	4 x 50 W el. 4 x 75 W[1]
Radiodelen			
Frekvensområde			
U (FM)	87,5 – 108 MHz		
M (AM)	522 – 1611 kHz		
L (AM)	153 – 279 kHz		

[1]HU-850 skal tilsluttes en ekstern forstærker.

Telefonfunktioner (ekstraudstyr)

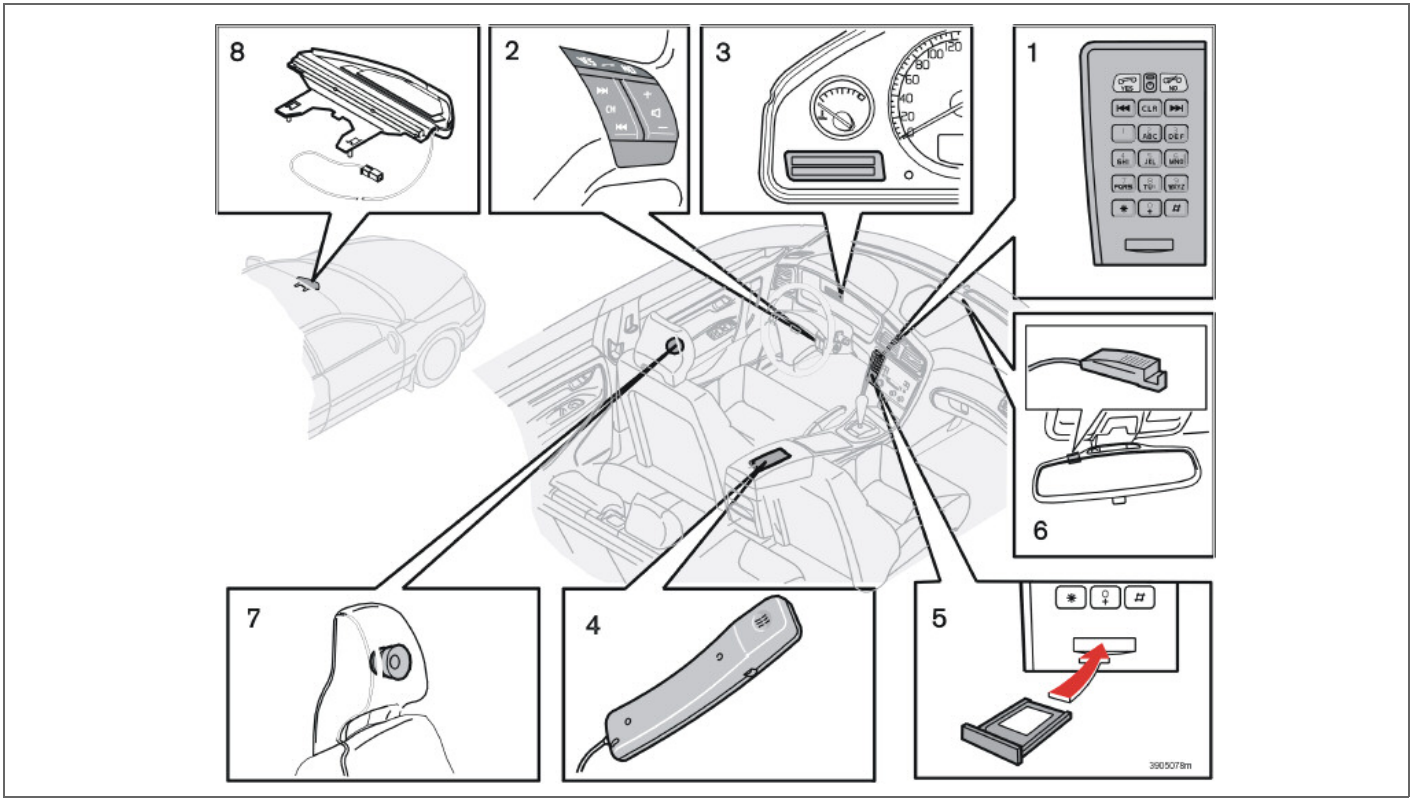

Telefonsystemets dele

Generelle regler

- Tænk først og fremmest på trafiksikkerheden! Hvis du som fører skal anvende telefonrøret i armlænet, skal du først parkere bilen et sikkert sted.
- Sluk telefonen, når du tanker din bil.
- Sluk telefonen i nærheden af sprængningsarbejde.
- Lad kun autoriseret personale udføre service på din telefon.

Nødopkald

Nødopkald til alarmnummer kan gennemføres uden tændingsnøgle og uden SIM-kort.

– Tryk på **tænd/sluk**-knappen.
– Tast det alarmnummer, der gælder i det aktuelle område (inden for EU- 112).
– Tryk på den grønne knap YES.

Telefonsystemets dele

1. Knappanel i midterkonsollen
Med knappanelet i midterkonsollen kan du styre alle telefonens funktioner.

2. Knappanel på rattet
Med knappanelet på rattet kan du udføre de fleste af telefonens funktioner.

Når telefonen er aktiveret, styrer knappanelet på rattet kun telefonfunktionerne. I aktiv indstilling vises der altid telefoninformation på displayet. For at kunne bruge knapperne til radioindstillinger skal der være slukket for telefonen (se side 234.

3. Display
På displayet vises menufunktioner, meddelelser, telefonnummer osv.

4. Telefonrør
Du kan anvende telefonrøret til private samtaler, når du vil tale uforstyrret.

5. SIM-kortet
SIM-kortet sættes ind under knappanelet i midterkonsollen.

Sluk telefonen, hvis du ikke har noget SIM-kort i den. Ellers kan meddelelserne fra andre funktioner ikke vises på displayet.

6. Mikrofon
Mikrofonen er indbygget i bakspejlet.

7. Højttaler
Højttaleren er indbygget i nakkestøtten på førersædet.

8. Antenne
Antennen er monteret mod forruden foran bakspejlet.

Telefonfunktioner (ekstraudstyr)

SIM-kort

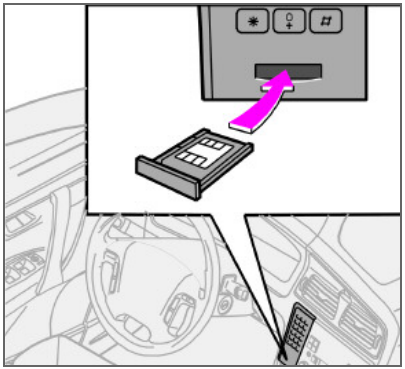

Telefonen kan kun bruges sammen med et gyldigt SIM-kort (Subscriber Identity Module). Du får kortet fra din netoperatør.

Sæt altid SIM-kortet i, når du vil anvende telefonen. Derefter vises navnet på din telefonudbyder på displayet.

Afbryd telefonen, hvis du ikke har et SIM-kort i den. Ellers kan meddelelser fra andre funktioner ikke vises på displayet, og knappanelet på rattet vil ikke kunne anvendes til radioen.

Tænd og sluk telefonen

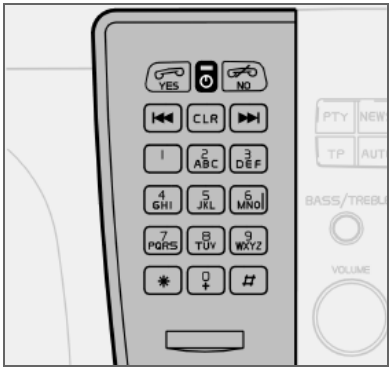

Tænd telefonen

– Drej bilens tændingsnøgle til **I.**
– Tryk på knappen, der vises på illustrationen.

Sluk telefonen

– Tryk på samme knap i ca. 3 sekunder.

Hvis tændingen afbrydes, mens der er tændt for telefonen, er telefonen tændt, næste gang tændingen slås til.

Hvis telefonen er slukket, kan du ikke modtage opkald.

Aktiv indstilling

For at kunne bruge telefonens funktioner forudsættes det, at telefonen er aktiveret (gælder ikke for modtagelse af opkald). Telefonen aktiveres ved at trykke på YES på knappanelet i midterkonsollen eller på rattet.

Når telefonfunktionen er aktiv, vises telefoninformationen altid på displayet.

Tryk på NO, hvis du vil slå telefonen fra.

Display

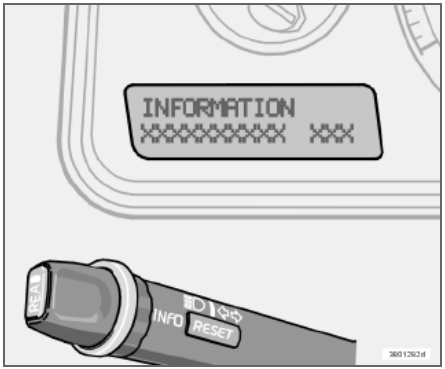

Den aktuelle funktion vises på displayet, f.eks. menupunkter, meddelelse, telefonnummer eller indstillinger.

Opringning og modtagelse af opkald

Opringning

Indtast nummeret, og tryk på YES på rattet eller midterkonsollen (eller løft røret).

Modtagelse af opkald

Tryk på YES (eller løft røret). Du kan også bruge Autosvar, se menupunkt 4.3.

Lyden fra audiosystemet kan slås automatisk fra under en telefonsamtale. Vedrørende audiosystemets lydstyrke, se også menupunkt 5.6.5 på side 243.

Afslutning af samtale

Afslutning af opkald: Tryk på NO på knappanelet på rattet eller midterkonsollen, eller læg røret på. Audiosystemet returnerer til den tidligere funktion.

Sidst kaldte telefonnummer

Telefonen lagrer automatisk de sidste opkaldte telefonnumre/navne.

- Tryk på YES på rattet eller midterkonsollen.
- Brug pilene for at komme frem ⏭ eller tilbage ⏮ blandt de sidst kaldte numre.
- Tryk på YES (eller løft telefonrøret) for at ringe op.

Telefonrør

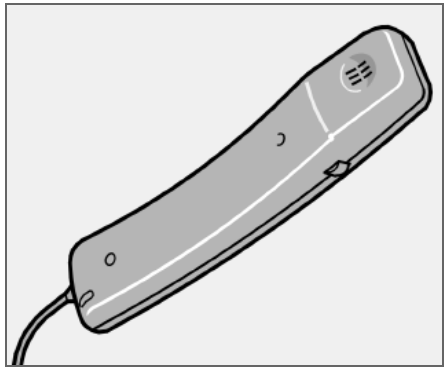

Hvis du vil tale mere uforstyrret, kan du tale i telefonrøret.

- Løft røret.
- Indtast det ønskede nummer med knapperne i midterkonsollen.
- Tryk på YES for at ringe op.

Lydstyrken reguleres med knappen på siden af røret. Samtalen afbrydes, når røret lægges tilbage i holderen.

Hvis du ønsker at skifte til håndfri betjening uden at afslutte samtalen:

- Tryk på ⏭, og vælg **Handsfree**.
- Tryk på YES, og læg røret på (se side 235).

Samtalefunktioner

Hurtigopkald

Lagring af kortnummer
Et nummer, som er lagret i telefonbogen, kan forbindes til en hurtigopkaldsknap (1-9). Gør følgende:

– Brug ▶▶| for at komme til **Redigér hukommelse** (menu 3), og tryk på YES.
– Gå til **Hurtigopkald** (menu 3.4), og tryk på YES.
– Vælg det ciffer, der skal være kortnummer. Tryk på YES for at bekræfte.
– Søg efter det ønskede navn eller telefonnummer i hukommelsen, og tryk på YES for at vælge det.

Anvend hurtigopkald
Hold den ønskede hurtigopkaldsknap inde i ca. to sekunder for at ringe op.

OBS

Når der lige er blevet tændt for telefonen, skal man vente et øjeblik, inden hurtigopkald kan foretages. For at kunne taste et kortnummer skal menu 4.5 være aktiveret (se side 217).

Funktioner under en igangværende samtale

Under en **igangværende samtale** er følgende funktioner til rådighed:

– Brug pilene, og tryk på **YES** for at vælge.

Privat/ikke privat	Privatfunktion
Hold/Hold ikke	Vælg om den igangværende samtale skal parkeres eller ej
Håndsæt/Handsfree	Brug af håndsæt eller handsfree
Hukommelse	Vis gemte numre

Under en **igangværende samtale** og en **parkeret samtale** er følgende funktioner til rådighed:

– Brug pilene, og tryk på **YES** for at vælge.

Privat/ikke privat	Privatfunktion
Håndsæt/Handsfree	Brug af håndsæt eller handsfree
Hukommelse	Vis gemte numre
Sammenkobling	Tale med begge samtidig (konferencesamtale)
Skift	Skift mellem de to samtaler

Når der er valgt **Sammenkobling** og der er **to igangværende samtaler**, er følgende funktioner tilgængelige:

– Brug pilene, og tryk på **YES** for at vælge.

Privat/ikke privat	Privatfunktion
Håndsæt/Handsfree	Brug af håndsæt eller handsfree
Hukommelse	Vis gemte numre

Modtagelse af et nyt opkald, mens en samtale er i gang

Hvis du under en igangværende samtale hører en tone i højttaleren umiddelbart efterfulgt af to toner (dobbelttone), ringes der op til dig. Derefter gentages en dobbelttone, indtil du enten besvarer opkaldet, eller det ophører. I denne situation kan du vælge at besvare eller undlade at besvare opkaldet.

Hvis du ikke vil modtage opkaldet, skal du trykke på NO eller gøre ingenting. Hvis du vil modtage opkaldet, skal du trykke på YES. Den igangværende samtale bliver så sat i parkeringsstilling. Trykker du på NO, afsluttes begge samtaler samtidig.

SMS-besked

En enkelt dobbelttone indikerer, at der er modtaget en SMS-meddelelse.

Lydstyrke

Øg lydstyrken ved at trykke på (+)-knappen på rattets knappanel. Sænk lydstyrken ved at trykke på (–)-knappen.

Når telefonen er aktiveret, styrer knappanelet på rattet udelukkende telefonfunktionerne.

Hvis du vil foretage radioindstillinger med disse knapper, skal der slukkes for telefonen, se side 234.

Funktioner i hukommelsen

Lagring i hukommelsen

Telefonnummer og navn kan gemmes i telefonens egen hukommelse eller i SIM-kortets hukommelse.

Når du modtager et opkald, og det opkaldende nummer er lagret i hukommelsen, vises opkalderens navn på displayet.

Der kan lagres op til 255 navne i telefonens hukommelse.

Gem et telefonnummer med navn

- Tryk på ▶▶|, og gå til **Rediger hukommelse** (menu 3). Tryk på YES.
- Gå til **Tilføj** (Menu 3.1), og tryk på YES.
- Indtast et nummer, og tryk på YES.
- Skriv et navn, og tryk på YES.
- Vælg hvilken hukommelse, du vil lagre i, med ▶▶|, og tryk på YES.

Skriv et navn (eller en meddelelse)

Tryk på den knap, som er mærket med det ønskede tegn: En gang for knappens første tegn, to gange for det andet tegn osv. Mellemrum vælges ved at trykke på 1.

1	space 1 - ? ! , . : ' ( )
2 ABC	a b c 2 ä å à á â æ ç
3 DEF	d e f 3 è é ë ê
4 GHI	g h i 4 ì í î ï
5 JKL	j k l 5
6 MNO	m n o 6 ñ ö ò ó Ø
7 PQRS	p q r s 7 ß
8 TUV	t u v 8 ü ù ú û
9 WXYZ	w x y z 9
*	hvis man skriver to bogstaver i træk fra samme knap, skal man trykke på * ind imellem eller vente nogle sekunder
0 +	+ 0 @ * # & $ £ / %
#	skift mellem store og små bogstaver
CLR	slet det sidst indtastede bogstav eller ciffer. Med et langt tryk slettes hele nummeret eller hele teksten.

Ring op fra hukommelsen

- Tryk på |◀◀ på midterkonsollen eller rattet.

Vælg mellem følgende alternativer:

- Tryk på YES på midterkonsollen eller rattet, og brug pilene, indtil du finder det ønskede navn.
- Tryk på knappen for første bogstav i navnet (eller skriv hele navnet), og tryk på YES.
- Tryk på YES for at ringe til det valgte nummer.

Generelt

Med menufunktionen kan du kontrollere, ændre indstillinger og programmere nye funktioner i systemet. De forskellige menupunkter vises på displayet.

Tryk på ▶▶| for at få adgang til menusystemet.

Når menufunktionen er aktiv, skal du være opmærksom på følgende:

- Et langt tryk på NO betyder, at du forlader menufunktionen.
- Et kort tryk på NO betyder, at du fortryder, annullerer eller siger nej til et alternativ.
- Et tryk på YES betyder, at du bekræfter eller vælger, eller at du går fra én undermenu til den næste undermenu.
- Højrepilen ▶▶| fører til næste side i menuen.
- Venstrepilen |◀◀ fører til foregående side i menuen.

Genveje

Menupunkterne er nummererede og kan vælges direkte med talknapperne og YES. Tallene vises på displayet sammen med menupunktet.

Trafiksikkerhed

Ved hastigheder over 8 km/t er menusystemet af sikkerhedsgrunde ikke tilgængeligt. Det er kun muligt at afslutte en påbegyndt aktivitet i menusystemet.

Du kan koble hastighedsbegrænsningen fra ved hjælp af menufunktion 5.7.

Hovedmenuer/undermenuer

1. Samtaleregister
- 1.1. Ikke modt. opkald
- 1.2. Modt. opkald
- 1.3. Foret. opkald
- 1.4. Slet liste
  - 1.4.1. Alle
  - 1.4.2. Ikke-modt.
  - 1.4.3. Modtagne
  - 1.4.4. Foretagne
- 1.5. Samtalelængde
  - 1.5.1. Sidste samtale
  - 1.5.2. Antal samtaler
  - 1.5.3. Samlet tid
  - 1.5.4. Nulstil

2. Meddelelser
- 2.1. Læs
- 2.2. Skriv
- 2.3. Talemeddelelse
- 2.4. Indstilninger
  - 2.4.1. SMSC-nummer
  - 2.4.2. Gyldighed
  - 2.4.3. Type

Menufunktioner

3. Rediger hukommelse
- 3.1. Tilføj
- 3.2. Søg
  - 3.2.1. Redigér
  - 3.2.2. Slet
  - 3.2.3. Kopiér
  - 3.2.4. Flyt
- 3.3. Kopier alle
  - 3.3.1. SIM til tfn
  - 3.3.2. Tfn til SIM
- 3.4. Hurtigopkald
- 3.5. Slet SIM-hukommelse
- 3.6. Slet telefonens hukommelse
- 3.7. Status

4. Samtalefunktioner
- 4.1. Send nummer
- 4.2. Samtale vent.
- 4.3. Aut. svar
- 4.4. Aut. genopring.
- 4.5. Hurtigopkald
- 4.6. Viderestilling
  - 4.6.1. Alle opkald
  - 4.6.2. Når optaget
  - 4.6.3. Intet svar
  - 4.6.4. Utilgængelig
  - 4.6.5. Faxopkald
  - 4.6.6. Dataopkald
  - 4.6.7. Annullér alle

5. Indstillinger
- 5.1. Fabriksindst.
- 5.2. Netværk
- 5.3. Sprog
  - 5.3.1. English UK
  - 5.3.2. English US
  - 5.3.3. Svenska
  - 5.3.4. Dansk
  - 5.3.5. Suomi
  - 5.3.6. Deutsch
  - 5.3.7. Nederlands
  - 5.3.8. Français FR
  - 5.3.9. Français CAN
  - 5.3.10. Italiano
  - 5.3.11. Español
  - 5.3.12. Português P
  - 5.3.13. Português BR
- 5.4. SIM-sikkerhed
  - 5.4.1. Slået til
  - 5.4.2. Slået fra
  - 5.4.3. Auto
- 5.5. Nye koder
  - 5.5.1. PIN-kode
  - 5.5.2. Telefonkode
- 5.6. Lyd
  - 5.6.1. Ringestyrke
  - 5.6.2. Ringesignal
  - 5.6.3. Knapklik
  - 5.6.4. Hast. lydstyrke
  - 5.6.5. RadioAutDæmp
  - 5.6.6. Ny SMS-besked
- 5.7. Trafiksikkerhed

Beskrivelse af menupunkter

1. Samtaleregister

1.1. Ubesvarede opkald

Her vises en liste over ikke-modtagne opkald. Du kan vælge at ringe op til, slette eller lagre nummeret i telefonens eller SIM-kortets hukommelse til senere brug.

1.2. Modtagne opkald

Her vises en liste over modtagne opkald. Du kan vælge at ringe op til, slette eller lagre nummeret i telefonens eller SIM-kortets hukommelse til senere brug.

1.3. Foretagne opkald

Her vises en liste over tidligere valgte numre. Du kan vælge at ringe op til, slette eller lagre nummeret i telefonens eller SIM-kortets hukommelse til senere brug.

1.4. Slet liste

Med denne funktion kan du slette de lister, der ligger i menuerne 1.1, 1.2 og 1.3 på følgende måde:

1.4.1. Alle
1.4.2. Ikke-modt.
1.4.3. Modtagne
1.4.4. Foretagne

1.5. Samtalelængde

Giver mulighed for at se samtaletiden for alle dine samtaler eller for den sidste samtale. Du kan også vælge at se antallet af samtaler og nulstille samtalemåleren.

1.5.1. Sidste samtale
1.5.2. Antal samtaler
1.5.3. Samlet tid
1.5.4. Nulstil samtalemåleren.

For at kunne nulstille samtalemåleren har du brug for telefonkoden (se menu 5.5).

2. Meddelelser

2.1. Læs

Her kan du læse indkomne tekstmeddelelser. Du kan derefter vælge at slette den læste meddelelse, videresende den, ændre den eller gemme hele eller dele af meddelelsen.

2.2. Skriv

Du kan skrive en meddelelse på tastaturet. Vælg derefter enten at gemme eller sende den.

2.3. Talemeddelelse

Lyt til indkomne meddelelser.

2.4. Indstilling

Angiv nummeret (SMSC-nummer) på den meddelelsescentral, der skal overføre dine meddelelser. Angiv også, hvordan du ønsker, at meddelelsen skal nå modtageren, og hvor længe den skal gemmes i meddelelsescentralen.

2.4.1. SMSC-nummer
2.4.2. Gyldighed
2.4.3. Type

Kontakt din teleoperatør for at få oplysninger om disse indstillinger og SMSC-nummeret.

3. Rediger hukommelse

3.1. Tilføj

Giver mulighed for at gemme navn og telefonnummer i telefonens eller SIM-kortets hukommelse. Nærmere enkeltheder fremgår af afsnittet om funktioner i hukommelsen.

3.2. Søg

Her kan du foretage ændringer i hukommelsen

3.2.1. Redigér: Ændring af oplysninger i de forskellige hukommelser.
3.2.2. Slet: Her kan du fjerne et gemt navn.
3.2.3. Kopiér: Kopiering af et gemt navn.
3.2.4. Flyt: Flyt informationer mellem telefonens og SIM-kortets hukommelse.

Menufunktioner

3.3. Kopiér alle:
Kopierer SIM-kortets telefonnumre og navne til telefonens hukommelse.

3.3.1. Fra SIM- til telefonhukommelse
3.3.2. Fra telefon- tll SIM-hukommelse

3.4. Hurtigopkald
Et nummer, som er lagret i telefonbogen, kan lagres som et kortnummer.

3.5. Slet SIM-hukommelse
Du kan vælge at slette hele hukommelsen i SIM-kortet.

3.6. Slet telefonens hukommelse
Du kan vælge at slette hele hukommelsen i telefonen.

3.7. Status
Se hvor mange pladser, der er optaget med navn og nummer i SIM-kortet og telefonen.

4. Samtalefunktioner

4.1. Send nummer
Vælg, om dit eget nummer skal vises til den, du ringer til. Kontakt din netoperatør, hvis du ønsker et permanent skjult nummer.

4.2. Samtale venter
Vælg om du ønsker at få at vide, at der venter en samtale under en igangværende samtale.

4.3. Aut. svar
Vælg at svare uden brug af knappanelet.

4.4. Aut. genopringing
Vælg at ringe igen til et tidligere valgt nummer der var optaget.

4.5. Hurtigopkald
Her kan du vælge, om hurtigopkald skal være aktiveret eller ej. For at kunne taste et kortnummer skal funktionen være aktiveret.

4.6. Viderestilling
Her kan du vælge hvornår og hvilke typer opkald der skal viderestilles til et bestemt telefonnummer.

4.6.1. Alle opkald (indstillingen gælder kun under den aktuelle samtale).
4.6.2. Når optaget
4.6.3. Intet svar
4.6.4. Utilgængelig
4.6.5. Faxopkald
4.6.6. Dataopkald
4.6.7. Annullér alle

5. Indstillinger

5.1. Fabriksindstillinger
Giver mulighed for at vende tilbage til systemets fabriksindstillinger.

5.2. Netværk
Vælg netværk automatisk eller manuelt.

5.2.1. Auto
5.2.2. Manuel

5.3. Sprog
Vælg, hvilket sprog telefonen skal vise.

5.3.1. English UK
5.3.2. English US
5.3.3. Svenska
5.3.4. Dansk
5.3.5. Suomi
5.3.6. Deutsch
5.3.7. Nederlands
5.3.8. Français FR
5.3.9. Français CAN
5.3.10. Italiano
5.3.11. Español
5.3.12. Português P
5.3.13. Português BR

5.4. SIM-sikkerhed
Vælg om PIN-koden skal være slået til, fra eller automatisk.

5.4.1. Slået til

5.4.2. Slået fra
5.4.3. Auto

5.5. Nye koder

Til ændring af PIN-kode eller telefonkode.

5.5.1. PIN-kode
5.5.2. Telefonkode (brug 1234, indtil du skifter til din egen kode). Telefonkoden anvendes til at nulstille samtalemåleren.

OBS

Skriv koden ned og gem den et sikkert sted.

5.6. Lyd

5.6.1. Ringestyrke: Vælg lydstyrken for ringesignalet.
5.6.2. Ringesignal: Der er 8 forskellige typer at vælge mellem.
5.6.3. Knapklik: Kan slås til eller fra.
5.6.4. Hast. lydstyrke: Vælg om lydstyrken skal være fartafhængig eller ej.
5.6.5. RadioAutDæmp: Man kan vælge, om radioens lydstyrke skal forblive uændret under en telefonsamtale.
5.6.6. Ny SMS-besked: Vælg, om telefonen skal give et lydsignal, når der modtages en ny SMS-besked.

5.7. Trafiksikkerhed

Her kan du vælge at fjerne hastighedsbegrænsningen for menusystemet, dvs. at bruge menusystemet også under kørsel.

Øvrig information

Radio/Telefon

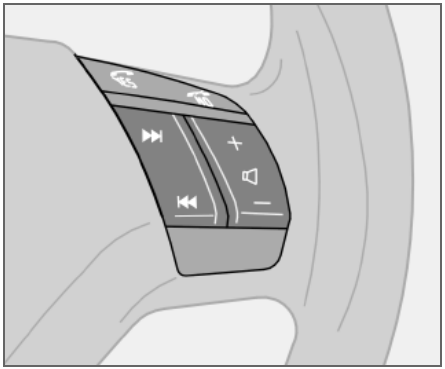

De fire nederste knapper på rattets knappanel bruges både til radio og telefon.

Hvis telefonfunktionerne skal styres med disse knapper, skal telefonen være aktiveret. Se side 234.

Hvis der skal foretages indstillinger af radioen med disse knapper, skal telefonen deaktiveres.

– Tryk på NO.

Dobbelte SIM-kort[1]

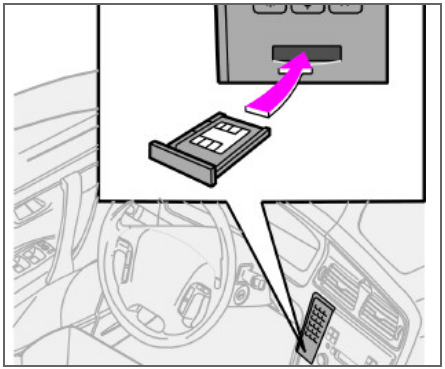

Mange netoperatører tilbyder et dobbelt SIM-kort, et til bilen og et til en anden telefon. Med et dobbelt SIM-kort har man samme nummer til to forskellige telefoner.

Spørg din netoperatør om, hvilke muligheder der tilbydes, og hvordan dobbelte SIM-kort benyttes.

[1] Visse markeder

Specifikationer

Udgangseffekt	2 W
SIM-kort	Lille
Hukommelsespladser	255[1]
SMS-besked (Short Message Service)	Ja
Data/Fax	Nej
Dualband	Ja (900/1800)

[1] 255 hukommelsespladser i telefonens hukommelse. Antallet af hukommelsespladser på SIM-kortet varierer afhængigt af abonnementet.

IMEI-nummer

For at kunne spærre telefonen skal netoperatøren have oplyst telefonens IMEI-nummer. Det er et 15-cifret serienummer, som er indprogrammeret i telefonen.

– Tast *#06# for at få nummeret frem på displayet.

Skriv det ned, og gem det et sikkert sted.

Typebetegnelse 248
Mål og vægt 249
Motorspecifikationer 251
Motorolie 253
Væsker og smøremidler 256
Brændstof 257
Katalysator 260
Elektrisk anlæg 261

SPECIFIKATIONER

11

Typebetegnelse

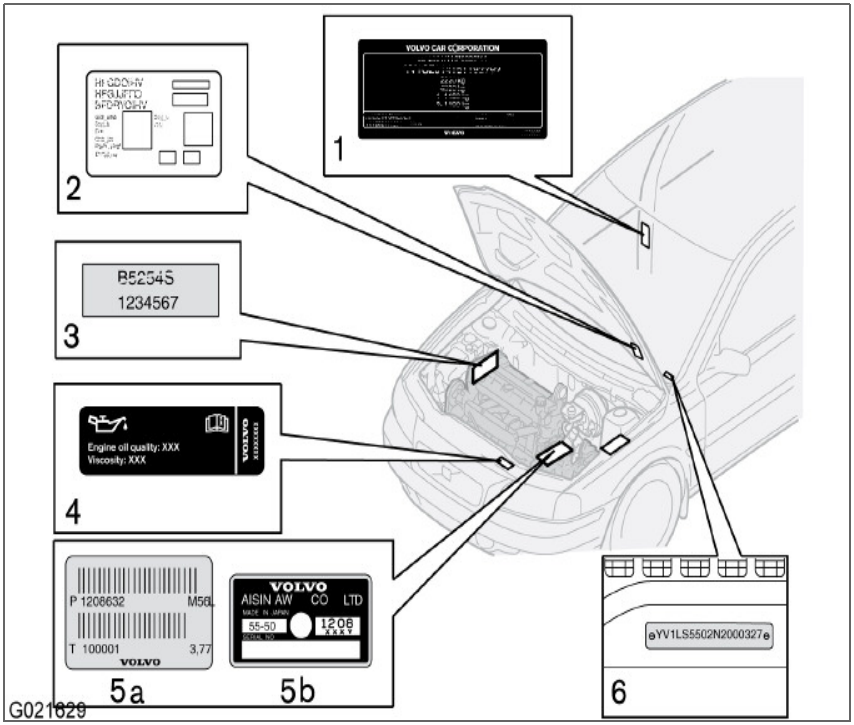

Ved al kontakt med Volvo-forhandleren vedrørende bilen og ved bestilling af reservedele og tilbehør kan det være en fordel at kende bilens typebetegnelse samt chassis- og motornummer.

1. Typebetegnelse, chassisnummer, tilladte maksimumsvægte, kodenumre for farve og indtræk samt typegodkendelsesnummer.
2. Parkeringsvarmer-skilt.
3. Motorens typebetegnelse, artikel- og fabrikationsnummer.
4. Motorolieskiltet (visse motorvarianter) angiver oliekvalitet og viskositet.
5. Gearkassens typebetegnelse og fabrikationsnummer
   a:Manuel gearkasse.
   b:Automatgearkasse AW.
6. VIN-nummer (type- og modelårsbetegnelse samt chassisnummer).

Bilens registreringsattest indeholder yderligere oplysninger om bilen.

Mål

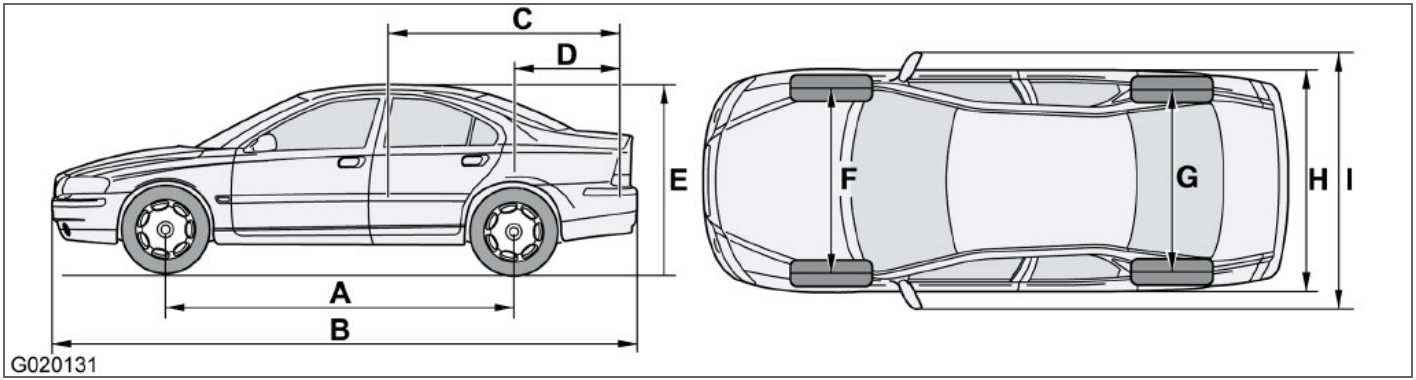

Placering på illustrationen	Mål	mm
A	Akselafstand	2715
B	Længde	4603
C	Lastlængde, gulv, nedfoldet sæde	1661
D	Lastlængde, gulv	824
E	Højde	1428
F	Sporvidde, for	1561
G	Sporvidde, bag	1542
H	Bredde	1804
I	Bredde inkl. sidespejle	2071

Mål og vægt

Vægt

Køreklar vægt omfatter føreren, en 90 % fyldt brændstoftank samt de øvrige sprinkler- og kølevæsker mm.

Vægten af passagerer og det monterede tilbehør, såsom trækkrog, tagbagagebærer, tagboks m.m. samt kugletryk (i tilfælde af tilkoblet anhænger, se tabellen), har betydning for lasteevnen og indgår ikke i køreklar vægt.

Tilladt belastning (ud over føreren) = Totalvægt – Køreklar vægt.

ADVARSEL

Bilens køreegenskaber ændres, alt efter hvor tungt lastet den er, og hvor lasten er placeret.

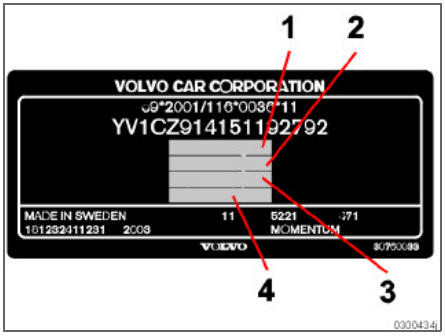

1. Maks. totalvægt
2. Maks. køretøjsvægt (bil+anhænger)
3. Maks. akseltryk, for
4. Maks. akseltryk, bag

Maks. last: Se registreringsattesten.

Maks. taglast: 100 kg

Bremset anhænger:

Maks. anhængervægt (kg)	Maks. kugletryk (kg)
0-1200	50
1201-1600	75

Ubremset anhænger:

Maks. anhængervægt kg	Maks. kugletryk kg
750	50

Motorspecifikationer

	2.4	BIFUEL (CNG)	2.4	2.0T	2.5T	2.4T
Motorbetegnelse[1]	B5244S2	B5244SG	B5244S	B5204T5	B5254T2	B52 44T4[2]
Effekt (kW/omdr./min.)	103/4500	103/5800	125/6000	132/5500	154/5000	162/5500
(hk/rpm)	140/4500	140/5800	170/6000	180/5500	210/5000	220/5500
Drejningsmoment (Nm/omdr./min.)	220/3300	192/4500	225/4500	240/2600-5000	320/1500-4500	350/2100-4000
Cylinderantal	5	5	5	5	5	5
Cylinderdiameter (mm)	83	83	83	81	83	81
Slaglængde (mm)	90	90	90	77	93,2	93,2
Slagvolumen (liter)	2,44	2,44	2,44	1,98	2,52	2,4
Kompressionsforhold	10,3:1	10,3:1	10,3:1	9,5:1	9,0:1	8,5:1

[1]Motorens typebetegnelse, artikel- og fabrikationsnummer kan aflæses på motoren (se side 248).

[2]Thailand, Malaysia

Motorspecifikationer

	T5	D	2.4D	D5
Motorbetegnelse[1]	B5244T5	D5244T7	D5244T5	D5244T4
Effekt (kW/omdr./min.)	191/5500	92/4000	120/5500	136/4000
(hk/rpm)	260/5500	126/4000	163/5500	185/4000
Drejningsmoment (Nm/omdr./min.)	350/2100-5000	300/1750-2250	340/1750-2750	400/2000-2750
Cylinderantal	5	5	5	5
Cylinderdiameter (mm)	81	81	81	81
Slaglængde (mm)	93,2	93,2	93,2	93,2
Slagvolumen (liter)	2,40	2,40	2,40	2,40
Kompressionsforhold	8,5:1	17,0:1	17,0:1	17,0:1

[1]Motorens typebetegnelse, artikel- og fabrikationsnummer kan aflæses på motoren (se side 248).

Ugunstige kørselsforhold

Kontrollér oliestanden oftere ved lang tids kørsel under følgende forhold:

- med camping- eller påhængsvogn
- i bjerge
- med høj hastighed
- i temperaturer under –30° C eller over +40° C.

Dette kan give unormalt høj olietemperatur eller olieforbrug.

Kontroller også olieniveauet oftere i tilfælde af mange korte ture (under 10 km) ved lave temperaturer (under +5° C).

Til ugunstige kørselsforhold bør der vælges en helsyntetisk motorolie, hvilket yder motoren ekstra beskyttelse.

Volvo anbefaler olieprodukter fra Castrol.

Vigtigt

For at opfylde kravene til motorens serviceinterval fyldes alle motorer på fabrikken med en specielt tilpasset, syntetisk motorolie. Valget af olie er foretaget med stor omhu og under hensyntagen til levetid, startegenskaber, brændstofforbrug og miljøbelastning.

Det anbefalede serviceinterval forudsætter, at der anvendes godkendt motorolie. Brug kun den foreskrevne oliekvalitet (se etiketten i motorrummet), både ved efterfyldning og olieskift, ellers risikerer man, at det har konsekvenser for levetiden, startegenskaberne, brændstofforbruget og miljøbelastningen.

Volvo Car Corporation frasiger sig alt ansvar efter garantien, medmindre der bruges motorolie af den foreskrevne kvalitet og viskositet.

Viskositetsdiagram

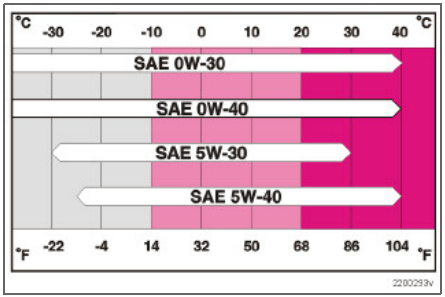

Motorolie

Olieskilt

Når dette olieskilt findes i bilens motorrum, gælder nedenstående. Placeringen fremgår af side 248.

Oliekvalitet: ACEA A3/B3/B4

Viskositet: SAE 0W–30

Til brug under ugunstige kørselsforhold bør ACEA A5/B5 SAE 0W-30 anvendes.

Motorvariant		Påfyldningsbar volumen mellem MIN–MAX (liter)	Kapacitet[1] (liter)
Bi-fuel	B5244SG	1,2	5,8

[1] Inkluderer filterskift.

Motorolie

Olieskilt

Når dette olieskilt findes i bilens motorrum, gælder nedenstående. Placeringen fremgår af side 248.

Oljekvalitet: ACEA A5/B5

Viskositet: SAE 5W–30

Motorvariant		Påfyldningsbar volumen mellem MIN–MAX (liter)	Kapacitet[1] (liter)
2.0T	B5204T5	1,2	5,5
2.4	B5244S		
	B5244S2		
2.4T	B5244T4[2]		
T5	B5244T5		
2.5T	B5254T2		
D5	D5244T4	2,0	6,2
2.4D	D5244T5		
D	D5244T7		

[1] Inkluderer filterskift.

[2] Thailand, Malaysia

Væsker og smøremidler

Væske	System	Kapacitet (liter)	Anbefalet kvalitet:
Gearkasseolie	Manuel 5-trins (M56/M58)	2,1	Transmissionsolie: MTF 97309
	Manuel 6-trins (M66)	2,0	
	Automatgear (AW55-50, AW55-51)	7,2	Transmissionsolie: JWS 3309
	Automatgearkasse (TF-80SC)	7,0	
Kølevæske	Benzinmotor uden turbo	8,0	Kølevæske med korrosionsbeskyttelse blandet med vand, se emballagen. Termostaten åbner ved: benzinmotorer, 90 °C, dieselmotorer 82 °C.
	Benzinmotor med turbo	9,0	
	Diesel	12,5	
Aircondition[1]			Olie: PAG Kølemedium R134a (HFC134a)
Bremsevæske		0.6	DOT 4+
Servostyring	Systemet: hvoraf beholderen	0,9 0,2	Servostyringsolie: WSS M2C204-A eller tilsvarende produkt.
Sprinklervæske	uden højtryksspuling	4,5	Ved minusgrader anbefales det at bruge det af Volvo anbefalede frostbeskyttelsesmiddel blandet med vand.
	med højtryksspuling	6,4	

[1] Vægten varierer afhængigt af motorvariant. Kontakt et autoriseret Volvo-værksted for at få de korrekte oplysninger.

Vigtigt

Den anbefalede transmissionsolie skal anvendes, for at gearkassen ikke beskadiges, og må ikke blandes med nogen anden transmissionsolie. Hvis der er påfyldt anden olie, bør man kontakte det nærmeste autoriserede Volvo-værksted for service.

OBS

Under normale kørselsforhold er det ikke nødvendigt at skifte gearkasseolien i dens levetid. Ved ugunstige kørselsforhold kan det dog være nødvendigt, se side 253.

Forbrug, udslip og kapacitet

Motor		Gearkasse	Forbrug liter/100 km	Udslip af kuldioxid (CO_2) g/km	Tankkapacitet liter
2.4	B5244S2	Manuel 5-trins (M56)	8,8	209	70
		Automatgearkasse (AW55-51)	9,5	226	
Bi-fuel	B5244SG	Manuel 5-trins (M56)	8,7	208	30
		Automatgearkasse (AW55-50)	9,5	228	
2.4	B5244S	Manuel 5-trins (M56)	8,9	212	70
		Automatgearkasse (AW55-51)	9,5	226	
2.0T	B5204T5	Manuel 5-trins (M56)	8,9	212	70
		Automatgearkasse (AW55-51)	9,5	227	
2.5T	B5254T2	Manuel 5-trins (M56)	9,1	217	70
		Automatgearkasse (AW55-51)	9,8	234	
	AWD	Manuel 5-trins (M58)	9,7	232	72
		Automatgearkasse (AW55-51)	10,2	244	
2.4T	B5244T4[1]	–	–	–	70
T5	B5244T5	Manuel 6-trins (M66)	9,3	220	70
		Automatgearkasse (AW55-51)	9,8	234	

[1] Visse lande

Brændstof

Motor		Gearkasse	Forbrug liter/100 km	Udslip af kuldioxid (CO_2) g/km	Tankkapacitet liter
D5	D5244T4	Automatgearkasse (TF-80SC)	7,5	199	70
		Manuel 6-trins (M66)	6.6	174	
2.4D	D5244T5	Automatgearkasse (TF-80SC)	7,5	199	
		Manuel 6-trins (M66)	6,6	174	
		Manuel 5-trins (M56)	6,4	169	
D	D5244T7	Manuel 5-trins (M56)	6,4	169	

Brændstofforbrug og udslip af kuldioxid

De officielt angivne tal for brændstofforbrug er baseret på en standardiseret kørselscyklus iht. EU-direktiv 80/1268 comb. Tallene for brændstofforbrug kan påvirkes, hvis bilen udstyres med ekstra tilbehør, som ændrer bilens vægt. Desuden kan køremåden og andre ikke-tekniske faktorer påvirke bilens brændstofforbrug. Ved kørsel med brændstof med oktantal 91 RON bliver forbruget højere og ydelsen lavere.

OBS

Ekstreme vejrforhold, trækning af en anhænger og kørsel i stor højde kombineret med brændstofkvaliteten er faktorer, der kan indvirke på bilens præstationsevne.

Benzin

De fleste motorer kan køre på oktantal 91, 95 og 98 RON.

- 91 RON må ikke bruges til 4-cylindrede motorer og bør kun bruges til de øvrige motorer i undtagelsestilfælde.
- 95 RON kan bruges ved normal kørsel.
- 98 RON anbefales for at få maksimal effekt og det laveste brændstofforbrug.

Ved kørsel i varmere klima end +38 °C anbefales det højest mulige oktantal for at opnå optimal ydelse og optimalt brændstofforbrug.

Benzin – Norm EN 228

Vigtigt

Brug kun blyfri benzin for ikke at beskadige katalysatoren. For at Volvos garanti skal være gældende, må der aldrig blandes alkohol i benzinen, da brændstofsystemet kan tage skade.

Diesel

Dieselmotorens brændstofsystem er følsomt over for forureninger. Brug kun dieselbrændstof fra kendte olieselskaber (se side 185).

Diesel – Norm EN 590 eller JIS K2204

Katalysator

Generelt

Katalysatoren har til opgave at rense udstødningsgassen. Den befinder sig i udstødningsstrømmen ved motoren, for at den hurtigt skal komme op på driftstemperatur. Katalysatoren består af en monolit (keramiksten eller metal) med kanaler. Kanalvæggene er belagt med platin/rodium/palladium. Disse metaller sørger for katalysatorfunktionen, dvs. de fremskynder den kemiske proces uden selv at forbruges.

Lambda-sonde™ iltføler

Lambda-sonden indgår i et reguleringssystem, som har til opgave at reducere udslip og forbedre udnyttelsen af brændstoffet.

En iltføler overvåger iltindholdet i de udstødningsgasser, der kommer ud af motoren. Måleværdien fra analysen af udstødningsgassen sendes til et elektronisk system, som kontinuerligt styrer indsprøjtningsventilerne. Forholdet mellem det brændstof og den luft, der tilføres motoren, reguleres konstant. Reguleringen skaber optimale forhold for en effektiv forbrænding af de skadelige stoffer (kulbrinter, kulilte og kvælstofoxider) ved hjælp af en trevejskatalysator.

Generelt

12 V-system med spændingsreguleret vekselstrømsgenerator. En-polet system, hvor chassis og motorstel anvendes som leder.

Batteri

Spænding	12 V	12 V	12 V
Kapacitet ved koldstart (CCA)	590 A	600 A[1]	700 A[2]
Reservekapacitet (RC)	100 min.	120 min.	135 min.
Kapacitet (Ah)	60	70	80

[1] Biler med audioniveauet High Performance.

[2] Biler med diesel, keyless drive, audioniveauet Premium Sound, brændstofdrevet varmer eller RTI.

Hvis startbatteriet udskiftes, skal du sørge for at skifte til et batteri med samme koldstartsevne og reservekapacitet som det originale batteri (se mærkaten på batteriet).

Elektrisk anlæg

Pærer

Belysning	Effekt W	Sokkel
Nærlys	55	H7
Bi-Xenon	35	D2S
Fjernlys	55	HB3
Stoplys, baklys, tågebaglys	21	BA15s
Blinklys, bag/for (gul)	21	BAU15s
Positions-/parkeringslys bag, sidemarkeringslys bag	5	BAY15d
Indstigningslys, bagagerumslys, nummerpladelys	5	SV8,5
Makeup-spejl	1,2	SV5,5
Positions-/parkeringslys for, sidemarkeringslys for	5	W 2,1 x 9,5d
Blinklys på sidespejl (gul)	5	W 2,1 x 9,5d
Tågeforlys	55	H11
Handskerumslys	3	BA9

A

ABS 122
fejl i ABS-systemet 42
AC 72, 75
Active Bi-Xenon Lights, ABL 48
Adaptaptivt system 117
Advarselslampe
Stabilitets- og traktionssikringssystem 124
Advarselssymbol, AIRBAG-system 14
Advarselstekster 6
Advarselstrekant 161
Afvisere 51
Airbag
fører- og passagerside 15
Aircondition 72, 75
ECC 74
generelt 70
Aktivt chassis 46
Aktivt chassis – FOUR-C 126
Alarm
afbrydelse af udløst alarm 104
automatisk nulstilling af alarm 104
frakobling 104
generelt 104
indikeringslampe 105
tilkobling 104
Alarmsensorer 47
Anbefalede barnebeskyttelsesprodukter, tabel 29
Anhænger
anhængervægt 250
kabel 134
kørsel med anhænger 132
Antispinfunktion 124
Antiudskridningsfunktion 124
Audio HU-450, oversigt 212
Audio HU-850, oversigt 214
Audiofunktioner
HU-450/650/850 215
AUTO-KLIMA 74
Automatgear 117
Automatgearkasse
anhænger 132
bugsering og bjergning 129
sikkerhedssystem 117
W-knappen 119
Automatisk blændfri indstilling 61
Automatisk låsning 99
Automatisk vask 174
AWD 121

B

Bagagerum
indkøbsposeholder 92
lastning 141
låsning 47
Bagagerumsklap
automatlåsning 99
kørsel med åben klap 110
låsning/oplåsning 96
Bagrude, elopvarmning 48
Bagsæderyglæn, nedfoldning 91
Bakgearsspærre, 5 gear 116
Bakspejl 61
Bakspejle 61
Batteri
batteriskift i fjernbetjening 98
overbelastning 111
starthjælp 131
symboler på batteriet 191
udskiftning 192
vedligeholdelse 191
Belysning
Active Bi-Xenon Lights 48
belysningsautomatik 84
belysningspanel 49
eksteriør 49
fjern-/nærlys 51
i kabinen 84
lyshøjderegulering 49
læselamper 84
nærlys 49
orienteringslys 51
positions-/parkeringslys 49
pærer, specifikationer 262

skift af lyskegle højre-/venstretrafik, ABL 48
tågebaglys 50
udskiftning af pærer, generelt 193
Belysning, skift af pære
bagagerum 197
baglygte 199
blinklys 196
fjernlys 195
for 193
indstigningslys 200
makeup-spejl 200
nærlys 194
parkeringslys 195
placering af pærer i pærefatning 199
positionslys 195
sidemarkeringslys 197
tågelys 197
Benzinkvalitet 259
Betjeningspanel på førerens dør 58
Bildata 182
Bilindtræk 176
Bilpleje, læderindtræk 176
Bilvask 174
Bjergning 129
Blind vinkel (BLIS) 149
Blinklys 51
BLIS 46, 149
Blokeret låsestilling 47, 101
midlertidig deaktivering 102
Bremser, håndbremse 56
Bremsesystem 122, 189
Bremsevæske, kontrol og påfyldning 189
Brændstof
brændstoffilter 185
brændstofforbrug, visning 52
brændstofsystem 185
brændstoføkonomi 159
forbrug 257
parkeringsvarmer 79
påfyldning 112
Brændstofmåler 40
Bugsering 129
Bugseringsøjer 129
Børn
barnestol og airbag 26
barnestol og sideairbag 20
børnesikkerhedslås 103
placering i bilen, tabel 29
sikkerhed 30
sikkerhedsudstyr 26

C

Cd-afspiller, HU-650 227
Cd-skifter, ekstern 229
Cigarettænder 47
Cigarettænder, bagsæde 57
Cruise control 55

D

Defroster 73
Diesel 185
Dieselfilter 185
Dieselpartikelfilter 114
Dimensionsmærkning 156
Display, meddelelser 45
Donkraft 161
DSTC, se også Stabilitetssystem 124
deaktivering/aktivering 124
symbol 44
Dug
bagrude 73
behandling af ruderne 70
fjern med defrosterfunktionen 73, 75
timerfunktion, ECC 76
Dæk
dimensionsmærkning 156
dæklapning 167
dæktryksovervågning 163
ECO-tryk 160
generelt 156
hastighedsklasser 156
køreegenskaber 156
lufttryk 159
omdrejningsretning 158
slidindikatorer 157
sommer- og vinterhjul 158
vinterdæk 157

E

ECC, elektronisk klimaanlæg 70
ECO-tryk
brændstoføkonomi 159
tabel 160
Ekstralys 48
Ekstravarmer 79
Elbetjent sæde 83
Elektronisk startspærre 96
Elopvarmning
bagrude 73
forsæder 73, 75
Elopvarmning, sidespejle 73

F

Fartpilot 55
Farvekode, lak 177
Firehjulstræk 121
Fjernbetjening 96
batteriskift 98
funktioner 96
Fjernbetjeningsfunktioner 97
Fjernlys 51
skift og blink 51
til/fra 49
Flaskeholder ved bagsædet 89
Forlygter 194
forlygtesprinklere 54
til/fra 49
Forrudeviskere
regnsensor 53
sprinklere 54
Forrudeviskere og sprinklere 53
Forsæder, elektrisk opvarmede 48
FOUR-C –Aktivt chassis 126

G

Gearkasse
automatisk 117
manuel 116
Gennemsnitligt brændstofforbrug 52
Gravide kvinder, sikkerhed 13
Gulvmåtter 82

H

Handskerum 89
låsning 101
Hastighedsafhængig servostyring 115
Hastighedsklasser, dæk 156
Hjul
afmontering 165
montering 166
HU-450, oversigt 212
HU-850, oversigt 214
Hurtigopkald 236
Håndbremse 44, 56

I

Igangværende samtale, funktioner 236
IMEI-nummer 244
Indikeringslampe 105
Informationscenter 52
Instrumentbelysning 49
Instrumentoversigt
højrestyret bil 38
venstrestyret bil 36
Integreret selepude 30
Intervalviskning 53
ISOFIX, monteringssystem 32

K

Kabinebelysning 84
Kassetteafspiller, HU-450 226
Katalysator 260
bjergning 129
Kickdown, automatgear 120
Klartilstand, telefon 234
Klemmesikring, soltag 66
Klima, generelt 70
Klimaindstilling
AUTO 74
Knaldgas 131
Koblingsvæske, kontrol og påfyldning 189
Koldstart, automatgear 117

Kollision
beskyttelsesgardin 22
kollisionssensorer 22
Kombinationsinstrument 40
Kompas 61
indstil zone 62
kalibrering 63
Kondensvand 185
Kontroller
væsker og olier 186
Kølemiddel 70
Kølesystem 111
Kølevæske, kontrol og påfyldning 188
Kølevæske, påfyldning 188
Køreklar vægt 250
Kørsel
glat føre 110
i vand 110
kølesystem 111
med anhænger 132
med åben bagagerumsklap 110
ugunstige kørselsforhold 186
økonomi 110

L

Lagring af radiostationer 219
Lak
farvekode 177
lakskader og udbedring 177
Lambdasonde 260
Lastning
generelt 141
lasteevne 141
Lock-up-funktion 117
Luftdistribution 77
ECC 75
Luftfordeling, A/C 73
Lydstyrke, telefon 237
Lys
lysautomatik, nærlys 49
Lyskegle 143
Læderindtræk, vaskeråd 176
Læselamper 84
Låsning 99
indefra 100
oplåsning 99
udefra 99

M

Manuel gearkasse 116
Midlertidig dæklapning 167
Motor 184
Motorhjelm 184
Motorlie
olietryk 43
Motorolie 186
filter 186
kapacitetoplysninger 254
oliekvalitet 253
skift 186
ugunstige kørselsforhold 253
Motorrum 184
Motorspecifikationer 251

N

Nakkestøtte
midterplads bag 91
nedslåning 47
Niveauregulering 133
Nærlys 49
Nøgle 96
fjernbetjening 96

O

OBS-tekster 6
Omdrejningstæller 40
Opbevaringspladser i kabinen 86
Opbevaringsrum 86
Opbevaringssteder i kabinen 86, 87
Oplåsning
indefra 100
udefra 99
uden nøgle 99
Orienteringslys 51
Overhalingslys 51

P

PACOS 18
Parkeringsbremse 44, 56
Parkeringshjælp 47, 127
- sensorer til parkeringshjælp 128

Parkeringslys 49
Parkeringsvarmer
- batteri og brændstof 79
- generelt 78
- parkering på skråninger 78
- tidsindstilling 79

Piskesmældsskader WHIPS 23
PI-søgning 221
Pletter 176
Polering 175
Positionslys 49
Punkteringskørbare dæk 164
Pærefatning
- afmontering 199
- nummerpladebelysning 198
- placering af pærer 199

Pærer
- specifikationer 262
- udskiftning 193

Påmindelse om sikkerhedssele 13

R

Radiofunktioner
- generelt 218
- HU-450 219
- HU-650/850 220

Rat
- cruise control 55
- indstilling af rat 56
- knappanel venstre side 55

Ratlås 115
Recirkulation
- A/C 73
- ECC 76

Regnsensor 53
Relæ-/sikringsboks
- i bagagerum 207
- i kabine 204, 205
- i motorrum 202

Ren indefra og ud 8
Rengøring
- automatisk vask 174
- bilvask 174
- indtræk 176
- sikkerhedsseler 176
- vandafvisende belægning 175

Reservehjul 161
- Temporary Spare 162

Rudeoptræk 58
- bagsæde 60
- passagerplads 59
- spærre 59

Rustbeskyttelse 178

S

Sammenstød, se Kollision 22
Selepude
- nedslåning 31
- opslåning 30

Selepude, integreret 30
Selestrammere 14
Servicelåsning 101
Serviceprogram 182
Servostyring 115
Servostyringsolie, kontrol og påfyldning .. 189
Sideairbags 20
Sidespejle 47, 64
- elopvarmning 48, 64

Sikkerhed 12
- sikkerhedssystem, tabel 25

Sikkerhedssele 12
- graviditet 13
- selestrammere 14

Sikringer
- boks i bagagerum 207
- boks i kabine 204, 205
- boks i motorrum 202
- generelt 201
- skift 201

SIM-kort 234
SIM-kort, dobbelt 244
SIPS-bag 20
Smøremiddel, kapacitetoplysninger 256
Sodfilter 45, 114
SODFILTER FULDT 114
Solskærm, soltag 66
Soltag 65
  klemmesikring 66
  solskærm 66
Speedometer 40
Spejle 61
Spin control 124
Sprinklere
  til forlygter 54
  til forrude 54
Sprinklervæske, påfyldning 188
SRS-system
  generelt 16
SST –Self Supporting run flat Tires 164
Stabilitetssystem 124
Standby-indstilling, telefon 234
Start af motor 114
Starthjælp 131
Startnøgler 115
Startspærre 96, 115
Stationssøgning Radio 218
STC 124
Stenslag og ridser 177
Stikkontakt
  bagsæde 57
  midterkonsol 47
Symboler 125
  advarselssymboler 42
Sæde
  elbetjent 83
  manuel indstilling 82

T

Tankdækselklap, nødåbning 113
Tankkapacitet 257
Tankning
  påfyldning 112
  tankdæksel 112
Telefonrør 235
Telefonsystem 232
Temperatur
  faktisk temperatur 70
  kabine, elektronisk klimaanlæg 74
  kabine, manuelt klimaanlæg 72
Totalvægt 250
TPMS –Tyre Pressure Monitoring System 163
Traction control 124
Traktionssikring 124
Triptæller 40
Trækanordning
  afmontering 139
  generelt 134
  montering 136
  specifikationer 135
Trækkrog, se Trækanordning 134
Typebetegnelse 248
Tøjkrog 89

U

Udetemperaturmåler 40, 41
Udslip 257
  kuldioxid 259
Udstødningsrensning
  fejlindikering 43
Udstødningsrensning, fejlindikering 43
Ur, indstilling 41

V

Vadning 110
Vaske bilen 174
Vedligeholdelse, rustbeskyttelse 178
Vedr. DSTC, se også Stabilitetssystem 46
Vedr. olietryk, se også Motorolie 43
Ventilation 71
Ventilationsspjæld 71
Ventilator
  AC 73
  ECC 75
Vigtigt-tekster 6
Vinterdæk 157

Vinterkørsel 114
Viskerblade
skift, forrude 190
Voksning 175
Værktøj 161
Væsker og olier
kontroller 186
Væsker, kapacitetoplysninger 256

W

WHIPS 23
barnestol/autopude 23

Ø

Økonomikørsel 110

Volvo. for life

VOLVO

Volvo Car Corporation TP 9494 (Danish), AT 0720 Printed in Sweden, Göteborg 2007, Copyright © 2000-2007 Volvo Car Corporation