VOLVO 240

Diesel

Modeljaar 1991

Aanvulling op de handleiding

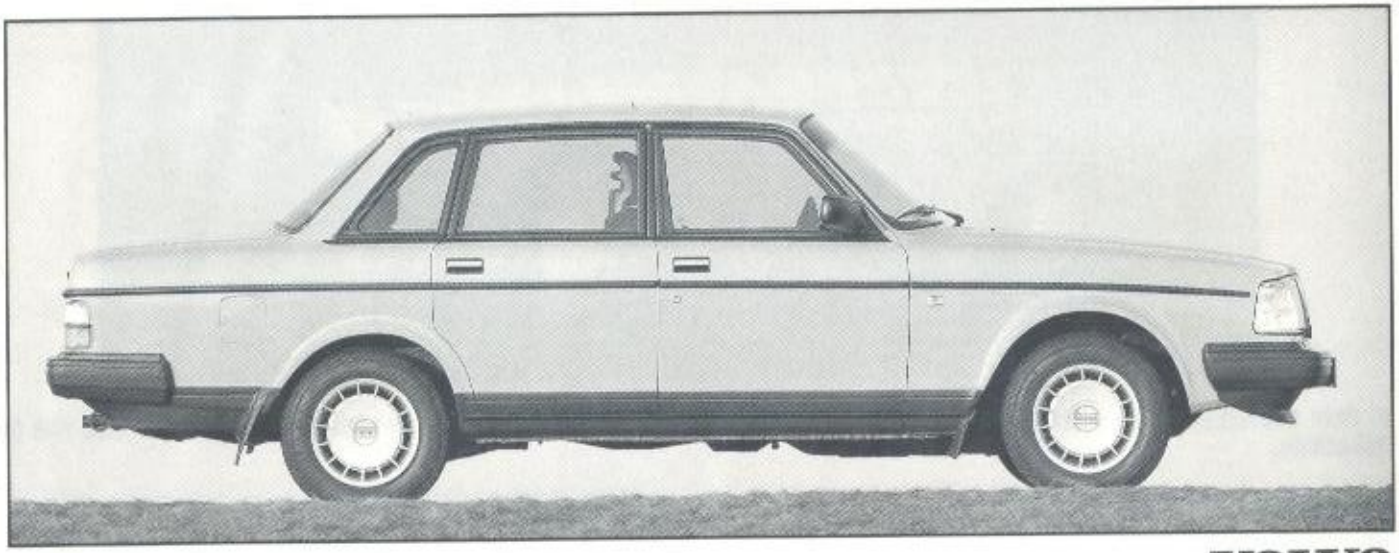

VOLVO

Presentatie

In deze aanvulling en de gewone handleiding voor de Volvo 240 worden het rijden met en onderhouden van uw Volvo 240 Diesel behandeld.

In dit boekje staan de verschillen tussen een 240 met dieselmotor en een 240 met benzinemotor. Dit boekje moet u dus te samen met de gewone handleiding voor de 240 lezen.

De specificaties, constructiegegevens en illustraties in dit boekje zijn niet bindend.
Wij behouden ons het recht voor om zonder voorafgaande mededeling wijzigingen aan te brengen.

Een alfabetische inhoudsopgave zit achter in het boekje.

Motor starten	2
Motorruimte	3
Koelsysteem	4
Brandstofsysteem, brandstoffilter	6
Motorolie	8
Stuurbekrachtiging, remvloeistof	10
Zekeringen	11
Lokaliseren van storingen	12
Specificaties	14
Alfabetische inhoudsopgave	16

Zo moet u de motor starten:

1 Trek de parkeerrem (handrem) aan.
2 Zet de versnellingshendel in de neutrale stand (stand N of P bij een automatische versnellingsbak).
3 Draai de startsleutel in de „rij-/voorgloeistand". Tijdens het voorgloeien mogen geen grote stroomverbruikers ingeschakeld zijn — anders wordt de accu onnodig belast.
4 Let op het controlelampje voor het voorgloeien.
5 Wanneer het lampje uitgaat . . .
. . . trap dan het koppelingspedaal in, trap het gaspedaal tot de helft in en draai de startsleutel in de „startstand", totdat de motor aanslaat.

Denk eraan, dat bij koud weer de sleutel **niet mag worden losgelaten, voordat de motor regelmatig loopt en blijft lopen.**

Laat de motor direct na een koude start niet met een hoog toerental razen.

0 Stand voor ingeschakeld stuurslot

I Radiostand

II Rij-/voorgloeistand

III Startstand

Zo moet u de motor afzetten:

Wanneer u de startsleutel uit de „rij-/voorgloeistand" draait, slaat de motor af, omdat een elektromagnetische klep de brandstoftoevoer naar de motor afsluit. Als de motor niet afslaat: zie onder „Lokaliseren van storingen", pagina 12.

Controlelampje voorgloeien

Als de startsleutel in de „rij-/voorgloeistand" wordt gedraaid en dit lampje gaat branden, betekent dit, dat de gloeibougies (één voor iedere cilinder in de motor) ingeschakeld zijn. Als het lampje uitgaat, kan men de motor starten.
De voorgloeitijd hangt af van motortemperatuur. Hoe kouder de motor, des te langer duurt het voorgloeien. Als de motor warm is, brandt het lampje maar een paar seconden of zelfs helemaal niet.

Motor

1 Typeplaatje
2 Kilometerteller (alleen in Zweden)
3 Vuldop motorolie
4 Inspuitpomp
5 Peilstok motorolie
6 Remvloeistofreservoir
7 Luchtfilter
8 Brandstoffilter
9 Reservoir stuurbekrachtigingsvloeistof
10 Sproeivloeistofreservoir
11 Expansietank koelvloeistof
12 Accu

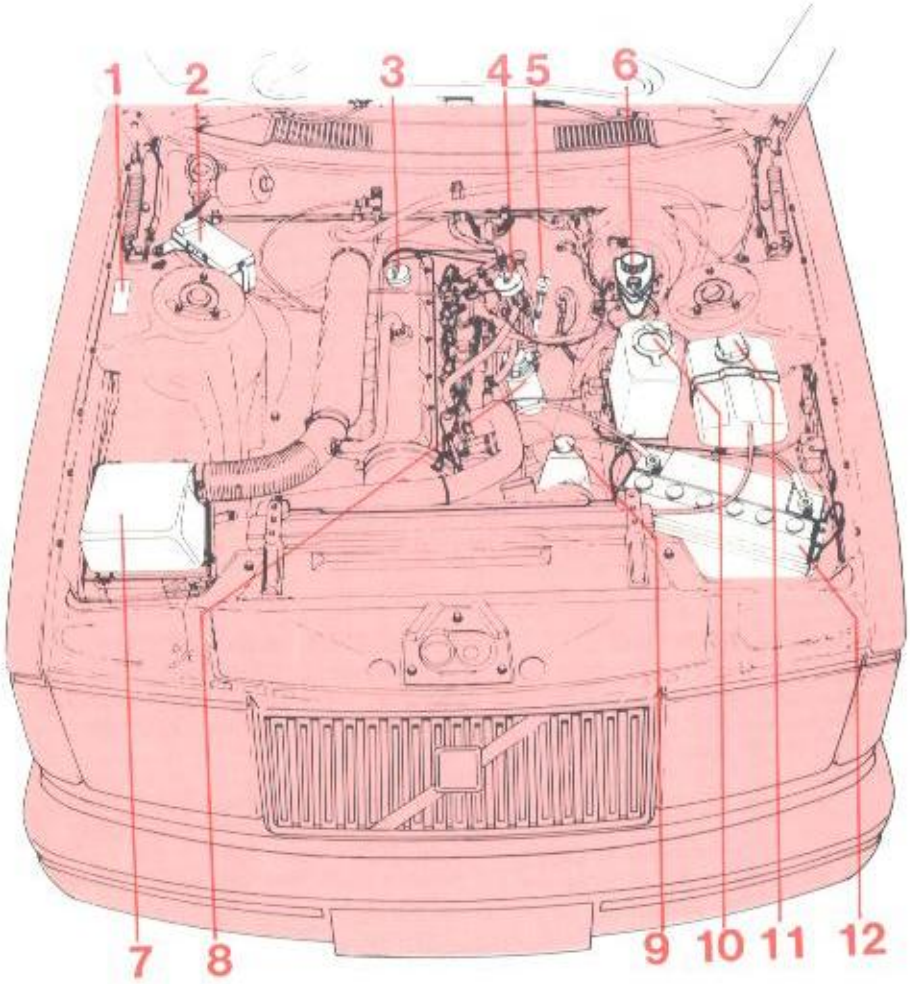

Koelsysteem

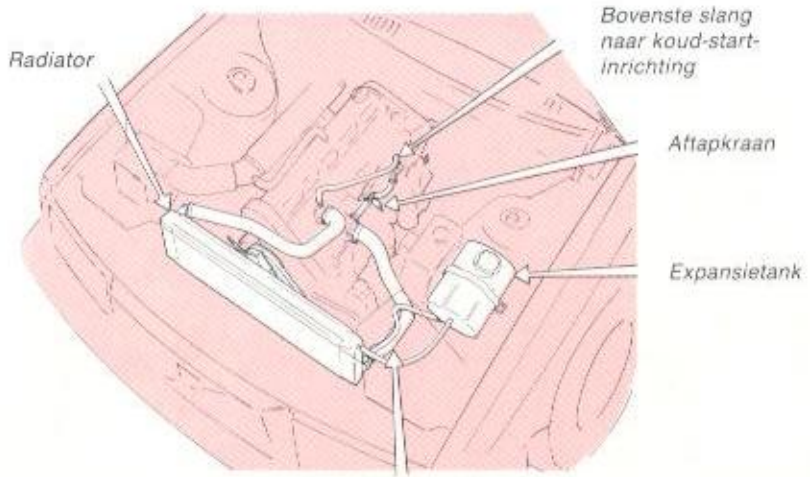

Onderste radiatorslang

Koelvloeistofpeil bij tanken altijd controleren!

Het peil hoort tussen de MAX- en MIN-merktekens op de expansietank te liggen. Vul bij, als het koelvloeistofpeil tot onder het MIN-merkteken is gezakt.

Bijvullen

Draai de dop van de expansietank langzaam los, wanneer de motor warm is, zodat de overdruk kan verdwijnen.

Koelvloeistof om het jaar verversen

Bij het rijden in een warm klimaat moet u uw Volvo-werkplaats het koelsysteem laten reinigen, als de koelvoeistof wordt vervangen.

Aftappen

1 Zet de verwarming op het dashboard WARM.
2 Verwijder de dop van de expansietank.
3 Draai de aftapkraan open.
4 Maak de onderste radiatorslang bij de radiator los.

Bijvullen

5 Maak de onderste radiatorslang vast.
6 Draai de aftapkraan dicht.
7 Maak de bovenste slang naar de koud-start-inrichting los en zet een lekbak onder de slang.
8 Vul de expansietank tot aan het MAX-merkteken of iets hoger.
9 Laat de motor circa 5 minuten warmdraaien en controleer of het koelsysteem niet lekt en vul ondertussen vloeistof bij tot aan het MAX-merkteken.
10 Breng de slang naar de koud-startinrichting aan en vul de expansietank geheel — tot boven het MAX-merkteken. Draai de dop op de expansietank.

Samenstelling koelvloeistof

Vul **nooit** bij met alleen water!
Gebruik het hele jaar een mengsel bestaande uit **50% Volvo anti-vries, type C (blauwgroen)** en 50% water.
N.B! Verschillende soorten koelvloeistof mogen niet met elkaar worden gemengd.
In de zomer voorkomt de anti-vries roestvorming en in de winter bevriezen. De fabriek levert de auto af met een koelvloeistof, die een vorstbeveiliging tot −35°C geeft.

Inhoud koelsysteem: 9,5 liter

N.B.

De motor mag alleen met een goedgevuld koelsysteem lopen. Als het niet goed vol is, kunnen er plaatselijk hoge temperaturen optreden met kans op beschadigingen (scheuren) in de cilinderkop.

V-riemen (ventilatorriemen)

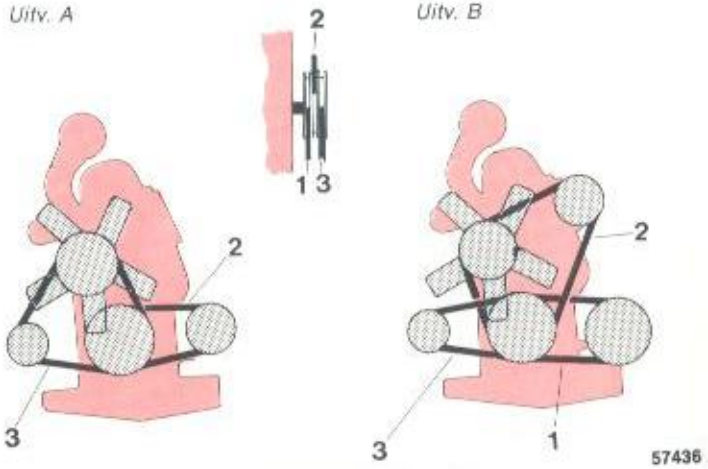

Riem 1 Airconditioning (uitv. B)
Riem 2 Stuurbekrachtiging (uitv. A)
Ventilator en stuurbekrachtiging (uitv. B)
Riem 3 Ventilator en dynamo (uitv. A)
Dynamo (uitv. B)

Laat een Volvo-werkplaats de V-riemen afstellen en vervangen

Het kan als gevolg van de plaats van de riemen voor u moeilijk zijn om zelf een riem af te stellen of te vervangen. Laat dit daarom aan uw Volvo-werkplaats over.
Riem 2 en 3 moeten altijd als stel worden vervangen!

Riemen vervangen

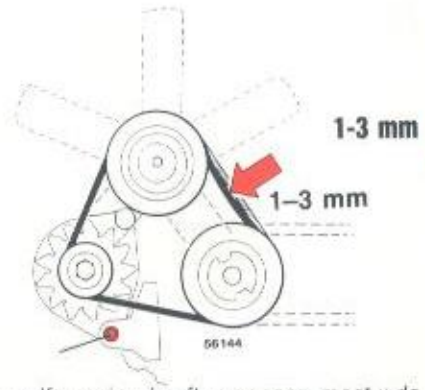

Als u zelf een riem heeft vervangen, moet u de riem met normale kracht in het midden 1–3 mm kunnen indrukken. Na het vervangen van een riem moet de riemspanning door een Volvo-werkplaats worden gecontroleerd en eventueel afgesteld.

Riemen controleren

Controleer regelmatig of de riemen heel en schoon zijn. Versleten of vervuilde riemen kunnen leiden tot een slechte koeling, een slecht laadvermogen van de dynamo en zij kunnen de werking van de stuurbekrachtiging en airconditioning ongunstig beïnvloeden.

Brandstofsysteem

Als u bij een tankstation tankt, moet u er altijd op letten, dat het bij het vulgat en de tankklep schoon is. Als u uit een eigen tank brandstof bijvult, moet u de brandstof filtreren en er voor zorgen, dat alle vaten schoon zijn.

Gebruik alleen dieselolie van bekende oliemaatschappijen; koop nooit dieselolie van onbekende kwaliteit.
's Winters met lage temperaturen moet u winterbrandstof gebruiken (deze wordt door de meeste oliemaatschappijen verkocht). Deze verhindert wasafscheiding en zorgt ervoor, dat ook bij strenge kou de auto gemakkelijk aanslaat.
Als u geen winterbrandstof kunt krijgen, kunt u zelf lichtpetroleum bijmengen. Meng niet meer dan 40% bij, omdat anders de smerende eigenschappen van de dieselolie achteruitgaan, waardoor het inspuitsysteem kan beschadigen.
Het is in bepaalde landen wettelijk verboden om petroleum bij de brandstof te mengen.
Zorg er ook voor, dat de tank goed gevuld blijft, want dan vermijdt u het ontstaan van condenswater.

Als U geen brandstof meer heeft

U geen brandstof meer in de tank heeft, hoeft U geen speciale maatregelen te nemen, nadat U nieuwe brandstof heeft bijgevuld. Het z.g. „ontluchten" van het brandstofsysteem, dat noodzakelijk was bij vele oudere Diesel-auto's, is n.l. niet meer nodig, omdat de inspuitpomp van Uw Volvo Diesel „zelf-ontluchtend" is.
Als de tank geheel leeg was, is het heel normaal, dat U de startmotor een poosje moet laten draaien, voordat het hele brandstofsysteem met nieuwe brandstof is gevuld en de motor aanslaat.

Water uit brandstoffilter aftappen

In het brandstoffilter van de motor scheidt zich uit de brandstoftank langzamerhand condenswater af.
Als dit water via de inspuitpomp in de motor komt, kunnen storingen optreden. Daarom moet het water in het brandstoffilter bij elke onderhoudsbeurt worden afgetapt.

- Plaats een lekbak onder de aftapschroef onder aan het filter.
- Draai de ontluchtingsschroef met een schroevedraaier een paar slagen los.
- Draai de aftapschroef met de hand los.
- Tap zolang af, totdat er alleen maar brandstof komt.
- Draai de aftapschroef weer vast.
- Draai de ontluchtingsschroef weer vast met de schroevedraaier.
- Verwijder de lekbak.

Ontluchtingsschroef

Aftapschroef

Olie bijvullen, indien nodig

Gebruik dezelfde oliesoort als al in de motor zit; zie de volgende pagina. Als u bij het olie verversen de juiste hoeveelheid toevoegt — ca 6,0 liter als u ook het filter vervangt, anders 5,0 liter — komt het oliepeil ongeveer in het midden van het „gearceerde" gebied van de peilstok te liggen, d.w.z. midden tussen de merktekens MAX en MIN hetgeen geheel normaal is. Vul niet met teveel olie; dan wordt het olieverbruik hoger.

Oliepeil bij tanken telkens controleren

Zet de auto op een horizontale ondergrond en wacht ongeveer 1 minuut, nadat de motor is afgezet. Veeg vóór de controle de peilstok af. Het peil moet binnen het „gearceerde" gebied van de peilstok liggen. De afstand tussen de merktekens MAX en MIN van de peilstok komt overeen met ca 1 liter.

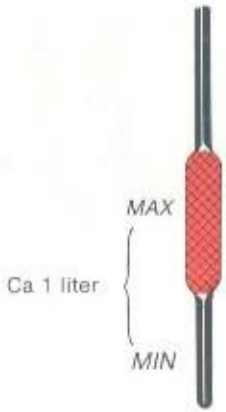

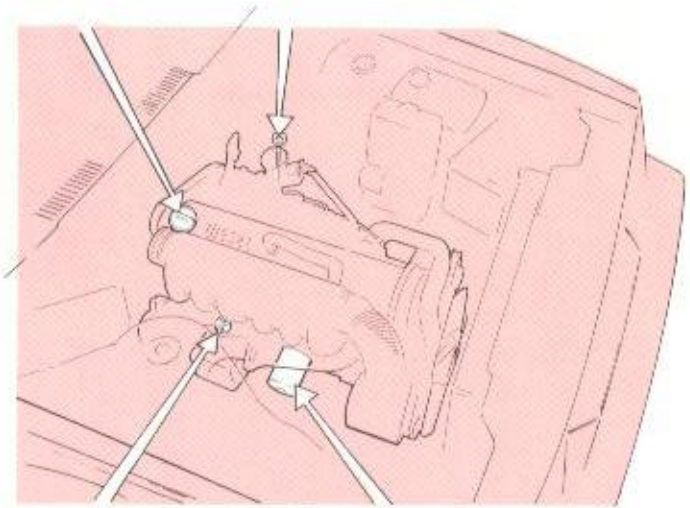

Motorolie aftappen

De aftapplug zit helemaal achter in de oliepan van de motor.
Tap de olie af, als deze nog warm is.
WAARSCHUWING! De olie kan erg heet zijn!

Eén maal oliefilter vervangen op twee maal olie verversen

Verwijder het oude oliefilter en gooi dit weg. Probeer niet het oude oliefilter te reinigen en opnieuw te gebruiken.

Oliekwaliteit:

API CD* of CCMC D4/PD2.
* Oliën met de aanduiding SF/CD of SG/CD voldoen aan deze norm.

Synthetische of semi-synthetische oliën mogen worden gebruikt, als deze aan bovenstaande kwaliteitsnormen voldoen.

Volvo adviseert geen extra olietoevoegingen te gebruiken, omdat deze een negatieve invloed op de levensduur van de motor kunnen hebben.

Viscositeit (bij constante luchttemperatuur)

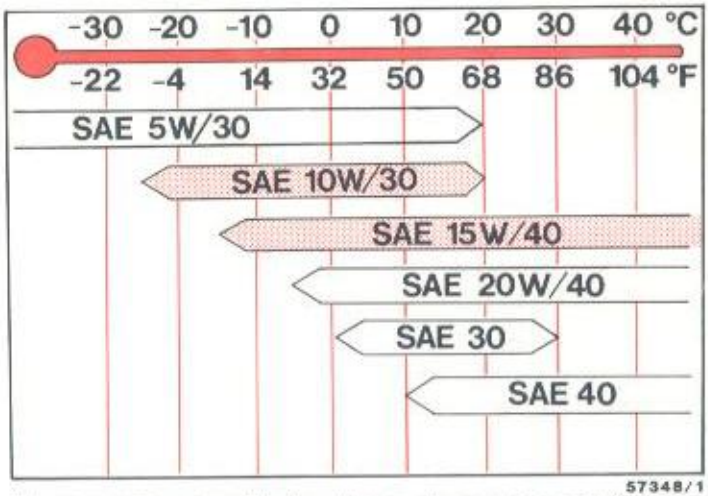

Bij extreme rij-omstandigheden die een abnormaal hoge olietemperatuur of een abnormaal hoog olieverbruik geven, zoals b.v. bij het rijden in bergterrein met veel afremmen op de motor en bij het zeer snel rijden op autosnelwegen, wordt SAE 15W/40 of SAE 20W/40 motorolie aangeraden. Denk echter aan de onderste temperatuurgrens voor deze oliën!

Olie-inhoud zonder oliefilter: 5.0 liter
Olie-inhoud met oliefilter: 6.0 liter
Controleer het oliepeil: altijd bij het tanken.

Olie verversen en oliefilter vervangen

Dit gebeurt voor de 1e maal bij de garantie-inspectie na 1000–2000 km. Daarna moet het volgens onderstaande tabel gebeuren.

Rij-omstandigheden	Interval olie verversen en oliefilter vervangen
Ongunstige rij-omstandigheden zoals bij ... ● langdurig rijden in een stoffige/zanderige omgeving ● langdurig rijden met een caravan/aanhanger ● langdurig rijden in bergterrein ● langdurig rijden met zeer hoge snelheid ● langdurig stationair lopen of rijden met lage snelheid ● lage temperaturen (onder 0°C) met voornamelijk korte afstanden (korter dan 10 km)	Om de 5000 km of om de 3 maanden, afhankelijk van hetgeen het eerst het geval is, en oliefilter vervangen afwisselend bij het olie verversen.
Normale rij-omstandigheden	Om de 10000 km of om de 6 maanden, afhankelijk van hetgeen het eerst het geval is.

Stuurbekrachtigingsvloeistof

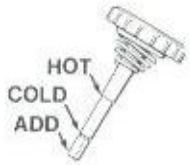

Peilstok stuurbekrachtiging

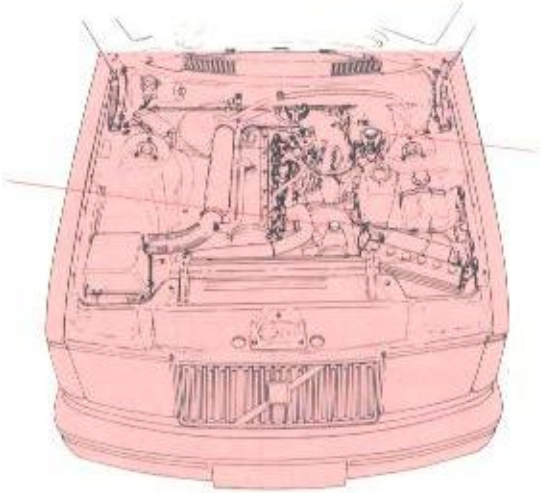

Remvloeistof

Remvloeistofreservoir

De peilstok heeft verschillende merktekens voor warme en koude olie. Na het rijden mag het oliepeil niet hoger dan het merkteken HOT staan en vóór het rijden niet hoger dan COLD. Vul olie bij, als het peil bij ADD staat.
Oliekwaliteit: ATF-olie
Olie-inhoud: 0,7 liter
Oliepeil controleren: bij elke inspectie
Olie verversen: is niet nodig.

Het remvloeistofpeil moet tussen het MIN- en MAX-merkteken staan.
Vloeistoftype: remvloeistof DOT 4 (of SAE J 1703)
Vloeistofinhoud: 0,4 liter
Vloeistofpeil controleren: bij het tanken
Vloeistof verversen: om het jaar.
Bij auto's waarmee zo wordt gereden, dat er veel en krachtig moet worden geremd, b.v. in de bergen, moet de remvloeistof elk jaar worden ververst. Het verversen behoort niet tot een normale inspectie maar moet wel bij een dergelijke inspectie door een Volvo-werkplaats worden gedaan.

Zekeringen vervangen

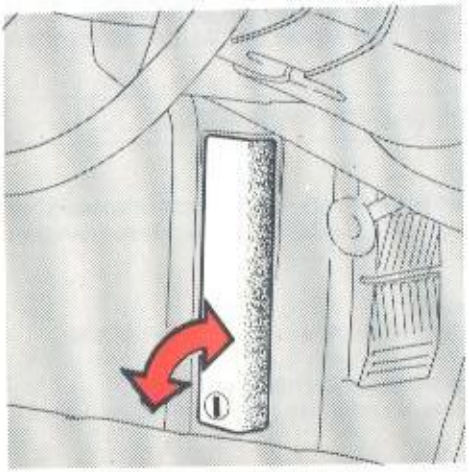

Deksel zekeringenkastje

Alle zekeringen zijn ondergebracht achter het deksel naast het linker voorportier.
Het deksel kan worden verwijderd door het knopje helemaal onderaan een kwart slag te draaien.
Als een zekering moet worden vervangen, moet altijd een zekering met hetzelfde „ampèrage" worden gebruikt. **Nooit** een zekering met een hoger ampèrage gebruiken. Als een bepaalde zekering vaak doorbrandt, moet de auto voor controle naar een Volvo-werkplaats worden gebracht. Dim/grootlicht zijn niet over een zekering geschakeld.

Zekeringnummers

		Ampèrage
1	Radio	8 A
	Sigare-aansteker	
	Achterruitwisser/-sproeier	
	Elektrisch bediende buitenspiegels	
2	Koplampwissers	16 A
	Ruitewissers/-sproeiers	
	Claxons	
3	Kachelaanjager	25 A
4	—	
5	Richtingaanwijzers	16 A
	Achteruitrijlichten	
	Regeleenheid voorgloeien Diesel	
6	—	
7	Remlichten	8 A
8	Binnenverlichting	8 A
	Verlichting handschoenenkastje	
	Klokje	
	Bagageruimteverlichting	
	Centrale vergrendeling	
	Motor-bediende antenne	
	Radio	
9	Waarschuwingsknipperlichten	8 A
10	Elektrisch bediende raammechanismen	16 A
11	Elektrisch verwarmde achterruit	16 A
12	Cruise Control	8 A
	Relais raammechanismen	
	Airconditioning	
13	Elektrisch verwarmde voorstoelen	16 A
14	Mistachterlamp(en)	8 A
15	Linker parkeerlichten	8 A
	Kentekenplaatverlichting	
16	Rechter parkeerlichten	8 A
	Instrumenten- en paneelverlichting	
17	Gaten voor extra zekeringen	

Lokaliseren van storingen

In de vorige hoofdstukken zijn de aanwijzingen bij bedrijfsstoringen al behandeld. In dit hoofdstuk is er alleen maar sprake van storingen die u zelf (met behulp van het gereedschap van de auto) kunt verhelpen om verder te kunnen rijden.

DE MOTOR START MOEILIJK OF IN HET GEHEEL NIET

De aanwijzingen voor het starten van de motor zijn niet in acht genomen; zie pagina 2.
Start de motor volgens de aanwijzingen.

De accu is slecht geladen of ontladen.
Start de motor door aanslepen of met een hulpaccu; zie pagina 44, 45.

Slecht contact in de elektrische installatie van de auto.
Controleer alle aansluitingen naar de accu en de startmotor.

Er komt geen brandstof bij de motor.
Controleer of er brandstof in de tank is.
Controleer of er geen slangaansluiting van het brandstofsysteem losgeraakt is.
Controleer of de zekeringen voor de magneetklep van de inspuitpomp heel is: zekering nr 13; zie pagina 11.

DE MOTOR SLAAT OVER OF LOOPT ONREGELMATIG

Verstopt brandstoffilter
Tap via de bodemplug water uit het brandstoffilter af of vervang het filter en zorg er bovendien voor, dat bij koud weer winterbrandstof wordt gebruikt; zie pagina 7.

Water of vuil in de brandstof
Tap via de bodemplug water uit het filter af of vervang het filter.

Neergeslagen was in het brandstoffilter (bij koud weer)
Zet de auto in de warmte, vervang het brandstoffilter en vul met winterbrandstof.

DE MOTOR SLAAT NIET AF

De smoorklep blijft hangen
Laat de motor razen en draai de startsleutel uit of schakel de 3e of 4e versnelling in, trap hard op het rempedaal en laat het koppelingspedaal opkomen.

DE MOTOR WORDT WARM

De radiatorslangen zijn kapot of lekken.
Controleer de radiatorslangen en vervang deze, indien nodig.

Te weinig koelvloeistof.
Controleer het koelvloeistofpeil en vul met koelvloeistof bij; zie pagina 4.

De ventilatorriemen zijn kapot of slecht gespannen.
Vervang of span de ventilatorriemen.

De koelluchtinlaat is geblokkeerd.
Verwijder de grille.

ONBALANS OF TRILLINGEN TIJDENS HET RIJDEN

Wielonbalans.
Laat de wielen balanceren.

DE AUTO STUURT ZWAAR

Verkeerde bandenspanning.
Controleer de bandenspanning.

Te laag oliepeil in de bekrachtigingspomp.
Controleer het oliepeil en vul met olie bij; zie pagina 10.

Specificaties

Motor

Zes-cilinder in-lijn watergekoelde Dieselmotor.
Motorblok van gietijzer.
Cilinders direct in het blok geboord.
Cilinderkop van lichtmetaal met wervelkamers.
Eén bovenliggende nokkenas.
Smeersysteem met tandwielpomp, aangedreven door de krukas.
Oliefilter van het doorstroomtype.

Inspuitpomp bestaande uit een hoge-drukpomp, voedingspomp, regelaar en inspuitregeleenheid.
De inspuitpomp wordt via een getande aandrijfriem aangedreven door de nokkenas.
De automatische koud-startinrichting regelt het inspuittijdstip afhankelijk van de motortemperatuur.
Het koelsysteem bestaat uit een gesloten overdruksysteem met een expansietank.

Type-aanduiding	Dieselmotor D 24 (2,4 liter)	
Vermogen, ECE	58 kW bij 78 r/s (79 pk bij 4700 omw/min)	
Koppel, ECE	140 Nm bij 40 r/s (14,3 kgm bij 2400 omw/min)	
Aantal cilinders	6	
Cilinderdiameter	76,5 mm	
Slaglengte	86,4 mm	
Cilinderinhoud	2,383 dm^3 (liter)	
Compressieverhouding	23,0:1	
Ontstekingsvolgorde	1-5-3-6-2-4	
Stationair toerental, laag	13,3 r/s (800 omw/min)	
versneld	90 r/s (5400 omw/min)	
Klepspeling	Controlewaarde	Afstelwaarde
Inlaatklep, warme motor	0,20–0,30 mm	0,25 mm
koude motor	0,15–0,25 mm	0,20 mm
Uitlaatklep, warme motor	0,40–0,50 mm	0,45 mm
koude motor	0,35–0,45 mm	0,40 mm

Specificaties

Transmissie

Enkelvoudige droge plaatkoppeling, met kabel mechanisch bediend. Geheel gesynchroniseerde 5-versnellingsbak met overdrive (M 47). Achteras van het hypoïde type met overbrengingsverhouding 3,73:1 of 3,91:1. Sperdifferentieel als extra uitrusting.

Aanbevolen minimum- en maximumsnelheden in km/uur

Motortype	1e versn.	2e versn.	3e versn.	4e versn.	5e versn.
Diesel	–35	15–65	25–105	35–	50–

Elektrische installatie

12-volt systeem met wisselstroomdynamo en spanningsregelaar. Eén-polig systeem waarbij carrosserie en motor als geleiders worden gebruikt. De min-pool is met de carrosserie verbonden.

Spanning	12 V
Accu	Noack
Capaciteit	600 A/125 min
elektrolyt, s.g.	1,28
opladen bij s.g.	1,21
Dynamo, maximumvermogen	770 W
Startmotor, vermogen	2 kW (2,7 pk)

Koelsysteem

Type	Gesloten, overdruk
Inhoud	9,5 liter (auto's met handgeschakelde versnellingsbak)
Thermostaat, gaat open bij	87°C

Brandstofsysteem

Inspuitpomp	Bosch VE 6/10 F 2400-L32
Injector, verstuiver	Bosch DNO SD 193 of DNO SD 293
openingsdruk	12–13 MPa (120–130 kg/cm²)

Brandstof (dieselolie)

Norm	DIN 51 601, CEC-ERF-DI

Inhoudsgegevens

Brandstoftank	60 liter
Koelsysteem	9,5 liter
Motorolie, incl. filter	6,0 liter
excl. filter	5,0 liter
Versnellingsbakolie, 5-versnellingen	1,55 liter
Achterasolie	1,3 liter
Stuurbekrachtiging	0,7 liter
Sproeivloeistofreservoir	6,0 liter

Alfabetische inhoudsopgave

Accu 15
Aftapkraan koelvloeistof 4
Aftapplug motorolie 8
Anti-vries 4

Bedrijfsstoringen 12, 13
Brandstof tanken 6
Brandstofsysteem 6

Controlelampje 2
Controleren,
koelvloeistof 4
motorolie 8

Dynamo 15
Dynamo, riemspanning 5, 13

Elektrische installatie 15
Elektrolyt accu 15
Expansietank koelsysteem 4

Gegevens, technische 14
Gloeibougies 2
Glycol 4

Inhoudsgegevens 15

Klepspeling 14
Koelsysteem 4
Koelvloeistof 4

Lokaliseren van storingen 12, 13

Motor, afzetten 2
gegevens 14
olie verversen 8, 9
oliepeil controleren 8
starten 2
Motorruimte 3

Olie verversen motor 8, 9
Oliefilter 8
Oliekwaliteit 9
Oliepeil controleren 8
Oliepeilstok motor 8

Peilstok motorolie 8

Remvloeistof 10

Specificaties 14
Starten 2
Stuurbekrachtigingsvloeistof 10

Technische gegevens 14
Transmissie 15

V-riemen 5
Ventilatorriemen 5
Voorgloeistand 2
Voorgloeien Diesel 2

Waarschuwingslampjes 2
Wisselstroomdynamo 15

Zekeringen, gegevens 11
vervangen 11

Reinigings- en oplosmiddelen

Gebruik als reinigings- of oplosmiddel **geen** motorbenzine die lood of benzeen kan bevatten. In bepaalde gevallen kan lood of benzeen hoofdpijn, een gevoel van onwelzijn, e.d. veroorzaken. Ook kunnen deze stoffen bij hoge concentraties de bloedvormende organen van het lichaam vernietigen.

Installatie van accessoires

Het verkeerd aansluiten en installeren van accessoires, zoals b.v. mobilofoons, kunnen storingen in de elektronische regelsystemen van de auto veroorzaken. Denk eraan, dat bok het gebruik van draagbare mobilofoons de elektronische systemen van de auto kunnen beinvloeden. Neem, voordat u accessoires installeert, met uw Volvo-dealer contakt op voor advies over de juiste installatie.

Dit moet u bij tanken altijd controleren!

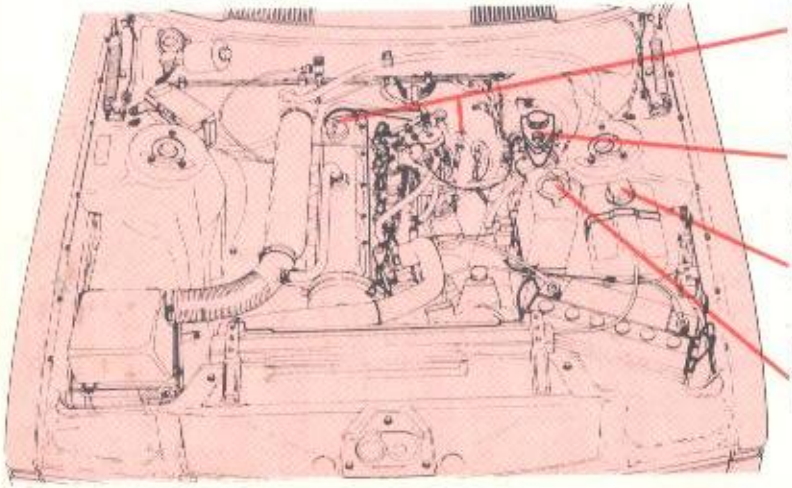

Brandstof: Diesel-olie

Het oliepeil moet tussen de merktekens MIN en MAX op de peilstok liggen. Veeg de peilstok vóór de oliepeilcontrole altijd af. De afstand tussen de merktekens is gelijk aan ca 1 liter olie. Vul, indien nodig, bij met dezelfde soort olie als al in de motor zit.

Controleer, zonder de vuldop weg te nemen, of **het remvloeistofpeil** boven het MIN-merkteken ligt. Vul, indien nodig, remvloeistof DOT 4 bij.

Het koelvloeistofpeil moet in de expansietank tussen MIN en MAX liggen. Vul, indien nodig, bij met een mengsel van 50% Volvo antivries en 50% water. Zie pag. 4.

Het vloeistofreservoir voor de **ruite- en koplampsproeiers** moet altijd goed gevuld zijn. (In de winter met water en een antivriesmiddel.)

Bandenspanning in kPa (psi), (100 kPa = 1 kg/cm^2), koude banden

Tussen haakjes staan de waarden in de Engelse eenheid pounds/square inch (psi).

Automodel	Banden	1–3 personen		Vollast en anhanger	
		voor	achter	voor	achter
4-deurs mod.	175 R 14	190 (28)	190 (28)	190 (28)	230 (33)
5-deurs mod.	185 R 14	190 (28)	210 (31)	200 (29)	280 (41)
	185 R 14 R	190 (28)	210 (31)	200 (29)	300 (44)

In de handleiding staat een beschrijving van
... een wiel verwisselen
... een gloeilamp vervangen
... een zekering vervangen op pag. 11

VOLVO
Volvo Car Corporation
Göteborg, Sweden

TP 3175/1 (Dutch) 1 500.7.90 Printed in Sweden. ELANDERS TRYCKERI. KUNGSBACKA 1990