VOLVO

S40

VOLVO
for life

WEB EDITION

2004

Hyvä Volvon omistaja

Toivomme, että Teillä ja Volvollanne on monia nautinnollisia ajovuosia edessänne. Auto on suunniteltu Teidän ja matkustajienne turvallisuutta ja mukavuutta silmällä pitäen. Volvo on maailman turvallisimpia henkilöautoja. Teidän Volvonne on suunniteltu myös täyttämään voimassa olevat turvallisuus- ja ympäristövaatimukset. Jotta kotiutuisitte autoonne paremmin, suosittelemme tutustumaan sen varusteisiin ja tämän käyttöohjekirjan ohjeisiin ja huoltotietoihin.

Kiitos, että valitsitte Volvon!

Käyttöohjekirja

Hyvä tapa oppia tuntemaan uusi auto on lukea käyttöohjekirja, mieluiten ennen ensimmäistä ajokertaa. Sen avulla on mahdollista tutustua uusiin toimintoihin, saada neuvoja auton käsittelystä eri tilanteissa ja oppia hyödyntämään auton kaikkia hienouksia parhaalla tavalla. Kiinnittäkää huomiota kirjan turvallisuusohjeisiin:

> ⚠ **VAROITUS!**
>
> Varoitus-tekstit viittaavat vaaroihin, joista voi olla seurauksena henkilö-vahinkoja, ellei ohjeita noudateta.

> **TÄRKEÄÄ!**
>
> Tärkeää-tekstit viittaavat vaaroihin, joista voi olla seurauksena auton vaurioituminen, ellei ohjeita noudateta.

Käyttöohjekirjassa kuvattuja varusteita ei ole kaikissa automalleissa. Vakiovarusteiden lisäksi kirjassa selostetaan myös valinnaisvarusteita (tehtaalla asennettuja varusteita) ja joitakin lisävarusteita.

HUOM! Volvon autot ovat eri tavoin varustettuja johtuen mukauttamisesta eri markkina-alueiden tarpeisiin sekä kansalliseen tai paikalliseen lainsäädäntöön ja määräyksiin.

Käyttöohjekirjassa olevat erittelyt, rakennetiedot ja kuvat eivät ole sitovia. Pidätämme oikeuden tehdä muutoksia ilman edeltävää ilmoitusta.

©Volvo Car Corporation

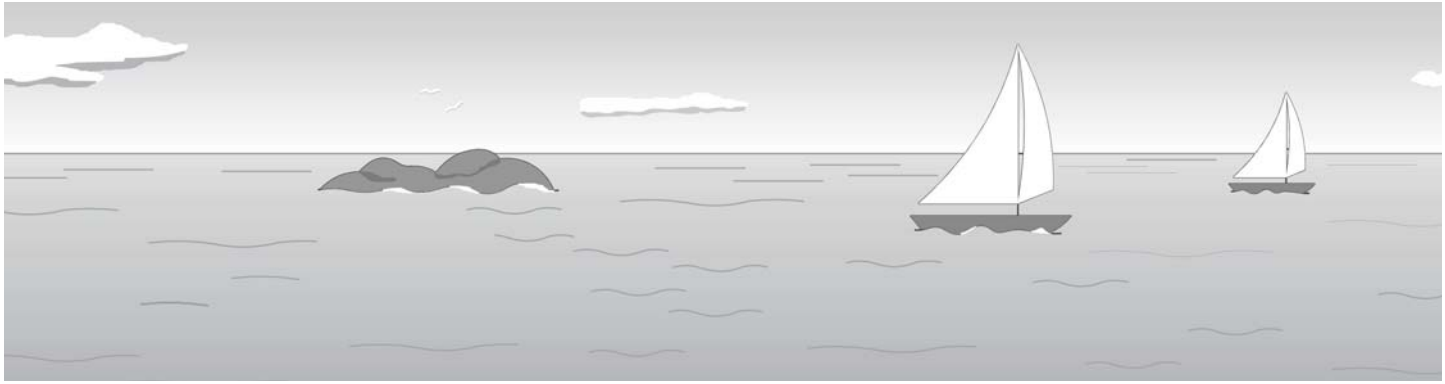

Volvon ympäristöfilosofia

Ympäristö, turvallisuus ja laatu ovat Volvo Car Corporationin kolme ydinarvoa, jotka ohjaavat kaikkea toimintaa. Volvo-autot täyttävät tiukat kansainväliset ympäristövaatimukset, ja ne on lisäksi valmistettu vähäpäästöisissä, resursseja tehokkaasti hyödyntävissä tehtaissa. Useimmilla Volvo Car Corporationin yksiköillä on ISO 14001 tai EMAS-ympäristöstandardin mukainen sertifiointi, mikä merkitsee jatkuvia parannuksia ympäristöasioissa. Volvolla on ensimmäisenä automerkkinä kolmannen osapuolen sertifioima ympäristöseloste, jota tutkimalla asiakas voi vertailla eri mallien ja moottorien ympäristövaikutuksia. Lukekaa lisää www-osoitteesta www.epd.volvocars.se

Pakokaasujen puhdistus

Volvo-autonne on valmistettu konseptilla "Puhdas sisältä ja ulkoa", johon kuuluu sekä puhdas matkustamo että erittäin tehokas pakokaasujen puhdistus. Autonne säästää polttonestettä ja tuottaa mahdollisimman vähän haitallisia päästöjä. Lisäksi se puhdistaa matkustamoon tulevan ilman pitäen näin huolen siitä, että Teidän ja matkustajienne ei tarvitse hengittää muiden autojen terveydelle vaarallisia päästöjä. Huippuluokan ilmanpuhdistusjärjestelmä varmistaa, että matkustamon ilma on puhtaampaa kuin ulkoilma. Sisustuksessa ei ole käytetty allergisoivia aineita, ja jäähdyttimessä on erikoispäällyste Premair®[1], joka muuntaa haitallisen, alailmakehän otsonin puhtaaksi hapeksi.

Volvo tekninen palvelu ja ympäristö

Huollattamalla autonne säännöllisesti Volvo teknisessä palvelussa voitte luoda edellytykset pienelle polttonesteenkulutukselle ja edistää sillä tavoin puhtaampaa ympäristöä. Ammattitaitoisella henkilökunnalla on erikoistyökalut, jotka takaavat parhaan mahdollisen ympäristöstä huolehtimisen.

[1] Koskee autoja, joissa on viisisylinterinn moottori.

Ympäristön suojelu

Uskomme, että asiakkaamme jakavat huolenpitomme ympäristöstä. Tekin voitte auttaa ostamalla ympäristömerkillä varustettuja autonhoitotuotteita ja teettämällä huollot ja huolehtimalla autosta käyttöohjekirjan ohjeiden mukaisesti.

Seuraavassa muutamia neuvoja, miten ympäristöä voi säästää :

- Varmistakaa aina oikeat rengaspaineet. Liian pieni paine lisää polttonesteenkulutusta.
- Taakkatelineet ja suksilaatikot lisäävät ilmanvastusta ja polttonesteen-kulutusta merkittävästi. Irrottakaa ne heti käytön jälkeen.
- Poistakaa autosta tarpeettomat tavarat. Mitä enemmän kuormaa, sitä suurempi polttonesteenkulutus.
- Jos autossa on lohkolämmitin, käyttäkää sitä aina ennen kylmäkäynnistystä. Se pienentää kulutusta ja vähentää päästöjä.
- Ajakaa pehmeästi, välttäkää nopeita ja tarpeettomia kiihdytyksiä sekä äkki-jarrutuksia.
- Ajakaa suurimmalla mahdollisella vaihteella. Pienempi käyntinopeus, pienempi polttonesteenkulutus.
- Vähentäkää kaasua alamäessä.
- Käyttäkää moottorijarrutusta, päästäkää kaasu ja vaihtakaa pienemmälle.
- Välttäkää tyhjäkäyntiä. Sammuttakaa moottori joutuessanne odottamaan liikenteessä.
- Huolehtikaa ympäristölle vaarallisten jätteiden kuten akkujen ja öljyn hävittämisestä ympäristöystävällisellä tavalla. Jos olette epävarma niiden varastoinnista, kysykää Volvo teknisestä palvelusta.
- Sytytys- ja polttonestejärjestelmän huolto vähentää suoraan pakokaasupäästöjä.

Noudattamalla näitä ohjeita voitte alentaa polttonesteenkulutusta lisäämättä matka-aikaa ja vähentämättä ajonautintoa. Säästätte autoa, rahaa ja maapallon luonnonvaroja.

Mittarit, katkaisimet ja hallintalaitteet 7
Turvallisuus 13
Mittarit, katkaisimet ja hallintalaitteet 33
Lämmitys ja ilmanvaihto 59
Sisustus 71
Lukot ja hälytin 83
Käynnistys ja ajo 93
Pyörät ja renkaat 119
Auton hoito 133
Huolto 139
Volvo Interactive 163
Tekniset tiedot 193

Yleiskatsaus, vasemmanpuoleinen ohjaus **8**
Yleiskatsaus, oikeanpuoleinen ohjaus **10**
Säädinpaneeli kuljettajan ovessa **12**

Yleiskatsaus, vasemmanpuoleinen ohjaus

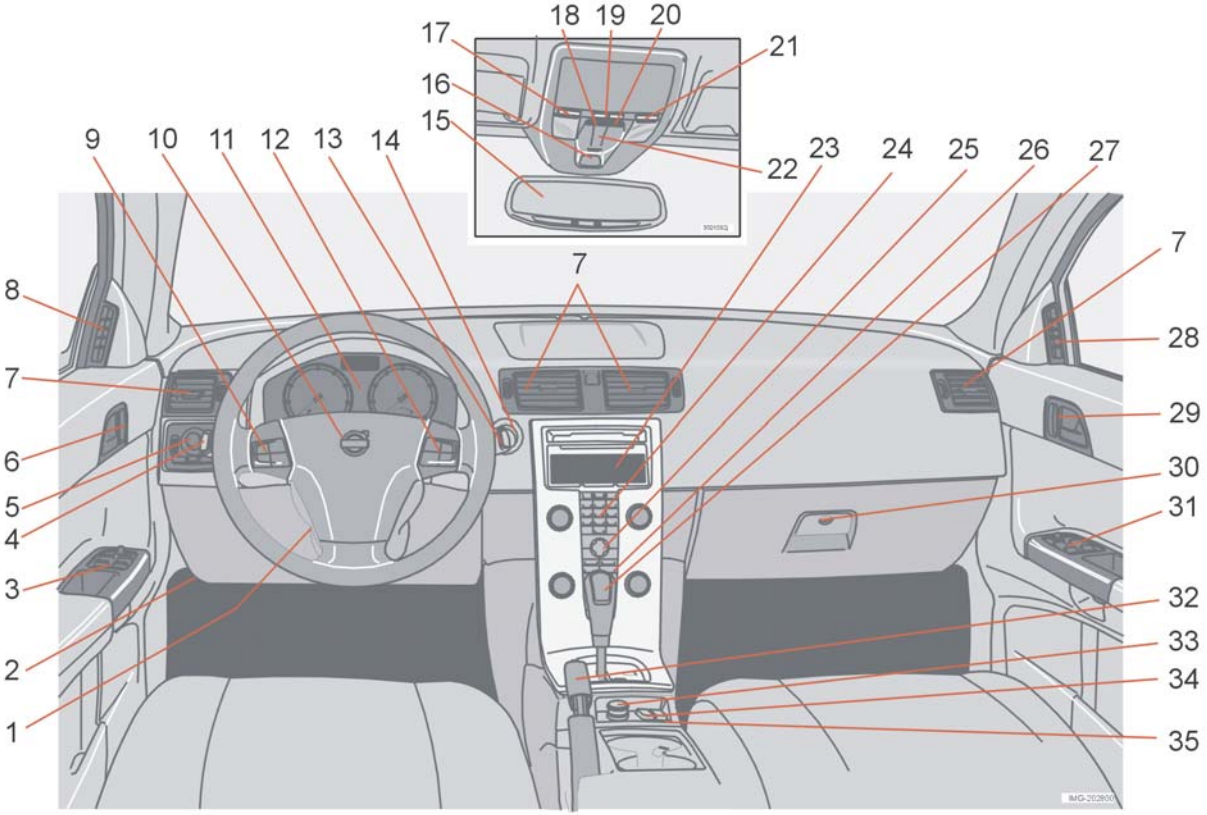

Vasemmanpuoleinen ohjaus

1. Ohjauspyörän säätö
2. Konepellin avauskahva
3. Säädinpaneeli
4. Suuntavalot, kaukovalot, ajotietokone
5. Valot, polttonestesäiliön luukun avaus
6. Ovenavauskahva, keskuslukitus
7. Ilmanvaihtosuuttimet koje-laudassa
8. Ilmanvaihtosuutin, sivulasi
9. Tasanopeudenpidin
10. Äänitorvi, turvatyyny
11. Yhdistelmämittari
12. Näppäinsarja, Volvo Interactive
13. Tuulilasinpyyhkimet ja -pesin, valon-pesimet
14. Virtalukko
15. Sisätaustapeili, kompassi
16. Turvavyömuistutin
17. Sisävalo, vasen puoli
18. Liikeilmaisin, hälytin
19. Sisävalot, toiminnan-valitsin
20. Paikka lisävarusteiden katkaisimille
21. Sisävalo, oikea puoli
22. Kattoluukun hallinta
23. Näyttö, lämmitys- ja ilmastointilaite ja Volvo Interactive
24. Volvo Interactive
25. Säätimet: lämmitys- ja ilmastointilaite, Volvo Interactive ja henkilö-kohtaiset säädöt
26. Lämmitys- ja ilmastointilaite
27. Vaihteenvalitsin
28. Ilmanvaihtosuutin, sivulasi
29. Ovenavauskahva
30. Käsinelokero
31. Säädinpaneeli
32. Seisontajarru
33. Sähköliitäntä/savukkeensytytin
34. Vakautusjärjestelmä STC tai DSTC
35. Katkaisin, haluttu varuste

Yleiskatsaus, oikeanpuoleinen ohjaus

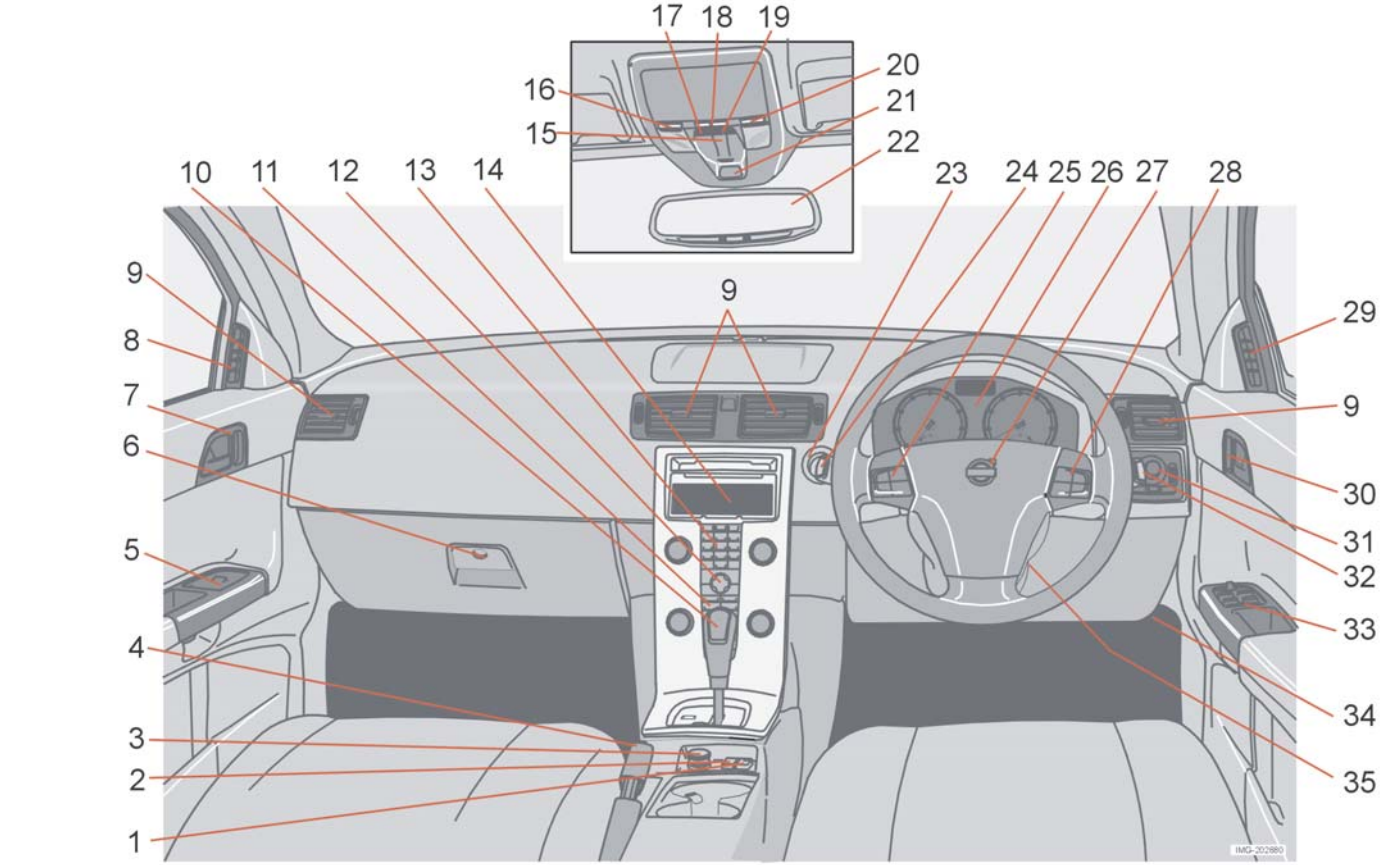

Oikeanpuoleinen ohjaus

1. Katkaisin, jälkiasennettu varuste
2. Vakautusjärjestelmä STC tai DSTC
3. Sähköliitäntä
4. Seisontajarru
5. Säädinpaneeli
6. Käsinelokero
7. Keskuslukitus
8. Ilmanvaihtosuutin, sivulasi
9. Ilmanvaihtosuuttimet koje-laudassa
10. Vaihteenvalitsin
11. Lämmitys- ja ilmastointilaite
12. Säätimet, lämmitys- ja ilmastointilaite ja Volvo Interactive
13. Volvo Interactive
14. Näyttö, lämmitys- ja ilmastointilaite ja Volvo Interactive
15. Kattoluukun hallinta
16. Sisävalaistus, vasen puoli
17. Keskuslukitus
18. Sisävalaistus, katkaisin
19. Katkaisin, jälkiasennettu varuste
20. Sisävalaistus, oikea puoli
21. Turvavyömuistutin
22. Sisätaustapeili, kompassi
23. Virtalukko
24. Suuntavalot, kaukovalot, ajotietokone
25. Tasanopeudenpidin
26. Yhdistelmämittari
27. Äänitorvi, turvatyyny
28. Volvo Interactive
29. Ilmanvaihtosuutin, sivulasi
30. Keskuslukitus
31. Valot, polttonestesäiliön luukun avaus
32. Tuulilasinpyyhkimet ja -pesin, valon-pesimet
33. Säädinpaneeli
34. Konepellin avauskahva
35. Ohjauspyörän säätö

Säädinpaneeli kuljettajanovessa

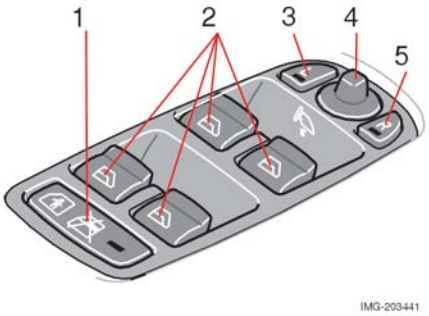

1. Sähkötoimiset lapsilukot (valinnaisvaruste).
2. Lasinnostimet
3. Ulkotaustapeli, vasen puoli
4. Ulkotaustapeilit, säätö
5. Ulkotaustapeli, oikea puoli

Turvavyöt 14
Turvatyynyt 17
Sivuturvatyynyt 20
Turvaverho 22
WHIPS 23
Milloin turvajärjestelmät aktivoituvat 25
Törmäystila 26
Turvatyynyjen ja turvaverhojen tarkastus 27
Lasten turvallisuus 28

Turvavyöt

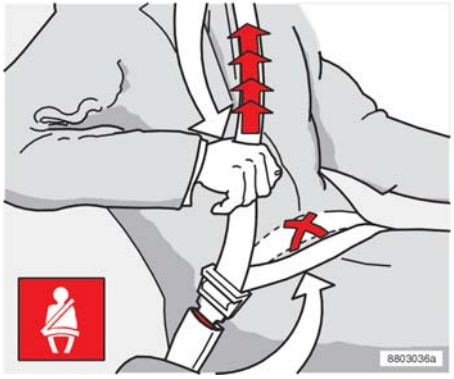

Lantiovyön säätäminen. Vyön pitää olla riittävän alhaalla.

Käyttäkää aina turvavyötä

Jarrutuksesta voi olla vakavat seuraukset, ellei turvavyötä käytetä. Varmistakaa sen vuoksi, että kaikki matkustajat ovat kiinnittäneet turva-vyönsä. Onnettomuuden sattuessa takaistuimella matkustavat voivat muuten sinkoutua etuistuimen selkänojia vasten.

Turvavyön kiinnitys:

- Vetäkää turvavyö esiin hitaasti ja lukitkaa se työntämällä sen lukituskieli lukkoon. Kuuluva naksahdus ilmaisee vyön lukittumisen.

Turvavyön irrotus:

- Painakaa lukon punaista nuppia ja antakaa vyön kelautua sisään. Jos turvavyö ei kelaudu kokonaan sisään, syöttäkää sitä sisään käsin niin, että se ei jää roikkumaan.

Turvavyö lukkiutuu, eikä sitä voi vetää ulos:

- jos sitä vedetään liian nopeasti
- jarrutettaessa ja kiihdytettäessä
- jos auto kallistuu voimakkaasti.

On tärkeää, että turvavyö on tiukasti vartaloa vasten, jotta se suojaisi mahdollisimman hyvin. Älkää kallistako selkänojaa liian paljon taaksepäin. Turvavyö on suunniteltu suojaamaan normaalissa istuma-asennossa.

Muistakaa:

- olla käyttämättä pidikkeitä tms., jotka estäisivät turvavyötä asettumasta oikein.
- että turvavyö ei saa olla kiertyneenä
- että lantiovyön pitää olla alhaalla (ei vatsan päällä)
- kiristää lantiovyö lantion päälle vetämällä olkavyöstä kuvan mukaisesti.

⚠ VAROITUS!

Turvavyö ja turvatyyny toimivat yhteistyössä. Turvavyön virheellinen käyttö tai käyttämättä jättäminen voi vaikuttaa turvatyynyn tehokkuuteen törmäyksessä.

⚠ VAROITUS!

Kukin turvavyö on tarkoitettu vain yhdelle henkilölle.

⚠ VAROITUS!

- Jos turvavyöhön on kohdistunut voimakas rasitus esim. törmäyksen yhteydessä, koko vyö pitää uusia. Tähän kuuluvat rulla, kiinnikkeet, ruuvit ja lukot. Turvavyö on saattanut menettää osan suojaavista ominaisuuksistaan, vaikka se näyttäisi vaurioitumattomalta. Uusikaa turvavyö myös, jos se on kulunut tai vaurioitunut. Uuden turvavyön pitää olla tyyppihyväksytty ja tarkoitettu samalle paikalle kuin vanha turvavyö.
- Älkää tehkö itse mitään muutoksia tai korjauksia turvavyöhön. Ottakaa yhteys Volvo tekniseen palveluun.

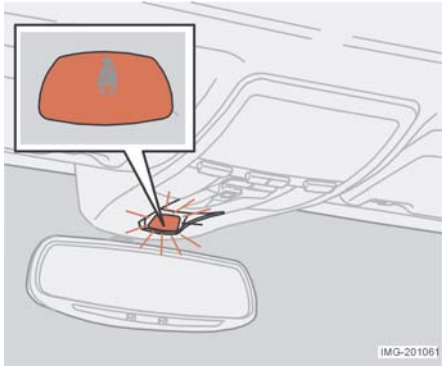

Turvavyömuistutin[1]

Kattokonsolissa (taustapeilin yläpuolella) palaa symboli muistutuksena siitä, että turvavyötä ei käytetä. Myös kojelaudassa palaa symboli. Auton seisoessa paikallaan muistutus lakkaa n. 6 sekunnissa.

Etuistuin

Symbolit palavat niin kauan kuin kuljettajan tai etu-matkustajan turvavyö on kiinnittämättä. (Jos etuistuimella on lastenistuin, annetaan erilainen signaali.) Palavien symbolien lisäksi kuuluu ääni-merkki, jonka taajuus muuttuu auton nopeuden mukaan.

Takaistuin

Turvavyömuistutin aktivoituu, jos joku taka-matkustaja avaa turvavyön ajon aikana. Jos toinen takaovista avataan ja suljetaan, järjestelmä tunnistaa 10 sekunnin aikana, kuinka monta turvavyötä on käytössä, ja ilmoittaa lukumäärän yhdistelmämittarin näytössä, esim. 2-3 TAKAVYÖTÄ KÄYTÖSSÄ. Valo- ja äänimuistutuksia ei anneta. Tämä tapahtuu vasta sitten, kun yksi vyö avataan.

Takaistuimen turvavyömuistutin voidaan kytkeä pois päältä:

- Pitäkää vasemman ohjauspyörän vivun **READ**-painike painettuna, kunnes näytön viesti vahvistaa, että toiminto on kytketty pois.

Raskaana olevat naiset

Raskaana olevien naisten on oltava erityisen huolellisia turvavyön kiinnityksessä. Asettakaa vyö niin, että kohtuun ei kohdistu tarpeetonta painetta. Kolmipisteturvavyön lantio-osan pitää olla riittävän alhaalla.

[1] Toiminnot voivat hieman vaihdella markkina-alueesta riippuen

Turvavyönkiristin

Kaikki turvavyöt (takaistuimen keskipaikkaa lukuun ottamatta) on varustettu turvavyönkiristimillä. Turvavyönkiristimen mekanismi kiristää turvavyön kehoa vasten törmäyshetkellä. Matkustaja painautuu tällöin nopeammin turvavyötä vasten.

Merkintä turvavyönkiristimellä varustetuissa turvavöissä.

Turvatyynyt

Kuljettajan turvatyyny

Auto on varustettu kuljettajan turvatyynyllä SRS (Supplemental Restraint System), joka täydentää turvavyötä. Turvatyyny on asennettu laskostettuna ohjauspyörän keskiöön. Ohjauspyörässä on merkintä SRS AIRBAG.

⚠ VAROITUS!

Turvavyö ja turvatyyny toimivat yhteistyössä. Turvavyön virheellinen käyttö tai käyttämättä jättäminen voi vaikuttaa turvatyynyn tehokkuuteen törmäyksessä.

Matkustajan turvatyyny[1]

Matkustajan turvatyyny on laskostettuna käsinelokeron yläpuolella olevassa lokerossa. Paneelissa on merkintä SRS AIRBAG.

⚠ VAROITUS!

Jotta vältettäisiin vammautuminen turvatyynyn lauetessa, matkustajan tulee istua mahdollisimman pystyssä, jalat lattialla ja selkä selkänojaa vasten. Turvavyön pitää olla kiinnitettynä.

[1] Kaikissa autoissa ei ole turvatyynyä matkustajan puolella. Sen voi jättää pois autoa ostettaessa.

⚠ VAROITUS!

- Esineitä tai laitteita ei saa sijoittaa eikä kiinnittää SRS AIRBAG -paneelin (käsinelokeron yläpuolella) päälle tai läheisyyteen, ei myöskään alueelle, johon täyttynyt tyyny leviää.
- Älkää kajotko ohjauspyörän keskiössä tai käsinelokeron yläpuolella oleviin SRS-järjestelmän osiin.

⚠ VAROITUS!

- Älkää sijoittako lastenistuinta tai lastentyynyä etuistuimelle, jos autossa on matkustajan turvatyyny.
- Älkää antako lapsen seistä tai istua matkustajan istuimen edessä.
- Alle 140 cm pituiset henkilöt eivät saa istua etuistuimella.

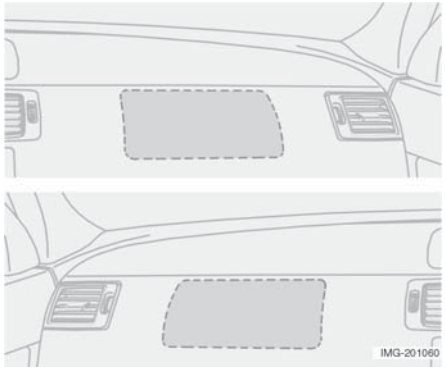

Matkustajan turvatyynyn sijainti; vasemman- ja oikeanpuoleinen ohjaus

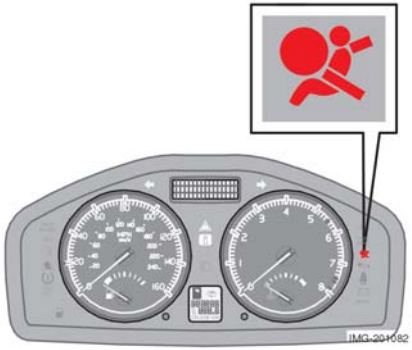

Varoitussymboli yhdistelmä-mittarissa

Auton elektroniikka valvoo jatkuvasti SRS-järjestelmää. Yhdistelmä-mittarin varoitussymboli syttyy, kun virta-avain käännetään asentoon **I**, **II** tai **III**. Symboli sammuu n. kuuden sekunnin kuluttua, jos SRS-järjestelmä on kunnossa.

⚠ VAROITUS!

Jos SRS-varoitussymboli jää palamaan tai syttyy ajon aikana, SRS-järjestelmä ei toimi kunnolla. Symboli voi myös ilmaista turvavyön lukon, SIPS- tai IC-järjestelmän vian. Ottakaa pikimmiten yhteys Volvo tekniseen palveluun.

Yhdistelmämittarin näyttöön tulee varoitus-symbolin ohella viesti. Jos varoitussymbolissa on vika, syttyy varoituskolmio, ja yhdistelmämittarin näyttöön tulee viesti SRS-TURVATYYNY/HUOLLA HETI.

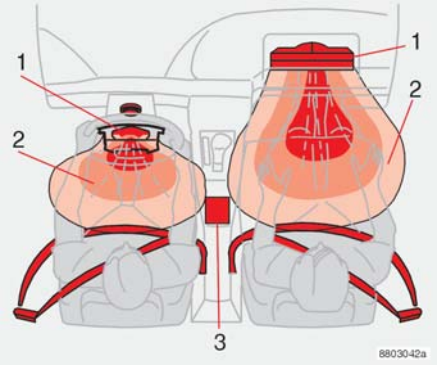

SRS-järjestelmä, vasemmanpuoleinen ohjaus.

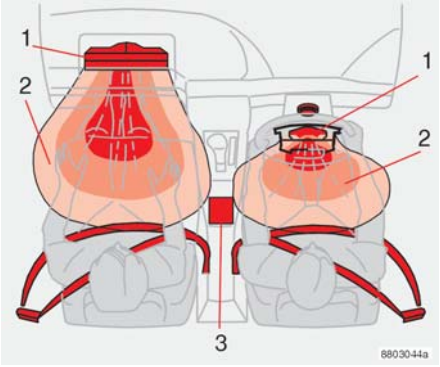

SRS-järjestelmä, oikeanpuoleinen ohjaus.

SRS-järjestelmä

Järjestelmä koostuu kaasunkehittimestä (1), jota ympäröi kaasulla täyttyvä turvatyyny (2). Riittävän voimakkaan törmäyksen sattuessa anturit (3) aktivoivat kaasunkehittimen sytyttimen, ja turvatyyny täyttyy samalla lämmeten. Törmäys tyynyä vasten vaimenee sen ansiosta, että turvatyyny tyhjenee puristuessaan kokoon. Tällöin vapautuu hieman savua matkustamon, mikä on täysin normaalia. Turvatyynyn täyttyminen ja tyhjeneminen kestää kokonaisuudessaan muutaman kymmenesosasekunnin.

HUOM! Ohjausyksikkö (3) reagoi eri tavalla riippuen törmäystilanteesta ja siitä, käytetäänkö kuljettajan ja etumatkustajan turvavyötä vai ei. Tästä syystä saattaa esiintyä onnettomuustilanteita, joissa vain toinen turvatyyny laukeaa. SRS-järjestelmän anturit tunnistavat törmäystilanteessa törmäyksen aiheuttaman hidastuvuuden. Järjestelmä arvioi, onko törmäyksen luonne sellainen, että yksi tai useampi turvatyyny pitää laukaista autossa olevien suojaamiseksi.

HUOM! Joissakin törmäystilanteissa aktivoidaan vain yksi turvatyyny (tai ei yhtään).

⚠ VAROITUS!

SRS-järjestelmään kajoamisesta voi olla seurauksena virheellinen toiminta ja vakavia henkilö-vahinkoja.
Korjaukset saa teettää vain Volvo teknisessä palvelussa.

Kaksivaiheiset turvatyynyt

(Volvo Dual-Stage Airbag)Jos törmäys on voimakkuudeltaan suhteellisen pieni, mutta kuitenkin niin voimakas, että on olemassa henkilö-vahinkojen vaara, turvatyynyt täyttyvät osittain. Jos törmäys on voimakas, turvatyynyt täyttyvät kokonaan.

Sivuturvatyynyt

Sivuturvatyynyt - SIPS-tyynyt

SIPS-järjestelmä jakaa suuren osan törmäysvoimista palkkeihin, pylväisiin, kattoon ja muihin korinosiin. Sivutörmäystyynyt suojaavat rintakehää ja ovat SIPS-järjestelmän tärkeä osa. SIPS-tyynyjärjestelmään kuuluu kaksi pääosaa: Sivuturvatyyny ja anturit. Sivuturva-tyyny on asennettu etuistuimen selkänojan runkoon ja anturit keskimmäisen ja takimmaisen pylvään sisäsivulle.

⚠ VAROITUS!

Sivuturvatyynyt täydentävät muuta SIPS-järjestelmää. Käyttäkää aina turva-vyötä.

⚠ VAROITUS!

- SIPS-järjestelmään kajoaminen voi aiheuttaa virheellisen toiminnan ja vakavia henkilövahinkoja. Ottakaa yhteys Volvo tekniseen palveluun.
- Istuimen ulkoreunan ja ovipaneelin väliin ei saa sijoittaa esineitä, koska sivu-turvatyyny täyttyy tälle alueelle.

⚠ VAROITUS!

Käyttäkää vain Volvon istuinsuojia tai Volvon hyväksymiä istuinsuojia. Muut istuinsuojat voivat haitata sivuturvatyynyjen toimintaa.

Lastenistuin ja sivuturvatyyny

Lastenistuin/lastentyyny voidaan sijoittaa etuistuimelle, jos autossa ei ole matkustajan turvatyynyä.

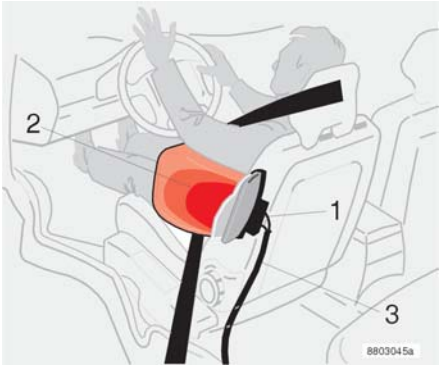

Vasemmanpuoleinen ohjaus

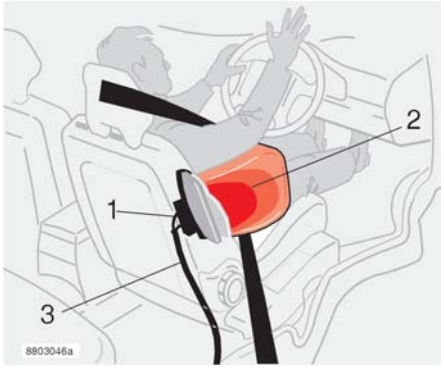

Oikeanpuoleinen ohjaus

SIPS-tyynyjärjestelmä

SIPS-tyynyjärjestelmä koostuu kaasunkehittimestä (1), sivuturvatyynystä (2) ja antureista (3). Anturit reagoivat riittävän voimakkaaseen törmäykseen ja aktivoivat kaasun-kehittimen, joka täyttää sivuturvatyynyn. Tyyny täyttyy matkustajan ja ovipaneelin väliin vaimentaen iskua törmäyshetkellä, jonka jälkeen tyyny välittömästi tyhjenee. Normaalisti vain törmäyspuolen sivuturvatyyny aktivoituu.

Turvaverho

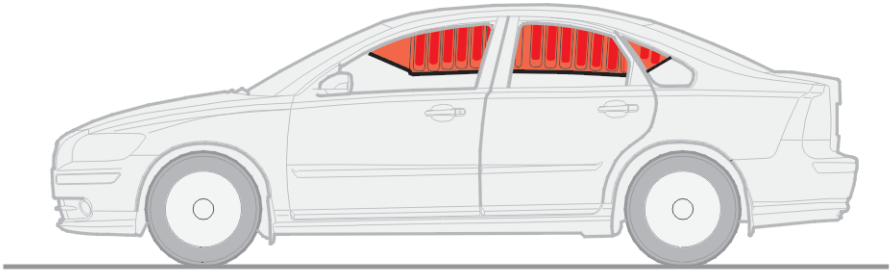

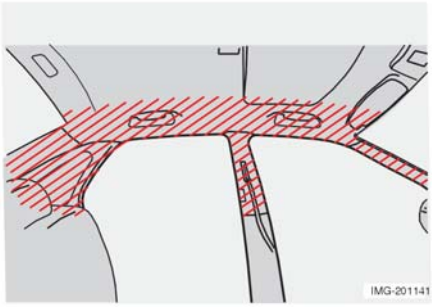

Ominaisuudet

Turvaverho täydentää muuta SIPS-järjestelmää. Se on asennettu näkymättömiin sisä-katon molempiin sivuihin. Se suojaa sekä etu- että takaistuimilla matkustavia. Jos autoon kohdistuu törmäys sivulta, turvaverho täyttyy muutamassa tuhannes-osasekunnissa. Se on sitten täytettynä n. kolmen sekunnin ajan, jotta se antaisi mahdollisimman hyvän suojan monimutkaisessa törmäystilanteessa. SIPS-järjestelmän törmäysanturit aktivoivat turvaverhon, jos autoon kohdistuu törmäys sivulta. Aktivoituessaan turvaverho täyttyy kaasulla. Turva-verho suojaa kuljettajan ja matkustajien päitä iskeytymiseltä auton sisäosiin törmäyksen aikana.

⚠ VAROITUS!

- Älkää ripustako tai kiinnittäkö mitään katon kahvoihin Koukku on tarkoitettu vain kevyille ulkovaatteille (ei koville esineille, kuten sateenvarjoille tms.).
- Älkää kiinnittäkö ruuveilla tai asentako mitään auton sisäkattoon, ovipylväisiin tai sivupaneeleihin. Se voisi estää tarkoitetun suojausvaikutuksen. Vain näihin kohtiin kiinnitettäväksi hyväksyttyjä Volvon alkuperäisosia voidaan käyttää.

⚠ VAROITUS!

Turvaverho täydentää turvavyötä. Käyttäkää aina turvavyötä.

WHIPS

Suoja retkahdusvammoja vastaan - WHIPS

WHIPS-järjestelmä (Whiplash Protection System) koostuu etuistuimien energiaa sitovista selkänojista sekä järjestelmään sovitetuista niskatuista. Järjestelmä aktivoituu takaa tulevassa törmäyksessä. Aktivointiin vaikuttavat törmäyskulma, nopeus ja törmäävän ajoneuvon ominaisuudet.

⚠ VAROITUS!

WHIPS-järjestelmä on tarkoitettu täydentämään turvavyötä. Käyttäkää aina turva-vyötä.

Istuimen ominaisuudet

Kun WHIPS-järjestelmä aktivoituu, etu-istuimien selkänojat siirtyvät taaksepäin, ja kuljettajan sekä etumatkustajan istuma-asento muuttuu. Näin vähennetään ns. retkahdusvammojen vaaraa.

⚠ VAROITUS!

Jos istuimeen on kohdistunut voimakas rasitus esim. takaa tulevan törmäyksen yhteydessä, WHIPS-järjestelmä pitää tarkastuttaa Volvo teknisessä palvelussa.

- WHIPS-järjestelmä on saattanut menettää osan suojaus-ominaisuuksistaan, vaikka istuin vaikuttaisi vahingoittumattomalta. Tarkastuttakaa järjestelmä Volvo teknisessä palvelussa myös pienempien takaa tulleiden törmäysten jälkeen.

⚠ VAROITUS!

Älkää tehkö muutoksia tai korjauksia istuimeen tai WHIPS-järjestelmään omin päin. Ottakaa yhteys Volvo tekniseen palveluun.

Oikea istuma-asento

Parhaan suojan varmistamiseksi kuljettajan ja etu-matkustajan pitää istua keskellä istuinta, ja pään ja niskatuen välisen etäisyyden tulee olla mahdollisimman pieni.

WHIPS-järjestelmä ja lastenistuin

WHIPS-järjestelmä ei heikennä auton suojausominaisuuksia koskien lastenistuinta.

Voitte hyvin sijoittaa:

- lastenistuimen etuistuimelle, kunhan autossa ei ole aktivoitua turvatyynyä matkustajan puolella.
- lastenistuimen takaistuimelle selkä menosuuntaan ja tuettuna etuistuimen selkänojaa vasten.

Älkää estäkö WHIPS-järjestelmän toimintaa

⚠ VAROITUS!

Jos takaistuimen selkänoja on laskettu alas, vastaavaa etuistuinta pitää siirtää eteenpäin niin, että se ei ota kiinni alas laskettuun selkänojaan.

⚠ VAROITUS!

Älkää sijoittako laatikkomaista kuormaa niin, että se puristuu takaistuintyynyn ja etuistuimen selkänojan väliin. Huolehtikaa siitä, ettei WHIPS-järjestelmän toimintaa estetä.

Milloin turvajärjestelmät aktivoituvat

Järjestelmä	Aktivoituu
Turvavyönkiristin	Etutörmäyksessä Turvavyö kiristymisen ansiosta matkustaja painautuu nopeammin turvavyötä vasten.
Turvatyynyt SRS	Törmäyksessä, jossa on vaara, että kuljettaja ja etumatkustaja vahingoittuvat iskeytyessään auton koje-lautaa tai ohjauspyörää vasten.
Sivuturvatyynyt, SIPS	Sivutörmäyksessä, kun autoon kohdistuu riittävän suuri törmäysvoima.
Turvaverho, IC	Sivutörmäyksissä. Verho vähentää päävammojen vaaraa.
Retkahdussuoja, WHIPS	Takaapäin tulevassa törmäyksessä. Vähentää ns. ruoskaniskuvammojen (whiplash) syntymisen vaaraa.

Jos turvatyynyt ovat lauenneet, suositellaan seuraavaa:

- Hinauttakaa auto Volvo tekniseen palveluun. Älkää ajako autolla, jonka turvatyynyt ovat lauenneet.
- Antakaa Volvo teknisen palvelun uusia turvallisuusjärjestelmän komponentit.
- Turvatyynyt eivät aina laukea törmäyksessä. Se johtuu siitä, että toimintoa ei tarvittu juuri siinä tilanteessa, ja että auton muut turvajärjestelmät suojasivat matkustajia.

HUOM! SRS-, SIPS- ja IC-järjestelmä aktivoituvat vain kerran törmäystä kohti.

⚠ VAROITUS!

SRS-turvatyynyjärjestelmän ohjausyksikkö on sijoitettu keskikonsoliin. Jos matkustamon lattialle pääsee runsaasti vettä tai muuta nestettä, irrottakaa akunkaapelit. Älkää yrittäkö käynnistää autoa, sillä se voisi laukaista turvatyynyt. Hinauttakaa auto Volvo tekniseen palveluun.

⚠ VAROITUS!

Älkää ajako autolla, jonka turvatyynyt ovat lauenneet.
Ne voivat vaikeuttaa auton ohjaamista. Myös muut turvajärjestelmän ovat saattaneet vaurioitua. Tyynyjen lauetessa vapautunut savu ja pöly voivat pitempään vaikuttaessaan aiheuttaa ihon ja silmien ärsytystä/vaurioita. Mikäli vaivoja ilmenee, huuhdelkaa kylmällä vedellä ja ottakaa yhteys lääkäriin. Turvatyynyjen nopea laukeaminen yhdessä tyynyn tyynyjen materiaalin kanssa saattaa myös aiheuttaa ihoon hankaus- ja palovammoja.

Törmäystila

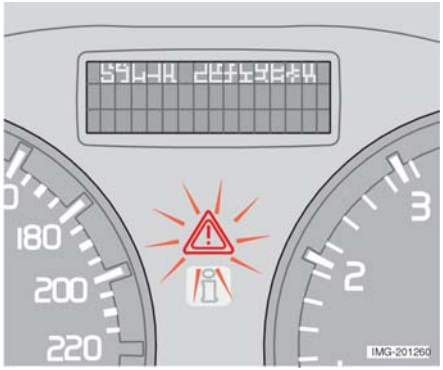

Ajo törmäyksen jälkeen

Jos auto on ollut osallisena törmäyksessä, yhdistelmämittarin näytössä voi olla teksti TÖRMÄYSTILA - KS. OHJEKIRJA. Se tarkoittaa, että auton toimintoja on rajoitettu. TÖRMÄYSTILA on suoja, joka aktivoituu, kun törmäys on voinut vaurioittaa jonkin tärkeän toiminnon autossa, kuten poltto-nesteputket, jonkin turvajärjestelmän anturit tai jarrujärjestelmä.

⚠ VAROITUS!

Älkää yrittäkö korjata autoa tai palauttaa auton elektroniikkaa sen oltua TÖRMÄYSTILASSA. Seurauksena voi olla henkilövahinkoja, tai että auto ei toimi normaalisti. Antakaa Volvo teknisen palvelun huolehtia auton tarkastuksesta ja palautuksesta normaalitilaan TÖRMÄYSTILAN jälkeen.

Käynnistysyritykset

Tarkastakaa ensin, että autosta ei ole valunut polttonestettä. Polttoneste ei saa myöskään tuoksua.

⚠ VAROITUS!

Älkää yrittäkö missään tapauksessa käynnistää autoa, jos polttoneste tuoksuu, kun TÖRMÄYSTILA-viesti on näytössä. Poistukaa autosta pikaisesti.

Jos kaikki vaikuttaa normaalilta ja poltto-nestejärjestelmän tiiviys on tarkastettu, käynnistystä voi yrittää.

- Ottakaa ensin virta-avain lukosta ja työntäkää se takaisin. Auton elektroniikka yrittää silloin palauttaa normaalitilan. Yrittäkää sitten käynnistää auto.

Siirtäminen

Jos tila on normaali TÖRMÄYSTILAN palautuksen jälkeen, auton voi siirtää varovasti liikennettä vaarantavalta paikaltaan. Älkää siirtäkö autoa kauemmaksi kuin on välttämätöntä.

Auton kuljetus pois

Vaikka auto vaikuttaa ajokuntoiselta ollessaan TÖRMÄYSTILASSA, sillä ei saa ajaa eikä sitä saa hinata. Piilevät vauriot voivat matkan aikana tehdä autosta mahdottoman hallita.

⚠ VAROITUS!

Kun auto on TÖRMÄYSTILASSA, sitä ei saa hinata. Se pitää kuljettaa paikalta Volvo tekniseen palveluun.

Turvatyynyjen ja turvaverhojen tarkastus

Tarkastuksen ajankohta

Ovipylvään/-pylväiden tarraan on merkitty vuosi ja kuukausi, jolloin tulee ottaa yhteyttä Volvo tekniseen palveluun turva-tyynyjen, turvavyönkiristimien ja turvaverhojen erityistarkastusta ja mahdollista uusintaa varten. Jos Teillä on järjestelmiä koskevia kysymyksiä, ottakaa yhteyttä Volvo tekniseen palveluun.

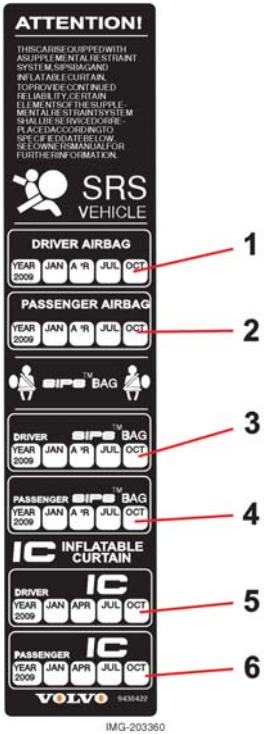

Tämä tarra on kiinnitetty vasempaan takaoviaukkoon.

1. Kuljettajan turvatyyny
2. Matkustajan turvatyyny
3. Kuljettajan puoleinen sivuturvatyyny
4. Matkustajan puoleinen sivuturvatyyny
5. Kuljettajan puoleinen turvaverho
6. Matkustajan puoleinen turvaverho

Lasten turvallisuus

HUOM! Lasten sijoitusta autossa koskeva lainsäädäntö vaihtelee eri maissa. Selvittäkää voimassa olevat määräykset.

Lasten on istuttava mukavasti ja turvallisesti

Valitkaa lapsen paikka autossa ja tarvittava varustus lapsen painon ja pituuden mukaan. Taulukosta "Lasten paikka autossa" sivu 30 löydätte tarvittavat tiedot.

- Lasten on aina matkustettava turvavyö kiinnitettynä iästä ja koosta riippumatta. Lasta ei saa kuljettaa aikuisen sylissä.

Volvon omat lasten turvavarusteet on tarkoitettu juuri Teidän autoonne. Käyttäessänne Volvon alkuperäisvarusteita voitte olla varma siitä, että kiinnityspisteet ja kiinnitysvarusteet ovat oikeassa paikassa ja riittävän lujat.

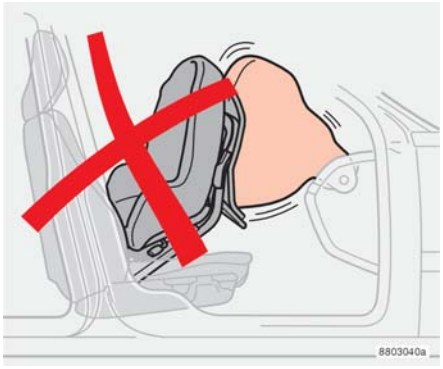

Lastenistuin ja turvatyyny eivät kuulu yhteen.

Lastenistuin ja turvatyyny

Sijoittakaa lapsi aina takaistuimelle, jos matkustajan turvatyyny on aktivoitu. Etuistuimelle sijoitetussa lastenistuimessa istuva lapsi voi vammautua vakavasti, jos matkustajan turvatyyny laukeaa.

⚠ VAROITUS!

Alle 140 cm pituiset henkilöt eivät saa istua etuistuimella.

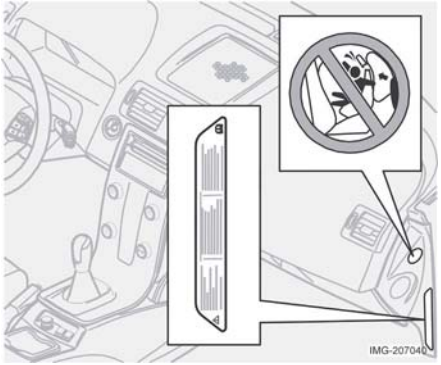

Tarrat kojelaudan sivulla

⚠ VAROITUS!

Älkää sijoittako lastenistuinta/ lastentyynyä etuistuimelle, jos autossa on matkustajan turvatyyny.

Lasten paikka autossa

Paino/ikä	Etuistuin	Takaistuimen reunapaikat	Takaistuimen keskipaikka
<10 kg (0–9 kuukautta)	Selkä menosuuntaan asennettu lastenistuin, kiinnitetään turvavyöllä ja kiinnitysnauhoilla. L: Tyyppihyväksyntä no E5 03135	Selkä menosuuntaan asennettu lastenistuin, kiinnitetään turvavyöllä, tukijaloilla ja kiinnitysnauhoilla. L: Tyyppihyväksyntä no E5 03135	Selkä menosuuntaan asennettu lastenistuin, kiinnitetään turvavyöllä, tukijaloilla ja kiinnitysnauhoilla. L: Tyyppihyväksyntä no E5 03135
9–18 kg (9–36 kuukautta)	Selkä menosuuntaan asennettu lastenistuin, kiinnitetään turvavyöllä ja kiinnitysnauhoilla. L: Tyyppihyväksyntä no E5 03135	Selkä menosuuntaan asennettu lastenistuin, kiinnitetään turvavyöllä, tukijaloilla ja kiinnitysnauhoilla. L: Tyyppihyväksyntä no E5 03135	Selkä menosuuntaan asennettu lastenistuin, kiinnitetään turvavyöllä, tukijaloilla ja kiinnitysnauhoilla. L: Tyyppihyväksyntä no E5 03135
15–36 kg (3–12 vuotta)	Turvavyötyyny selkänojalla tai ilman. L: Tyyppihyväksyntä no E5 03139	Vaihtoehdot: Turvavyötyyny selkänojalla tai ilman. L: Tyyppihyväksyntä no E5 03139 Yhdennetty lastenistuin. L: Tyyppihyväksyntä no E5 03168	Turvavyötyyny selkänojalla tai ilman. L: Tyyppihyväksyntä no E5 03139

L: Sopii tiettyyn lastenistuimeen mainitun tyyppihyväksynnän listan mukaisesti. Lastenistuimet voivat olla tyypiltään ajoneuvokohtaisia, rajoitettuja, osittain yleiskäyttöisiä tai yleiskäyttöisiä.

⚠ VAROITUS!

- Älkää sijoittako lasta lastenistuimessa tai lastentyynyllä etuistuimelle, jos matkustajan paikalla on aktivoitu turvatyyny.
- Älkää jättäkö lapsia ilman valvontaa.

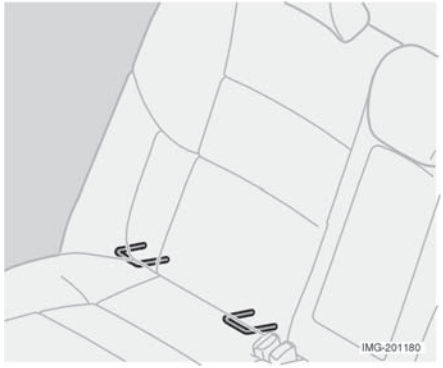

ISOFIX-kiinnitysjärjestelmä lastenistuimia varten (valinnaisvaruste)

Takaistuimen reunapaikoilla on valmius lastenistuimien ISOFIX-kiinnitysjärjestelmää varten. Volvo-jälleenmyyjältä saatte lisätietoja lasten turvavarusteista

Yhdennetyt lastenistuimet (valinnaisvaruste)

Volvon yhdennetyt, takaistuimen reuna-paikoille tarkoitetut lastenistuimet on suunniteltu lasten parasta turvallisuutta silmällä pitäen. Auton normaaleihin turvavöihin yhdistettynä lastenistuimet on hyväksytty 15-36 kg painaville lapsille.

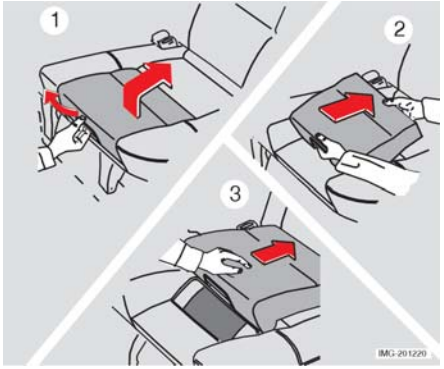

Lastenistuimen avaaminen

1. Vetäkää kahvasta niin, että lastenistuin nousee.
2. Tarttukaa istuimeen molemmin käsin ja siirtäkää sitä taaksepäin.
3. Painakaa, kunnes se lukkiutuu.

⚠ VAROITUS!

Lastenistuimen tulee olla lukitussa asennossa, ennen kuin lapsen voi asettaa paikalleen.

Tarkastakaa että:

- turvavyö on lapsen kehoa vasten ja, että se ei ole liian löysällä eikä kierteillä ja että se on oikein hartian kohdalla

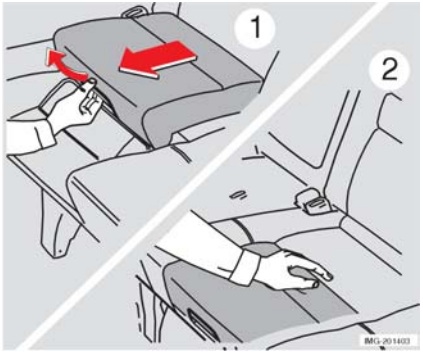

- lantiovyö on alhaalla lantion kohdalla parhaan suojan varmistamiseksi
- turvavyö ei kosketa lapsen kaulaa eikä ole olkapään alapuolella.

Säätäkää niskatuen asento tarkasti lapsen pään mukaan.

Ks. myös sivu 78.

Sulkeminen

1. Vetäkää kahvasta.
2. Siirtäkää tyynyä alaspäin ja painakaa, kunnes se lukkiutuu.

HUOM! Muistakaa ensin sulkea lasten-istuin, jos takaistuimen selkänoja pitää kallistaa eteen.

⚠ VAROITUS!

Jos yhdennettyyn lastenistuimeen on kohdistunut voimakas rasitus esim. törmäyksen yhteydessä, koko lastenistuin pitää uusia. Tähän kuuluu turvavyö täydellisenä ruuveineen. Vaikka turvavyötyyny näyttäisi vaurioitumattomalta, se on saattanut menettää osan suojaavista ominaisuuksistaan. Lasten-istuin pitää uusia, jos se on hyvin kulunut.

Lastenistuimen uusinta

On tärkeää, että yhdennetty lasten-istuin on kiinnitetty kunnolla. Jättäkää sen vuoksi istuimen uusiminen ja mahdolliset korjaukset Volvo teknisen palvelun tehtäväksi. Älkää tehkö mitään muutoksia tai lisäyksiä lastenistuimeen.

Lastenistuimen asennus

Volvon omat lasten turvatuotteet ovat Volvon suunnittelemia ja testaamia.

Kun käytetään muita markkinoilla olevia tuotteita, on tärkeää lukea tuotteen mukana seuraava asennusohje.

- Älkää kiinnittäkö lastenistuimen kiinnityshihnoja istuimen pituusasennon säätötankoon, jousiin tai istuimen alla oleviin kiskoihin ja palkkeihin. Terävät reunat voivat vahingoittaa kiinnityshihnat.
- Asettakaa lastenistuimen selkänoja koje-lautaa vasten. Tämä koskee autoja, joissa ei ole turvatyynyä matkustajan puolella, tai joiden turvatyyny on kytketty pois päältä.
- Älkää missään tapauksessa sijoittako lastenistuinta etuistuimelle, jos autossa on matkustajan turvatyyny, jota ei ole kytketty pois päältä. Jos lasten turvatuotteiden asennuksessa ilmenee ongelmia, pyytäkää tuotteen valmistajalta selkeämmät ohjeet.

Yhdistelmämittari 34
Merkki- ja varoitussymbolit 35
Yhdistelmämittarin näyttö 39
Sähköliitäntä ja katkaisin keskikonsolissa 40
Valopaneeli 41
Vasen ohjauspylvään vipu 43
Tasanopeudenpidin (valinnaisvaruste) 45
Oikea ohjauspylvään vipu 46
Ohjauspyörän säätö, varoitusvilkut 48
Seisontajarru, sähköliitäntä 49
Sähkötoimiset lasinnostimet 50
Taustapeilit 52
Sähkötoiminen kattoluukku (valinnaisvaruste) 55
Henkilökohtaiset säädöt 57

Yhdistelmämittari

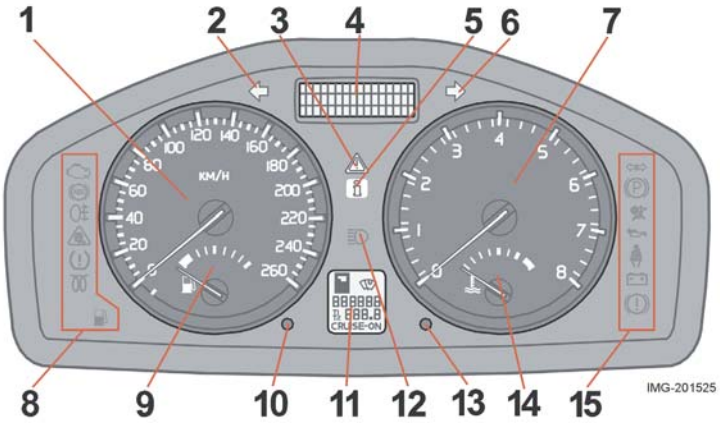

1. **Nopeusmittari**
2. **Suuntavalot, vasen**
3. **Varoitusvalo**
4. **Yhdistelmämittarin näyttö**
   Näytössä näkyvät tiedotus- tai varoitusviestit, ulkolämpötila ja kello. Kun ulkolämpötila on välillä +2 – -5 °C, näytössä palaa lumihiutalesymboli. Se varoittaa liukkaasta kelistä. Kun auto on seisonut paikallaan, ulkolämpömittari voi näyttää liian korkeaa arvoa.
5. **Infosymboli**
6. **Suuntavalot, oikea**
7. **Käyntinopeusmittari**
   Ilmoittaa moottorin käyntinopeuden tuhansina kierroksina minuutissa. Käyntinopeusmittarin osoitin ei saa mennä punaiselle alueelle.
8. **Merkki- ja varoitussymbolit**
9. **Polttonestemittari**
10. **Osamatkamittarin nuppi**
    Käytetään lyhyiden matkojen mittaamiseen. Osamatkamittareita T1 ja T2 vaihdetaan keskenään painamalla nuppia lyhyesti. Pitkä painallus (yli 2 sekuntia) nollaa aktivoidun osamatkamittarin.
11. **Näyttö**
    Näyttää automaattivaihteiston vaihdeasennot, sadeanturin, matkamittarin, osamatkamittarit ja tasanopeudenpitimen.
12. **Kaukovalojen ilmaisu**
13. **Kellon nuppi**
    Kello asetetaan aikaan nuppia kiertämällä.
14. **Lämpömittari**
    Moottorin jäähdytysjärjestelmän lämpömittari. Jos lämpötila nousee epänormaalin korkeaksi ja osoitin menee punaiselle alueelle, näytössä näkyy viesti. Muistakaa, että esim. ilmanoton eteen asennetut lisävalot heikentävät jäähdytystä hellesäällä ja moottorin kuormituksen ollessa suuri.
15. **Merkki- ja varoitussymbolit**

Merkki- ja varoitussymbolit

Toiminnan tarkastus, symbolit

Kaikki merkki- ja varoitussymbolit syttyvät, kun virta-avain käännetään asentoon II ennen käynnistystä. Näin voitte varmistaa, että symbolit toimivat. Moottorin käynnistyttyä kaikkien symbolien tulee sammua, paitsi käsijarrun symbolin, joka sammuu vasta, kun käsijarru vapautetaan.
Ellei moottoria käynnistetä viiden sekunnin kuluessa, kaikki symbolit sammuvat, paitsi ja . Joiltakin symboleilta saattaa puuttua vastaavaa toiminto riippuen autonne varustuksesta.

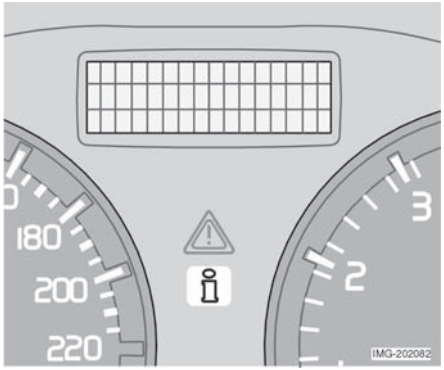

Symbolit yhdistelmämittarin keskellä

Punainen varoituskolmio syttyy, kun on havaittu vika, joka voi vaikuttaa turvallisuuteen ja/tai auton ajettavuuteen. Samalla näytetään selittävä viesti yhdistelmämittarin näytössä. Varoitussymboli voi syttyä myös yhdessä muiden symbolien kanssa.

1. Pysäyttäkää auto turvalliseen paikkaan. Autolla ajamista ei saa jatkaa.
2. Lukekaa viesti yhdistelmämittarin näytöstä.
3. Korjatkaa vika ohjeen mukaan tai ottakaa yhteys Volvo tekniseen palveluun.

Keltainen infosymboli syttyy ja yhdistelmämittarin näyttöön tulee viesti, jos auton jonkin järjestelmän toiminta poikkeaa normaalista. Se voi syttyä myös yhdessä muiden symbolien kanssa.

HUOM! Autolla voi huoltoon liittyvän viestin jälkeen ajaa vielä jonkin aikaa. Kysykää neuvoa Volvo teknisestä palvelusta.

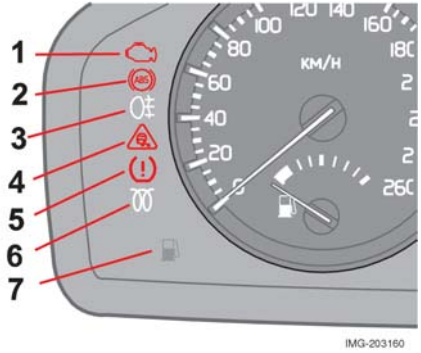

Merkkisymbolit - vasen puoli

1. Vika auton pakokaasujen puhdistusjärjestelmässä

Ajakaa Volvo tekniseen palveluun tarkastusta varten.

2. Vika ABS-järjestelmässä

Jos symboli syttyy, järjestelmä ei toimi. Auton tavallinen jarrujärjestelmä toimii edelleen, mutta ilman ABS-toimintoa.

1. Pysäyttäkää auto turvalliseen paikkaan ja sammuttakaa moottori.
2. Käynnistäkää moottori uudelleen.
3. Jos varoitusvalo palaa edelleen, ajakaa Volvo tekniseen palveluun ABS-järjestelmän tarkastusta varten.

4. Sumutakavalo

Symboli palaa sumuvalojen ollessa kytkettynä.

5. Vakautusjärjestelmä STC tai DSTC

Vilkkuva symboli ilmaisee, että vakautusjärjestelmä toimii. Jos symboli palaa jatkuvasti, se varoittaa liukkaasta tiestä.

6. Ei toimintoa

7. Moottorin esilämmitin (diesel)

Symboli palaa kun moottorin esilämmitys on käynnissä. Esilämmitys kytkeytyy, kun lämpötila alittaa -2 °C. Kun merkkivalo on sammunut, auto voidaan käynnistää.

8. Polttonestettä vähän

Polttonestettä on n. 8 litraa jäljellä, kun symboli syttyy.

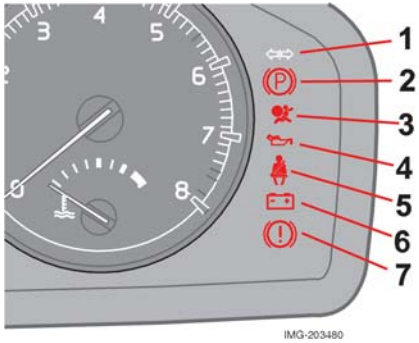

Merkkisymbolit - oikea puoli

1. Perävaunun merkkisymboli

Symboli vilkkuu, kun käytetään auton ja perävaunun suuntavaloja. Jos symboli ei vilku, jokin perävaunun tai auton lampuista on viallinen.

2. Seisontajarru kytkettynä

Varoitussymboli palaa, vaikka seisonta-jarrua olisi kiristetty vain yksi "lovi". Tarkastakaa että vipu on kiristetty kunnolla.

3. Turvatyynyt – SRS

Jos symboli jää palamaan tai syttyy ajon aikana, turvavyön lukossa, SRS-, SIPS- tai IC-järjestelmässä on ilmennyt vika. Ajakaa pikimmiten Volvo tekniseen palveluun tarkastusta varten.

4. Liian alhainen öljynpaine

Jos symboli syttyy ajon aikana, moottorin öljynpaine on liian alhainen. Pysäyttäkää moottori heti ja tarkastakaa moottorin öljytaso, lisätkää tarvittaessa. Jos symboli syttyy ja öljytaso on normaali, ottakaa yhteys Volvo tekniseen palveluun.

5. Turvavyömuistutin

Symboli palaa niin kauan kuin kuljettajan tai etumatkustajan turvavyö on kiinnittämättä.

6. Generaattori ei lataa

Jos symboli syttyy ajon aikana, sähköjärjestelmässä on luultavasti vika. Ottakaa yhteys Volvo tekniseen palveluun.

7. Vika jarrujärjestelmässä

Jos symboli syttyy, jarruneste-taso saattaa olla liian alhainen.

1. Pysäyttäkää auto turvalliseen paikkaan ja tarkastakaa jarrunestesäiliön nestetaso.
2. Jos nestetaso on säiliön MIN-merkin alapuolella, autolla ei saa enää ajaa, vaan se on hinautettava Volvo tekniseen palveluun jarrujärjestelmän tarkastusta varten.

Jos JARRU- ja ABS-symbolit palavat samanaikaisesti, jarrutusvoiman jakoon on saattanut tulla vika.

1. Pysäyttäkää auto turvalliseen paikkaan ja sammuttakaa moottori.
2. Käynnistäkää moottori uudelleen.

- Jos molemmat symbolit sammuvat, voitte jatkaa ajoa.
- Jos symbolit palavat edelleen, tarkastakaa jarrunestesäiliön nestetaso.
- Jos jarrunestesäiliön nestetaso on normaali ja varoitussymbolit palavat edelleen, voitte ajaa auton varovasti lähimpään Volvo tekniseen palveluun jarrujärjestelmän tarkastusta varten.
- Jos nestetaso on jarrunestesäiliön MIN-merkin alapuolella, autolla ei saa enää ajaa, vaan se on hinautettava Volvo tekniseen palveluun jarrujärjestelmän tarkastusta varten.

⚠ VAROITUS!

Jos JARRU- ja ABS-symbolit palavat samanaikaisesti, on olemassa vaara, että auton takaosa joutuu luisuun voimakkaassa jarrutuksessa.

Muistutus - auki jääneet ovet

Jos jokin ovista, konepelti tai takaluukku ei ole kunnolla kiinni, kuljettajaa muistutetaan tästä.

Hidas nopeus

Kun auto liikkuu enintään 7 km/h nopeudella, symboli syttyy ja näyttöön tulee teksti KULJETTAJAN OVI AUKI, MATKUSTAJAN OVI AUKI, VASEN TAKAOVI AUKI tai OIKEA TAKAOVI AUKI. Pysäyttäkää auto turvalliseen paikkaan ja sulkekaa avoin ovi tai konepelti.

Suuri nopeus

Kun auto liikkuu vähintään 7 km/h nopeudella, symboli syttyy ja näyttöön tulee jokin edellisen kappaleen testeistä.

Konepelti[1] ja takaluukku

Nopeudesta riippumatta symboli syttyy ja näytössä näkyy KONEPELTI AUKI tai TAKALUUKKU AUKI.

[1] Vain hälyttimellä varustetut autot.

Yhdistelmämittarin näyttö

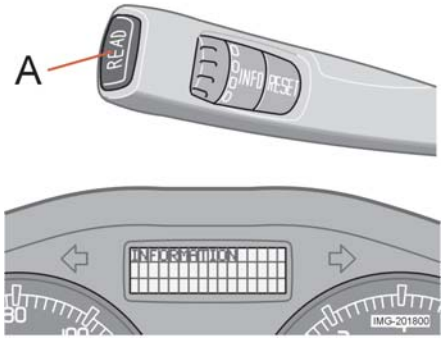

Viestit

Kun varoitus- tai merkkisymboli syttyy, yhdistelmämittarin näyttöön tulee samalla täydentävä viesti.

- Painakaa READ-näppäintä (A).

Voitte selata viestejä READ-näppäimellä. Vikaa koskeva viesti säilyy muistilistassa, kunnes vika on korjattu.

HUOM! Jos varoitusviesti tulee näyttöön käyttäessänne ajotietokonetta, viesti pitää lukea (painamalla READ-näppäintä), ennen kuin aikaisemman toiminnon voi aloittaa uudelleen.

Viesti	Merkitys
PYSÄHDY MAHD. PIAN	Pysäyttäkää auto ja moottori. Vakavan vaurion vaara.
PYSÄYTÄ MOOTTORI	Pysäyttäkää auto ja moottori. Vakavan vaurion vaara.
HUOLLA MAHD. PIAN	Viekää auto tarkastettavaksi ensi tilassa.
KATSO OHJEKIRJA	Lukekaa käyttöohjekirjasta.
VAATII HUOLLON	Tarkastuttakaa autonne mahdollisimman pian.
HUOLLON AIKA	On aika viedä auto huoltoon. Ajankohtaan vaikuttavat ajettu kilometrimäärä, edellisestä huollosta kuluneiden kuukausien määrä ja moottorin käyntiaika.

Sähköliitäntä ja katkaisin keskikonsolissa

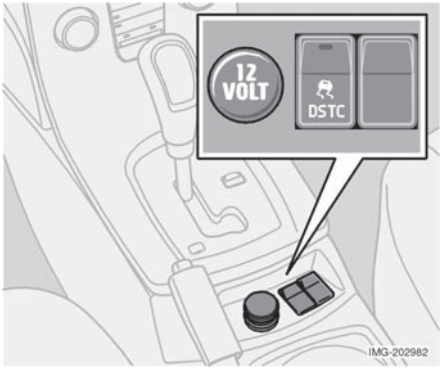

Sähköliitäntä, DSTC-järjestelmä, lisävaruste

12 V sähköliitäntä

Sähköliitäntään voi kytkeä erilaisia 12 V lisävarusteita, esim. matkapuhelimen tai jääkaapin. Suurin sallittu virta on 10 A. Virta-avaimen pitää olla vähintään asennossa **I**, kun liitännästä halutaan ottaa virtaa.

⚠ VAROITUS!

Sulkekaa liitäntä aina tulpalla, kun sitä ei käytetä.

Savukkeensytytin (valinnaisvaruste)

Sytytin aktivoidaan painamalla nuppi sisään. Kun sytytin on käyttövalmis, nuppi ponnahtaa itsestään ulos. Vetäkää sytytin ulos ja sytyttäkää savuke.

Vakautusjärjestelmä STC tai DSTC[1]

Vakautusjärjestelmä aktivoituu automaattisesti, kun auto käynnistetään.

Vakautusjärjestelmän toiminnan rajoittaminen.

- Pitäkää katkaisin painettuna vähintään puoli sekuntia.

Lisätiedot, ks. sivu 106.

⚠ VAROITUS!

Auton ajo-ominaisuudet muuttuvat, jos sivuluisun estojärjestelmä kytketään pois.

Lisävaruste

Paikka jälkiasennetun varusteen katkaisimille.

[1] Valinnaisvaruste joillain markkina-alueilla

Valopaneeli

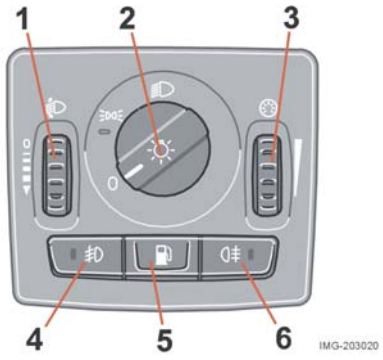

1. Ajovalojen korkeudensäätö

Valoheittimien valokeilan korkeutta säädetään tällä säätimellä. Sitä käytetään, kun auto on esim. niin raskaasti kuormattu, että ajovalojen korkeus muuttuu.

- Normaali korkeus – siirtäkää säädintä ylöspäin (0).
- Laskettu korkeus – siirtäkää säädintä alaspäin.

Bi-Xenonvaloilla (valinnaisvaruste) varustetuissa autoissa on automaattinen valojen korkeudensäätö.

2. Valonheittimet ja seisontavalot

0 Kaikki valot sammuksissa.

Lähivaloautomatiikalla varustetut autot (joissakin maissa)

Lähivalot syttyvät automaattisesti kun virta-avain käännetään ajoasentoon (**II**), eikä niitä voi sammuttaa. Lähivaloautomatiikan voi kytkeä pois ennen matkaa maihin. joissa se ei ole sallittu. Ottakaa yhteys Volvo tekniseen palveluun. Lähivalojen kanssa yhdessä syttyvät myös seisontavalot (edessä ja takana), rekisterikilven valo ja mittarivalot.

Seisontavalot

Seisontavalot edessä ja takana sekä rekisterikilven valo ja mittarivalot.

Kauko- ja lähivalot

Virta-avain asennossa II:

Valonheittimet (sekä seisontavalot edessä ja takana, rekisterikilven valo ja mittarivalot) palavat.

HUOM! Kaukovalojen sytyttäminen edellyttää, että valokatkaisin käännetään tähän asentoon. Kaukovaloja voi kuitenkin vilkuttaa kaikissa asennoissa, vaikka avain ei olisi virtalukossa. Ks. myös sivu 43.

3. Mittarivalaistus

Säätäminen käsin:

- Kirkkaampi valaistus – siirtäkää säädintä ylöspäin.
- Himmeämpi valaistus – siirtäkää säädintä alaspäin.

Automaattinen säätö:

Hämäräanturi säätelee automaattisesti koko mittarivalaistusta.

4. Sumuvalot (valinnaisvaruste)

Virta-avain asennossa II:

- Painakaa katkaisinta.
  Sumuvalot palavat yhdessä seisontavalojen ja kauko-/lähivalojen kanssa. Katkaisimessa palaa merkkivalo sumuvalojen palaessa.

HUOM! Tietyissä maissa lähivaloja tai kaukovaloja ei saa käyttää yhdessä sumuvalojen kanssa.

5. Säiliön luukku

- Avatkaa polttonestesäiliön täyttötulpan peittävä luukku painamalla katkaisinta.

6. Sumutakavalo

Virta-avain asennossa II:

- Kytkekää sumutakavalo katkaisinta painamalla. Se palaa yhdessä sumuvalojen tai kauko-/lähivalojen kanssa. Katkaisimen merkkivalo ja yhdistelmämittarin symboli syttyvät. Jos sumuvalot ja kauko-/lähivalot sammutetaan ja sytytetään uudelleen, sumutakavalo sammuu. Se sytytetään painamalla katkaisinta uudelleen.

Häikäisy

Muistakaa sammuttaa sumutakavalo, kun taustapeilissä näkyy auto. Vain jonon viimeisellä autolla tulee olla sumutakavalo kytkettynä.

HUOM! Sumutakavalon ja sumuvalojen käyttöä koskevat määräykset vaihtelevat maittain.

Vasen ohjauspylvään vipu

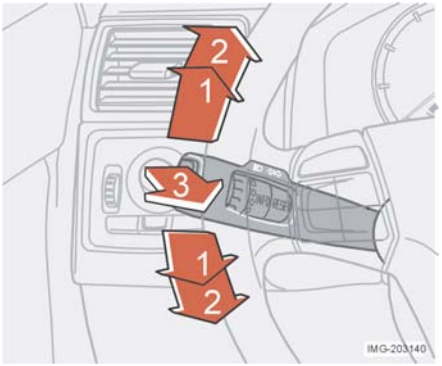

Suuntavalot, valonvaihto ja kaukovalovilkku

Palautuva asento (1)

Kääntäkää kaistanvaihdossa ja ohituksissa vipua vain tuntuvaan vastukseen saakka. Se palautuu vapautettaessa. Tuloksena on kolme vilkahdusta.

Normaali kääntyminen (2)

Suuntavalot syttyvät, kun vipua käännetään samaan suuntaan kuin ohjauspyörää. Kun ohjauspyörä käännetään suoraan, suuntavalot sammuvat automaattisesti.

Kaukovalovilkku (3)

Vetäkää vipua itseenne päin (kunnes tuntuu kevyt vastus). Kaukovalot palavat, kunnes vapautatte vivun.

Valonvaihto, kauko-/lähivalot (3)

Lähi- ja kaukovalojen vaihtokytkentä tapahtuu vetämällä vipu kaukovalovilkkuasennon ohi ja vapauttamalla se.

Opastusvalot (3)

Tehkää näin poistuessanne autonne luota pimeällä tai heikossa valaistuksessa:

1. Poistakaa avain virtalukosta.
2. Vetäkää ohjauspylvään vipua itseenne päin.
3. Poistukaa autosta.
4. Lukitkaa ovi.

Nyt syttyvät lähivalot, seisontavalot, rekisterikilven valot ja ulkotaustapeilien valot (valinnaisvaruste). Nämä valot palavat 30, 60 tai 90 sekuntia. Haluttu aika voidaan asettaa valikossa Car settings keskikonsolin näytössä. Katsokaa kohdasta Henkilökohtaiset säädöt.

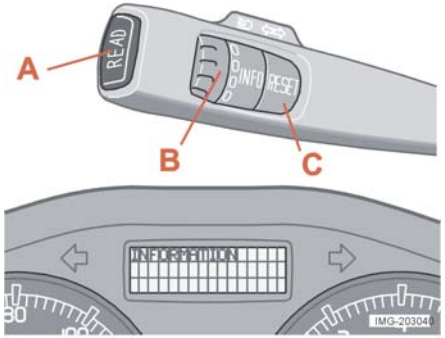

Ajotietokone

Säätimet

Ajotietokoneen toiminnot valitaan kiertämällä säätöpyörää INFO (B) portaittain ylös- tai alaspäin. Kiertämällä säätöpyörää edelleen pääsette takaisin lähtöasentoon.

HUOM! Jos varoitusviesti tulee näyttöön käyttäessänne ajotietokonetta, varoitusviesti pitää kuitata. Kuitatkaa painamalla READ-näppäintä (A), niin pääsette takaisin ajotietokonetoimintoon.

Toiminnot

Ajotietokone ottaa vastaan erilaisia tietoja, joita arvioidaan jatkuvasti mikroprosessorin avulla.

Järjestelmässä on neljä toimintoa, jotka näkyvät näytössä:

- Keskinopeus
- Hetkellinen polttonesteenkulutus
- Keskimääräinen polttonesteenkulutus
- Arvioitu ajomatka jäljellä olevalla polttonesteellä

Keskinopeus

Kun sytytysvirta katkaistaan, keskinopeus tallentuu muistiin, ja sitä käytetään uuden arvon perustana ajon jatkuessa. Nollaus tapahtuu RESET-näppäimellä (C).

Hetkellinen polttonesteenkulutus

Hetkellinen polttonesteenkulutus lasketaan kerran sekunnissa. Näytössä oleva arvo päivitetään parin sekunnin välein. Kun auto seisoo paikallaan, näytössä näkyy "----".

Keskimääräinen polttonesteenkulutus

Keskimääräinen polttonesteenkulutus edellisen nollauksen (RESET) jälkeen. Kun sytytysvirta katkaistaan, keskimääräinen polttonesteenkulutus tallentuu muistiin ja säilyy muistissa, kunnes toiminto nollataan. Nollaus tapahtuu RESET-näppäimellä (C).

HUOM! Polttonestetoimisen lämmittimen käyttö saattaa aiheuttaa tietyn virhenäyttämän.

Arvioitu ajomatka jäljellä olevalla polttonesteellä

Laskennan pohjana on keskimääräiseen polttonesteenkulutus viimeisen 30 km matkalta ja jäljellä oleva polttonestemäärä. Se näyttää suunnilleen matkan, joka voidaan ajaa säiliössä olevalla polttonestemäärällä. Kun ajomatka jäljellä olevalla polttonesteellä alittaa 20 km, näytössä näkyy "----".

HUOM! Polttonestetoimisen lämmittimen käyttö saattaa aiheuttaa tietyn virhenäyttämän.

Nollaus

Keskinopeus ja keskimääräinen polttonesteenkulutus nollautuvat samanaikaisesti, kun RESET-näppäintä (C) pidetään painettuna vähintään 5 sekuntia.

Tasanopeudenpidin (valinnaisvaruste)

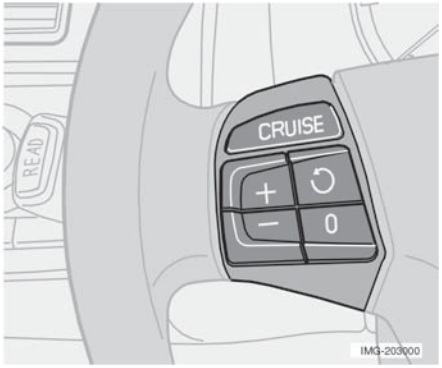

Käyttö

Kytkeminen

Tasanopeudenpitimen säätimet ovat ohjauspyörän keskiössä vasemmalla puolella.

Halutun nopeuden asettaminen:

- Painakaa CRUISE-näppäintä. Näytössä näkyy CRUISE.
- Lisätkää tai vähentäkää nopeutta painamalla + tai –.

  HUOM! Tasanopeudenpidintä ei voi kytkeä päälle nopeuden ollessa alle 35 km/h.
- Painakaa kevyesti + tai – halutun nopeuden lukitsemiseksi.

Kun tasanopeudenpidin on kytketty, näytössä näkyy CRUISE ON.

Tilapäinen poiskytkeminen

- Painakaa 0 kytkeäksenne tasanopeudensäätimen tilapäisesti pois toiminnasta.

Tasanopeudenpidin kytkeytyy automaattisesti pois toistaiseksi:

- jos nopeus laskee alle kytkentärajan
- kun painetaan jarru- tai kytkin-poljinta.
- jos vaihteenvalitsin siirretään asentoon **N**
- pyörien luistaessa tai lukkiutuessa.

Viimeksi asetettu ajonopeus säilyy muistissa.

Nopeuteen palaaminen

Palatkaa aikaisemmin asetettuun nopeuteen painamalla näppäintä.

Kiihdytys

Tilapäinen ajonopeuden lisääminen esim. ohitettaessa ei vaikuta tasanopeuden-pitimen asetukseen. Auto palaa aikaisemmin asetettuun nopeuteen myöhemmin. Kun tasanopeuden-pidin on jo kytkettynä, nopeutta voidaan lisätä tai vähentää pitämällä näppäimen (+)- tai (–)-puolta painettuna.

Lyhyt painallus muuttaa nopeutta n. 1 km/h. Se nopeus, joka autolla on näppäintä vapautettaessa, ohjelmoituu tasanopeudenpitimeen.

Irtikytkentä

- Kytkekää tasanopeudenpidin pois painamalla CRUISE. CRUISE ON sammuu näytössä. Tasanopeuden-pidin kytkeytyy automaattisesti pois, kun sytytysvirta katkaistaan.

Oikea ohjauspylvään vipu

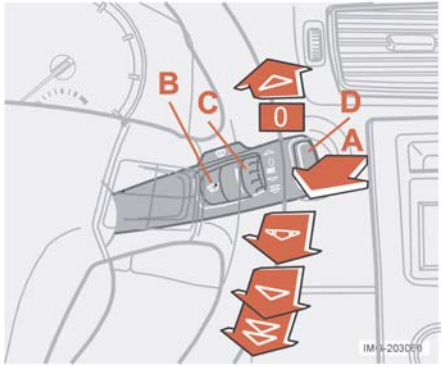

Tuulilasinpyyhkimet

A. Tuulilasin- ja ajovalonpesimet
B. Sadeanturi - on/ei
C. Säätöpyörä
D. Ei toimintoa

Tuulilasinpyyhkimet poiskytketty

0 Tuulilasinpyyhkimet on kytketty pois päältä siirtämällä vipu asentoon 0.

Yksi pyyhkäisy

Siirtäkää vipua ylöspäin, kun haluatte pyyhkimien pyyhkäisevän vain kerran.

Taukotoiminta

Pyyhkäisyjen määrää aikayksikössä voi säätää. Pyyhkäisyjen välinen aika lyhenee, kun säätöpyörää (C) pyöritetään ylöspäin. Pyörittäminen alaspäin lisää aikaa.

Jatkuva toiminta

Pyyhkimet pyyhkivät normaalilla nopeudella

Pyyhkimet pyyhkivät suurella nopeudella

A – Tuulilasin-/valonpesimet

Käynnistäkää tuulilasinpesimet ja valon-pesimet siirtämällä vipua ohjauspyörään päin. Kun vipu vapautetaan, pyyhkimet pyyhkivät vielä kolme kertaa.

Ajovalojen pesu

(valinnaisvaruste joillakin markkina-alueilla) Ajovalojen painepesu kuluttaa paljon pesunestettä. Nesteen säästämiseksi ajovalot pestään vain joka viidennellä pesukerralla (kymmenen minuutin jakson aikana). Kun kymmenen minuuttia on kulunut viimeisestä tuulilasin pesusta, ajovalot pestään taas tuulilasin ensimmäisen pesukerran yhteydessä.

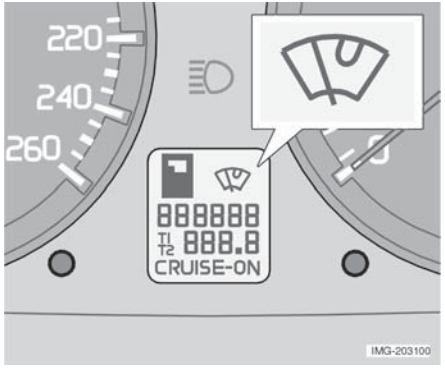

B – Sadeanturi (valinnaisvaruste)

Tuulilasinpyyhkimien nopeus lisääntyy tai vähenee automaattisesti sadeanturin tuulilasissa havaitseman vesimäärän mukaan. Sadeanturin herkkyyttä säädetään säätöpyörällä (C).

On/Ei

Kun sadeanturi halutaan aktivoida, tuulilasinpyyhkimien vivun pitää olla asennossa **0**

Sadeanturi aktivoidaan:

- painamalla katkaisinta (B). Alemmassa näytössä näkyy sadeanturisymboli.

Sadeanturi kytketään pois valitsemalla jokin alla olevista:

- painakaa katkaisinta (B)
- vaihtakaa pyyhinohjelmaa siirtämällä vipu toiseen asentoon.

Sadeanturi kytkeytyy automaattisesti pois, kun sytytysvirta katkaistaan.

TÄRKEÄÄ!

Kytkekää sadeanturi pois ennen automaattipesua tai katkaiskaa sytytysvirta. Tuulilasinpyyhkimet käynnistyvät ja voivat vaurioitua.

C - Säätöpyörä

Säätöpyörällä säädetään pyyhkäisyjen määrä aikayksikössä, kun on valittu taukotoiminto, tai herkkyyttä sademäärälle, kun on valittu sadeanturi.

D - Ei toimintoa

Ohjauspyörän säätö, varoitusvilkut

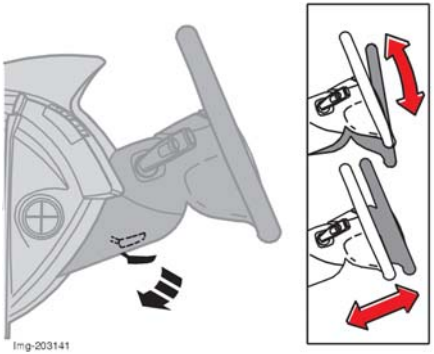

⚠ VAROITUS!

Säätäkää ohjauspyörä ennen ajoon lähtöä, ei koskaan ajon aikana. Tarkastakaa ennen ajoon lähtöä, että ohjauspyörä on kiinnitetty asentoonsa.

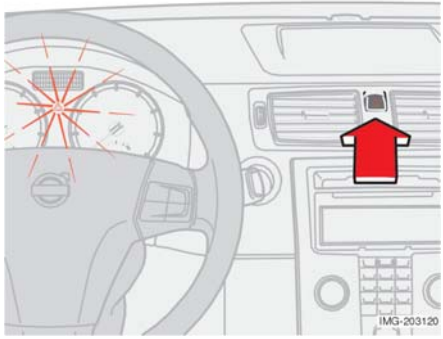

Ohjauspyörän säätö

Ohjauspyörää voi säätää korkeus- ja pituussuunnassa.

1. Vapauttakaa ohjauspyörä kääntämällä ohjauspylvään sivulla oleva vipu alas.
2. Säätäkää ohjauspyörä parhaiten sopivaan asentoon.
3. Kiinnittäkää ohjauspyörä kääntämällä vipu takaisin. Jos se tuntuu jäykältä, painakaa hieman ohjauspyörää vipua palauttaessanne.

Varoitusvilkut

Varoitusvilkkuja (kaikki suuntavalot vilkkuvat) on käytettävä, kun auto on pysäköity niin, että se voi aiheuttaa vaaraa tai haittaa muulle liikenteelle. Kytkekää varoitusvilkut katkaisinta painamalla.

HUOM! Varoitusvilkkujen käyttöä koskeva lainsäädäntö vaihtelee eri maissa.

Seisontajarru, sähköliitäntä

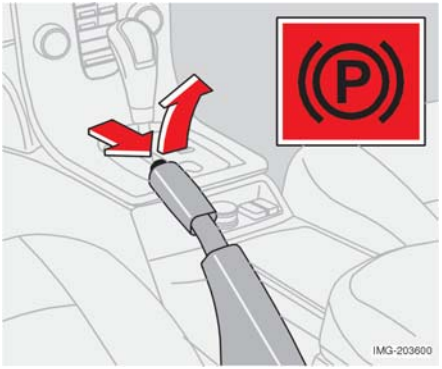

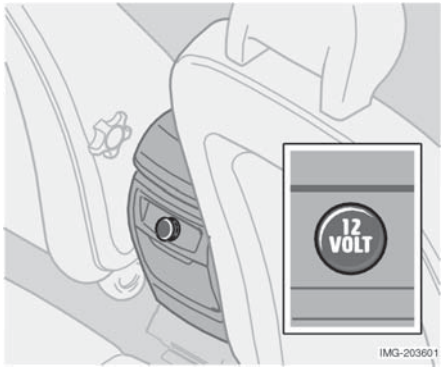

Seisontajarru (käsijarru)

Seisontajarrukahva on etuistuimien välissä. Seisontajarru vaikuttaa takapyöriin. Kun seisontajarru on kiristettynä, yhdistelmämittarissa palaa varoitussymboli.

Varoitussymboli palaa, vaikka seisontajarrua olisi kiristetty vain "yksi lovi". Tarkastakaa että vipu on kiristetty kunnolla.

Seisontajarrun vapauttaminen:

- Vetäkää kahvaa hieman ylös ja painakaa nuppia. Laskekaa vipu alas ja vapauttakaa nuppi.

Sähköliitäntä takaistuimella

Sähköliitäntään voi kytkeä erilaisia lisävarusteita, esim. matkapuhelimen tai jääkaapin. Se on tarkoitettu vain 12 V laitteille. Suurin sallittu virta on 10 A.
Virta-avaimen pitää olla vähintään asennossa **I**, kun liitännästä halutaan ottaa virtaa.

> **⚠ VAROITUS!**
> Sulkekaa liitäntä aina tulpalla, kun sitä ei käytetä.

Savukkeensytytin (valinnaisvaruste)

Aktivoikaa savukkeensytytin painamalla se sisään. Kun se on käyttövalmis, se ponnahtaa itsestään ulos. Vetäkää se ulos ja käyttäkää hehkua sytytykseen.

Sähkötoimiset lasinnostimet

Käyttö

Sähkötoimisia lasinnostimia käytetään ovien kyynärnojissa olevilla katkaisimilla. Jotta lasinnostimet toimisivat, virta-avaimen pitää olla asennossa I tai II. Kun ajo on lopetettu ja virta-avain poistettu lukosta, lasit voi edelleen avata ja sulkea niin kauan kuin kumpaakaan etuovea ei ole avattu.

Lasin avaaminen:
• Painakaa katkaisimen etuosaa.

Lasin sulkeminen:
• Vetäkää katkaisimen etuosaa ylöspäin.

⚠ VAROITUS!

Varmistakaa, etteivät lasten tai muiden matkustajien kädet jää puristuksiin laseja suljettaessa.

Kaukosäädin ja keskuslukituspainikkeet

Kaikki sivulasit voidaan avata/sulkea automaattisesti kaukosäätimellä tai keskuslukitus-painikkeilla:

- Pitäkää lukituspainiketta painettuna kaksi sekuntia - sivulasit avautuvat tai sulkeutuvat.

Jos avaaminen/sulkeminen pitää keskeyttää:

- Painakaa lukituspainiketta uudelleen.

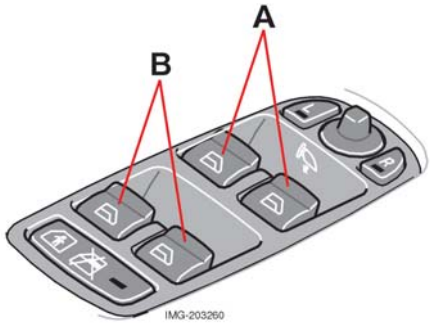

A. Etuovien lasit B. Takaovien lasit

Kuljettajanovi

Kuljettaja voi ohjata kaikkia lasinnostimia omalta paikaltaan.

Etuovien lasit voi avata ja sulkea kahdella tavalla:

1. Painakaa katkaisinta (A) tai (B) kevyesti, tai nostakaa sitä kevyesti. Lasin-nostimet nousevat tai laskevat niin kauan kuin katkaisimia nostetaan/painetaan.
2. Painakaa katkaisin (A) tai (B) pohjaan tai nostakaa se kokonaan ylös, ja vapauttakaa se sitten. Sivulasit avautuvat tai sulkeutuvat tällöin automaattisesti. Jos lasin liikkeen estää jokin esine, liike keskeytyy.

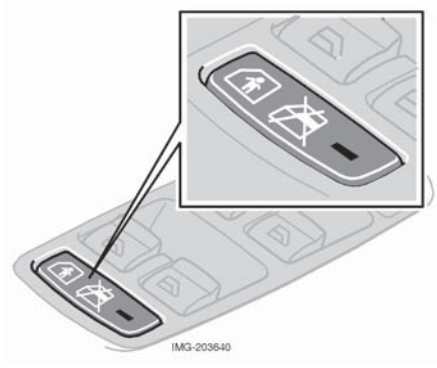

⚠ VAROITUS!

Jos takaovien laseja käytetään kuljettajan ovesta, tarkastakaa etteivät kenenkään takamatkustajan kädet jää puristuksiin laseja suljettaessa.

Lasinnostimien lukitus takaovissa

Katkaisimen merkkivalo sammuksissa

Takaovien laseja voidaan ohjata sekä ko. oven katkaisimella, että kuljettajan oven katkaisimella.

Katkaisimen merkkivalo palaa

Takaovien laseja voi ohjata vain kuljettajan ovesta.

HUOM! Jos autossa on sähkötoimiset lapsilukot[1], merkkivalo ilmaisee että ne on aktivoitu. Ovia ei voida silloin avata sisäpuolelta.

> **⚠ VAROITUS!**
>
> Muistakaa aina kytkeä lasinnostimet pois toiminnasta (ottakaa avain virtalukosta), mikäli jätätte lapsia yksin autoon.

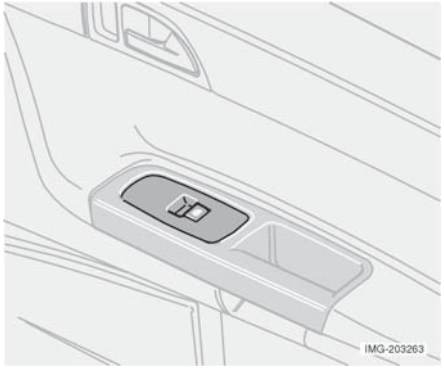

Etumatkustajan paikka

Etumatkustajan sähkötoimisen lasinnostimen katkaisimella voidaan ohjata vain tätä lasia.

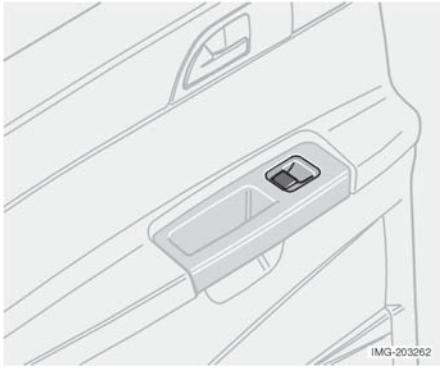

Takaovien lasinnostimet

Takaovien laseja voidaan ohjata sekä kyseisen oven että kuljettajan oven katkaisimilla. Jos takaovien lasin-nostimien lukituskatkaisimen merkkivalo (kuljettajan oven säädinpaneelissa) palaa, voidaan takaovien laseja ohjata vain kuljettajan ovesta. Takaovien laseja ohjataan samalla tavalla kuin etuovien laseja.

[1] Valinnaisvaruste

Taustapeilit

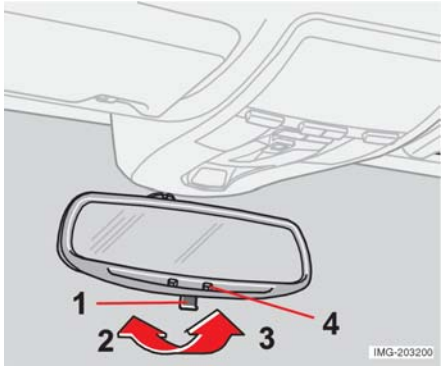

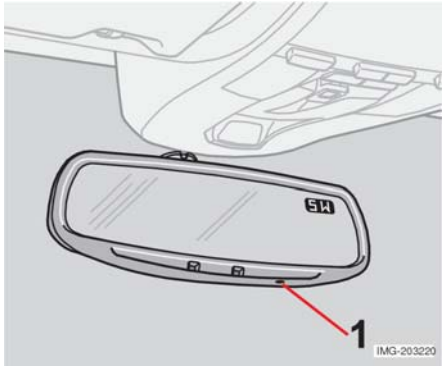

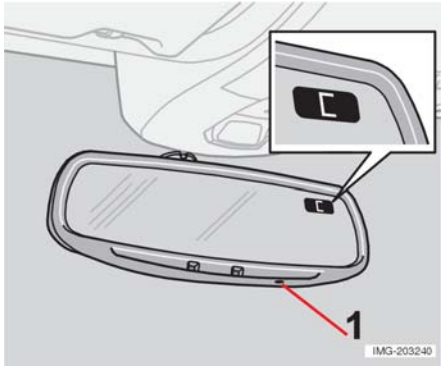

Sisätaustapeili

Himmennys

Himmennys tehdään vivulla (1).

2. Normaali asento
3. Himmennetty asento. Käytetään, kun takana olevien autojen valot häiritsevät.

Himmennys, automaattinen himmennys (valinnaisvaruste)

Peilin alareunassa oleva anturi (4) mittaa takaa tulevan valon ja himmentää peilin, kun valo on voimakas. Volvo tekninen palvelu voi säätää herkkyyden.

HUOM! Kuva on kooste. Peilissä on joko käsisäätöinen tai automaattinen himmennys, ei molempia samanaikaisesti.

Kompassilla varustettu sisätaustapeili (valinnaisvaruste)

Taustapeilin oikeassa yläkulmassa on näyttö, joka ilmaisee, mihin ilmansuuntaan auton keula osoittaa. Kahdeksan eri suuntaa näytetään englanninkielisellä lyhenteellä: N (pohjoinen), NE (koillinen), E (itä), SE (kaakko), S (etelä), SW (lounas), W (länsi) ja NW (luode).

Kompassin kalibrointi

Kompassi voi erityistapauksissa vaatia kalibrointia. (ilmansuuntien asetus). Jos kalibrointia tarvitaan, peilin näytössä on C.

1. Pysäyttäkää auto suurelle aukiolle.
2. Käynnistäkää auto.
3. Pitäkää katkaisin (1) painettuna (esim. kynän kärjellä) vähintään kuusi sekuntia. Näytössä on sen jälkeen C.
4. Ajakaa hitaasti ympyrää enintään 10 km/h nopeudella, kunnes näytössä näkyy kompassisuunta.
5. Kalibrointi on valmis.

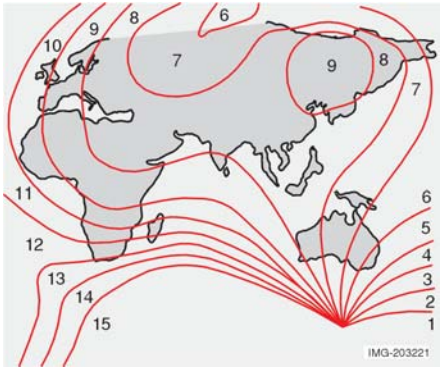

Magneettiset vyöhykkeet

Vyöhykkeen asetus

Maapallo on jaettu 15 magneettiseen vyöhykkeeseen. Kompassi on säädetty sille maantieteelliselle alueelle, jolla auto oli toimitushetkellä.

Kun haluatte valita toisen kompassialueen, tehkää näin:

1. Kytkekää sytytysvirta.
2. Pitäkää katkaisin (1) painettuna (esim. kynän kärjellä) vähintään 3 sekuntia. Näytössä näkyy nykyisen alueen numero.
3. Painakaa katkaisinta toistuvasti, kunnes haluamanne maantieteellisen alueen numero (1-15) on näytössä.
4. Muutaman sekunnin kuluttua selaamisesta näyttö palautuu näyttämään kompassisuuntaa.

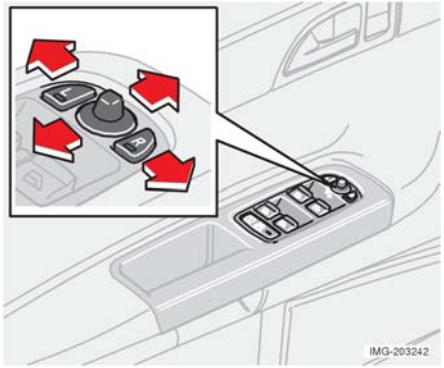

Ulkotaustapeilit

Kahden ulkotaustapeilin säätimet ovat etumaisena kuljettajan oven kyynär-nojassa.

1. Painakaa vasemman taustapeilin katkaisinta **L** tai oikean taustapeilin katkaisinta **R**. Katkaisimen merkkivalo palaa.
2. Säätäkää asento keskellä olevalla säätövivulla.
3. Painakaa vielä kerran katkaisinta **L** tai **R**. Merkkivalon tulee sammua.

TÄRKEÄÄ!

Älkää käyttäkö teräslastaa poistaessanne jäätä peileistä, se voi naarmuttaa lasit. Käyttäkää sen sijaan huurteenpoistotoimintoa. Katsokaa tarkemmin kohdasta Lämmitys ja ilmastointi.

⚠ VAROITUS!

Kuljettajan puoleinen peili on laaja-kulmainen hyvän näkyvyyden varmistamiseksi. Kohteet voivat näyttää etäisemmiltä, kuin ne todellisuudessa ovat.

Sähköisesti sisäänkäännettävät taustapeilit (valinnaisvaruste)

Pysäköintiä/ahtaaseen tilaan ajoa varten peilit voi kääntää sisään.

- Painakaa katkaisimia **L** ja **R** samanaikaisesti. Vapauttakaa ne n. sekunnin kuluttua. Peilit pysähtyvät automaattisesti sisäänkäännettyyn asentoon.

Palautus normaaliasentoon

Ulkoisen vaikutuksen johdosta asentoaan muuttaneet peilit pitää palauttaa normaaliasentoon, jotta sähköinen sisään- ja uloskääntäminen toimisi.

Tehkää näin:

- Kääntäkää peilit sisään katkaisimilla **L** ja **R**.
- Kääntäkää peilit sitten ulos katkaisimilla **L** ja **R**. Peilit on nyt palautettu normaaliasentoon.

Turvavalaistus

Taustapeilien alasivulla oleva valo syttyy, kun valitaan turvavalaistus tai opastusvalo.

Peilien kääntäminen ulos

- Painakaa katkaisimia **L** ja **R** samanaikaisesti. Peilit pysähtyvät automaattisesti uloskäännettyyn asentoon.

Sähkötoiminen kattoluukku (valinnaisvaruste)

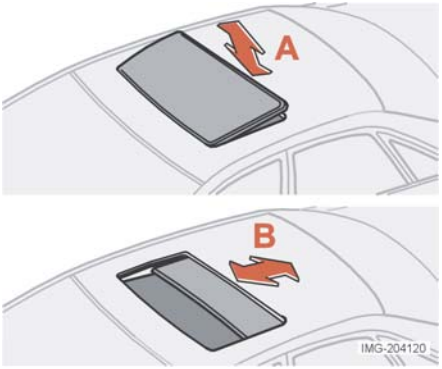

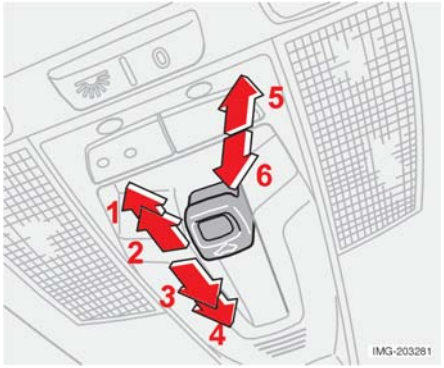

Avausasennot

Kattoluukun katkaisinyksikkö on sijoitettu kattoon. Kattoluukku voidaan avata kahteen asentoon:

- Tuuletusasento, ylöspäin takareunasta (A)
- Siirtoasento, taakse-/eteenpäin (B)

Virta-avaimen pitää olla asennossa **I** tai **II**.

> **⚠ VAROITUS!**
>
> Muistakaa aina kytkeä kattoluukku pois toiminnasta (ts. ottaa avain virtalukosta), mikäli jätätte lapsia yksin autoon.

1. Avaaminen automaattisesti
2. Avaaminen käsin
3. Sulkeminen käsin
4. Sulkeminen automaattisesti
5. Avaaminen tuuletusasentoon
6. Sulkeminen tuuletusasennosta

Tuuletusasento

Avaaminen:

- Painakaa katkaisimen takareunaa (5) ylöspäin.

Sulkeminen:

- Vetäkää katkaisimen alareunaa (6) alaspäin.

Tuuletusasennosta asentoon kattoluukku täysin auki:

- Vetäkää katkaisin taaksepäin ääriasentoon (1) ja vapauttakaa se.

Siirtoasento

Automaattinen hallinta

Vetäkää katkaisin tukipisteasennon (2) ohi taempaan ääriasentoon (1) tai tukipisteasennon (3) ohi etumaiseen ääriasentoon (4) ja vapauttakaa se. Kattoluukku avautuu/sulkeutuu kokonaan.

Käsinhallinta

Avaaminen:

- Vetäkää katkaisin taaksepäin tukipisteasentoon (2). Luukku avautuu niin kauan kuin katkaisinta pidetään tässä asennossa.

Sulkeminen:

- Painakaa katkaisin eteenpäin tukipisteasentoon (3). Luukku sulkeutuu niin kauan kuin katkaisinta pidetään painettuna.

> **⚠ VAROITUS!**
>
> Kattoluukun puristumissuoja toimii ainoastaan automaattisen sulkemisen yhteydessä, ei käsinhallinnassa.

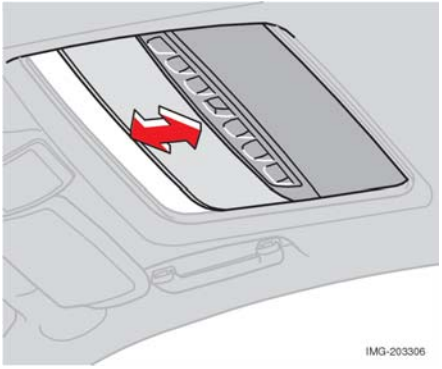

Sulkeminen kaukosäätimellä tai keskuslukituspainikkeella

Sulkeminen kaukosäätimellä tai keskuslukitus-painikkeella:

- Pitäkää lukituspainiketta painettuna kaksi sekuntia, kattoluukku ja ikkunat sulkeutuvat. Ovet lukittuvat.

Jos sulkeminen pitää keskeyttää:

- Painakaa lukituspainiketta uudelleen.

Aurinkosuoja

Kattoluukkuun kuuluu myös sisäpuolinen, käsin siirrettävä häikäisysuoja. Kun kattoluukku avataan, aurinkosuoja siirtyy automaattisesti taaksepäin. Sulkekaa suoja tarttumalla kahvaan ja vetämällä suojaa eteenpäin.

Puristumissuoja

Kattoluukussa on puristumissuoja, joka aktivoituu luukun liikkeen estyessä. Tällöin katto-luukku pysähtyy ja avautuu sitten automaattisesti siihen avausasentoon joka sillä viimeksi oli.

⚠ VAROITUS!

Kattoluukun puristumissuoja toimii ainoastaan automaattisen sulkemisen yhteydessä, ei käsinhallinnassa.

Huolehtikaa siitä, etteivät lasten kädet jää puristuksiin kattoluukkua suljettaessa.

Henkilökohtaiset säädöt

Yleistä

Tiettyihin auton toimintoihin voidaan tehdä henkilökohtaisia asetuksia. Tämä koskee lukkojen, lämmitys- ja ilmastointilaitteen ja audiolaitteiston toimintoja. Audiolaitteiston toiminnot, ks. sivu 167.

Ohjauspaneeli

A. Näyttö
B. MENU
C. EXIT
D. ENTER
E. Navigointi

Käyttö

Asetukset näkyvät näytössä (A).

Valikon avaaminen ja asetuksien tekeminen:
1. Painakaa MENU (B).
2. Siirtykää esim. kohtaan "Car Settings" navigointinäppäimellä (E).
3. Painakaa ENTER (D).
4. Valitkaa vaihtoehto navigointinäppäimellä (E).
5. Vahvistakaa valinta painamalla ENTER.

Valikon sulkeminen:
- Painakaa EXIT (C).

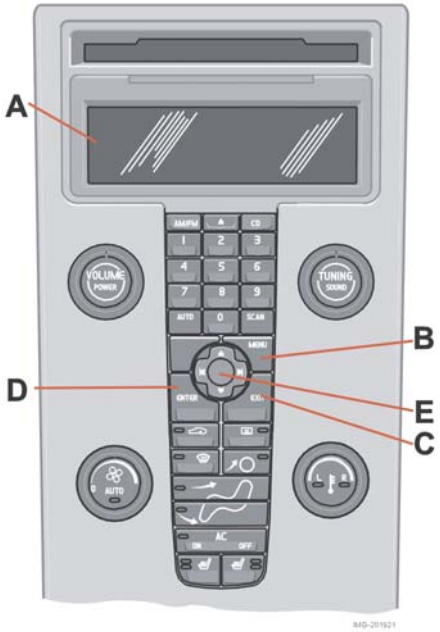

Ohjauspaneeli

Mahdolliset asetukset

Henkilökohtaisia asetuksia voi tehdä lämmitys- ja ilmastointi-, lukitus- ja audiotoimintoihin. Audiolaitteiston toiminnot, ks. sivu 167.

Lukitustoiminnot

Lock Feedback Light (Kuittausvilkutus)

Kun auto lukitaan/auton lukitus avataan kaukosäätimellä, voidaan valita vilkutus suuntavaloilla. Sekä lukitukselle että lukituksen avaukselle on vaihtoehdot On/Ei.

Autolock (Automaattinen lukitus)

Kun auto lähtee liikkeelle, ovet ja takaluukku voidaan lukita automaattisesti. Vaihtoehdot ovat On/Ei.

Unlock (Lukituksen avaaminen)

Lukituksen avaamiseen on kaksi vaihtoehtoa:

1. Global (kaikki ovet) Avaa kaikkien ovien lukituksen, kun kaukosäätimen näppäintä painetaan kerran.
2. Two Step (kaksivaiheinen lukituksen avaus). Avaa kuljettajanoven lukituksen, kun kauko-säätimen näppäintä painetaan kerran. Toinen painallus avaa kaikkien ovien lukituksen.

Approach Light (Turvavalaistus)

Valitsee ajan, jonka auton valot ovat päällä, kun kaukosäätimen turvavalaistusnäppäintä painetaan. Valittavana ovat seuraavat vaihtoehdot: 30/60/90 sekuntia.

Home Safe Light (Opastusvalo)

Valitsee ajan, jonka auton valot ovat päällä, kun vasenta ohjauspylvään vipua vedetään taaksepäin virta-avaimen poistamisen jälkeen. Valittavana ovat seuraavat vaihtoehdot: 30/60/90 sekuntia.

Info

- VIN number (Auton tunniste) VIN (Vehicle Identification Number) on auton yksilöllinen tunniste.
- Number of Keys (Avaimien lukumäärä) Tällä ilmaistaan, kuinka monta avainta autoon on rekisteröity.

Lämmitys- ja ilmastointilaitteen toiminnot

Auto blower adjust (Automaattinen puhaltimen säätö)

ECC:llä varustetuissa autoissa voidaan asettaa puhaltimen nopeus AUTO-tilassa:

- Valitkaa vaihtoehdoista Low (pieni), Normal (normaali) ja High (suuri).

Recirculation timer (Paluukierron ajastin)

Kun ajastin on aktiivinen, ilma paluukiertää autossa n. 3-12 minuuttia ulkolämpötilasta riippuen.

- Valitkaa On/Off (päällä/pois) sen mukaan, haluatteko paluukierron ajastimen olevan aktiivinen vai ei.

Reset to factory settings (Tehdasasetuksien palautus)

Palauttaa valittujen lämmitys- ja ilmastointitoimintojen tehdasasetukset.

Yleistä lämmityksestä ja ilmanvaihdosta 60
Käsisäätöinen lämmitys- ja ilmastointilaite, AC 62
Elektronisesti ohjattu lämmitys- ja ilmastointilaite, ECC (valinnaisvaruste) 64
Ilmanjako 67
Polttonestetoiminen lämmitin (valinnaisvaruste) 68
Lisälämmitin (diesel) 70

Yleistä lämmityksestä ja ilmanvaihdosta

Ilmastointi - AC

Lämmitys- ja ilmastointilaite jäähdyttää tai lämmittää matkustamon ilmaa ja poistaa siitä kosteutta. Auto on varustettu joko käsisäätöisellä tai automaattisella (ECC) lämmitys- ja ilmastointilaitteella.

HUOM! Ilmastoinnin voi kytkeä pois, mutta parhaan ilmanlaadun varmistamiseksi matkustamossa ja lasien huurtumisen välttämiseksi sen tulee olla aina kytkettynä (jopa silloin, kun lämpötila on välillä 0-15 °C).

Huurua lasien sisäpinnalla

Lasien pesu vähentää huurtumista lasien sisäpinnalla. Käyttäkää tavallista ikkunanpesuainetta.

Jää ja lumi

Harjatkaa lumi ja jää lämmitysjärjestelmän ilmanottoaukkojen päältä (konepellin ja tuulilasin välistä).

Vianetsintä

Volvo teknisessä palvelussa on lämmitys- ja ilmastointilaitteen korjaukseen tarvittavat mittauslaitteet ja työkalut. Jättäkää tarkastus ja korjaus koulutetun henkilökunnan tehtäväksi.

Kylmäaine

Ilmastointilaitteessa käytetään kylmäainetta R134a. Se ei sisällä lainkaan klooria ja on sen vuoksi vaaratonta ilmakehän otsonikerrokselle. Kylmäainetta lisättäessä/vaihdettaessa saa käyttää vain R134a-kylmäainetta. Teettäkää tämä työ Volvo teknisessä palvelussa.

Matkustamon suodatin

Kaikki auton matkustamoon tuleva ilma puhdistuu ensin suodattimessa. Se pitää vaihtaa säännöllisin välein. Noudattakaa Volvon huolto-ohjelmassa asuositeltuja vaihtovälejä. Ajettaessa erittäin epäpuhtaassa ympäristössä saattaa suodattimen vaihto olla tarpeen useammin.

HUOM! Matkustamon suodattimia on eri tyyppisiä. Varmistakaa, että asennetaan oikea suodatin.

Näyttö

Lämmityslaitteen paneelin yläpuolella on näyttö. Siitä nähdään lämmitys- ja ilmastointilaitteeseen tehdyt säädöt.

Henkilökohtaiset säädöt

Lämmitys- ja ilmastointilaitteessa voi valita kaksi toimintoa:

- Puhaltimen nopeus AUTO-asennossa (vain ECC:llä varustetut autot).

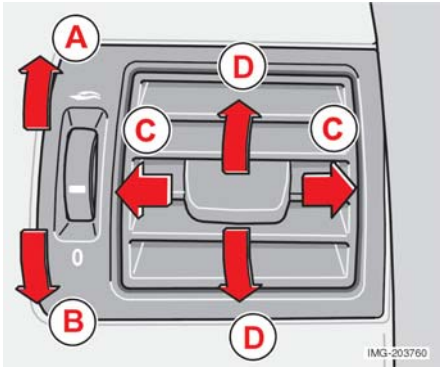

- Matkustamon ilman ajastettu paluukierto.

Tiedot säädöistä, ks. sivu 57.

Ilmanvaihtosuuttimet kojelaudassa

A. Auki

B. Kiinni

C. Ilmavirran suuntaus sivusuunnassa

D. Ilmavirran suuntaus korkeussuunnassa.

Suunnatkaa uloimmat suuttimet sivulaseihin huurun poistamiseksi etusivulaseista. Kylmä ilmasto: Sulkekaa keskisuuttimet parhaan mukavuuden ja huurteenpoiston aikaansaamiseksi.

ECC (valinnaisvaruste)

Todellinen lämpötila

Valitsemanne lämpötila vastaa sitä fyysistä tuntemusta, jonka vallitsevat olosuhteet auton sisällä ja sen ulkopuolella saavat aikaan, ottaen huomioon ilman virtausnopeuden, ilmankosteuden, auringonpaisteen, jne.

Anturien sijainti:

- Aurinkoanturi sijaitsee kojetaulun päällä.
- Matkustamon lämpötila-anturi on lämmityslaitteen paneelin takana.

HUOM! Älkää peittäkö tai tukkiko antureita vaatteilla tai esineillä.

Sivulasit ja kattoluukku

Jotta ilmastointi toimisi tyydyttävästi, sivuikkunat ja mahdollinen kattoluukku on pidettävä kiinni.

HUOM! Älkää tukkiko tavaratilan tuuletusaukkoja hattuhyllyssä vaatteilla tai esineillä.

Kiihdytys

Täydellä kaasulla kiihdytettäessä ilmastointi kytketään tilapäisesti pois päältä. Voitte silloin havaita lämpötilan hetkellisen nousun.

Kondenssivesi

Lämpimällä säällä voi ilmastointilaitteesta tippua kondenssivettä auton alle. Se on normaalia.

Käsisäätöinen lämmitys- ja ilmastointilaite, AC

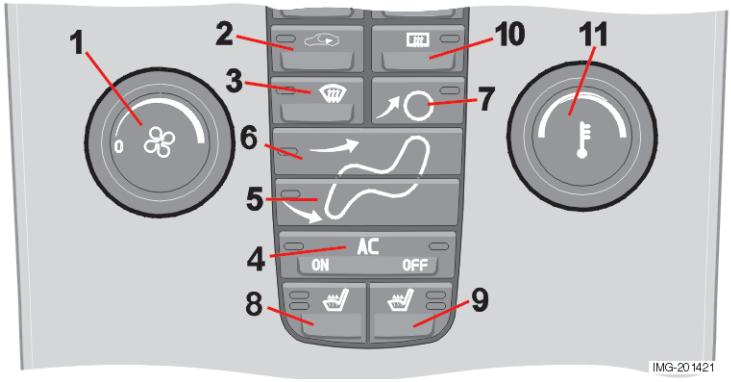

Ohjauspaneeli

1. Puhallin
2. Paluukierto
3. Huurteenpoisto
4. Ilmastointi - On/Ei
5. Ilmavirta lattialle
6. Ilmavirta pään ja kehon korkeudelle
7. Ilmavirta tuulilasiin
8. Sähkölämmitteinen vasen etuistuin
9. Sähkölämmitteinen oikea etuistuin
10. Sähkölämmitteinen takalasi ja sähkölämmitteiset ulkotaustapeilit
11. Lämpötilanvalitsin

Toiminnot

1. Puhallin
Vähentäkää puhaltimen nopeutta säädintä kääntämällä.
Jos säädin on kierretty vastapäivään ja puhaltimen ilmaisu näytössä sammunut, puhallin ja ilmastointi on kytketty pois päältä. Näytössä näkyvät puhaltimen symboli ja OFF.

2. Paluukierto
Paluukierto estää huonon ilman, pakokaasujen jne. pääsyn sisätiloihin. Matkustamon ilma paluukiertää. Autoon ei imeydy ulkoilmaa, kun toiminto on aktivoituna.
Paluukiertotoiminnolla (yhdessä ilmastointilaitteen kanssa) matkustamo jäähtyy nopeammin lämpimässä ilmastossa. Jos ilmaa paluukierrätetään autossa liian kauan, saattaa lasien sisäpinnoille muodostua huurretta.

Ajastin

Ajastintoiminnolla (kun paluukierto on valittu) vähennetään jään ja huurteen muodostumisen sekä huonon ilman vaaraa. Katsokaa toiminnon aktivointi/poiskytkentä kohdasta "Henkilökohtaiset säädöt" sivu 58. Kun valitaan ohjelma Huurteenpoisto (3), paluukierto kytkeytyy pois.

3. Huurteenpoisto
Huurteenpoistoa käytetään huurun ja jään nopeaan poistamiseen tuulilasista ja sivulaseista.

- Ilma virtaa laseihin suurella nopeudella.
- Huurteenpoistokatkaisimen merkkivalo palaa, kun toiminto on kytkettynä. Ilmastointia säädellään niin, että ilman kosteudenpoisto on suurimmillaan.
- Ilma ei paluukierrä.

4. Ilmastointi - On/Ei
ON: Ilmastointi kytkettynä. OFF: Ilmastointi poiskytketty. Jos Huurteenpoisto (3) on aktivoitu, ilmastointi on aina kytkettynä.

Käsin valittu ilmavirta
Painakaa jotain kolmesta katkaisimesta (5), (6) tai (7). Valittu ilmavirta avautuu kokonaan. Symboli näytössä lämmityslaitteen paneelin yläpuolella ja kyseisen katkaisimen merkkivalo ilmaisevat, että on valittu käsisäätö.

5. Ilmavirta lattialle
Puhallus jalkatilaan.

6. Ilmavirta pään ja rinnan korkeudelle

7. Ilmavirta tuulilasiin ja sivulasiin

8 ja 9. Sähkölämmitteiset etuistuimet
(valinnaisvaruste joillakin markkina-alueilla)

Korkeampi lämpötaso	Yksi katkaisimen painallus - molemmat merkkivalot palavat.
Alhaisempi lämpötaso	Kaksi katkaisimen painallusta, yksi merkkivalo palaa.
Lämmitys poiskytketty	Kolme katkaisimen painallusta, kumpikaan merkkivalo ei pala.

10. Sähkölämmitteinen takalasi ja sähkölämmitteiset ulkotaustapeilit
Lämmitystä käytetään huurun ja jään poistamiseen takalasista ja ulkotaustapeileistä.

11. Lämpötilanvalitsin
Valitkaa jäähdytys tai lämmitys sekä kuljettajan että matkustajan puolelle.

Elektronisesti ohjattu lämmitys- ja ilmastointilaite, ECC (valinnaisvaruste)

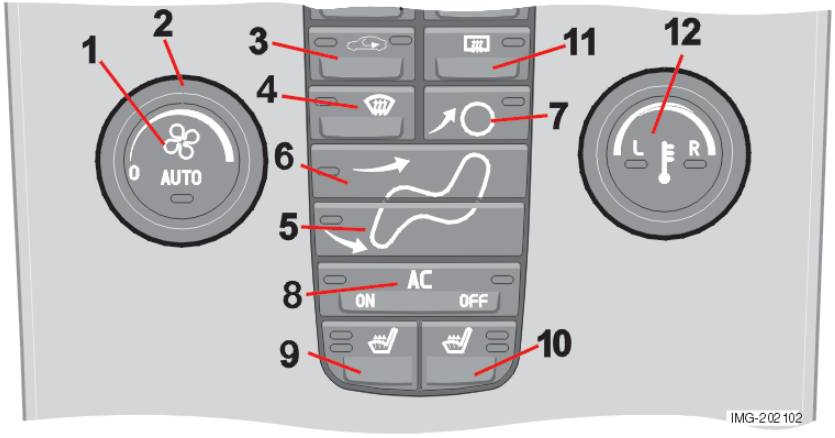

1. Auto - On/Ei
2. Puhallin
3. Paluukierto
4. Huurteenpoisto
5. Ilmavirta lattialle
6. Ilmavirta pään ja kehon korkeudelle
7. Ilmavirta tuulilasiin
8. ECC - On/ei (ON/OFF)
9. Sähkölämmitteinen etuistuin, vasen
10. Sähkölämmitteinen etuistuin, oikea
11. Sähkölämmitteinen takalasi ja sähkölämmitteiset ulkotaustapeilit
12. Lämpötilanvalitsin

Toiminnot

1. Auto - On/Ei

AUTO-toiminto säätelee ilmastointia automaattisesti niin, että valittu lämpötila saavutetaan. Automatiikka ohjaa lämmitystä, ilmastointia, puhaltimen nopeutta, paluukiertoa ja ilmanjakoa. Jos yksi tai useampia toimintoja valitaan käsin, muita toimintoja säädellään yhä automaattisesti. AUTO-näppäintä painamalla kytketään kaikki käsisäädöt pois. Näytössä näkyy AUTO CLIMATE.

2. Puhallin

Puhaltimen nopeutta lisätään tai vähennetään kiertämällä säädintä. Jos valitaan AUTO, puhaltimen nopeus säätyy automaattisesti. Aikaisemmin säädetty puhaltimen nopeus kytkeytyy pois.

HUOM! Jos säädin on kierretty vastapäivään ja puhaltimen ilmaisu näytössä sammunut, puhallin ja ilmastointi on kytketty pois päältä. Näytössä näkyvät puhaltimen symboli ja OFF.

3. Paluukierto

Toiminto valitaan, kun halutaan estää huonon ilman, pakokaasujen jne. pääsy matkustamoon. Matkustamon ilma paluukiertää, ts. autoon ei imeydy ulkoilmaa, kun tämä toiminto on aktivoituna. Jos ilmaa paluukierrätetään autossa liian kauan, saattaa lasien sisäpinnoille muodostua huurretta.

Ajastin
Ajastintoiminnolla (kun paluukierto on valittu) vähennetään jään ja huurteen muodostumisen sekä huonon ilman vaaraa. Katsokaa toiminnon aktivointi/poiskytkentä tarkemmin kohdasta "Henkilökohtaiset säädöt" .

HUOM! Huurteenpoiston (4) valinta kytkee paluukierron aina pois.

3. Ilmanlaatujärjestelmä (valinnaisvaruste)
(sama katkaisin kuin paluukierto)

Ilmanlaatujärjestelmä koostuu monitoimisuodattimesta ja anturista. Kaasuja ja hiukkasia suodattava monitoimisuodatin vähentää hajujen ja epäpuhtauksien määrää matkustamossa. Kun anturi tunnistaa epäpuhtaan ulkoilman, ilmanotto suljetaan, ja ilma paluukiertää matkustamossa. Kun ilmanlaadun anturi on kytkettynä, katkaisimen vihreä merkkivalo (A) palaa.

Ilmanlaadun anturin aktivointi:

- Aktivoikaa ilmanlaadun anturi painamalla katkaisinta AUTO (1) (normaali asetus).

Tai:

Vaihtakaa kolmen toiminnon välillä painamalla toistuvasti paluukiertokatkaisinta.

- Ilmanlaadun anturi on kytkettynä - merkkivalo (A) palaa.
- Paluukierto ei ole kytkettynä, jollei sitä tarvita jäähdytykseen lämpimällä säällä - merkkivalot eivät pala.
- Paluukierto on kytkettynä - merkkivalo (M) palaa.

Vinkki!

- Pitäkää ilmanlaadun anturi kytkettynä.
- Kylmällä säällä paluukiertotoimintoa on rajoitettu lasien huurtumisen välttämiseksi.
- Jos lasit huurtuvat, ilmanlaadun anturi pitää kytkeä pois.
- Lasien huurtuessa on hyvä käyttää tuulilasin, sivulasien ja takalasin huurteenpoistotoimintoja.

4. Huurteenpoisto

Huurteenpoistoa käytetään huurun ja jään nopeaan poistamiseen tuulilasista ja sivulaseista. Ilma virtaa laseihin suurella nopeudella.
Huurteenpoistokatkaisimen merkkivalo palaa, kun toiminto on kytkettynä. Ilmastointia säädellään niin, että ilman kosteudenpoisto on suurimmillaan. Ilma ei paluukierrä.

5. Ilmavirta lattialle
Puhallus jalkatilaan

6. Ilmavirta pään ja rinnan korkeudelle

7. Puhallus tuulilasiin ja sivulaseihin

8. ECC On/ei (ON/OFF)

Kun ON-merkkivalo palaa, järjestelmän automatiikka ohjaa ilmastointia. Näin tuloilma jäähtyy ja siitä poistuu riittävästi

kosteutta. Kun OFF-merkkivalo palaa, ilmastointi on aina poiskytkettynä. Muita toimintoja ohjataan edelleen automaattisesti. Kun valitaan Huurteenpoisto (4), ilmastointia säädellään niin, että ilman kosteudenpoisto on suurimmillaan.

9 ja 10. Sähkölämmitteiset etuistuimet

(valinnaisvaruste joillakin markkina-alueilla)

Etuistuimen lämmitys kytketään näin:

Korkeampi lämpötaso	Yksi katkaisimen painallus - molemmat merkkivalot palavat.
Alhaisempi lämpötaso	Kaksi katkaisimen painallusta - yksi merkkivalo palaa.
Lämmitys poiskytketty	Kolme katkaisimen painallusta - kumpikaan merkkivalo ei pala.

11. Sähkölämmitteinen takalasi ja sähkölämmitteiset ulkotaustapeilit

Käyttäkää sähkölämmitystä jään ja huurteen poistamiseen takalasista ja taustapeileistä.

Yksi katkaisimen painallus käynnistää samanaikaisesti takalasin ja taustapeilien lämmityksen. Katkaisimen merkkivalon palaminen ilmaisee, että toiminto on aktivoitu. Taustapeilien lämmitys kytkeytyy automaattisesti pois n. 6 minuutin kuluttua ja takalasin lämmitys n. 12 minuutin kuluttua.

12. Lämpötilanvalitsin

Kuljettajan ja matkustajan puolen lämpötila voidaan säätää erikseen.

Kun auto käynnistetään, molemmat puolet ovat aktivoituna. Katkaisimen yksi painallus aktivoi vain yhden puolen. Toinen painallus aktivoi vain toisen puolen. Kolmas painallus aktivoi uudelleen molemmat puolet. Aktiivinen puoli ilmaistaan katkaisimen merkkivalolla sekä lämmityslaitteen paneelin yläpuolella olevassa näytössä.

HUOM! Lämpiämistä/jäähtymistä ei voi nopeuttaa valitsemalla korkeampi/matalampi lämpötila, kuin lopullisesti halutaan.

Ilmanjako

Ilmanjako

	Ilmanjako	Käyttö:			Ilmanjako	Käyttö:
	Puhallus laseihin. Jonkin verran puhallusta ilmanvaihtosuuttimiin. Ilma ei paluukierrä. Ilmastointi on aina kytkettynä.	kun haluatte poistaa jään ja huurun nopeasti.			Puhallus lattialle ja laseihin. Jonkin verran puhallusta ilmanvaihtosuuttimiin.	kun haluatte miellyttävän mukavuuden ja hyvän huurteenpoiston kylmässä tai kosteassa ilmastossa.
	Puhallus laseihin.	kun haluatte hyvän jäähdytyksen lämpimässä ilmastossa. Kylmällä ilmalla vältetään huurtuminen ja jäätyminen.			Puhallus lattialle ja ilmanvaihtosuuttimiin.	aurinkoisella säällä, kun ulkona on viileää.
	Puhallus lattialle ja kojelaudan ilmanvaihtosuuttimiin.	kun haluatte hyvän jäähdytyksen lämpimässä ja kuivassa ilmastossa.			Puhallus lattialle. Jonkin verran puhallusta ilmanvaihtosuuttimiin ja laseihin.	kun haluatte lämmittää jalkoja.
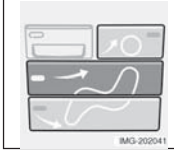	Puhallus kojelaudan ilmanvaihtosuuttimiin.	kun haluatte hyvän jäähdytyksen lämpimässä ilmastossa.				

Polttonestetoiminen lämmitin (valinnaisvaruste)

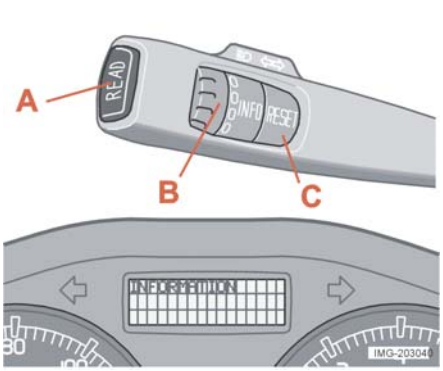

Yleistä lämmittimestä

Pysäköintilämmitin voidaan käynnistää heti tai sille voidaan ajastaa kaksi eri käynnistysaikaa, TIMER 1 ja TIMER 2. Käynnistysajalla tarkoitetaan tässä sitä, että auto on valmiiksi lämmitetty. Auton elektroniikka laskee itse lämmityksen alkamisajan vallitsevan ulkolämpötilan mukaan. Jos ulkolämpötila on yli 25 °C, lämmitystä ei tapahdu. Kun lämpötila on −7 C° tai alhaisempi, pysäköintilämmittimen pisin toiminta-aika on 60 minuuttia.

⚠ VAROITUS!

Auton on oltava ulkona, kun käytetään bensiini- tai diesellämmitintä.

Lämmittimen aktivointi

1. Syöttäkää kellonaika, jolloin autoa on tarkoitus käyttää. Asettakaa auton käyttöajankohdan tunnit ja minuutit painamalla RESET (C).
2. Painakaa uudelleen RESET. Ajastin aktivoituu.

Kytkekää ajastin pois painamalla RESET.

- Ajastin aktivoituna: ON-valo palaa jatkuvasti.
- Lämmitin toiminassa: ON-valo vilkkuu.

Pysäköinti mäkeen

Jos auto on pysäköitynä jyrkkään mäkeen, keulan tulee olla alamäen puolella, jotta polttonesteen syöttö pysäköintilämmittimeen toimisi häiriöittä.

Lämmittimen suorakäynnistys

1. Valitkaa säätimellä (B) SUORAKÄYNNISTYS.
2. Painamalla RESET (C) pääsette vaihtoehtoihin On ja Ei.
3. Valitkaa On.
   Lämmitin on nyt aktivoituna 60 minuuttia. Matkustamon lämmitys alkaa, kun moottorin jäähdytysnesteen lämpötila on 38 °C.

Lämmittimen suorapysäytys

1. Valitkaa säätimellä SUORAKÄYNNISTYS.
2. Painamalla RESET (C) pääsette vaihtoehtoihin On ja Ei.
3. Valitkaa Ei.

Akku ja polttoneste

Jos akun varaus ei ole riittävä tai jos polttonestesäilössä on liian vähän polttonestettä, pysäköintilämmitin kytkeytyy automaattisesti pois päältä. Yhdistelmämittarin näytössä näkyy viesti. Vahvistakaa viesti painamalla READ-painiketta (A).

TÄRKEÄÄ!

Toistuva pysäköintilämmittimen käyttö yhdistettynä lyhyisiin ajomatkoihin johtaa akun purkautumiseen ja käynnistysongelmiin. Jotta generaattori ehtisi tuottaa yhtä paljon energiaa kuin lämmityslaite akusta kuluttaa, pitää autolla lämmitintä säännöllisesti käytettäessä ajaa vähintään yhtä pitkän ajan kuin lämmitintä käytetään.

Toimintojen Timer 1 ja 2 asetus

Turvallisuussyistä ajastimeen voi ohjelmoida vain lähimmän vuorokauden aikoja, ei useampia päiviä peräkkäin.

1. Siirtykää säätimellä kohtaan TIMER.
2. Painamalla kevyesti RESET pääsette vilkkuvaan tuntiasetukseen.
3. Siirtykää säätimellä haluamaanne tuntilukemaan.
4. Painamalla kevyesti RESET pääsette minuuttiasetukseen.
5. Siirtykää säätimellä haluamaanne minuuttilukemaan.
6. Vahvistakaa asetus painamalla kevyesti RESET.
7. Aktivoikaa ajastin painamalla RESET. Kun TIMER 1 on asetettu, voitte ohjelmoida toisen käynnistysajan toiminnolla TIMER 2 siirtymällä siihen säätimellä. Vaihtoehtoinen käynnistysaika ohjelmoidaan samalla tavalla kuin toiminnossa TIMER 1.

Näytön viesti

Kun asetukset TIMER 1, TIMER 2 ja Suorakäynnistys aktivoidaan, yhdistelmämittarissa palaa info-symboli ja näytössä näkyy selittävä teksti. Näytössä näkyy myös, kumpi ajastin on aktiivinen, kun kuljettaja ottaa avaimen virtalukosta poistuakseen autosta.

Kello/ajastin

Jos kello asetetaan uudelleen aikaan lämmittimen ajastimien ohjelmoinnin jälkeen, valitut ajastinajat nollataan.

Lisälämmitin (diesel)

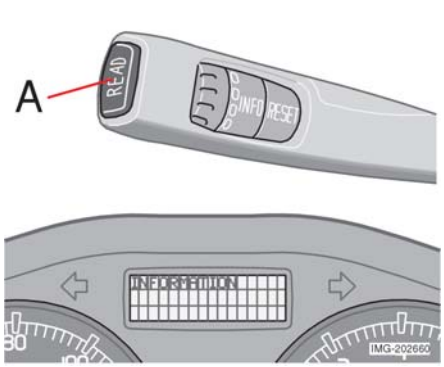

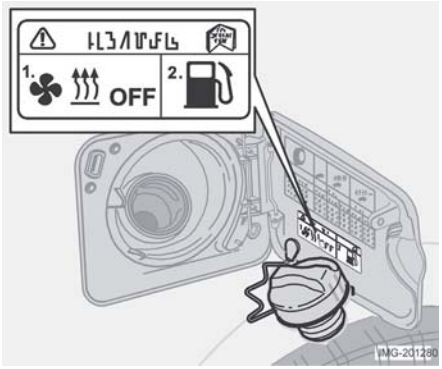

⚠ VAROITUS!

- Kytkekää lämmitin pois päältä ennen tankkausta.
- Pakokaasut voivat sytyttää maahan valuneen polttonesteen.
- Varmistakaa yhdistelmämittarin näytöstä, että lämmitin on pois päältä.

Lisälämmitin

(eräät markkina-alueet)

Dieselautoissa voidaan joissakin olosuhteissa tarvita lisälämmitystä, jotta saavutettaisiin riittävä matkustamon lämpötila. Lisälämmitin on täysin automaattinen ja käynnistyy vain kun on riittävän kylmää.

Lisälämmittimen toiminta ilmaistaan yhdistelmämittarin info-symbolilla ja näytön vilkkuvalla tekstillä POLTTONESTELÄMMITIN PÄÄLLÄ.

Pois kytkeminen käsin

Joissakin tilanteissa on toivottavaa, että lisälämmittimen voi kytkeä pois päältä käsin, esim. tankattaessa.

- Painakaa kerran READ (A). Lämmitin kytkeytyy pois päältä ja näytössä on teksti POLTTONESTELÄMMITIN POIS.

Etuistuimet 72
Matkustamon valaistus 74
Säilytystilat matkustamossa 76
Takaistuin 78
Tavaratila 80
Varoituskolmio 81

Etuistuimet

Istuma-asento

Kuljettajan- ja matkustajanistuimen voi säätää parhaaseen istuma- ja ajoasentoon.

1. Eteen-/taaksepäin: nostakaa kahvaa ja säätäkää oikea etäisyys ohjauspyörään ja polkimiin. Varmistakaa säädön muuttamisen jälkeen, että istuin on lukkiutunut kunnolla.
2. Istuintyynyn etureunan nosto/lasku: pumpatkaa ylös/alas (valinnaisvaruste)
3. Istuimen nosto/lasku: pumpatkaa ylös/alas (valinnaisvaruste)
4. Ristiseläntuen muuttaminen: kiertäkää käsipyörää
5. Selkänojan kallistuksen muuttaminen: kiertäkää käsipyörää
6. Sähköhallintaisen istuimen hallintapaneeli.

Hallintalaitteita (2) ja (3) ei ole kaikissa istuinmalleissa.

⚠ VAROITUS!

- Säätäkää kuljettajanistuimen asento ennen ajoon lähtöä, ei koskaan ajon aikana.
- Varmistakaa, että istuin on lukkiutunut.

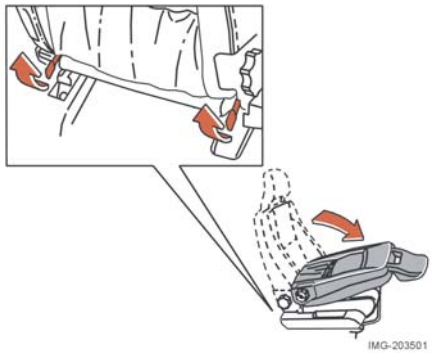

Etuistuimen selkänojan kallistaminen eteen (valinnaisvaruste)

Etumatkustajan istuimen selkänoja voidaan kallistaa eteen pitkän tavaran kuormausta varten.

1. Siirtäkää istuin mahdollisimman taakse.
2. Säätäkää selkänoja pystyasentoon 90°.
3. Nostakaa selkänojan takasivulla olevia salpoja ja kallistakaa se samalla eteen.

Sähköhallintainen istuin (valinnaisvaruste)

Valmistelut

Istuimen säätö tehdään normaalisti, kun virta-avain on asennossa **I** tai **II**. Säädön voi tehdä myös 10 minuutin kuluessa siitä, kun oven lukitus on avattu avaimella tai kaukosäätimellä. Jos ovi on suljettu, ja virta-avainta ei ole vielä työnnetty virtalukkoon tai se on virtalukossa asennossa **0**, säätö voidaan tehdä 40 sekunnin kuluessa oven sulkemisesta.

Kaukosäätimen muistitoiminto (valinnaisvaruste)

Kaukosäätimen muistitoiminto (valinnaisvaruste) Kaukosäädin, jolla auton lukitus avataan, tallentaa tiedot muutetuista istuimen asetuksista. Kun auton lukitus avataan seuraavan kerran samalla kaukosäätimellä ja ovi avataan minuutin sisällä, kuljettajan istuin säätyy tallennettuun asentoon.

Muistitoiminnolla varustettu istuin (valinnaisvaruste)

1. Istuimen säätö, ohjelma 1
2. Istuimen säätö, ohjelma 2
3. Istuimen säätö, ohjelma 3
4. Istuimen säädön tallennus

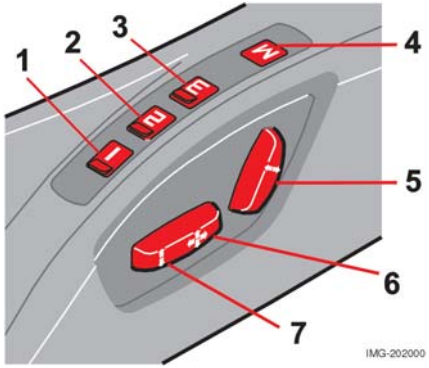

Kolme asentoa voidaan tallentaa. Kun olette säätänyt istuimen, pitäkää M-näppäintä (4) painettuna ja painakaa samalla näppäintä (1). Muistinäppäimillä (2) ja(3) voidaan tallentaa kaksi muuta istuimen asentoa.

Muistissa olevan asennon hakeminen

Pitäkää muistinäppäintä (1), (2) ja (3) painettuna, kunnes istuin pysähtyy. Jos painettu näppäin vapautetaan, säätöliike keskeytyy turvallisuussyistä heti.

Istuimen säätö

Istuimen sivussa olevilla kahdella katkaisimella (5), (6) ja (7) voidaan suorittaa seuraavat säädöt:

5. Selkänojan kaltevuus
6. Istuin eteen/taakse ja ylös/alas
7. Istuintyynyn etureuna ylös/alas

Vain yhtä sähkömoottoria voi käyttää kerrallaan. Sähköhallintaisissa etuistuimissa on ylikuormitussuoja, joka laukeaa jonkin esteen estäessä istuinta liikkumasta. Jos näin tapahtuu, katkaiskaa sytytysvirta, (asento **0**) ja odottakaa noin 20 sekuntia, ennen kuin käytätte istuimen säätöjä uudelleen.

Hätäpysäytys

Jos istuin alkaa liikkua vahingossa, painakaa jotakin näppäintä, niin istuin pysähtyy.

⚠ VAROITUS!

- Varmistakaa ennen istuimen säätämistä, ettei istuimen edessä, takana tai alla ole tavaroita.
- Varmistukaa myös siitä, ettei kukaan takamatkustajista voi jäädä puristuksiin.
- Ehkäiskää puristumisvaara huolehtimalla siitä, etteivät lapset leiki katkaisimilla.

Matkustamon valaistus

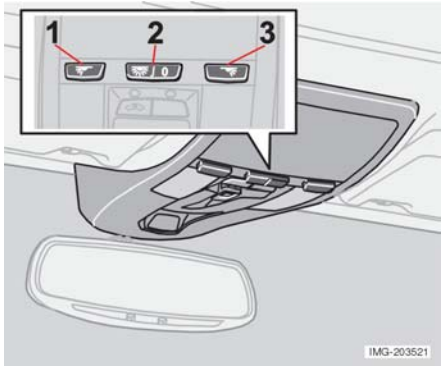

1. Valaistus, vasen puoli. 2. Katkaisin.
3. Valaistus, oikea puoli

Valaistus, etuistuin

Matkustamon etuosan valaistusta säädetään kattokonsolin painikkeilla.

Koko matkustamon valaistukselle voi valita kolme tilaa katkaisimella (2):

1. **Ei** - vasen puoli painettuna, matkustamon valaistus on sammutettu.
2. **Keskiasento** - matkustamon valaistus syttyy, kun ovi avataan, ja sammuu, kun ovi suljetaan. Kirkkaudensäätötoiminto aktiivinen
3. **On** - oikea puoli painettuna, matkustamon valaistus on sytytetty.

Valaistusautomatiikka

Matkustamon valaistus syttyy ja sammuu automaattisesti, kun katkaisin (2), ks. kuva, on keskiasennossa.

Valaistus syttyy ja palaa 30 sekuntia, jos:

- auton lukitus avataan ulkopuolelta avaimella tai kaukosäätimellä
- moottori on pysäytetty ja virta-avain käännetty asentoon **0**.

Valaistus syttyy ja palaa viisi minuuttia, jos:

- jokin ovista on auki
- valaistusta ei ole sammutettu.

Matkustamon valaistus sammuu, kun:

- moottori käynnistyy
- auto lukitaan ulkopuolelta avaimella tai kaukosäätimellä.

Matkustamon valaistus sammuu automaattisesti viiden minuutin kuluttua moottorin pysäyttämisestä. Matkustamon valaistuksen voi sytyttää tai sammuttaa 30 minuutin kuluessa avaimen kääntämisestä **0**-asentoon painamalla lyhyesti katkaisinta 2. Ohjelmoituja aikoja voidaan muuttaa kohdan "Henkilökohtaiset säädöt" ohjeiden mukaisesti, ks. sivu 57.

Valaistus, takaistuin

Valot sytytetään ja sammutetaan painamalla vastaavaa katkaisinta. Valaistus sammuu automaattisesti kymmenen minuutin kuluttua moottorin pysäyttämisestä.

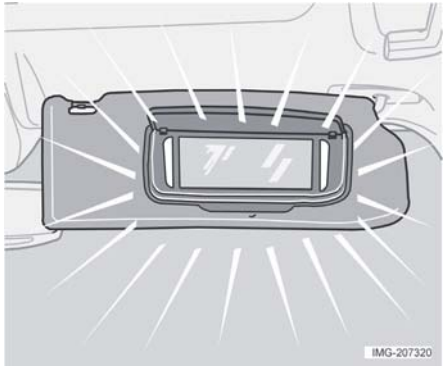

Meikkipeili

Valo syttyy automaattisesti, kun kansi nostetaan ylös.

Säilytystilat matkustamossa

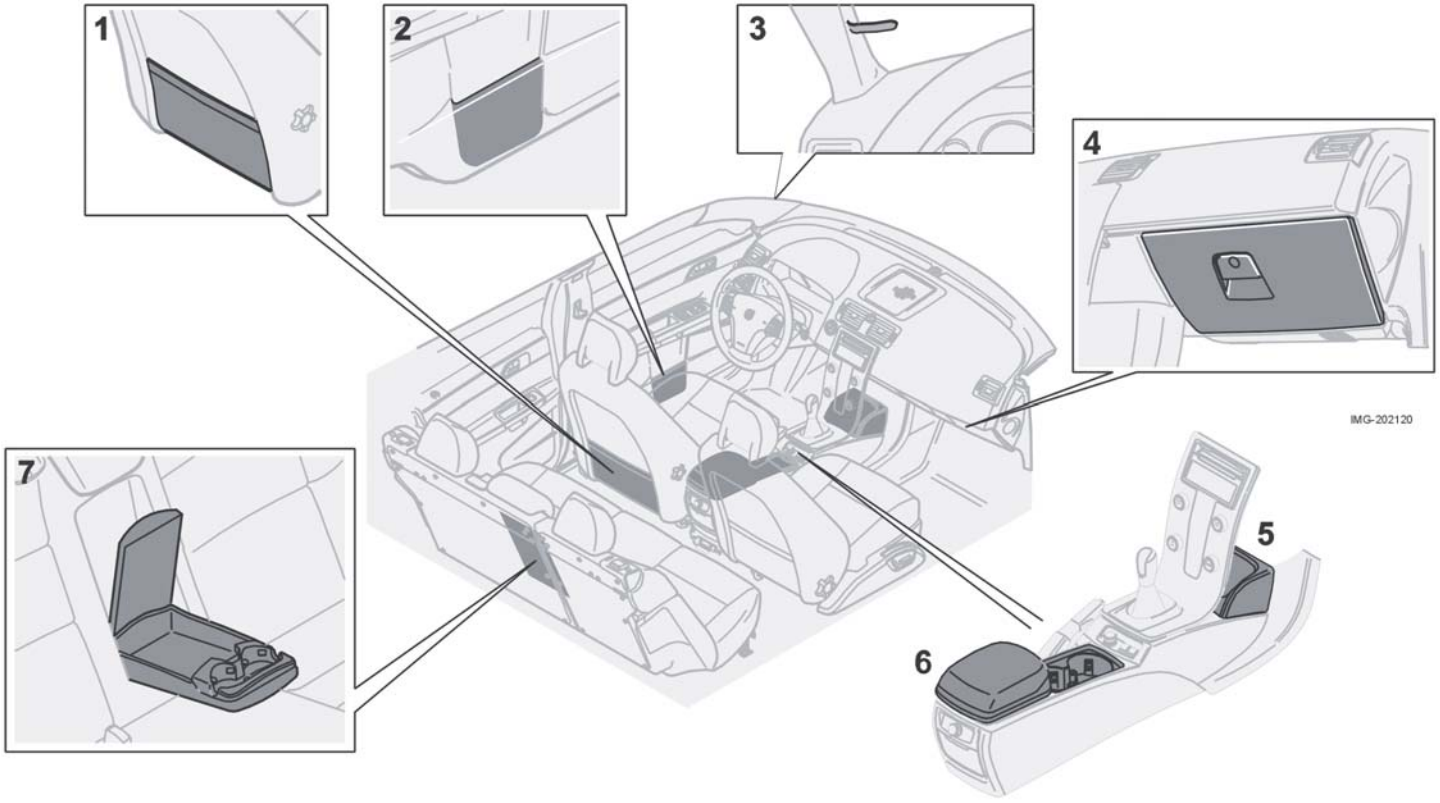

1. Säilytystasku (myös etuistuintyynyjen etureunassa).
2. Säilytyslokero ovipaneelissa.
3. Korttipidin.
4. Käsinelokero.
5. Paperikori (lisävaruste).
6. Säilytyslokero ja mukinpidin.
7. Säilytyslokero ja mukinpitimet.

⚠ VAROITUS!

Paperikoria (5) ei saa asentaa, jos puhelimen luuri on asennettu keskikonsolin oikealle sivulle.

⚠ VAROITUS!

- Huolehtikaa siitä, ettei kovia, teräviä tai raskaita esineitä kuljeteta sellaisella tavalla, että ne voivat aiheuttaa henkilövahinkoja voimakkaassa jarrutuksessa.
- Kiinnittäkää aina isot, raskaat esineet turvavyöllä tai kuormankiinnityshihnoilla.

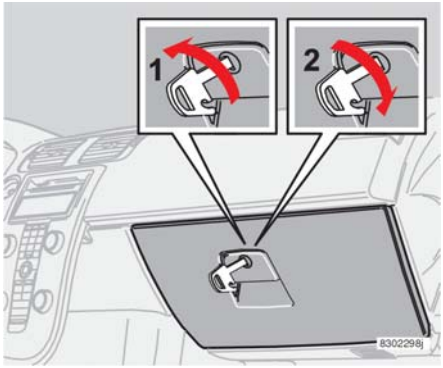

Käsinelokero

Täällä voi säilyttää esim. auton käyttöohjekirjaa ja karttoja. Myös kolikoille, kynille ja luottokorteille on pitimet. Käsinelokero voidaan lukita manuaalisesti kaukosäätimen irrotettavalla avaimella. Lisätietoja avaimesta löytyy kohdasta Lukot ja hälytin, ks. sivu 84.

Lattiamatot (valinnaisvaruste)

Volvo toimittaa erityisesti Teidän autoanne varten valmistettuja lattiamattoja. Ne pitää kiinnittää kunnolla lattian pidikkeisiin, jotta ne eivät liukuisi ja jäisi puristuksiin polkimien vieressä ja alla kuljettajan paikalla.

Takaistuin

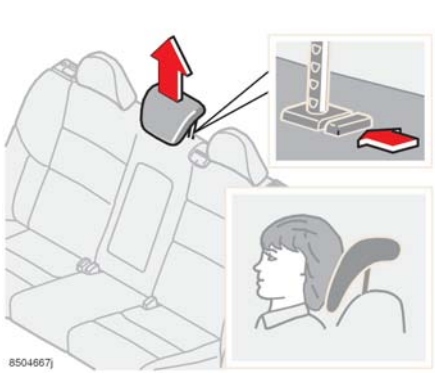

Säätäkää niskatuki korkeussuunnassa

Takaistuimen keskipaikan niskatuki

Kaikki niskatuet säädetään korkeussuunnassa matkustajan pituuden mukaan. Niskatuen yläreuna säädetään takaraivon keskelle. Siirtäkää niskatukea ylöspäin tarpeen mukaan. Niskatuen saa takaisin alas painamalla oikeanpuoleisen putken vieressä olevaa lukituspainiketta ja samalla niskatukea alaspäin. Niskatuen voi irrottaa kokonaan painamalla oikeanpuoleisen putken vieressä olevaa lukituspainiketta ja vetämällä samalla niskatuen irti.

TÄRKEÄÄ!

Niskatuet voivat vaurioitua, ellei niitä poisteta kokonaan ennen kuormausta. Myös keskiniskatuki pitää poistaa raskasta kuormaa kuljetettaessa.

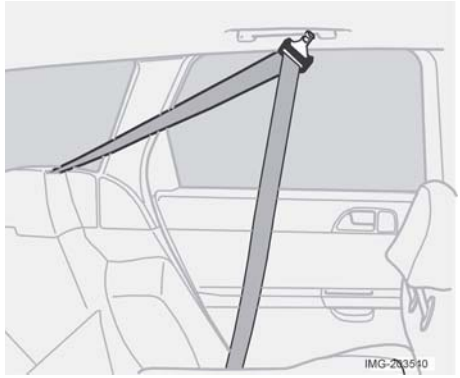

Turvavyöhihnojen ripustus

Takaistuimen selkänojan kääntäminen alas

Takaistuimen selkänojat voidaan kääntää alas yhdessä tai erikseen pitkien tavaroiden kuljetuksen helpottamiseksi. Turvavyöhihna pitää ripustaa autoonnousukahvan vaatekoukkuun, jotta se ei vaurioituisi eikä jäisi puristuksiin, kun takaselkänoja käännetään alas tai ylös.

- Ripustakaa turvavyöhihna ennen selkänojien kääntämistä alas tai ylös.

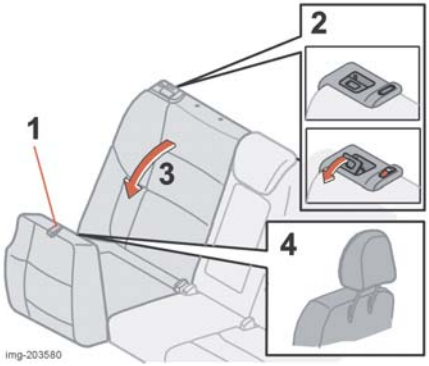

Selkänojien ääntäminen alas

1. Kääntäkää istuintyynyt eteen vetämällä silmukoista
2. Vapauttakaa selkänoja vetämällä nuppi ylös ja eteen. Salvan punainen merkki ilmaisee, että selkänoja ei ole enää lukittu
3. Kallistakaa selkänojat eteenpäin puoliväliin ja irrottakaa reunapaikkojen niskatuet. Keskipaikan niskatuki painetaan ala-asentoon tai irrotetaan.
4. Asettakaa niskatuet muoviholkkeihin eteen käännettyjen istuintyynyjen alasivulle.

HUOM! Kun selkänoja on käännetty takaisin, punainen merkki ei saa enää olla näkyvissä. Jos se näkyy edelleen, selkänoja ei ole lukittunut.

⚠ VAROITUS!

Muistakaa vapauttaa turvavyöhihna, kun selkänoja on käännetty ylös.

Tavaratila

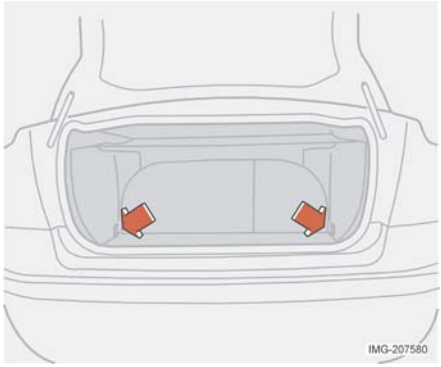

Kuormankiinnityssilmukat

Kuormankiinnityssilmukoita käytetään kiinnityshihnojen tai verkon kiinnitykseen tavaratilassa.

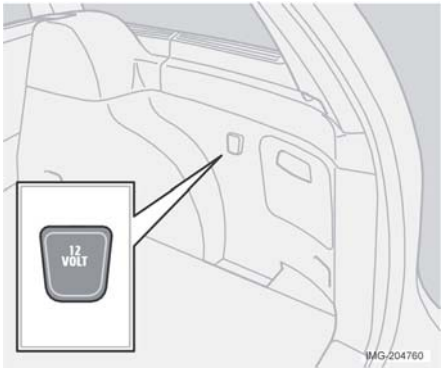

Sähköliitäntä tavaratilassa (vallinnaisvaruste)

Kääntäkää kansi alas, kun haluatte käyttää sähköliitäntää. Se toimii riippumatta siitä, onko sytytys kytkettynä vai ei.
Jos sytytysvirta katkaistaan ja sähköliitäntään on kytketty yli 0,1 A:n virrankuluttaja, yhdistelmämittarin näyttöön tulee varoitusviesti.
Sähköliitännän suurin sallittu virta on 15 A. Älkää käyttäkö sähköliitäntää sytytysvirta katkaistuna. Akku saattaa purkautua.

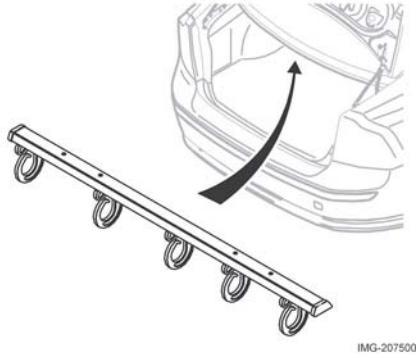

Kassinpidin (valinnaisvaruste)

Kassinpidin pitää kassit paikallaan ja estää niiden kaatumisen ja sisällön leviämisen tavaratilaan.

Varoituskolmio

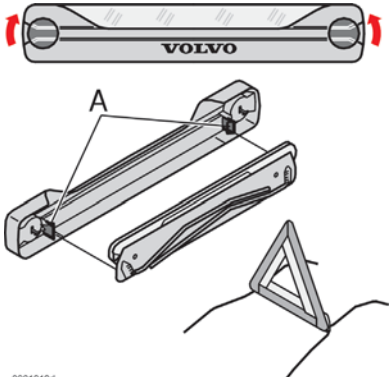

Varoituskolmion[1] pystytys

Noudattakaa varoituskolmion käyttöä koskevia, voimassa olevia määräyksiä.

1. Irrottakaa kotelo varoituskolmioineen; se on kiinnitetty tarranauhalla.
2. Ottakaa varoituskolmio pois kotelosta (A).
3. Avatkaa varoituskolmion neljä tukijalkaa.
4. Kääntäkää ulos molemmat punaiset kolmiosivut. Asettakaa varoituskolmio sopivaan paikkaan liikennetilanteen mukaan.

Käytön jälkeen:

1. Laittakaa takaisin päinvastaisessa järjestyksessä.
2. Varmistakaa, että varoituskolmio koteloinen on kunnolla kiinnitettynä tavaratilassa.

[1] Tietyt markkina-alueet

Avaimella varustettu kaukosäädin **84**
Lukitus ja lukituksen avaaminen **87**
Lapsilukot **89**
Hälytin (valinnaisvaruste) **90**

Avaimella varustettu kaukosäädin

Kaukosäädin

Auton mukana toimitetaan kaksi kaukosäädintä. Ne toimivat myös virta-avaimina. Kaukosäätimissä on irrotettava metallinen avain kuljettajanoven ja käsinelokeron mekaaniseen lukitukseen/lukituksen avaukseen. Avainten mukana on toimitettu niiden avainkoodit erillisessä laatassa. Säilyttäkää laatta turvallisessa paikassa. Viekää laatta Volvo tekniseen palveluun, kun haluatte tilata uusia avaimia. Enintään kuusi kaukosäädintä/avainta voidaan ohjelmoida samassa autossa käytettäväksi.

Kaukosäätimen kadottaminen

Jos jompikumpi kaukosäätimistä katoaa, toinen kaukosäädin pitää viedä Volvo tekniseen palveluun. Varkaudenestoa silmällä pitäen kadonneen kaukosäätimen koodi pitää poistaa järjestelmästä.

Elektroninen käynnistyksenestin

Kaukosäätimet on varustettu koodatuilla mikropiireillä. Koodin pitää olla yhteensopiva virtalukon lukijan (vastaanottimen) kanssa.

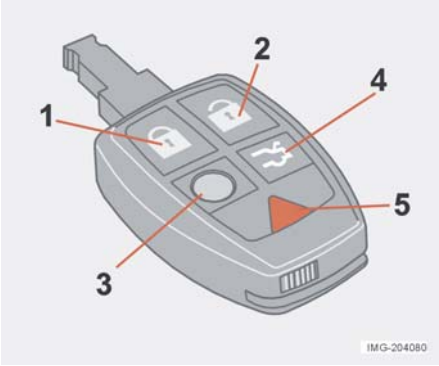

Auto voidaan käynnistää vain kaukosäätimellä, jossa on oikea koodi.

TÄRKEÄÄ!

Kaukosäätimen kapea osa on erityisen arka, koska se sisältää mikropiirin. Autoa ei voi käynnistää, jos mikropiiri vioittuu.

Kaukosäädintoiminnot

1. **Lukitus** - Lukitsee kaikki ovet ja takaluukun. Pitkä painallus sulkee myös sivulasit ja kattoluukun.
2. **Lukituksen avaus** - Avaa kaikkien ovien ja takaluukun lukituksen. Pitkä painallus sulkee myös sivulasit.
3. **Turvavalaistus** - Tehkää näin lähestyessänne autoanne: Painakaa kaukosäätimen keltaista painiketta, niin sisävalot, sivu-/seisontavalot, rekisterikilven valo ja taustapeilien maavalot (valinnaisvaruste) syttyvät. Valot sammuvat automaattisesti 30, 60 tai 90 sekunnin kuluttua. Halutun ajan asetus, ks. sivu 58.
4. **Takaluukku** - Painikkeen yksi painallus avaa vain takaluukun lukituksen.
5. **Paniikkitoiminto** - Käytetään hätätapauksessa ympäristön huomion kiinnittämiseksi. Jos punaista painiketta pidetään painettuna vähintään kolme sekuntia tai sitä painetaan kaksi kertaa kolmen sekunnin kuluessa, suuntavalot ja äänitorvi aktivoituvat. Toiminto voidaan kytkeä pois päältä samalla painikkeella, kun se on ollut aktivoituna vähintään viisi sekuntia. Muussa tapauksessa se kytkeytyy pois 30 sekunnin kuluttua.

Avain

Toiminto on tarkoitettu käytettäväksi, kun auto jätetään huoltoon, hotelliin tai vastaavaan. Kaukosäädin luovutetaan ilman irrallista avainta, jonka omistaja pitää itsellään.

Avaimen irrotus

Ottakaa avain ensin esiin kaukosäätimestä:

- Työntäkää jousikuormitteinen salpa (1) sivuun ja vetäkää avain (2) samalla ulos taaksepäin.

Avaimen asennus

Noudattakaa varovaisuutta asentaessanne avainta takaisin kaukosäätimeen.

- Pitäkää kaukosäädintä terävä pää alaspäin ja pudottakaa avain uraansa.

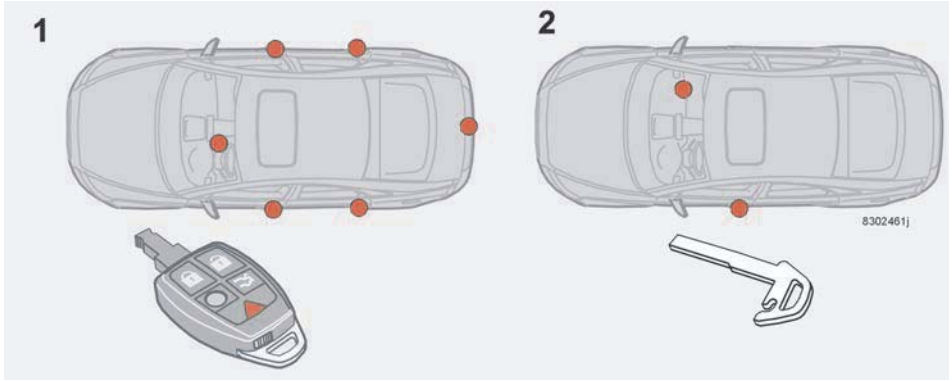

1. Lukituspisteet, normaali asento 2. Lukituspisteet, huoltoasento

- Painakaa avain kevyesti lukittuun asentoon. Kuuluu naksahdus.

Käsinekotelon lukitseminen

Avainta käytetään käsinekotelon lukitsemiseen ja lukituksen avaamiseen. Myös kuljettajan ovi voidaan lukita tai sen lukitus avata tällä avaimella.

Heikko paristo kaukosäätimessä

Kun paristo alkaa olla sen verran tyhjä, että moitteetonta toimintaa ei voi enää taata, syttyy infosymboli ja näyttöön tulee teksti KAUKOSÄÄDIN, VAIHDA PARISTO.

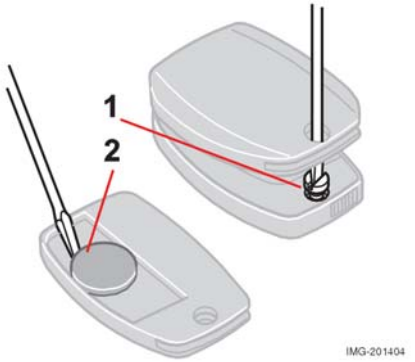

Kaukosäätimen pariston vaihto

Jos lukot jättävät toistuvasti reagoimatta kaukosäätimen signaaliin normaalilta etäisyydeltä, paristo pitää vaihtaa (tyyppi CR 2032, 3 V).

1. Vetäkää avain ulos.
2. Asettakaa kaukosäädin painikkeet alaspäin ja irrottakaa ruuvi (1) pienellä ruuvitaltalla.
3. Nostakaa kansi pois.
4. Katsokaa tarkoin kannen sisäpuolelta, kummin päin (+ ja –) paristo asennetaan.
5. Taivuttakaa pois (2) ja vaihtakaa paristo. Välttäkää koskemasta paristoon ja sen kosketuspintoihin sormin.
6. Asettakaa kansi paikalleen ja kiinnittäkää se ruuvilla.
7. Painakaa avain takaisin paikalleen.

Huolehtikaa vanhan pariston hävittämisestä ympäristöystävällisellä tavalla.

Lukitus ja lukituksen avaaminen

Lukitus/lukituksen avaaminen auton ulkopuolelta

Kaukosäätimellä voi lukita samanaikaisesti auton kaikki ovet ja takaluukun tai avata niiden lukituksen. Ovien lukitus voidaan avata irrallisella avaimella.

> **⚠ VAROITUS!**
>
> Muistakaa, että autoon voi jäädä lukkojen taakse, jos se lukitaan ulkopuolelta.

Automaattinen uudelleenlukitus

Jos mitään ovea tai takaluukkua ei avata kahden minuutin sisällä lukituksen avaamisesta, kaikki ovet lukkiutuvat automaattisesti uudelleen. Tämä toiminto varmistaa, että auto ei jää lukitsematta. Hälyttimellä varustetut autot, katsokaa kohta Hälytinjärjestelmä.

Takaluukun avaaminen

Halutessanne avata vain takaluukun lukituksen tehkää näin:

- Painakaa kaukosäätimen takaluukkunäppäintä.

Jos kaikki ovet ovat lukittuina sulkiessanne takaluukun, se lukkiutuu automaattisesti.

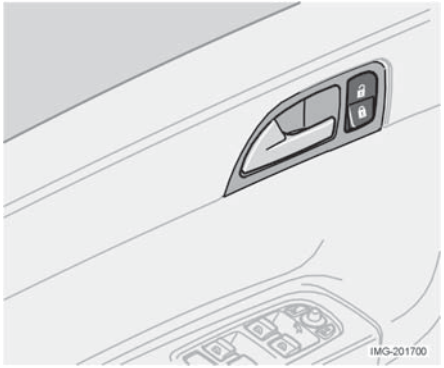

Lukitus/lukituksen avaaminen auton sisäpuolelta

Kaikki ovet ja takaluukku voidaan lukita tai niiden lukitus avata samanaikaisesti ovenavauskahvan katkaisimella.

- Lukituksen avaaminen:
  Painakaa lukituspainikkeen yläosaa Pitkä painallus avaa myös sivulasit.
- Lukitus:
  Painakaa lukituspainikkeen alaosaa. Pitkä painallus sulkee myös kaikki sivulasit ja kattoluukun.

Oven lukitusta ei voi avata vetämällä lukkonuppi ylös. Kaikki ovet voidaan myös lukita käsin ovien lukkonupeilla. Tämä pätee vain, kun autoa ei ole lukittu ulkopuolelta. Ovien lukitus voidaan avata myös avauskahvalla.

Tämä pätee vain, kun autoa ei ole lukittu ulkopuolelta. Ovien lukitus (ja ovi) voidaan avata myös kahvalla.

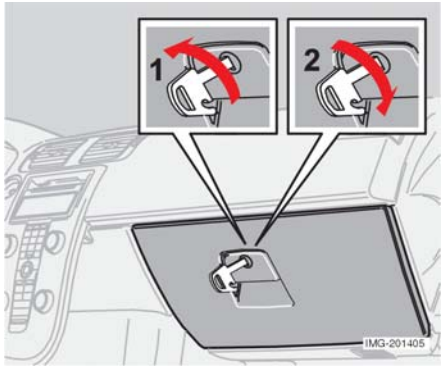

Käsinelokeron lukitseminen

Käsinelokeron voi lukita/sen lukituksen voi avata vain kaukosäätimen irrotettavalla avaimella.

1. Avatkaa käsinelokeron lukitus kiertämällä avainta neljänneskierros (90°) vastapäivään. Avaimenreikä on pystysuorassa, kun lukitus on avattu.
2. Lukitkaa käsinelokero kiertämällä avainta neljänneskierros (90°) myötäpäivään. Avaimenreikä on vaakasuorassa, kun käsinelokero on lukittu.

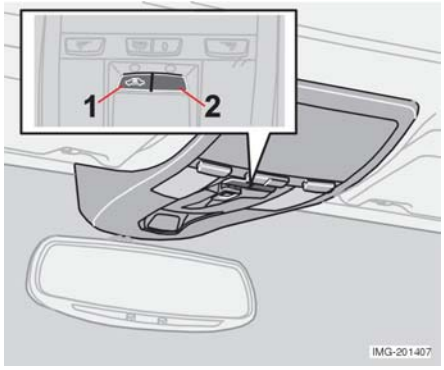

1. Anturien poiskytkeminen. 2. Ei toimintoa.

Salpalukitusasento

Salpalukitusasento tarkoittaa, että ovien ollessa lukittuina niitä ei voi avata auton sisältä. Se aktivoidaan kaukosäätimellä. Salpalukitus kytkeytyy päälle 25 sekunnin viiveellä ovien lukitsemisen jälkeen. Auton voi lukita vain kaukosäätimellä salpalukitusasennossa.
Ovet voi avata myös avaimella ulkopuolelta.

Salpalukitusasennon ja mahdollisten hälytysanturien tilapäinen poiskytkeminen

Jos joku haluaa jäädä autoon ja haluatte kuitenkin lukita ovet ulkopuolelta, voitte kytkeä salpalukitusasennon pois.

1. Työntäkää avain virtalukkoon, kääntäkää se asentoon **II** ja sitten takaisin asentoon **I** tai **0**.
2. Painakaa painiketta 1.

Jos auto on varustettu hälyttimellä, kytkeytyvät liike- ja tasoanturit samalla pois, ks. sidan 91.
Painikkeen merkkivalo palaa, kunnes auto lukitaan avaimella tai kaukosäätimellä. Näytössä näkyy viesti niin kauan kuin avain on virtalukossa. Kun auton sytytysvirta kytketään seuraavan kerran, anturit kytkeytyvät uudelleen päälle.

> **⚠ VAROITUS!**
> Älkää jättäkö ketään autoon kytkemättä ensin salpalukitusasentoa pois.

Lapsilukot

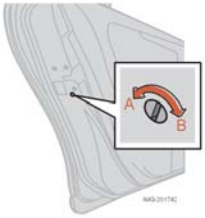

Vasemman takaoven salpa

Ovien salpa, takana

Salpaus käsin: Kummankin takaoven päädyssä on lapsilukon salpa, johon pääsee käsiksi vain oven ollessa auki. Lapsilukko aktivoidaan ja kytketään pois kiertämällä salpaa virta-avaimella.

A: Ovia ei voi avata sisäpuolelta.
B: Ovet voi avata sisäpuolelta.

Salpaus sähköisesti: Painakaa katkaisinta kuljettajan ovessa. Yhdistelmämittarin näytössä näkyy viesti.

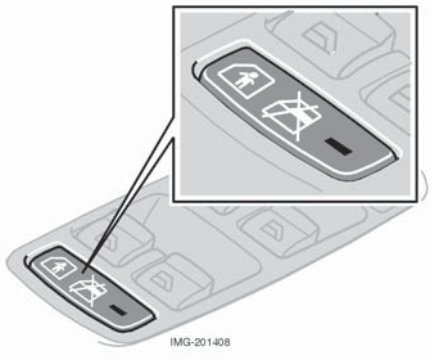

Takaovien ja lasinnostimien sähkötoiminen salpa

> **⚠ VAROITUS!**
>
> Pitäkää lukkonupit aina ylääsennossa ajon aikana. Tällöin pelastajat pääsevät mahdollisen onnettomuuden sattuessa nopeasti autoon. Takamatkustajat eivät voi avata ovia sisäpuolelta, jos lapsilukot on aktivoitu.

Lasinnostimien salpa, takana (valinnaisvaruste)

Kun sähkötoimiset lapsilukot on aktivoitu, takaovien lasinnostimia ei voi käyttää.

Lapsilukkojen aktivointi:

1. Kääntäkää virta-avain asentoon **I** tai **II**.
2. Painakaa katkaisinta. Kun katkaisimen merkkivalo palaa, takaovien lasinnostimet on salvattu.

Yhdistelmämittarin näytössä näkyy viesti, kun lapsilukot on aktivoitu.

HUOM! Kun sähkötoimiset lapsilukot on aktivoitu, ne korvaavat käsikäyttöisen lapsilukkojärjestelmän asetukset.

Lapsilukot aktivoitu

Lapsilukkojen päällä olo ilmaistaan merkkivalolla ja viestillä yhdistelmämittarin näytössä. Ovia ei voi avata sisäpuolelta. Lasinnostimia voi käyttää vain kuljettajan oven katkaisimilla.

Hälytin (valinnaisvaruste)

Hälytinjärjestelmä

Kun hälytin on kytkettynä, se valvoo jatkuvasti kaikkia hälytintuloja.

Hälytys laukeaa, jos:

- ovi, konepelti tai takaluukku avataan
- tavaratilan luukku avataan
- väärä avain työnnetään virtalukkoon tai lukkoa yritetään rikkoa
- matkustamossa havaitaan liikettä (jos autossa on liikeanturi)
- auto nostetaan tai hinataan pois (jos se on varustettu tasoanturilla)
- akunkaapeli irrotetaan
- joku yrittää kytkeä sireenin pois.

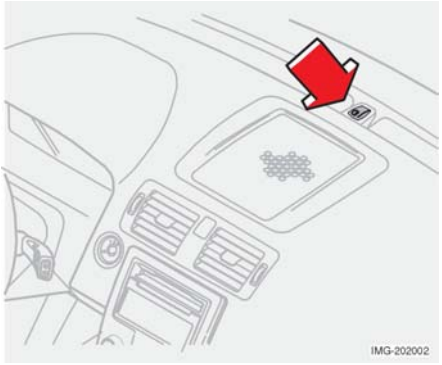

Hälyttimen merkkivalo kojelaudassa

Kojetaulussa oleva hälyttimen merkkivalo (ks. kuva) ilmaisee hälytysjärjestelmän tilan:

- Valo ei pala - hälytin on poiskytkettynä.
- Valo vilkkuu kerran sekunnissa - hälytin on kytkettynä.
- Valo vilkkuu nopeasti hälyttimen poiskytkemisen jälkeen ja sytytysvirran kytkemiseen saakka - hälytys on lauennut.

Jos hälytysjärjestelmässä on vika, yhdistelmämittarin näyttöön tulee viesti. Ottakaa silloin yhteys Volvo tekniseen palveluun.

Jos hälytinjärjestelmä ei toimi oikein, antakaa Volvo teknisen palvelun tarkastaa auto.

HUOM! Älkää yrittäkö itse korjata tai muuttaa hälytinjärjestelmään kuuluvia komponentteja. Tällaiset yritykset voivat vaikuttaa vakuutusehtoihin.

Hälytintoiminnon kytkeminen

- Painakaa kaukosäätimen LOCK-näppäintä. Suuntavalojen pitkä vilkkusignaali ilmaisee, että hälytin on kytketty ja kaikki ovet lukittu.

Hälytintoiminnon poiskytkeminen

- Painakaa kaukosäätimen UNLOCK-näppäintä. Suuntavalojen kaksi lyhyttä vilkkusignaalia ilmaisevat, että hälytin on kytketty pois ja kaikkien ovien lukitus avattu.

Hälyttimen automaattinen uudelleenkytkeytyminen

Tämä toiminto varmistaa, että hälytin ei jää kytkemättä.
Jos mitään ovea tai takaluukkua ei avata kahden minuutin kuluessa hälyttimen kytkemisestä pois päältä (ja auton lukitus on avattu kaukosäätimellä), hälytin kytkeytyy automaattisesti uudelleen päälle. Auto lukkiutuu samanaikaisesti.

Lauenneen hälytyksen poiskytkeminen

- Painakaa kaukosäätimen UNLOCK-näppäintä.

Kuittauksena annetaan suuntavalojen kaksi lyhyttä vilkahdusta.

Hälytyssignaalit

Hälytyksen lauetessa:

- Sireeni soi 30 sekunnin ajan. Se on varustettu omalla akulla, joka kytkeytyy, jos auton akku tyhjenee tai kytketään irti.
- Kaikki suuntavalot vilkkuvat viiden minuutin ajan tai siihen saakka, kunnes hälytin kytketään pois.

Kaukosäädin ei toimi

Jos kaukosäädin ei jostain syystä toimi, hälyttimen voi silti kytkeä pois päältä ja auton käynnistää seuraavasti:

1. Avatkaa kuljettajan ovi avaimella. Hälytin laukeaa ja sireeni soi.
2. Työnnä kaukosäädin virtalukkoon. Hälytin kytkeytyy pois päältä. Hälyttimen merkkivalo vilkkuu nopeasti, kunnes virta-avain on käännetty asentoon **II**.

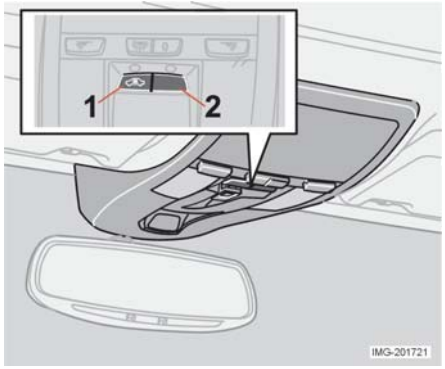

1. Anturien poiskytkeminen. 2. Ei toimintoa

Hälytysanturien ja salpalukitusasennon poiskytkeminen

Jotta vältettäisiin hälyttimen aktivoituminen vahingossa esim. laivamatkan aikana, liike- ja tasoanturit voidaan kytkeä tilapäisesti pois päältä.

1. Kääntäkää virta-avain asentoon **II** sitten takaisin asentoon **0** ottakaa avain virtalukosta.
2. Painakaa painiketta (1). Painikkeen merkkivalo palaa, kunnes auto lukittuu.

Näytössä näkyy viesti niin kauan kuin avain on virtalukossa (tai 1 minuutin ajan avaimen poistamisesta).
Kun sytytysvirta kytketään seuraavan kerran, anturit kytkeytyvät uudelleen päälle.
Jos auto on varustettu salpalukituksella, se kytkeytyy samalla.

Hälytinjärjestelmän testaus

Matkustamon liikeanturin testaus

1. Avatkaa kaikki ikkunat.
2. Aktivoikaa hälytin. Hälyttimen aktivointi vahvistetaan merkkivalon hitaalla vilkkumisella.
3. Odottakaa 30 sekuntia.
4. Testatkaa matkustamon liikeanturi nostamalla esim. laukku istuimelta. Hälytinjärjestelmän tulee antaa äänihälytys ja vilkuttaa valoja.
5. Kytkekää hälytys pois avaamalla lukitus kaukosäätimellä.

Ovien testaus

1. Aktivoikaa hälytin.
2. Odottakaa 30 sekuntia.
3. Avatkaa lukitus avaimella kuljettajanovesta.
4. Avatkaa yksi ovi. Hälytinjärjestelmän tulee antaa äänihälytys ja vilkuttaa valoja.
5. Kytkekää hälytys pois avaamalla lukitus kaukosäätimellä.

Konepellin testaus

1. Istukaa autoon ja kytkekää pois liikeanturi.
2. Aktivoikaa hälytin. Jääkää istumaan autoon ja lukitkaa ovet kaukosäätimen painikkeella.
3. Odottakaa 30 sekuntia.
4. Avatkaa konepelti kojelaudan alla olevasta kahvasta. Hälyttimen tulee antaa äänihälytys ja vilkuttaa valoja.
5. Kytkekää hälytys pois avaamalla lukitus kaukosäätimellä.

Yleistä 94
Polttonesteen täyttö 95
Moottorin käynnistäminen 96
Käsivaihteisto 98
Automaattivaihteisto (valinnaisvaruste) 100
Automaattivaihteisto (valinnaisvaruste) 101
Jarrujärjestelmä 103
Vakautusjärjestelmä 105
Hinaaminen ja auton vetäminen ojasta 107
Apukäynnistyskaapelit 109
Ajo perävaunun kanssa 110
Vetolaite 112
Irrotettava vetokoukku 114
Kuormaus 117
Valokeilan sovitus, oikean- tai vasemmanpuoleinen liikenne 118

Yleistä

Taloudellinen ajo

Taloudellinen ajo tarkoittaa ennakoivaa, sujuvaa ajoa, sekä ajotavan ja nopeuden sovittamista liikennetilanteeseen.

- Käyttäkää moottori lämpimäksi mahdollisimman nopeasti.
- Älkää käyttäkö moottoria yksinomaan joutokäynnillä, vaan lähtekää liikkeelle moottoria kevyesti kuormittaen mahdollisimman pian.
- Kylmä moottori kuluttaa enemmän polttonestettä kuin lämmin.
- Välttäkää tarpeettomia kiihdytyksiä ja äkkijarrutuksia.
- Älkää kuljettako tarpeetonta kuormaa autossa.
- Älkää käyttäkö talvirenkaita kuivilla teillä.
- Poistakaa taakkateline, kun sitä ei tarvita.
- Välttäkää ajoa ikkunat auki.

Liukas tie

Ajo liukkaalla tiellä voi tuntua erilaiselta. Harjoitelkaa sen vuoksi liukkaalla ajoa valvotuissa oloissa saadaksenne selville, kuinka uusi auto käyttäytyy.

Moottori ja jäähdytysjärjestelmä

Erityisissä olosuhteissa, esim. vuoristoajossa ja raskaalla kuormituksella on olemassa moottorin ja jäähdytysjärjestelmän ylikuumenemisen vaara.

Estäkää jäähdytysjärjestelmän ylikuumeneminen

- Ajakaa hitaasti vetäessänne perävaunua ylös pitkää, jyrkkää mäkeä.
- Älkää pysäyttäkö moottoria heti, kun pysähdytte raskaan ajon jälkeen.
- Poistakaa etusäleikön edessä olevat lisävalot, jos ajatte kuumissa olosuhteissa.

Estäkää moottorin ylikuumeneminen

- Älkää ajako yli 4 500 r/min käyntinopeudella, kun vedätte perävaunua tai asuntovaunua mäkisessä maastossa; öljynlämpötila saattaa nousta liian korkeaksi.

Avoin takaluukku

Välttäkää ajoa takaluukku auki. Jos kuitenkin joudutte ajamaan lyhyehkön matkan takaluukku auki, tehkää näin:

- Sulkekaa kaikki ikkunat.
- Ohjatkaa ilma tuulilasiin ja lattialle ja käyttäkää puhallinta suurimmalla nopeudella.

> **⚠ VAROITUS!**
>
> Älkää ajako takaluukku auki Myrkyllisiä pakokaasuja voi imeytyä autoon tavaratilan kautta.

Älkää ylikuormittako akkua

Auton sähköiset toiminnot kuormittavat akkua eri tavoin. Välttäkää pitämästä virta-avainta asennossa **II** moottorin ollessa pysäytettynä. Käyttäkää sen sijaan asentoa **I**. Tällöin virtaa kuluu vähemmän. Poistakaa mieluiten avain virtalukosta, ellei mitään toimintoa tarvita. Tällöin virtaa kuluu vähiten.

HUOM! Tavaratilan 12 V sähköliitännässä on jännite, vaikka avain on poistettu virtalukosta.

Esimerkkejä paljon virtaa kuluttavista toiminnoista ovat:

- matkustamon puhallin
- tuulilasinpyyhkimet
- audiolaitteisto (suuri äänenvoimakkuus)
- seisontavalot.

Ottakaa huomioon myös sähköjärjestelmää kuormittavat eri lisävarusteet. Älkää käyttäkö paljon virtaa kuluttavia toimintoja moottorin ollessa pysäytettynä.
Jos akun jännite on alhainen, näytössä näkyy viesti. Ladatkaa tällöin akku käynnistämällä moottori.

Polttonesteen täyttö

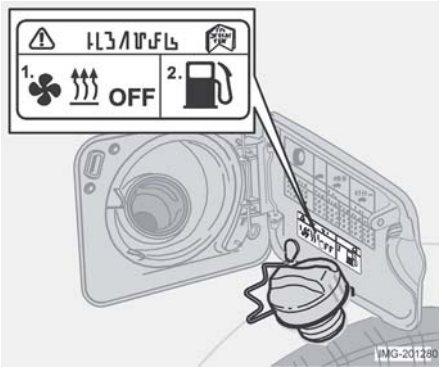

Kytkekää polttonestekäyttöinen lämmitin pois päältä ennen tankkausta.

Polttonestesäiliön luukun avaus

Polttonestesäiliön luukun lukitus ja itse luukku avataan valokatkaisimen alla kojelaudassa olevalla keskimmäisellä painikkeella. Luukku kääntyy ulos.

Sulkeminen

Painakaa luukku kiinni niin, että kuuluu naksahdus.

Vara-avaus

Ellei luukku auennut, sen voi avata käsin tavaratilasta. Kääntämällä sisäverhoilu sivuun päästään käsiksi luukun lukkomekanismin kahvaan. Vetäkää suoraan taaksepäin.

Polttonestesäiliön täyttötulppa

Polttonestesäiliön täyttötulppa on oikeassa takalokasuojassa olevan luukun takana. Lämpimällä säällä säiliöön saattaa muodostua tietty ylipaine. Älkää täyttäkö säiliöön liikaa polttonestettä.
Asentakaa tulppa paikalleen tankkauksen jälkeen. Kiertäkää, kunnes kuuluu naksahdus.

Polttonestetoiminen lämmitin (valinnaisvaruste)

⚠ VAROITUS!

Kytkekää lämmitin pois päältä ennen tankkausta.
Pakokaasut voivat sytyttää maahan valuneen polttonesteen.

Bensiinin tankkaus

TÄRKEÄÄ!

Bensiinikäyttöisissä autoissa saa käyttää vain lyijytöntä bensiiniä, jotta katalysaattori ei vaurioituisi.

TÄRKEÄÄ!

Älkää lisätkö puhtaanapitolisäaineita, ellei Volvo ole suositellut tätä.

⚠ VAROITUS!

Älkää pitäkö tankatessanne mukana päälle kytkettyä matkapuhelinta. Soittosignaali voi aiheuttaa kipinöintiä ja sytyttää bensiinihöyryt, mikä vuorostaan voi johtaa tulipaloon ja henkilövahinkoihin.

Dieselöljyn tankkaus

Dieselöljyyn voi alhaisissa lämpötiloissa (–5 °C - –40 °C) muodostua parafiinikiteitä, jotka voivat aiheuttaa käynnistysvaikeuksia.

TÄRKEÄÄ!

Käyttäkää erityistä talvilaatua kylmänä vuodenaikana.

Moottorin käynnistäminen

Riippuen moottorin lämpötilasta käynnistyshetkellä joidenkin moottorimallien tyhjäkäyntinopeus on kylmäkäynnistyksen jälkeen normaalia suurempi. Volvo pyrkii minimoimaan pakokaasupäästöt saattamalla moottorin pakokaasujen puhdistusjärjestelmän oikeaan toimintalämpötilaan mahdollisimman nopeasti.

HUOM! Älkää käyttäkö moottoria suurilla käyntinopeuksilla heti kylmäkäynnistyksen jälkeen.
Ellei moottori käynnisty tai jos se käy katkonaisesti, ottakaa yhteys Volvo tekniseen palveluun.

> **⚠ VAROITUS!**
>
> Älkää poistako avainta virtalukosta ajon tai hinauksen aikana. Älkää katkaisko sytytysvirtaa tai poistako avainta virtalukosta auton liikkuessa.
> Ohjauslukko voi aktivoitua, jolloin autoa on mahdotonta ohjata.

Bensiinimoottori käynnistetään näin

1. Kiristäkää seisontajarru (käsijarru).
2. **Automaattivaihteisto:**
   Siirtäkää vaihteenvalitsin asentoon **P** tai **N**.

   Käsivaihteisto:

   Siirtäkää vaihteenvalitsin vapaa-asentoon ja pitäkää kytkinpoljin pohjaan painettuna. Tämä on erityisen tärkeää hyvin kylmällä säällä.
3. Kääntäkää virta-avain käynnistysasentoon. Ellei moottori käynnisty 5-10 sekunnissa, vapauttakaa avain ja yrittäkää uudelleen.

Dieselmoottori käynnistetään näin

1. Kiristäkää seisontajarru (käsijarru).
2. **Automaattivaihteisto:**
   Siirtäkää vaihteenvalitsin asentoon **P** tai **N**. **Käsivaihteisto:**
   Siirtäkää vaihteenvalitsin vapaa-asentoon ja pitäkää kytkinpoljin pohjaan painettuna. Tämä on erityisen tärkeää hyvin kylmällä säällä.
3. Kääntäkää virta-avain ajoasentoon. Yhdistelmämittarin merkkivalo syttyy ilmaisemaan, että moottorin esilämmitys on toiminnassa. Kääntäkää avain käynnistysasentoon, kun merkkivalo sammuu.

Virta-avaimet ja elektroninen käynnistyksenestin

Virta-avainta ei saa laittaa samaan nippuun muiden avaimien tai metalliesineiden kanssa. Elektroninen käynnistyksenestin voi tällöin aktivoitua vahingossa.

Virta- ja ohjauslukko

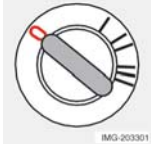

0 – Lukitusasento
Ohjauslukko lukitsee ohjauspyörän, kun avain poistetaan lukosta.

I – Radioasento
Tietyt sähkölaitteet voidaan kytkeä päälle. Moottorin sähköjärjestelmä ei ole kytkettynä.

II – Ajoasento
Avaimen asento ajon aikana. Auton sähköjärjestelmä on kytkettynä.

III – Käynnistysasento
Käynnistysmoottori kytkeytyy. Avain vapautetaan ja palautuu automaattisesti ajoasentoon, kun moottori on käynnistynyt.

Jos etupyörien asento aiheuttaa jännityksiä ohjauslukkoon, yhdistelmämittarin näyttöön voi tulla varoitus, eikä autoa voi käynnistää. Poistakaa avain ja kääntäkää ohjauspyörää sen verran, että ohjauslukko vapautuu. Työntäkää sitten avain virtalukkoon ja yrittäkää käynnistystä uudelleen. Varmistakaa ennen autosta poistumista, että ohjauslukko on lukittu. Näin vähennätte varkauden vaaraa.

⚠ VAROITUS!

- Älkää poistako avainta virtalukosta ajon tai hinauksen aikana. Ohjauslukko aktivoituu, ja autoa ei voi ohjata.
- Poistakaa virta-avain aina virtalukosta poistuessanne autosta, erityisesti jos autoon jää lapsia.

Käsivaihteisto

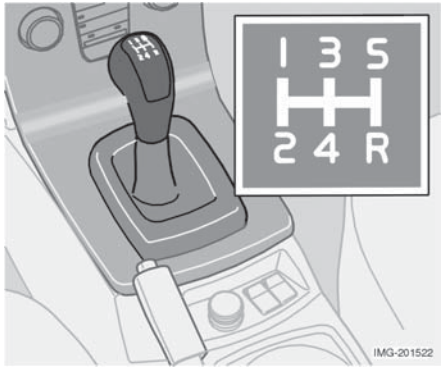

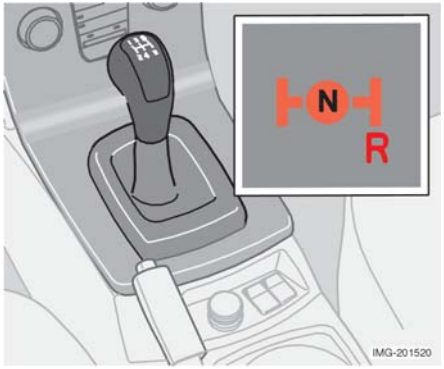

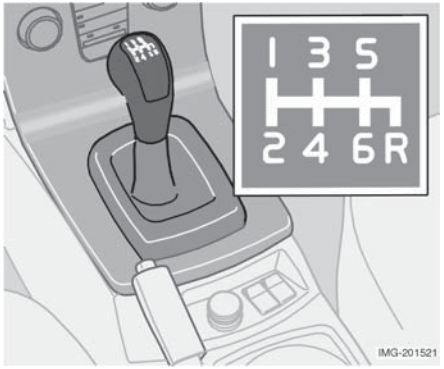

Vaihdeasennot, viisi vaihdetta

Painakaa kytkinpoljin kokonaan pohjaan jokaisella vaihtamiskerralla. Nostakaa jalka pois kytkinpolkimelta vaihtamisien välillä. Noudattakaa vaihtamiskaaviota.
Pienin polttonesteenkulutus saavutetaan käyttämällä suurimpia vaihteita niin usein kuin mahdollista.

Peräytysvaihteen salpa

Kytkekää peräytysvaihde vain auton seisoessa paikallaan. Peräytysvaihteelle vaihtamista varten vaihteenvalitsin pitää ensin siirtää asentoon **N**. Peräytysvaihdetta ei siis voi kytkeä suoraan viitosvaihteelta peräytysvaihteen salvan johdosta.

Vaihdeasennot, kuusi vaihdetta (bensiini)

Painakaa kytkinpoljin kokonaan pohjaan jokaisella vaihtamiskerralla. Nostakaa jalka pois kytkinpolkimelta vaihtamisien välillä. Noudattakaa vaihtamiskaaviota.
Pienin polttonesteenkulutus saavutetaan käyttämällä suurimpia vaihteita niin usein kuin mahdollista.

Peräytysvaihteen salpa

Kytkekää peräytysvaihde vain auton seisoessa paikallaan. Peräytysvaihteelle vaihtamista varten vaihteenvalitsin pitää ensin siirtää asentoon **N**. Peräytysvaihdetta ei siis voi kytkeä suoraan viitosvaihteelta peräytysvaihteen salvan johdosta.

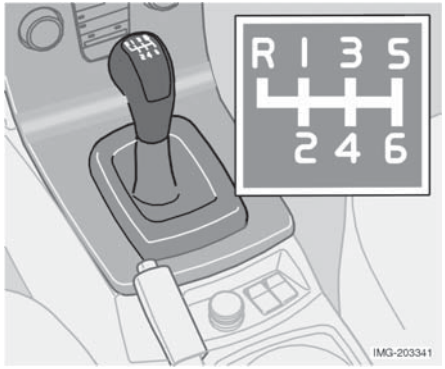

Vaihdeasennot, kuusi vaihdetta (diesel)

Painakaa kytkinpoljin kokonaan pohjaan jokaisella vaihtamiskerralla. Nostakaa jalka pois kytkinpolkimelta vaihtamisien välillä. Noudattakaa vaihtamiskaaviota.
Pienin polttonesteenkulutus saavutetaan käyttämällä suurimpia vaihteita niin usein kuin mahdollista.

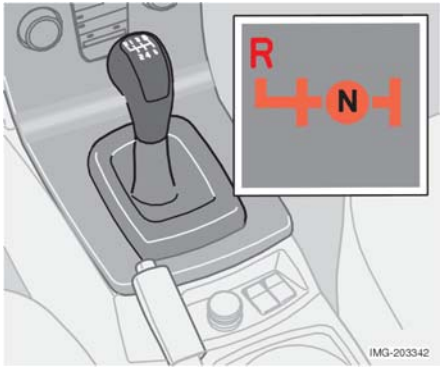

Peräytysvaihteen salpa

Kytkekää peräytysvaihde vain auton seisoessa paikallaan. Peräytysvaihteelle vaihtamista varten vaihteenvalitsin pitää ensin siirtää asentoon **N**. Peräytysvaihdetta ei siis voi kytkeä suoraan kakkosvaihteelta peräytysvaihteen salvan johdosta.

Automaattivaihteisto (valinnaisvaruste)

Kylmäkäynnistys

Kun lähdetään liikkeelle kylmällä säällä, vaihtamiset voivat joskus tuntua kovilta. Tämä johtuu vaihteistoöljyn jäykkyydestä alhaisissa lämpötiloissa. Pakokaasupäästöjen vähentämiseksi vaihteisto vaihtaa ylöspäin normaalia myöhemmin, jos moottori käynnistetty kylmällä säällä.

HUOM! Riippuen moottorin lämpötilasta käynnistyshetkellä joidenkin moottorimallien tyhjäkäyntinopeus on kylmäkäynnistyksen jälkeen normaalia suurempi.

Turbomoottori

Kun ajetaan moottori kylmänä, vaihteisto vaihtaa suuremmalla käyntinopeudella. Näin katalysaattori saavuttaa nopeammin oikean toimintalämpötilan ja tuottaa vähemmän päästöjä.

Mukautuva järjestelmä

Vaihteistoa ohjataan ns. mukautuvalla järjestelmällä. Ohjausyksikkö "oppii" jatkuvasti vaihteiston käyttäytymisestä. Se tunnistaa, miten vaihteisto vaihtaa ja tuottaa optimaalisen vaihtamisen joka tilanteessa. Ohjausyksikkö seuraa myös ajokäyttäytymistä, esim. sitä kuinka nopeasti kuljettaja painaa kaasupoljinta, ja säätelee vaihtamisherkkyyttä kyseisen ajotavan mukaan. Vaihteilla on suorakytkintoiminto (lukitut vaihteet), joka parantaa moottorijarrutusta ja pienentää polttonesteenkulutusta.

Turvajärjestelmät

Automaattivaihteistolla varustetuissa autoissa on erityisiä turvajärjestelmiä:

Avainsalpa – Keylock

Vaihteenvalitsimen pitää olla **P**-asennossa, jotta virta-avaimen voi ottaa virtalukosta. Kaikissa muissa asennoissa avaimen poisto on estetty.

Pysäköintiasento (P-asento)

Auto paikallaan ja moottori käynnissä:

- Painakaa jarrupoljinta, kun siirrätte vaihteenvalitsimen toiseen asentoon.

Vaihtamissalpa – Shiftlock

Jotta vaihteenvalitsin voidaan siirtää **P**-asennosta muihin vaihdeasentoihin, virta-avaimen on oltava asennossa **II** ja jarrupolkimen painettuna.

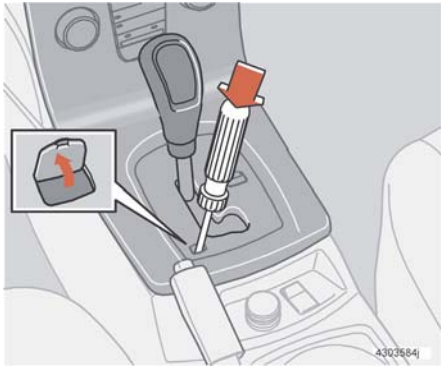

P-asentosalvan poiskytkentä

Joissakin tapauksissa autoa on voitava siirtää, vaikka sillä ei voi ajaa, esim. kun akku on purkautunut. Autoa voi siirtää, kun teette näin:

1. Kirjaimien **P**-**R**-**N**-**D** alla vaihteenvalitsimen paneelissa on pieni luukku. Avatkaa se takareunasta.
2. Työntäkää ruuvitaltta pohjaan, painakaa sitä alaspäin ja siirtäkää samalla valitsin **P**-asennosta.

Vapaa-asento (N-asento)

Jotta vaihteenvalitsin voidaan siirtää **N**-asennosta muihin vaihdeasentoihin, virta-avaimen on oltava asennossa **II** ja jarrupolkimen painettuna, jos moottori on ollut pysäytettynä yli 5 sekuntia.

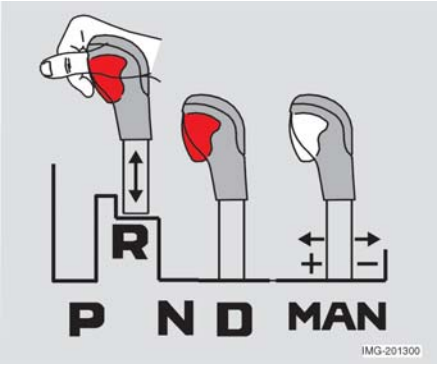

Vaihteenvalitsinsalpa

Vaihteenvalitsinta voi siirtää vapaasti **N**- ja **D**-asennon välillä. Muut asennot on estetty salvalla, joka vapautetaan vaihteenvalitsimen nupissa olevalla painikkeella.
Vaihteenvalitsinta voi siirtää vain moottorin käydessä.
Lukituspainiketta painamalla voitte siirtää vipua eteen- tai taaksepäin asentojen **R**, **N** ja **D** välillä.

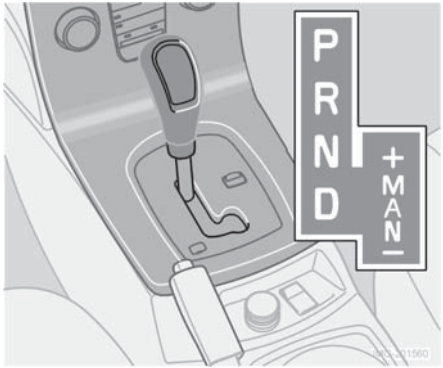

Automaattiset vaihdeasennot

P - Pysäköintiasento

Asento **P** valitaan, kun moottori halutaan käynnistää tai kun auto on pysäköity.

TÄRKEÄÄ!

Auton on oltava paikallaan **P**-asentoa kytkettäessä.

P-asennossa vaihteisto on mekaanisesti lukittu. Kiristäkää aina seisontajarru pysäköidessänne.

R – Peräytysasento

Auton on oltava paikallaan **R**-asentoa kytkettäessä.

N – Vapaa-asento

N-asento on vapaa-asento; moottorin voi käynnistää, mikään vaihde ei ole kytkettynä. Kiristäkää seisontajarru, kun auto on paikallaan vaihteenvalitsin **N**-asennossa.

D – Ajoasento

D on normaali ajoasento. Vaihteisto vaihtaa automaattisesti suuremmalle ja pienemmälle vaihteelle kaasupolkimen asennon ja ajonopeuden mukaan. Auton on oltava paikallaan, kun valitsin siirretään **D**-asentoon **R**-asennosta.

Käsivalintaiset asennot

Kun haluatte siirtyä automaattiasennosta **D** käsivalintaiseen asentoon, painakaa valitsinta oikealle. Kun haluatte siirtyä asennosta **MAN** automaattiasentoon **D**, painakaa valitsinta vasemmalle, asentoon **D**.

Ajon aikana

Käsivalintaisen asennon voi valita koska tahansa ajon aikana. Kytketty vaihde on lukittuna kunnes valitaan toinen vaihde. Vaihteisto vaihtaa pienemmälle vain siinä tapauksessa, että nopeus hidastetaan hyvin pieneksi.

Jos vaihteenvalitsinta painetaan miinusmerkin (–) suuntaan, vaihteisto vaihtaa askeleen alaspäin ja samalla saadaan moottorijarrutus. Jos vaihteenvalitsinta painetaan plusmerkin (+) suuntaan, vaihteisto vaihtaa askeleen ylöspäin.

W – Talviajo

Katkaisimella kytketään talviohjelma **W** päälle ja pois. Ohjelma on aktivoitu, kun katkaisimen merkkivalo palaa. Talviohjelma helpottaa liikkeelle lähtöä ja etenemistä hitaalla nopeudella tienpinnan ollessa liukas. Ohjelman ollessa kytkettynä vetäviin pyöriin tulee normaalia pienempi teho, ja kaikki ylösvaihtamiset tapahtuvat pienemmällä käyntinopeudella.

HUOM! **W**-ohjelmaa ei voi kytkeä, jos jokin käsivalintaisista asennoista on valittuna; se voidaan kytkeä vain asennossa **D**.

Kick-down

Kun kaasupoljin painetaan pohjaan saakka (normaalin täyskaasuasennon ohi), tapahtuu välittömästi automaattinen pienemmälle vaihteelle vaihtaminen, ns. kick-down-alasvaihtaminen.
Kun tämän vaihteen suurin ajonopeus on saavutettu tai kun kaasupoljin päästetään kick-down-asennosta, vaihteisto vaihtaa automaattisesti isommalle vaihteelle.
Kick-down-toimintoa käytetään, kun tarvitaan maksimikiihtyvyys esim. ohituksissa.
Toimintoa voi käyttää vain vaihteenvalitsimen asennossa **D**.

Jarrujärjestelmä

Jos jarrutehostin ei toimi

Jos auto rullaa vapaasti tai on hinauksessa moottori pysäytettynä, jarrupoljinta on painettava noin 5 kertaa voimakkaammin kuin moottorin käydessä. Jarrupoljin tuntuu jäykältä ja kovalta, kun jarrutehostin ei ole aktiivinen.

> **⚠ VAROITUS!**
>
> Jarrutehostin toimii vain moottorin käydessä.

Jarrupiirit

Symboli palaa, jos jarrupiiri on vioittunut

Jos toiseen piiriin syntyy vika, autoa voidaan edelleen jarruttaa. Painakaa poljinta kerran voimakkaasti. Jarrupoljin painuu syvemmälle ja saattaa tuntua normaalia pehmeämmältä. Poljinta on lisäksi painettava voimakkaammin normaalin jarrutustehon saavuttamiseksi.

HUOM! Jos jarrutatte moottorin seisoessa, painakaa poljinta vain yhden kerran voimakkaasti ja päättäväisesti, ei useita kertoja.

Kosteus voi muuttaa jarrutusominaisuuksia

Jarrujen osat kastuvat, kun ajetaan kaatosateessa ja vesilätäköiden poikki tai kun autoa pestään. Jarrupalojen kitkaominaisuudet voivat muuttua niin, että jarrut toimivat viiveellä.

- Painakaa silloin tällöin kevyesti jarrupoljinta ajaessanne pitempiä matkoja sateessa tai lumisohjossa sekä lähdettyänne liikkeelle hyvin kosteassa tai kylmässä säässä. Tällöin jarrupalat lämpenevät ja vesi haihtuu. Tämä on hyvä tehdä myös, ennen kuin pysäköitte autonne pidemmäksi ajaksi näissä sääolosuhteissa.

Jos jarruja rasitetaan paljon

Ajettaessa Alpeilla tai muualla, missä korkeuserot ovat vastaavia, auton jarrut rasittuvat paljon, vaikka jarrupoljinta ei painettaisikaan kovin voimakkaasti.
Koska ajonopeus on lisäksi usein hyvin pieni, jarrut eivät jäähdy yhtä tehokkaasti kuin tasaisella tiellä ajettaessa.
Jarrujen tarpeettoman rasituksen välttämiseksi on jarrutuksen sijasta vaihdettava pienemmälle vaihteelle. Käyttäkää alamäkeen ajettaessa samaa vaihdetta kuin vastaavassa ylämäessä. Moottorijarrutus hyödynnetään tällöin tehokkaammin, ja jalkajarrua tarvitaan vain hetkellisesti. Muistakaa, että perävaunua vetäessänne autonne jarrut rasittuvat enemmän.

Lukkiutumattomat jarrut (ABS)

ABS-järjestelmä (Anti-lock Braking System) estää pyörien lukkiutuminen jarrutuksessa. Ohjattavuus säilyy tämän ansiosta, ja esim. esteiden väistäminen on helpompaa.

- Moottorin käynnistyksen jälkeen ABS-järjestelmä suorittaa noin 20 km/h nopeudessa lyhyen itsetestin, jonka voi kuulla ja tuntea jarrupolkimen sykintänä.

Jotta ABS-järjestelmästä saataisiin täysi hyöty:

- Painakaa jarrupoljinta täydellä voimalla. Sykintä tuntuu polkimessa.
- Ohjatkaa autoa ajosuuntaan. Älkää vapauttako poljinta.

Harjoitelkaa jarrutusta ABS-jarruilla sopivassa paikassa, jossa ei ole liikennettä, ja eri sääolosuhteissa.

ABS-symboli syttyy ja palaa jatkuvasti:

- n. kahden sekunnin ajan, kun moottori käynnistetään
- jos ABS-järjestelmä on kytkeytynyt pois päältä vian takia

⚠ VAROITUS!

Jos jarrujen ja ABS-järjestelmän varoitusvalot palavat samanaikaisesti, jarrujärjestelmään on saattanut tulla vika. Jos jarrunestesäiliön nestetaso on tässä tilanteessa normaali, ajakaa auto varovasti lähimpään Volvo tekniseen palveluun jarrujärjestelmän tarkastusta varten.

Vakautusjärjestelmä

Vakautusjärjestelmän toimiessa voi tuntua siltä, että moottori ei reagoi normaalisti kaasupolkimen liikkeisiin. Tämä johtuu siitä, että järjestelmä tunnistaa tienpinnan kitkan ja sallii sitten vakautusjärjestelmän eri toiminnot. Autossa on joko **STC** (Stability and Traction Control) - Vakautus- ja vetovoimatoiminto tai **DSTC** (Dynamic Stability and Traction Control) - Dynaaminen vakautus- ja vetovoimatoiminto.

Toiminta/ järjestelmä	STC	DSTC[a]
TC	X	X
SC	X	X
AYC		X
EBA		X

[a] Valinnaisvaruste joillain markkina-alueilla.

- **Vetovoimatoiminto - TC** (Traction Control) Vetovoimatoiminto siirtää vetovoimaa luistavalta pyörältä pitävälle pyörälle. Etenemisen parantamiseksi voi olla tarpeen painaa kaasupoljinta normaalia enemmän. Vetovoimatoiminnon ollessa aktiivinen saattaa kuulua sykkivä ääni. Se on täysin normaalia. Vetovoimatoiminto on aktiivisin pienillä nopeuksilla. Toimintoa ei voi kytkeä pois päältä.
- **Luistonestotoiminto - SC** (Spin Control) Vakautustoiminto estää vetävien pyörien luistamisen kiihdytettäessä. Tämä parantaa ajoturvallisuutta liukkaalla tiellä. Ajettaessa esim. lumiketjuilla, syvässä lumessa tai hiekassa voi olla eduksi kytkeä luistonestotoiminto pois vetovoiman lisäämiseksi. Tämä tehdään STC/DSTC-katkaisimella.
- **Sivuluisunestotoiminto - AYC** (Active Yaw Control) Sivuluisunestotoiminto jarruttaa automaattisesti yhtä tai useampaa pyörää auton vakauttamiseksi sivuluisussa. Jarrupoljin tuntuu normaalia jäykemmältä, ja samanaikaisesti jarrutettaessa kuuluu sykkivä ääni. Sivuluisunestotoiminto on koko ajan aktiivinen. Sitä ei voi kytkeä pois päältä.
- **Jarrutusvoiman tehostus** - **EBA** (Emergency Brake Assistance) Nopeaa jarrutusta tarvittaessa saadaan välittömästi täysi jarrutusteho. Järjestelmä tunnistaa voimakkaan jarrutuksen sen perusteella, kuinka nopeasti jarrupoljinta painetaan. Jarrupoljin painuu alas järjestelmän toimiessa. Suorittakaa jarrutus loppuun vapauttamatta jarrupoljinta. Toiminto lakkaa, kun jarrupolkimeen kohdistuva paine kevenee. Jarrupiirin tehostus on koko ajan aktiivinen. Sitä ei voi kytkeä pois päältä.

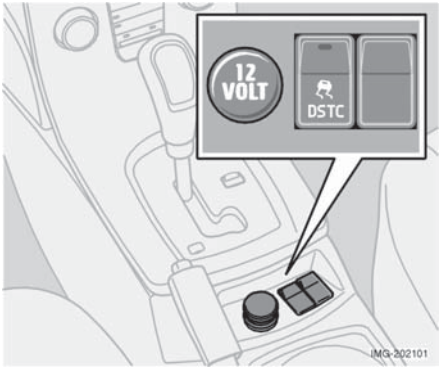

STC- tai DSTC-katkaisin

STC/DSTC-järjestelmän toiminta rajoitetaan ja aktivoidaan uudelleen keskikonsolin katkaisimella. Kun katkaisimen merkkivalo palaa, järjestelmä on aktivoitu. Katkaisimen merkkivalo sammuu, kun vakautusjärjestelmän toimintaa on rajoitettu. Muut toiminnot säilyvät ennallaan.

HUOM! STC- tai DSTC-järjestelmän rajoittaminen edellyttää, että katkaisinta pidetään painettuna vähintään puoli sekuntia. Katkaisimen merkkivalo sammuu ja STC/DSTC-LUISTONESTO POIS PÄÄLTÄ näkyy yhdistelmämittarin näytössä. Järjestelmä on automaattisesti aktivoituna aina moottorin käynnistyksen jälkeen.

Symbolit yhdistelmämittarin keskellä

Symboli syttyy ja sammuu taas n. 2 sekunnin kuluttua
Järjestelmän tarkastuksen symboli syttyy, kun auto käynnistetään.

Vilkkuva varoitussymboli
SC-toiminto pyrkii estämään vetävien pyörien luistamisen. TC-toiminto pyrkii parantamaan auton vetovoimaa. AYC-toiminto pyrkii estämään sivuluisun.

Info-symboli palaa jatkuvasti
STC/DSTC LUISTONESTO POIS PÄÄLTÄ näkyy yhdistelmämittarin näytössä yhdessä symbolin kanssa.

- SC-toimintoa on rajoitettu STC/DSTC-katkaisimella.

Info-symboli palaa jatkuvasti
TC-TOIMINTO TILAP. POIS PÄÄLTÄ näkyy yhdistelmämittarin näytössä yhdessä symbolin kanssa.

- TC-toiminto on kytketty tilapäisesti pois jarrujen liian korkean lämpötilan vuoksi. Toiminto kytkeytyy automaattisesti takaisin päälle, kun jarrujen lämpötila on palautunut normaaliksi.

Info-symboli palaa jatkuvasti
SIVULUISUNESTO VAATII HUOLLON näkyy yhdistelmämittarin näytössä yhdessä symbolin kanssa.

- STC- tai DSTC-järjestelmä on kytkeytynyt pois päältä vian takia.

1. Pysäyttäkää auto turvalliseen paikkaan ja sammuttakaa moottori.
2. Käynnistäkää moottori uudelleen.
3. Jos varoitussymboli palaa edelleen, ajakaa Volvo tekniseen palveluun järjestelmän tarkastusta varten.

⚠ VAROITUS!

Auton ajo-ominaisuudet voivat muuttua, jos STC- tai DSTC-järjestelmää rajoitetaan. Noudattakaa aina normaalia varovaisuutta kaarreajossa ja liukkaalla tiellä.

Hinaaminen ja auton vetäminen ojasta

Älkää käynnistäkö autoa hinaamalla

Jos akku on purkautunut, ja auto ei käynnisty, käyttäkää apukäynnistysakkua. Älkää käynnistäkö autoa hinaamalla

TÄRKEÄÄ!

Katalysaattori voi vaurioitua, jos auto käynnistetään hinaamalla.

Hinaaminen

Selvittäkää suurin lain sallima hinausnopeus ennen auton hinaamista.

1. Kääntäkää virta-avain asentoon **I** ja avatkaa ohjauslukko, jotta autoa voi ohjata. Ks. sivu 96.

   HUOM! Virta-avaimen pitää olla virtalukossa koko hinaamisen ajan.

2. **Automaattivaihteisto:** Siirtäkää vaihteenvalitsin **N**-asentoon. **Käsivaihteisto:** Siirtäkää vaihteenvalitsin vapaa-asentoon.
3. Varmistakaa, että hinausköysi on koko ajan kireällä voimakkaiden nykäysten välttämiseksi. Pitäkää jalka jarrupolkimella.

Automaattivaihteistolla varustettujen autojen suurin sallittu hinausnopeus on 80 km/h. Niitä saa hinata enintään 80 km.

⚠ VAROITUS!

Virrattoman auton ohjauslukko on aina aktivoituna, eikä autoa näin ollen pysty ohjaamaan. Ohjauslukko pitää avata ennen hinausta.
Älkää poistako avainta virtalukosta ajon tai hinauksen aikana.

⚠ VAROITUS!

Jarrutehostin ei toimi, kun moottori on pysäytetty. Jarrupoljinta on painettava noin viisi kertaa suuremmalla voimalla, ja ohjaus on huomattavasti raskaampi kuin normaalisti.

Automaattivaihteistolla varustettuja autoja saa hinata enintään 80 km.

Auton kuljetus pois

Automaattivaihteistolla varustettujen autojen suurin sallittu hinausnopeus osittain ylösnostettuna on 80 km/h. Niitä saa hinata enintään 80 km.

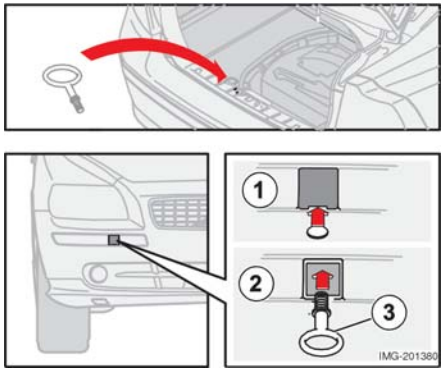

Hinaussilmukka

Käyttäkää hinaussilmukkaa, jos autoa on hinattava tiellä. Hinaussilmukka kiinnitetään etu- ja takapuskurin oikealla sivulla olevaan aukkoon. Hinaussilmukan asennus:

1. Ottakaa esiin hinaussilmukka, joka on lattialuukun alla tavaratilassa.
2. Irrottakaa puskurin peitekannen alareuna uraruuvitaltalla tai kolikolla.
3. Ruuvatkaa hinaussilmukka kunnolla kiinni laippaan saakka. Käyttäkää kiertämiseen pyöränmutteriavainta.

4. Irrottakaa hinaussilmukka käytön jälkeen ja laittakaa se tavaratilaan. Asettakaa puskurin peitekansi paikalleen.

TÄRKEÄÄ!

Hinaussilmukka on tarkoitettu vain auton hinaamiseen tiellä, ei esim. ojaan ajetun tai juuttuneen auton vetämiseen. Kutsukaa pelastustöihin ammattitaitoista apua.

Apukäynnistyskaapelit

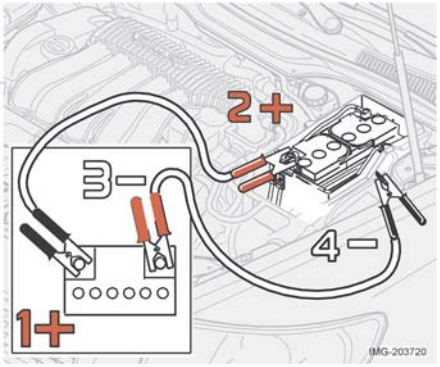

Käynnistys toisella akulla

Jos auton akku on purkautunut, moottorin saa käyntiin "lainaamalla" virtaa joko irrallisesta tai toisen auton akusta. Huolehtikaa aina siitä, että käynnistys kaapelit ovat kunnolla kiinni, jottei käynnistyksen aikana syntyisi kipinöitä. Käytettäessä käynnistysapuna toista akkua suositellaan räjähdysvaaran välttämiseksi seuraavaa:

1. Kääntäkää virta-avain **0**-asentoon.
2. Varmistakaa, että apukäynnistysakun jännite on 12 V.
3. Jos apukäynnistysakku on toisessa autossa, pysäyttäkää sen moottori ja varmistakaa, että autot eivät kosketa toisiaan.
4. Kytkekää punainen käynnistyskaapeli apukäynnistysakun plusnavan (1+) ja oman akkunne plusnavan (2+) välille.
5. Kytkekää mustan käynnistyskaapelin toinen puristin apukäynnistysakun miinusnapaan (3–).
6. Kytkekää mustan kaapelin toinen puristin joustintuen yläkiinnikkeen maattopisteeseen (-4).
7. Käynnistäkää "apuauton" moottori. Antakaa moottorin käydä muutama minuutti normaalia suuremmalla joutokäyntinopeudella 1500 r/min.
8. Käynnistäkää sen auton moottori, jonka akku on purkautunut.
9. Irrottakaa käynnistyskaapelit, ensin musta ja sitten punainen. Varmistakaa, ettei mustan käynnistyskaapelin kumpikaan puristin kosketa akun plusnapaan tai kytketyn punaisen käynnistyskaapelin puristimeen.

HUOM! Älkää koskeko liitäntöihin käynnistysyrityksen aikana. Kipinöinnin vaara.

⚠ VAROITUS!

Akussa voi muodostua kaasua, joka räjähtää erittäin herkästi. Käynnistyskaapelien väärästä kytkennästä syntyvä kipinä riittää räjäyttämään akun.
Akku sisältää rikkihappoa, joka voi aiheuttaa vakavia syöpymisvaurioita. Jos rikkihappoa joutuu silmiin, iholle tai vaatteisiin, huuhdelkaa runsaalla vedellä. Jos happoa on joutunut silmiin, hakeutukaa välittömästi lääkäriin.

Ajo perävaunun kanssa

Yleistä

Jos vetolaite asennetaan Volvon tehtaalla, auto toimitetaan varustettuna perävaunun vetämiseen tarvittavilla varusteilla.

- Auton vetolaitteen on oltava hyväksyttyä tyyppiä.
- Jos vetokoukku asennetaan jälkikäteen, tarkastakaa Volvo-jälleenmyyjältä, että autossa on täydellinen perävaunun vetovarustus.
- Nostakaa rengaspaineet suositeltuun täyden kuorman paineeseen. Katsokaa polttonestesäiliön luukun sisäpuolella oleva rengaspainetaulukko.
- Puhdistakaa vetolaite säännöllisesti ja voidelkaa vetolaitteen tappi[1] rasvalla.
- Älkää vetäkö raskasta perävaunua auton ollessa aivan uusi. Odottakaa kunnes autolla on ajettu vähintään 1000 km.
- Pitkät ja jyrkät alamäet rasittavat auton jarruja huomattavasti normaalia enemmän. Vaihtakaa pienemmälle vaihteelle ja sovittakaa ajonopeus sen mukaiseksi.
- Moottori kuormittuu normaalia enemmän perävaunua vedettäessä.
- Jos autolla ajetaan suurella kuormituksella lämpimässä ilmastossa, moottori ja vaihteisto voivat ylikuumentua. Jos moottorin jäähdytysnesteen lämpötilan osoitin siirtyy punaiselle alueelle, pysäyttäkää auto ja antakaa moottorin käydä tyhjäkäynnillä muutama minuutti. Ylikuumenemistapauksessa auton ilmastointi voi tilapäisesti kytkeytyä pois. Vaihteiston suojatoiminto kytkeytyy. Katsokaa yhdistelmämittarin näytön viesti.
- Älkää turvallisuussyistä ylittäkö 80 km/h ajonopeutta, vaikka joidenkin maiden lainsäädäntö sen sallisikin.
- Suurin sallittu jarruttoman perävaunun paino on 750 kg.
- Vaihteenvalitsimen pitää olla asennossa **P**, kun automaattivaihteinen auto pysäköidään perävaunu kytkettynä. Käyttäkää aina seisontajarrua.
- Käyttäkää pönkkiä estämään pyörien vieriminen, kun auto pysäköidään mäkeen perävaunu kytkettynä. Vaihteenvalitsimen pitää olla asennossa **P**, kun automaattivaihteinen auto pysäköidään perävaunu kytkettynä. Käyttäkää aina seisontajarrua

[1] Ei koske vetolaitteen tappia, kun kytkentälaitteessa on värinänvaimennin.

Perävaunun painot

Jarrullisen perävaunun suurin sallittu paino	Suurin sallittu kuulaan kohdistuva massa
0 – 1.200 kg	50 kg
1201 – 1.500 kg	75 kg

HUOM! Ilmoitetut suurimmat sallitut perävaunun painot ovat Volvon määrittelemät. Kansalliset perävaunupainoja ja nopeuksia koskevat rajoitukset voivat olla tiukemmat. Vetokoukuille hyväksytyt kytkentämassat voivat olla suurempia kuin autolle hyväksytyt.

⚠ VAROITUS!

Noudattakaa perävaunun painolle ilmoitettuja suosituksia. Ajoneuvoyhdistelmää voi muuten olla vaikea hallita väistöissä ja jarrutuksissa.

Automaattivaihteisto

Pysäköinti mäkeen:

- Kiristäkää seisontajarru (käsijarru).
- Siirtäkää vaihteenvalitsin pysäköintiasentoon **P**.

Liikkeellelähtö mäessä:

- Siirtäkää vaihteenvalitsin ajoasentoon **D**.
- Vapauttakaa seisontajarru (käsijarru).

Jyrkät nousut:

- Valitkaa sopiva pikkuvaihde jyrkissä nousuissa tai vauhdin ollessa hiljainen. Vaihteisto ei silloin vaihda isommalle, ja vaihteistoöljy pysyy viileämpänä.
- Käyttää sellaista käsivalintaista vaihdetta, jolla moottori jaksaa hyvin vetää. Suurella vaihteella ajaminen ei ole aina taloudellista.
- Välttäkää vetämästä perävaunua yli 15 % nousuissa.

Vetolaite

Vetokoukut

Vetolaitteen tappi pitää puhdistaa ja rasvata säännöllisesti. Kun kytkentälaitteessa on värinänvaimennin, vetolaitteen tappia ei tarvitse voidella.
Jos autossa on irrotettava vetokoukku, pitää vetolaitteen tapin asennusohjeita noudattaa huolellisesti. Ks. sivu 114.

⚠ VAROITUS!

Muistakaa aina kiinnittää perävaunun turvavaijeri kiinnikkeeseensä.

⚠ VAROITUS!

Jos autossa on Volvon irrotettava vetokoukku:

- Noudattakaa tarkasti vetolaiteen tapin asennusohjeita.
- Vetolaitteen tapin pitää olla lukittu avaimella ennen liikkeelle lähtöä.
- Varmistakaa, että ilmaisinikkuna on vihreä.

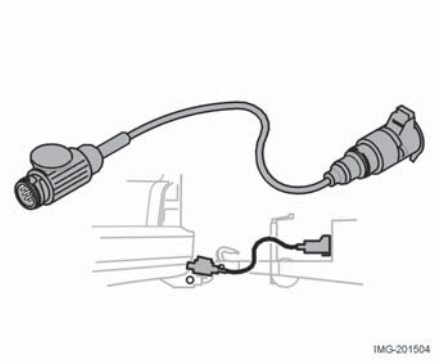

Perävaunun kaapeli

Jos auton vetolaitteessa on 13-napainen pistorasia ja perävaunussa on 7-napainen pistoke, tarvitaan sovitin. Käyttäkää Volvon hyväksymää sovitinkaapelia. Varmistakaa, että kaapeli ei laahaa maata.

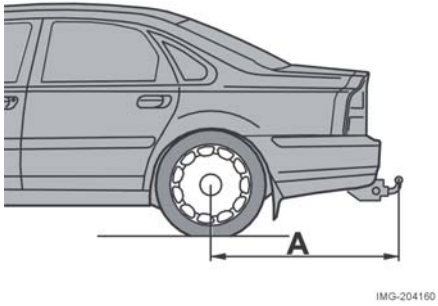

Erittelyt

Etäisyys A

Kiinteä vetokoukku:	1.055 mm
Irrotettava vetokoukku:	1.055 mm

Suurin sallittu kuulaan kohdistuva massa: 75 kg

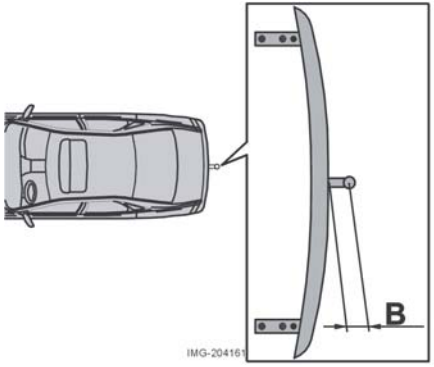

Etäisyys B

Kiinteä vetokoukku:	72 mm
Irrotettava vetokoukku:	72 mm

Irrotettava vetokoukku

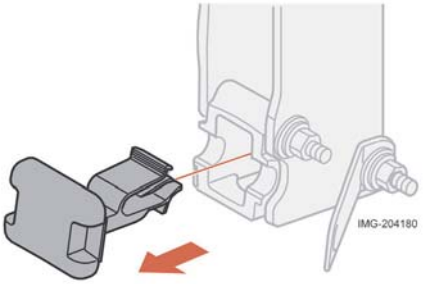

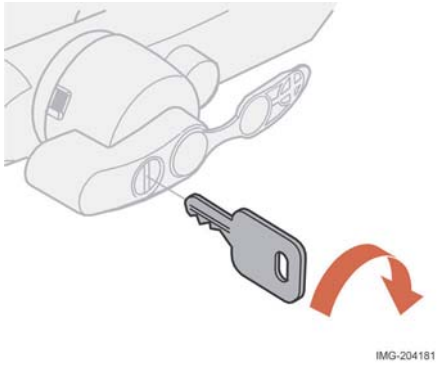

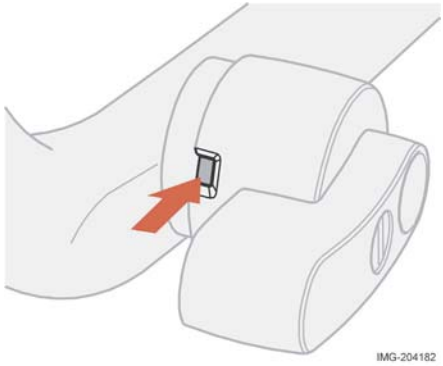

Vetolaitteen tapin asennus

1. Poistakaa suojatulppa.
2. Varmistakaa, että mekanismin lukitus on avattu kääntämällä avainta myötäpäivään.
3. Varmistakaa, että ilmaisinikkuna on punainen.

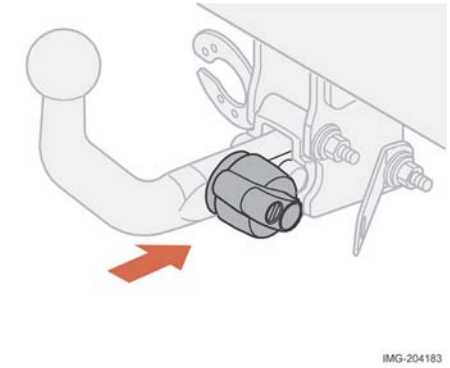

4. Asettakaa ja työntäkää vetolaitteen tappi paikalleen, kunnes kuuluu naksahdus.

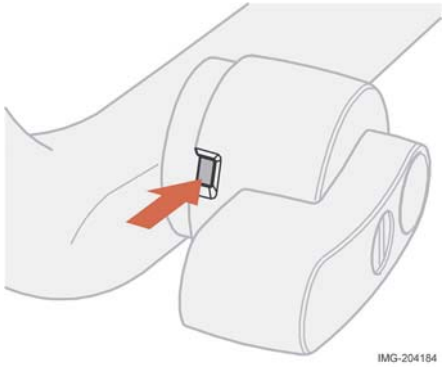

5. Varmistakaa, että ilmaisinikkuna on vihreä.

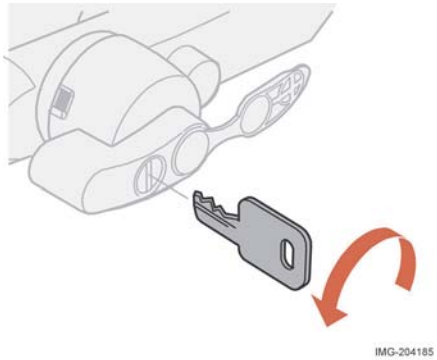

6. Kiertäkää avain vastapäivään lukitusasentoon. Poistakaa avain lukosta.

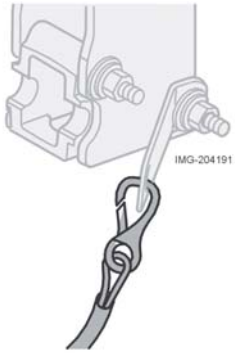

HUOM! Perävaunun turvavaijeri pitää kiinnittää kiinnikkeeseensä vetolaitteessa.

Vetolaitteen tapin irrotus

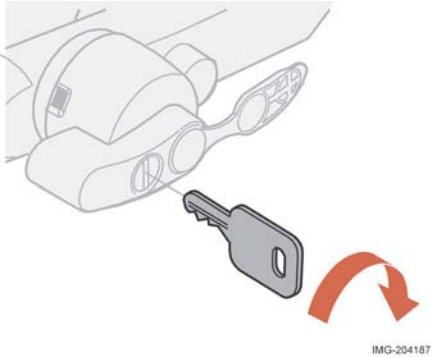

1. Asettakaa avain lukkoon ja kiertäkää se myötäpäivään avattuun asentoon.

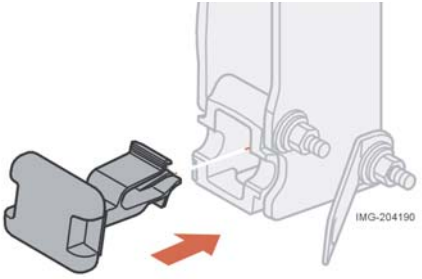

4. Työntäkää suojatulppa paikalleen.

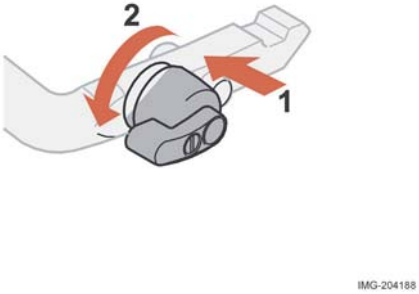

2. Työntäkää lukituspyörä sisään ja kiertäkää sitä vastapäivään, kunnes kuuluu naksahdus.

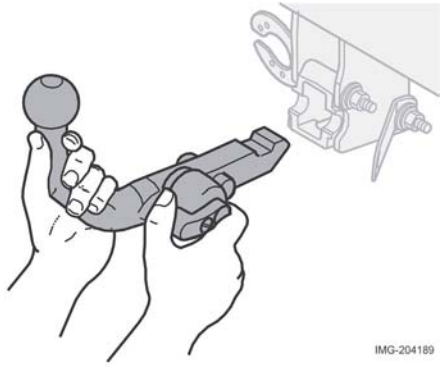

3. Kiertäkää lukituspyörä kokonaan alas vasteeseen saakka ja pitäkää sitä alhaalla ja vetäkää samalla vetolaitteen tappi irti.

Kuormaus

Tavaratilan kuormaaminen

Pysäyttäkää moottori ja kiristäkää seisontajarru pitkien tavaroiden kuormauksen tai purkamisen ajaksi. Pitkä kuorma voi tönäistä vaihdevivun tai vaihteenvalitsimen ajoasentoon ja saattaa auton liikkeelle. Tavaratilan pidentämiseksi voidaan irrottaa niskatuet ja kääntää istuimet eteen.

Asettakaa kaikki tavarat takaistuimen selkänojaa vasten.

- Varokaa vaurioittamasta niskatukea, kun takaistuin on käännetty alas. Niskatuen voi tarvittaessa poistaa.
- Keskittäkää leveä kuorma.
- Raskaat tavarat tulee asettaa mahdollisimman alas. Välttäkää raskaan kuorman laittamista alas lasketun selkänojan päälle.
- Suojatkaa terävät kulmat jollakin pehmeällä.
- Kiinnittäkää kaikki tavarat kiinnityshihnoilla tai vastaavilla kuormankiinnityssilmukoihin.

⚠ VAROITUS!

- Älkää kuormatko selkänojien yläpuolelle.
- Sisäkattoon asennetun turvaverhon suojaustoiminta voi estyä tai häiriintyä, jos kuorma on liian korkea.
- Kiinnittäkää kuorma aina hyvin. Muuten se voi paiskautua eteenpäin äkkinäisessä jarrutuksessa ja vahingoittaa matkustajia.

⚠ VAROITUS!

Irrallinen 20 kg painava esine vastaa 50 km/h nopeudella tapahtuvassa törmäyksessä 1.000 kg painoa.

Taakkatelineiden käyttö

Välttääksenne autonne vaurioitumisen ja varmistaaksenne parhaan mahdollisen ajoturvallisuuden on suositeltavaa käyttää taakkatelineitä, jotka Volvo on kehittänyt juuri Teidän autoanne varten.

Noudattakaa tarkoin taakkatelineiden mukana toimitettua asennusohjetta.

- Tarkastakaa säännöllisin välein, että taakkatelineet ja kuorma ovat kunnolla kiinni. Kiinnittäkää kuorma hyvin kiinnityshihnoilla.
- Katolle saa kuormata enintään 75 kg (mukaan lukien taakkatelineet).
- Jakakaa kuorma tasaisesti taakkatelineille. Älkää kuormatko vinosti. Laittakaa painavimmat tavarat alimmaksi.
- Auton painopiste ja ajo-ominaisuudet muuttuvat, kun katolla on kuormaa.
- Auton otsapinta-ala ja polttonesteenkulutus kasvavat kuorman koon myötä.
- Ajakaa pehmeästi. Välttäkää voimakkaita kiihdytyksiä, äkkijarrutuksia ja tiukkaa kaarreajoa.

Valokeilan sovitus, oikean- tai vasemmanpuoleinen liikenne

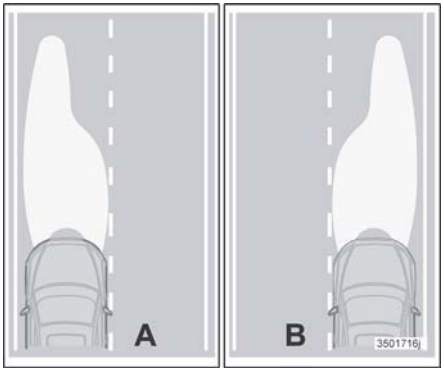

A. Valokeila vasemmanpuoleisessa liikenteessä B. Oikeanpuoleisessa liikenteessä

Oikea valokeila

Jotta väärä valokeila ei häikäisisi kohtaavaa liikennettä, valonheittimien valokeilaa voi säätää. Oikea valokeila valaisee tehokkaammin myös pientareen.

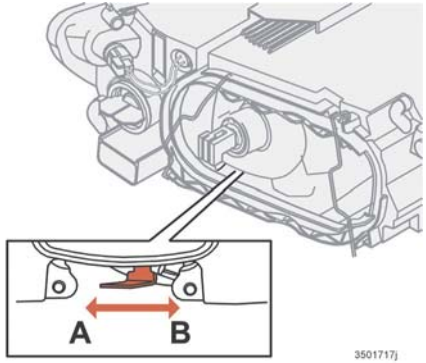

Halogeenivalot

Valonheittimet halogeenivaloilla

Valonheittimen säätimen pitää olla asennossa (A) vasemmanpuoleisessa liikenteessä ja asennossa (B) oikeanpuoleisessa liikenteessä.

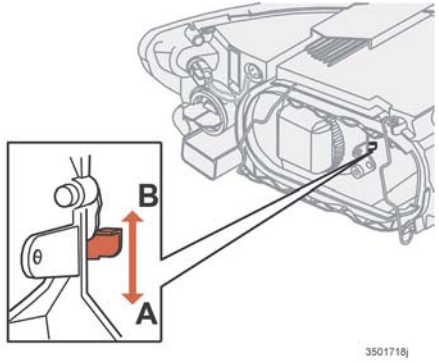

Bi-Xenon-valot

Valonheittimet Bi-Xenon-valoilla

Valonheittimen säätimen pitää olla asennossa (A) vasemmanpuoleisessa liikenteessä ja asennossa (B) oikeanpuoleisessa liikenteessä.

⚠ VAROITUS!

Kaikki valonheittimien työt Bi-Xenon-valonheittimillä varustetuissa autoissa pitää teettää Volvo teknisessä palvelussa.
Bi-Xenon-valonheitin vaatii erityistä varovaisuutta, koska se on varustettu suurjännitelaitteella.

Yleistä 120
Rengaspaineet 123
Pyöränvaihto 124
Pyörän irrotus 125
Varapyörä ja työkalut 127
Renkaan väliaikainen paikkaus (tietyt markkina-alueet) 128

Yleistä

Ajo-ominaisuudet ja renkaat

Renkailla on suuri vaikutus auton ajo-ominaisuuksiin. Rengastyyppi, koko ja rengaspaine ovat tärkeitä auton käyttäytymiseen vaikuttavia tekijöitä.

Kun vaihdatte renkaat, käyttäkää samaa tyyppiä ja kokoa ja mieluiten myös samaa valmistetta kaikissa neljässä pyörässä. Muuten on olemassa vaara, että ajo-ominaisuudet muuttuvat. Noudattakaa suositeltua rengaspainetta, joka on ilmoitettu polttonestesäiliön luukun tarrassa.

Kokomerkintä

Kaikissa autonrenkaissa on kokomerkintä. Esimerkki kokomerkinnästä: 205/55R16 91 W.

205	Rengasprofiilin leveys (mm)
55	Rengasprofiilin korkeuden ja leveyden suhde (%)
R	Vyörengas.
16	Vanteen halkaisija tuumina (").
91	Koodi, joka ilmaisee renkaan suurimman sallitun kuormituksen (tässä tapauksessa 615 kg)
W	Kertoo, että rengas kestää huippunopeuden 240 tai 270 km/h.

Uudet renkaat

Renkaat ovat tuoretuotteita. Muutaman vuoden kuluttua ne alkavat kovettua, jolloin myös kitkaominaisuudet vähitellen heikkenevät. Pyrkikää sen vuoksi asentamaan mahdollisimman tuoreet renkaat vaihdon yhteydessä. Tämä on erityisen tärkeää talvirenkaiden tapauksessa. Valmistusviikko- ja -vuosi merkitään neljällä numerolla, esimerkiksi 1502. Kuvan rengas on valmistettu viikolla 15 vuonna 2002.

Renkaiden ikä

Vaikka renkaiden teoreettinen kestoikä on jopa kymmenen vuotta, ei ole suositeltavaa ajaa yli kuusivuotiailla renkailla.

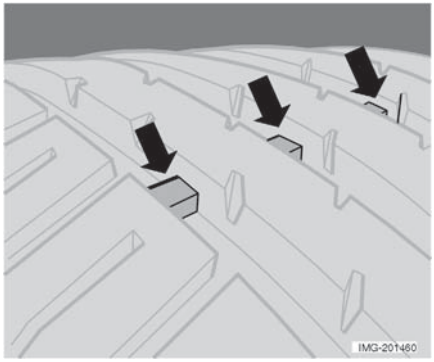

Renkaiden kulumisenvaroittimet

Kulumisen varoittimet ovat kapeita poikittaisia kohoumia. Renkaan sivussa on kirjainyhdistelmä TWI. Kun renkaan kulutuspinnasta on jäljellä enää 1,6 mm, nämä kohoumat näkyvät selvästi. Vaihtakaa silloin autoon pikimmiten uudet renkaat. Muistakaa, että näin kuluneen renkaan pito on erittäin huono sateella tai lumessa.

Talvirenkaat

Volvo suosittelee tietyn kokoisia talvirenkaita. Koko on ilmoitettu polttonestesäiliön luukun sisäpuolella olevassa tarrassa. Rengaskoko riippuu moottorimallista. Käyttäkää aina talvirenkaita kaikissa neljässä pyörässä.

HUOM! Kysykää Volvo-jälleenmyyjältänne, mikä vanne- ja rengastyyppi sopii parhaiten.

Nastarenkaat

Nastoitetut talvirenkaat tarvitsevat 500-1000 km totutusajon, jonka aikana on ajettava tasaisesti ja rauhallisesti, jotta nastat asettuisivat oikein paikoilleen renkaissa. Näin renkaat ja erityisesti nastat kestävät kauemmin.

HUOM! Nastarenkaiden käyttöä koskeva lainsäädäntö vaihtelee eri maissa.

Kuviosyvyys

Talvikeli jäineen, lumisohjoineen, ja pakkasineen asettaa renkaille huomattavasti kesäkeliä suuremmat vaatimukset. Sen vuoksi ei ole suositeltavaa käyttää talvirenkaita, joiden kuviosyvyys on alle 4 mm.

Lumiketjut

Lumiketjuja tulee käyttää vain etupyörissä.

HUOM! Älkää ajako yli 50 km/h nopeudella käyttäessänne lumiketjuja. Välttäkää lumettomalla tiellä ajoa, sillä se kuluttaa voimakkaasti sekä lumiketjuja ja renkaita. Älkää käyttäkö ns. pikalenkkejä, sillä levyjarrujen ja pyörien välinen tila on niille liian pieni.

TÄRKEÄÄ!

Käyttäkää Volvon alkuperäisiä tai vastaavia lumiketjuja, jotka on sovitettu kyseiseen automalliin sekä rengas- ja vannekokoon. Kysykää ohjeita Volvo teknisestä palvelusta. Älkää käyttäkö ns. pikalenkkejä, sillä levyjarrujen ja pyörien välinen tila on niille liian pieni.

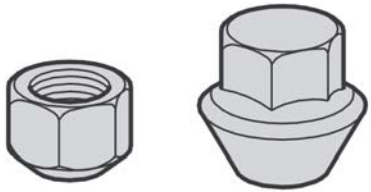

IMG-201462

Matala ja korkea pyöränmutteri

Vanteet ja pyöränmutterit

Autossa saa käyttää vain Volvon testaamia ja hyväksymiä vanteita, jotka kuuluvat Volvon alkuperäiseen lisävarustevalikoimaan. Pyöränmuttereita on kahta mallia, ja kumpaa käytetään riippuu sitä, ovatko vanteet terästä vai alumiinia.

Teräsvanne – matala mutteri

Teräsvanteet on tavallisesti kiinnitetty matalilla muttereilla, mutta teräsvanteissa voi käyttää myös korkeaa mallia. Tiukkuus on 140 Nm. Tarkastakaa tiukkuus momenttiavaimella.

⚠ VAROITUS!

Älkää koskaan käyttäkö matalaa mutterimallia alumiinivanteessa. Pyörä saattaa irrota.

Alumiinivanne – korkea mutteri

Alumiinivanteissa saa käyttää vain korkeaa mutterimallia. Se eroaa merkittävästi muista mutterimalleista, koska siinä on pyörivä, kartiomainen painealuslevy.
Tiukkuus on 85 Nm. Tarkastakaa tiukkuus momenttiavaimella.

⚠ VAROITUS!

Korkeat pyöränmutterit saa tiukata enintään 85 Nm. Suurempi tiukkuus voi vaurioittaa aluslevyn.

HUOM! Tätä mutteria saa käyttää myös teräsvanteissa.

Lukittava pyöränmutteri

Jos teräsvannetta ja lukittavaa pyöränmutteria käytetään yhdessä pölykapselin kanssa, lukittava pyöränmutteri pitää asentaa lähinnä venttiiliä olevaan vaarnaruuviin. Pölykapselia ei voi muuten asentaa vanteelle.

Varapyörä Temporary Spare

Varapyörä "Temporary Spare"[1] on tarkoitettu käytettäväksi vain sen lyhyen ajan, jonka normaalin renkaan vaihtaminen tai korjaaminen vie. Vaihtakaa varapyörän tilalle pikimmiten normaali pyörä. Auton ajo-ominaisuudet saattavat muuttua "Temporary spare" -varapyörää käytettäessä.
Älkää ajako yli 80 km/h nopeudella käyttäessänne "Temporary spare" -varapyörää autossa.

TÄRKEÄÄ!

Autossa ei saa olla samanaikaisesti useampia kuin yksi varapyörä.

[1] Tietyt markkina-alueet

Rengaspaineet

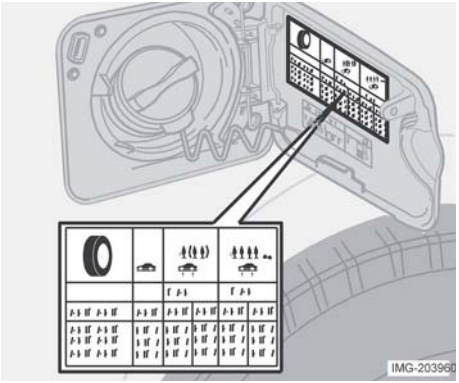

Suositeltu rengaspaine

Polttonesteluukun sisäpuolella olevasta tarrasta ilmenevät renkaiden paineet. Auto on tyyppihyväksytty kokonaisuutena, mikä merkitsee että poikkeamia auton rekisteriotteessa olevista mitoista ja nopeusluokista ei sallita. Ainoat poikkeukset näistä määräyksistä ovat talvirenkaat ja nastarenkaat. Jos valitset tällaiset renkaat, autolla ei saa ajaa renkaan luokitusta nopeammin. Luokka on tavallisesti Q, jolla saa ajaa enintään 160 km/h nopeudella.

Rengaspaineiden tarkastus

Tarkastakaa rengaspaineet säännöllisesti. Oikea rengaspaine on ilmoitettu rengaspainetaulukossa. Ilmoitetut rengaspaineet ovat voimassa kylmille renkaille (vaihtelevat ulkolämpötilasta riippuen). Ajo väärillä rengaspaineilla huonontaa auton ajo-ominaisuuksia ja lisää renkaiden kulumista. Jo muutaman kilometrin ajon aikana renkaat lämpenevät ja rengaspaine kasvaa. Ilmaa ei sen vuoksi saa laskea pois, jos paine tarkastetaan lämpimistä renkaista. Painetta on sitä vastoin lisättävä, jos se on liian alhainen.

Pyöränvaihto

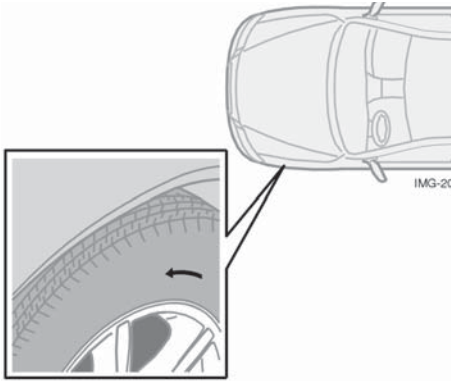

Nuoli osoittaa renkaan pyörimissuunnan

Kesä- ja talvipyörät

Kun vaihdatte talvipyörät kesäpyörien tilalle tai päinvastoin; merkitkää pyörien paikka autossa. Esim. V = vasen, O = oikea. Renkaissa, joiden kuviointi on suunniteltu pyörimään vain yhteen suuntaan, on pyörimissuunnan osoittava nuoli. Renkaalla on oltava sama pyörimissuunta koko sen kestoiän. Niitä voi vaihtaa vain edestä taakse ja päinvastoin, ei koskaan vasemmalta oikealle puolelle tai päinvastoin. Jos renkaat asennetaan väärin päin, auton jarrutusominaisuudet ja renkaiden kyky syrjäyttää vettä, lunta ja sohjoa huononevat. Ne renkaat, joiden kuviosyvyys on suurin, on aina asennettava taakse (sivuluisun vaaran vähentämiseksi).

Pyörät on säilytettävä kyljellään tai ripustettuina, ei pystyssä.
Jos olette epävarma renkaiden kuviosyvyydestä, tarkastuttakaa asia Volvo teknisessä palvelussa.

Pyörän irrotus

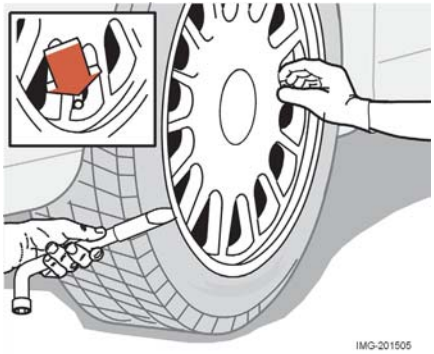

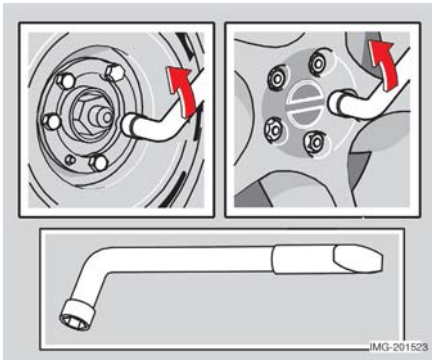

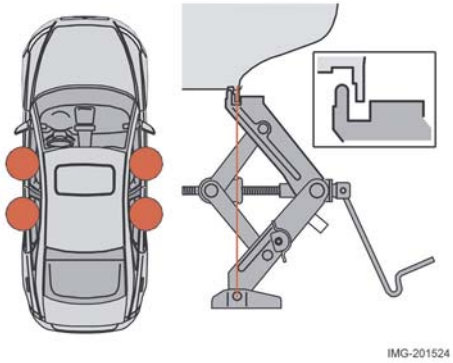

Pystyttäkää vähintään yksi varoituskolmio, jos pyörä pitää vaihtaa tien sivussa. Varmistakaa, että auto ja nosturi ovat kantavalla, vaakasuoralla alustalla.

1. Ottakaa esiin varapyörä, nosturi ja pyöränmutteriavain, jotka ovat maton alla tavaratilassa.
2. Kytkekää seisontajarru ja 1. vaihde, tai asento **P**, jos autossa on automaattivaihteisto.
3. Asettakaa pönkät maahan jäävien pyörien eteen ja taakse. Käyttäkää tukevia puukiiloja tai suurehkoja kiviä.
4. Teräsvanteilla varustetuissa autoissa on irrotettavat koristekapselit. Poistakaa koristekapseli pyöränmutteriavaimen pään avulla; sen voi myös nykäistä irti käsin. Varmistakaa koristekapselia paikalleen asettaessanne, että sen venttiilireikä tulee pyörän ilmaventtiilin kohdalle.
5. Löysätkää pyöränmuttereita ½-1 kierrosta pyöränmutteriavaimella.
6. Auton kummallakin sivulla on kaksi nosturinkiinnikettä. Asettakaa nosturi nosturinkiinnikkeen tappia vasten kuvan mukaisesti ja laskekaa nosturin jalkaa kammella alaspäin, kunnes se puristuu tasaisesti maata vasten. Tarkastakaa, että nosturi on kiinnikkeessä kuvan mukaisesti, ja että jalka on kohtisuoraan kiinnikkeen alla.
7. Nostakaa autoa sen verran, että pyörä irtoaa maasta. Irrottakaa pyöränmutterit ja nostakaa pyörä pois.

⚠ VAROITUS!

- Älkää ryömikö auton alle sen ollessa nosturin varassa.
- Autossa ei saa olla ketään sisällä, kun sitä nostetaan nosturilla.
- Huolehdi siitä, että matkustajat odottelevat auton pientareen puolella tai mieluiten suojakaiteen takana.

Auton oma nosturi

Käyttäkään alkuperäistä nosturia vain pyöränvaihdossa. Muissa töissä pitää käyttää hallinosturia, ja auton nostetun osan alle pitää asettaa pukit. Nosturin ruuvin on oltava aina hyvin voideltu.

Pyörän asennus

1. Puhdistakaa pyörän ja navan vastinpinnat.
2. Asettakaa pyörä paikalleen. Kiertäkää pyöränmutterit kiinni.
3. Laskekaa auto alas niin, että pyörät eivät pääse pyörimään.
4. Tiukatkaa pyöränmutterit ristiin. On tärkeää, että pyöränmutterit tiukataan kunnolla. Matala pyöränmutteri tiukataan 140 Nm. Tarkastakaa tiukkuus momenttiavaimella. Pyörivällä kartiomaisella painealuslevyllä varustettu korkea pyöränmutteri tiukataan 85 Nm. Tarkastakaa tiukkuus momenttiavaimella.

⚠ VAROITUS!

Korkeat pyöränmutterit saa tiukata enintään 85 Nm. Suurempi tiukkuus voi vaurioittaa aluslevyn.

5. Asentakaa pölykapseli paikalleen.
6. Ruuvatkaa nosturi kokoon, ennen kuin laitatte sen takaisin tavaratilaan. Varmistakaa, että nosturi ja pyöränmutteriavain ovat kunnolla kiinni.

Varapyörä ja työkalut

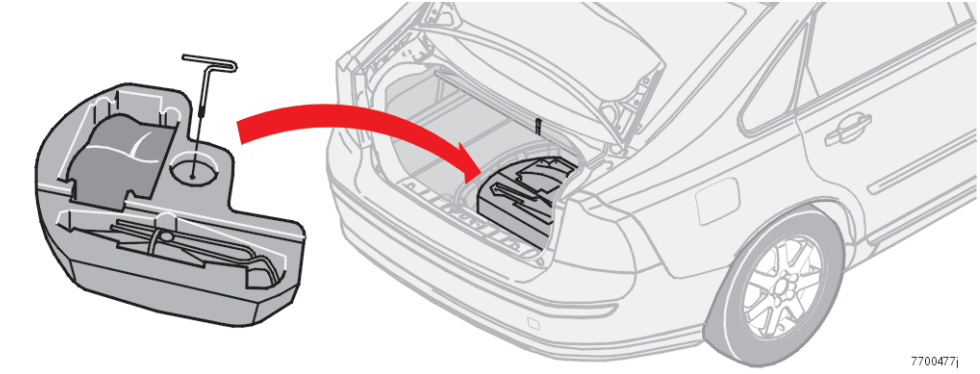

Varapyörä/paikkaussarja, nosturi ja pyöränmutteriavain

Varapyörä tai paikkaussarja kompressoreineen, nosturi ja pyöränmutteriavain on tavaratilan lattian alla.

Paikkaussarjan ottaminen esiin:

1. Kääntäkää lattiamatto takaa eteenpäin.
2. Nostakaa paikkaussarja esiin.

Varapyörän ottaminen esiin:

1. Kääntäkää lattiamatto takaa eteenpäin.
2. Nostakaa nosturi ja pyöränmutteriavain pois.
3. Irrottakaa varapyörä ja nostakaa se pois.

Väliaikainen renkaan paikkaus (tietyt markkina-alueet)

Yleistä

Autoissa, joissa ei ole varapyörää, on sen sijasta paikkaussarja. Paikkaussarjaan kuuluu sähkötoiminen kompressori ja purkki paikkausmassaa.

Paikkaussarja on tarkoitettu vain väliaikaiseen hätäkorjaukseen, jotta autolla voisi ajaa enintään 200 km tai lähimpään rengaskorjaamoon. Paikkausmassa tiivistää tehokkaasti renkaat, jotka on puhkaissut alle 6 mm paksuinen esine. Jos renkaassa on suurempia vaurioita, sitä ei kenties voi paikata.

Paikkaussarjaa saa käyttää vain lämpötiloissa -40 - 70 °C. Paikkausmassapurkkia, jonka viimeinen käyttöpäivä on mennyt umpeen, ei saa käyttää. Se pitää vaihtaa ajoissa.

HUOM!

- Lukekaa ohjeet ja varoitukset huolellisesti, ennen kuin otatte paikkaussarjan käyttöön.
- Jos halutaan täyttää muita kohteita, pitää käyttää tarkoitukseen sopivaa suutinta.
- Kompressorilla ei saa täyttää kohteita, joiden tilavuus on yli 50 litraa (ilmapatjat, kumiveneet ym.).

⚠ VAROITUS!

- Paikkaussarja on tarkoitettu vain renkaisiin, joiden puhkeamiskohta on kulutuspinnassa.
- Älkää käyttäkö paikkaussarjaa renkaisiin, joiden puhkeamiskohta on renkaan sivussa, tai joissa on viiltoja, repeämiä, epätasaisuuksia tai vastaavia vaurioita.

Työn suorittaminen

1. Pysäköikää auto niin, että se ei ole liikenteen esteenä ja että muille ajoneuvoille ei aiheudu vaaraa.
2. Käyttäkää varoituskolmiota muiden tiellä liikkujien varottamiseen.
3. Lukekaa käyttöohje ja varoitukset, jos sellaisia on. Muussa tapauksessa ovat voimassa nämä ohjeet ja kompressorin sekä paikkausmassapurkin tarrat.
4. Älkää poistako renkaaseen puhkeamisen yhteydessä jäänyttä esinettä.
5. Kompressori ei saa käydä 10 minuuttia kauemmin. Antakaa sen jäähtyä, jottei se kuumenisi liikaa. Älkää ajako yli 80 km/h nopeudella, kun paikkaussarjaa on käytetty hätäkorjaukseen.

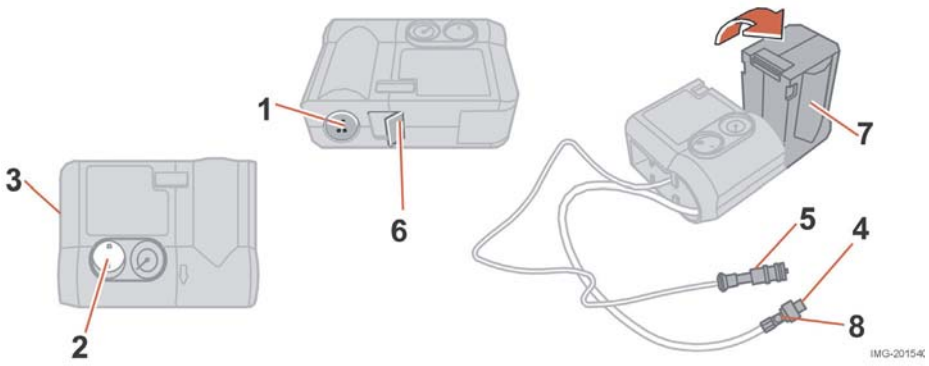

Puhjenneen renkaan paikkaus

1. Irrottakaa suurimman sallitun ajonopeuden etiketti (1) paikkaussarjasta ja kiinnittäkää se kohtaan, josta kuljettaja näkee sen selvästi.
2. Varmistakaa, että oranssinvärinen On/Ei-katkaisin on asennossa 0.
3. Ottakaa esiin johto ja letku sivulokerosta (3).
4. Irrottakaa venttiilinhattu puhjenneesta renkaasta.
5. Kiertäkää letku (4) kiinni renkaan venttiiliin.
6. Kytkekää pistoke (5) auton 12 V liitäntään.
7. Vapauttakaa turvasalpa (6) ja kääntäkää oranssinväristä osaa (7) 90°, pystysuoraan asentoon.
8. Jos auto on hyvin tuuletetussa paikassa, moottorin voi käynnistää, jotta akku ei tyhjenisi.

⚠ VAROITUS!

Pakokaasujen hengittäminen voi olla hengenvaarallista. Älkää käyttäkö moottoria suljetuissa tai puutteellisesti tuuletetuissa tiloissa.

9. Käynnistäkää kompressori painamalla ON/EI-katkaisin (2) on asentoon I. Kun paikkausmassaa pumpataan, paine nousee väliaikaisesti 4-6 bar. Noin 30 sekunnin kuluttua paine laskee, ja painemittari osoittaa tarkemmin rengaspainetta.

⚠ VAROITUS!

Älkää seisoko lähellä rengasta kompressorin pumpatessa. Varokaa erityisesti renkaan sivuja. Jos ilmenee halkeilua, epätasaisuuksia tai vastaavia vaurioita, kompressori pitää pysäyttää välittömästi. Matkaa ei tällöin saa jakaa. Ottakaa yhteys valtuutettuun rengaskorjaamoon.

10. Täyttäkää rengas vähimmäispaineeseen 1,8 bar. Paine ei saa ylittää 3,5 bar. Pumpatkaa n. 7 minuuttia, pysäyttäkää kompressori ja tarkastakaa renkaan todellinen paine. Jos paine ei 10 minuutin pumppauksen jälkeen ole noussut arvoon 1,8 bar, kompressori pitää kytkeä irti.

HUOM! Kompressori ei saa käydä 10 minuuttia kauemmin. Antakaa sen välillä jäähtyä, jottei se kuumenisi liikaa.

11. Ajakaa autolla varovasti n. 10 m edestakaisin, jotta paikkausmassa jakaantuisi renkaaseen. Toistakaa kohta 10.

⚠ VAROITUS!

Jos paine ei 10 minuutin jälkeen ole vieläkään noussut arvoon 1,8 bar, rengasta ei voi paikata. Älkää yrittäkö renkaan pumppausta uudelleen. Ottakaa yhteys valtuutettuun rengaskorjaamoon.

12. Irottakaa letku renkaan venttiilistä ja kiertäkää venttiilinhattu paikalleen. Irrottakaa pistoke sähköliitännästä. Kääntäkää oranssinvärinen osa alkuperäiseen asentoon ja varmistakaa salpa. Säilyttäkää paikkaussarja turvallisessa paikassa autossa.
13. Jotta paikkausmassa tiivistäisi renkaan kunnolla, ajakaa pikimmiten n. 3 km enintään 80 km/h nopeudella.

⚠ VAROITUS!

Autolla ei saa ajaa yli 80 km/h nopeudella, kun rengas on paikattu väliaikaisesti. Väliaikaisesti paikattu rengas pitää vaihtaa mahdollisimman pian (suositeltu enimmäisajomatka 200 km).

14. Rengaspaineiden tarkastus uudelleen:
    1. Kytkekää letku renkaan venttiiliin.
    2. Kytkekää pistoke sähköliitäntään.
    3. Lukekaa paine kompressorin painemittarista.

⚠ VAROITUS!

Jos rengaspaine on alle 1,3 bar, rengas ei ole paikkautunut riittävän tehokkaasti. Matkaa ei tällöin saa jakaa. Ottakaa yhteys valtuutettuun rengaskorjaamoon.

15. Jos rengaspaine on yli 1,3 bar, renkaaseen pitää pumpata polttonestesäiliön luukun rengaspainetaulukossa ilmoitettu paine. Päästäkää ilmaa ulos paineenalennusventtiilistä (8), jos rengaspaine on liian suuri.
16. Pysäyttäkää kompressori, oranssinvärisen ON/EI-katkaisimen pitää olla asennossa 0. Laittakaa paikkaussarja takaisin tavaratilan lattian alle.

HUOM! Rengaspaine pitää tarkastaa uudelleen pitkähkön lepotauon jälkeen.

Pelkän ilman pumppaus

(vain, jos käytettävissä on erikoissuutin)

HUOM! Kompressorilla ei saa täyttää kohteita, joiden tilavuus on yli 50 litraa (ilmapatjat, kumiveneet ym.).

1. Varmistakaa, että On/Ei-katkaisin on asennossa 0.
2. Ottakaa esiin johto ja letku sivulokerosta (3).

3. Kiertäkää erikoissuutin (saatavana jälleenmyyjältä) kiinni letkuun (4). Liittäkää suuttimella varustettu letku pumpattavaan kohteeseen.

TÄRKEÄÄ!

Turvasalpaa (6) ei saa vapauttaa, koska oranssinväristä osaa ei käytetä. Oranssinvärisen osan pitää olla vaakasuorassa asennossa.

4. Kytkekää pistoke (5) auton 12 V liitäntään.
5. Käynnistäkää moottori. Auton pitää olla hyvin tuuletetussa paikassa.

⚠ VAROITUS!

Pakokaasujen hengittäminen voi olla hengenvaarallista. Älkää käyttäkö moottoria suljetuissa tai puutteellisesti tuuletetuissa tiloissa.

6. Käynnistäkää kompressori painamalla On/Ei-katkaisin (2) on asentoon I.
7. Pumpatkaa kohde haluttuun paineeseen. Älkää pumpatko kohteita, joiden tarvitsema paine on yli 4.
8. Pysäyttäkää kompressori painamalla On/Ei-katkaisin on asentoon 0, kun oikea paine on saavutettu.

HUOM! Kompressori ei saa käydä 10 minuuttia kauemmin. Antakaa sen välillä jäähtyä, jottei se kuumenisi liikaa.

Puhdistus 134
Maalivaurioiden korjaaminen 136
Ruostesuojaus 137

Puhdistus

Auton pesu

Peskää auto heti, kun se on likaantunut. Käyttäkää autoshampoota. Tiesuola ja kosteus voivat helposti aiheuttaa korroosiota.

- Huuhdelkaa lika huolellisesti auton alustasta.
- Huuhdelkaa koko autoa kunnes lika on pehmennyt. Kun käytetään korkeapainepesua: Korkeapainepesurin suutin on pidettävä vähintään 30 cm päässä auton korista. Älkää suunnatko suihkua suoraan lukkoihin.
- Peskää auto sienellä ja autoshampoolla käyttäen runsaasti haaleaa (enintään 35 °C) vettä.
- Jos lika on tiukassa, peskää auto kylmärasvanpoistoaineella. Älkää peskö autoa suorassa auringonpaisteessa, joka lämmittää maalipinnan; seurauksena voisi olla pysyviä maalivaurioita. Käyttäkää pesupaikkaa, jossa on öljynerotin.
- Kuivatkaa auto puhtaalla, pehmeällä säämiskällä.
- Peskää pyyhkimien sulat haalealla saippualiuoksella.

Poistakaa lintujen jätökset

Peskää lintujen jätökset auton maalipinnalta mahdollisimman pian. Jätökset sisältävät kemikaaleja, jotka värjäävät maalin hyvin nopeasti. Värjäytymien poisto ei onnistu kiillottamalla.

⚠ VAROITUS!

Pesettäkää moottori aina huollossa. Kuuma moottori aiheuttaa tulipalon vaaran.

Automaattipesu

Automaattipesu on yksinkertainen ja nopea tapa saada auto puhtaaksi, mutta se ei kuitenkaan korvaa aitoa käsinpesua. Automaattipesulaitteen harjat eivät pääse kaikkiin paikkoihin. Auton ensikuukausina suosittelemme käsinpesua.

⚠ VAROITUS!

Suorittakaa aina pesun jälkeen koejarrutus, jotta kosteus ja korroosio eivät pääse vaurioittamaan jarruja.

Painakaa silloin tällöin kevyesti jarrupoljinta ajaessanne pitempiä matkoja sateessa tai lumisohjossa. Tällöin jarrupalat lämpenevät ja kuivuvat. Tehkää samoin myös lähdettyänne liikkeelle hyvin kostealla tai kylmällä säällä.

Verhoilun puhdistus

Tekstiiliverhoilun tahrojen käsittely

Likaantuneen tekstiiliverhoilun puhdistamiseen suosittelemme erikoispuhdistusainetta, jota voitte hankkia Volvo-jälleenmyyjältänne. Muunlaiset kemikaalit voivat pilata verhoilun palonkesto-ominaisuudet.

TÄRKEÄÄ!

Terävät esineet ja tarranauhasulkijat voivat vahingoittaa auton tekstiiliverhoilua.

Vinyyliverhoilun tahrojen käsittely

Pyyhkikää vinyylipinnat miedolla saippualiuoksella ja haalealla vedellä. Älkää missään tapauksessa kaapiko tai hieroko tahraa. Älkää käyttäkö voimakkaita tahran-poistoaineita.

Nahkaverhoilun tahrojen käsittely

Likaantuneen nahkaverhoilun puhdistamiseen suosittelemme erikoispuhdistusainetta, jota voitte hankkia Volvo-jälleenmyyjältänne. Käsitelkää nahkaverhoilu kerran tai kahdesti vuodessa Volvon nahanhoitosarjalla. Älkää käyttäkö voimakkaita liuottimia. Ne voivat vahingoittaa niin tekstiili-, vinyyli- kuin nahkaverhoiluakin.

Turvavöiden puhdistus

Käyttäkää vettä ja synteettistä pesuainetta.

Kiillotus ja vahaus

Kiillottakaa ja vahatkaa auto, kun maalipinta on himmeä tai kun haluatte korille lisäsuojan.

Autoa ei tarvitse kiillottaa alle vuoden ikäisenä, mutta ensimmäinen vahaus voidaan tehdä jo aikaisemmin. Älkää kiillottako tai vahatko pintoja, joiden lämpötila on yli 45 °C.

- Peskää ja kuivatkaa auto huolellisesti ennen kiillotusta tai vahausta. Poistakaa asvaltti- ja pikiroiskeet mineraalitärpätillä. Vaikeampien tahrojen poistoon voidaan käyttää auton maalipintaan tarkoitettua hienoa hiomatahnaa.
- Kiillottakaa ensin kiillotusaineella ja vahatkaa sen jälkeen nestemäisellä tai kiinteällä vahalla. Noudattakaa tarkasti pakkausten ohjeita. Monet valmisteet sisältävät sekä kiillotusainetta että vahaa.

Maalivaurioiden korjaaminen

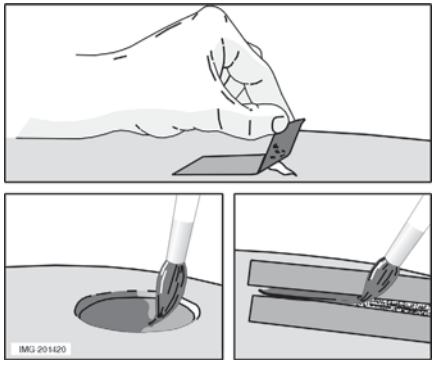

Maalipinta

Maalipinta on tärkeä osa auton ruostesuojausta ja pitää sen vuoksi tarkastaa säännöllisesti. Maalivauriot pitää korjata välittömästi, jotta ruoste ei pääsisi leviämään. Tavallisimpia maalivaurioita ovat pienehköt kiveniskemät, naarmut ja vauriot esim. lokasuojien reunoissa ja ovissa.

Värikoodi

On tärkeätä käyttää oikeaa värisävyä. Auton värikoodi on B-pylvääseen kiinnitetyssä tuotekilvessä. Ks. sivu 194.

Kiveniskemät ja naarmut

Ennen kuin maalipinnan korjaus aloitetaan, auton on oltava puhdas ja kuiva, ja lämpötilan on oltava yli 15 °C.

Tarvikkeet

- Pohjamaali (primeri) tölkissä
- Pintamaali tölkissä tai väripuikko
- Sivellin
- Suojateippi.

Pienehköt kiveniskemät ja naarmut

Jos kiveniskemä ei ulotu peltiin saakka ja jäljellä on vahingoittumaton maalikerros, maali voidaan levittää suoraan lian poistamisen jälkeen.

Jos kiveniskemä ulottuu peltiin saakka

1. Kiinnittäkää pätkä suojateippiä vioittuneelle pinnalle. Vetäkää sitten teippi irti niin, että se vetää mukanaan irtoavat maalijätteet.
2. Sekoittakaa pohjamaali (primeri) huolellisesti ja levittäkää sitä pienellä siveltimellä tai tulitikulla. Kun pohjamaali on kuivunut, levittäkää pintamaali siveltimellä.
3. Menetelkää naarmujen suhteen samoin, mutta suojatkaa ympärillä oleva vahingoittumaton maalipinta.
4. Odottakaa muutama päivä ja kiillottakaa sitten maalatut kohdat. Käyttäkää pehmeää riepua ja niukalti hiomatahnaa.

Ruostesuojaus

Tarkastus ja kunnossapito

Autonne on saanut hyvin huolellisen ja täydellisen ruostesuojauksen jo tehtaalla. Osa korista on valmistettu galvanoidusta pellistä. Alusta on suojattu kulutusta kestävällä ruosteenestoaineella. Palkkien, onteloiden ja suljettujen korirakenteiden sisään on ruiskutettu ohut, tunkeutuva ruosteenestoneste.

Auton ruostesuojauksen ylläpito

- Pitäkää auto puhtaana. Huuhdelkaa alusta. Pitäkää suutin korkeapainepesussa vähintään 30 cm etäisyydellä maalipinnasta.
- Tarkastakaa ruostesuojaus säännöllisesti ja korjatkaa se tarvittaessa.

Auton ruostesuojaus ei normaalioloissa kaipaa jälkikäsittelyä ensimmäisen kahdeksan vuoden aikana. Tämän jälkeen auto on jälkikäsiteltävä kolmen vuoden välein. Jos auto tarvitsee jälkikäsittelyä, ottakaa yhteys Volvo tekniseen palveluun.

Volvo-huolto 140
Oma huolto 141
Konepelti ja moottoritila 142
Diesel 144
Öljyt ja nesteet 145
Pyyhkimien sulat 148
Akku 149
Lampputyypit 151
Etuosan lampunvaihto 152
Takaosan lampunvaihto 155
Sisäpuolen lampunvaihto 156
Varokkeet 158

Volvo-huolto

Volvon huolto-ohjelma

Auto koeajettiin perusteellisesti, ennen kuin se lähti tehtaalta. Lisäksi autolle tehtiin Volvo Car Corporationin määräysten mukainen tarkastus, ennen kuin se luovutettiin Teille. Jotta Volvonne pysyisi jatkuvasti liikenneturvallisuudeltaan, varmatoimisuudeltaan ja luotettavuudeltaan huipputasolla, on tärkeää noudattaa Huolto- ja takuukirjassa selostettua Volvon määräaikaishuolto-ohjelmaa. Teettäkää huolto- ja kunnossapitotyöt Volvo teknisessä palvelussa. Volvo teknisessä palvelussa on ammattitaitoinen henkilökunta, huoltokirjallisuus ja erikoistyökalut, jotka takaavat huollon korkean laadun.

TÄRKEÄÄ!

Jotta Volvo-takuu olisi voimassa, lukekaa Huolto- ja takuukirjan ohjeet ja noudattakaa niitä.

Erityiset huoltotoimenpiteet

Tietyt auton sähköjärjestelmään liittyvät huoltotoimenpiteet voidaan suorittaa vain autoa varten erityisesti kehitetyn elektronisen laitteiston avulla. Ottakaa sen vuoksi aina yhteyttä Volvo tekniseen palveluun, ennen kuin teetätte sähköjärjestelmään vaikuttavia huoltotöitä.

Varusteiden asennus

Varusteiden virheellinen kytkentä tai asennus voi vaikuttaa häiritsevästi auton elektroniikkajärjestelmään. Tietyt lisävarusteet toimivat vain, jos niihin kuuluvat ohjelmistot ohjelmoidaan autonne elektroniikkajärjestelmään. Ottakaa tästä syystä aina yhteyttä Volvo tekniseen palveluun, ennen kuin asennatte varusteita, jotka liitetään sähköjärjestelmään tai vaikuttavat siihen.

Ajoneuvon tietojen tallentaminen

Volvo-henkilöautossanne on yksi tai useita tietokoneita, jotka voivat tallentaa muistiinsa tietoja ajoneuvosta. Nämä tiedot on tarkoitettu käytettäväksi tutkimustarkoituksiin turvallisuuden edelleen kehittämiseksi ja auton eri järjestelmien vikojen diagnosointiin, ja niitä voivat olla esim. tiedot kuljettajan ja matkustajien turvavyön käytöstä, ajoneuvon eri järjestelmien ja yksiköiden toiminnasta, sekä moottorin, kaasuläpän, ohjauslaitteiden, jarrujen ja muiden järjestelmien tilaa koskevat tiedot. Tallennettavat tiedot voivat sisältää myös kuljettajan ajotapaa koskevia tietoja. Näitä voivat olla esim. ajonopeus sekä tiedot jarru- ja kaasupolkimen käytöstä ja ohjauspyörän kääntämisestä. Viimeksi mainitut tiedot voidaan tallentaa rajoitettuna ajanjaksona, kun autolla ajetaan, ja sen jälkeen kolari- tai läheltä piti -tilanteessa. Volvo Car Corporation ei ilman lupaa myötävaikuta tallennettujen tietojen luovuttamiseen. Voimassaoleva lainsäädäntö saattaa kuitenkin velvoittaa Volvo Car Corporationin luovuttamaan tiedot. Muutoin Volvo Car Corporation ja valtuutetut korjaamot voivat lukea ja käyttää tietoja.

Epäsuotuisat ajo-olosuhteet

Epäsuotuisissa ajo-olosuhteissa suositellaan moottoriöljyn, öljynsuodattimen ja ilmansuodattimen vaihtoa Huolto- ja takuukirjan suosituksia useammin.

Epäsuotuisia ajo-olosuhteita ovat pitkäaikainen ajo:

- pölyisessä tai hiekkaisessa ympäristössä
- asuntovaunun tai perävaunun kanssa
- vuoristossa
- suurella nopeudella
- tyhjäkäynnillä tai pienellä nopeudella
- lyhyillä matkoilla (alle 10 km) ja alhaisissa lämpötiloissa (alle 5 °C).

Oma huolto

Ennen kuin aloitatte työt auton parissa

Akku

- Varmistakaa, että akunkaapelit on kytketty oikein ja tiukattu kunnolla.
- Älkää kytkekö akkua irti moottorin käydessä (esim. akun vaihdon yhteydessä).
- Akun lataamiseen ei saa käyttää pikalaturia. Akunkaapelit pitää kytkeä irti akun latauksen ajaksi.
- Akku sisältää syövyttävää ja myrkyllistä happoa. Siksi on tärkeää, että akkua käsitellään ympäristöystävällisellä tavalla. Ottakaa yhteys Volvo tekniseen palveluun.

⚠ VAROITUS!

- Sytytysjärjestelmä on erittäin suuritehoinen. Sytytysjärjestelmässä vallitsee hengen-vaarallinen jännite. Sytytysvirran on sen vuoksi aina oltava katkaistuna moottoritilan töitä suoritettaessa.
- Älkää koskeko sytytystulppiin tai sytytyspuolaan, kun sytytysvirta on kytketty tai kun moottori on lämmin.

Konepelti ja moottoritila

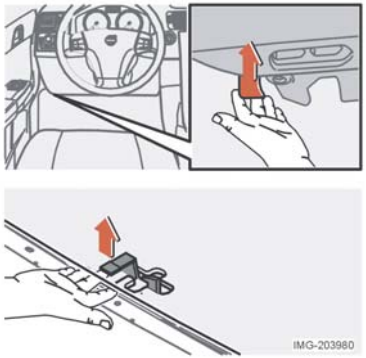

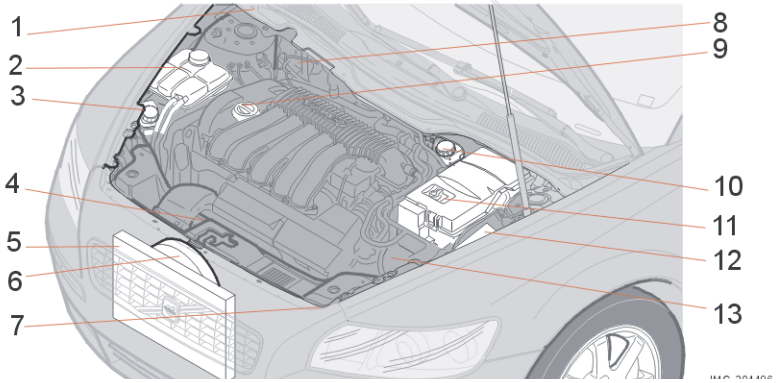

Konepellin avaaminen

Avatkaa konepelti:

- Vetäkää kojelaudan alla vasemmalla puolella olevasta lukituskahvasta. Salvan avautuessa kuuluu ääni.
- Työntäkää käsi sisään konepellin etureunan alta ja painakaa varmistussalvan kahvaa ylös.
- Avatkaa konepelti.

⚠ VAROITUS!

Tarkastakaa, että konepelti lukkiutuu kunnolla suljettaessa.

Moottoritila

1. Pesunestesäiliö, 4 l (4-syl.)
2. Jäähdytysjärjestelmän paisuntasäiliö
3. Ohjaustehostimen öljysäiliö
4. Moottoriöljyn mittapuikko[1]
5. Jäähdytin
6. Sähkötuuletin
7. Pesunestesäiliö, 6,5 l (5-syl.)
8. Kytkin- ja jarrunestesäiliö (oikean-puoleinen ohjaus)
9. Täyttö, moottoriöljy[1]
10. Kytkin- ja jarrunestesäiliö (vasemman-puoleinen ohjaus)
11. Akku
12. Rele- ja varokekeskus
13. Ilmansuodatin[1]

[1] Rengaspaineet voivat vaihdella ulkolämpötilan mukaan.

Tarkastakaa säännöllisesti

Tarkastakaa seuraavat kohteet säännöllisin välein, esim. tankkauksen yhteydessä:

- Jäähdytysneste - Tason tulee olla paisuntasäiliön MIN- ja MAX-merkkien välissä.
- Moottoriöljy - Tason tulee olla MIN ja MAX -merkkien välissä.
- Ohjaustehostinöljy - Tason tulee olla MIN ja MAX -merkkien välissä.
- Pesuneste - Säiliön pitää olla täynnä. Lisätkää jäätymisenestoainetta, kun lämpötila on lähellä nollaa
- Jarru- ja kytkinneste - Tason tulee olla MIN- ja MAX-merkkien välissä.

⚠ VAROITUS!

- Muistakaa, että sähkötuuletin voi käynnistyä automaattisesti jonkin ajan kuluttua moottorin pysäyttämisestä.
- Pesettäkää moottori aina huollossa. Kuuma moottori aiheuttaa tulipalon vaaran.

Diesel

Polttonestejärjestelmä

Dieselmoottorit ovat herkkiä epäpuhtauksille. Käyttäkää vain tunnettujen öljy-yhtiöiden dieselpolttonesteitä. Älkää koskaan käyttäkö epäilyttävää laatua. Suurimmilla öljy-yhtiöillä on myös erityinen dieselpolttoneste nollan lähellä oleviin lämpötiloihin. Se on juoksevampaa alhaisissa lämpötiloissa ja vähentää vahan muodostumisen vaaraa polttoneste-järjestelmässä.
Veden tiivistymisen vaara säiliössä vähenee, jos säiliö pidetään mahdollisimman täynnä. Varmistakaa tankatessanne, että täyttöputken ympärys on puhdas. Varokaa roiskuttamasta polttonestettä maalipinnoille. Peskää mahdolliset roiskeet pois saippualla ja vedellä.

Polttonesteen loppuminen

Polttonesteen loppumisen jälkeen ei tarvita mitään erityistoimenpiteitä.

RME (rapsimetyyliesteri)

Dieselöljyyn saa sekoittaa enintään 5 % RME:tä.

TÄRKEÄÄ!
Yli 5 % RME-pitoisuus saattaa aiheuttaa moottorivaurioita.

Kondenssiveden poistaminen polttonesteensuodattimesta

Kondenssivesi erotetaan polttonesteestä polttonesteensuodattimessa. Kondenssivesi voi muuten aiheuttaa käyntihäiriöitä. Polttonesteensuodattimen tyhjennys on tehtävä Huolto- ja takuukirjassa ilmoitetuin huoltovälein, tai kun epäillään, että on käytetty likaista polttonestettä.

Öljyt ja nesteet

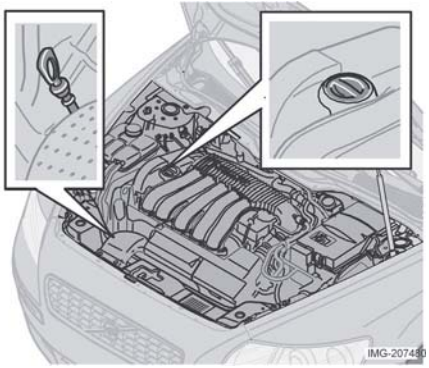

Mittapuikko, bensiinimoottorit

Öljyn ja öljynsuodattimen vaihto

Huolto- ja takuukirjassa on ohjeet öljyn ja öljynsuodattimen sopivista vaihtoväleistä. Epäsuotuisissa ajo-olosuhteissa ajettaessa suositellaan lyhyempiä vaihtovälejä, ks. sivu 140.

Tarkastakaa öljytaso

Moottoriöljyn taso pitää tarkastaa ja öljy pitää vaihtaa säännöllisesti. On tärkeää tarkastaa uuden auton moottorin öljytaso jo ennen ensimmäistä varsinaista öljynvaihtoa. Huolto- ja takuukirjasta käy ilmi mittarilukema, jonka kohdalla se tulee tehdä.

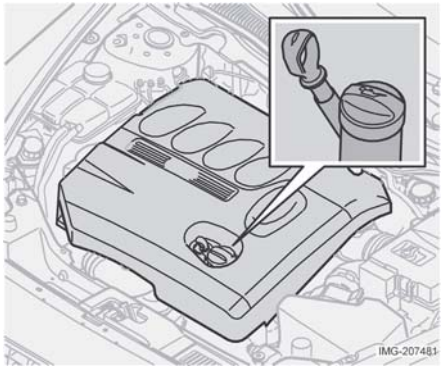

Mittapuikko, dieselmoottorit

Volvo suosittelee öljytason tarkastamista 2500 km välein. Tarkin tulos saadaan kylmästä moottorista ennen käynnistystä. Tulos on harhaan-johtava välittömästi moottorin pysäyttämisen jälkeen. Mittapuikko näyttää liian alhaista tasoa, koska kaikki öljy ei ole ehtinyt valua öljypohjaan.

Öljytason tarkastus moottorin ollessa kylmä:

- Pyyhkikää öljynmittapuikko kuivaksi ennen tarkastusta.
- Tarkastakaa öljytaso mittapuikosta. Tason tulee olla MIN ja MAX -merkkien välissä. Jos taso on lähellä MIN-merkkiä, täyttäkää 1 litra öljyä. Jatkakaa täyttöä, kunnes öljytaso on lähempänä MAX-merkkiä kuin MIN-merkkiä.

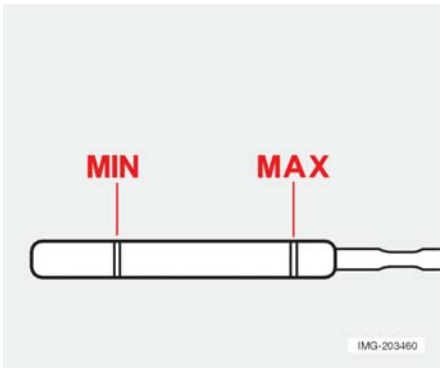

Öljytason tulee olla mittapuikkoon merkityllä alueella.

Öljytason tarkastus moottorin ollessa lämmin:

- Ajakaa auto vaakasuoralle alustalle ja odottakaa 10-15 minuuttia moottorin pysäyttämisestä, jotta öljy ehtisi valua takaisin öljypohjaan.
- Pyyhkikää öljynmittatikku ennen tarkastusta.
- Tarkastakaa öljytaso mittapuikosta. Tason tulee olla MIN ja MAX -merkkien välissä.

- Lisätkää öljyä tarvittaessa. Jos taso on lähellä MIN-merkkiä, täyttäkää 1 litra öljyä. Käyttäkää moottori lämpimäksi ja pysäyttäkää se. Odottakaa 10-15 minuuttia ja tarkastakaa öljytaso uudelleen. Jatkakaa täyttöä, kunnes öljytaso on lähempänä MAX-merkkiä kuin MIN-merkkiä.

TÄRKEÄÄ!

Älkää täyttäkö yli MAX-merkin. Öljyn-kulutus saattaa kasvaa, jos moottoriin täytetään liikaa öljyä.

⚠ VAROITUS!

Älkää tiputtako öljyä kuumalle pakosarjalle; se aiheuttaisi tulipalon vaaran.

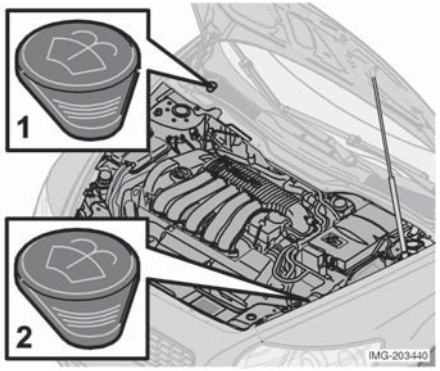

Pesunesteen täyttö, moottorimallista riippuen

Pesunestesäiliö

Tuulilasin- ja valonpesimillä on yhteinen nestesäiliö.

1. Täyttö 4-sylinterisissä malleissa ja dieselissä. Säiliön tilavuus on n. 4 litraa.
2. Täyttö 5-sylinterisissä malleissa. Säiliön tilavuus on n. 6,5 litraa.

Käyttäkää talvella jäätymätöntä pesunesteliuosta, jotta se ei jäätyisi pumppuun, säiliöön ja letkuihin.

TÄRKEÄÄ!

Sekoittakaa veteen jäätymisenestoainetta ennen täyttöä.

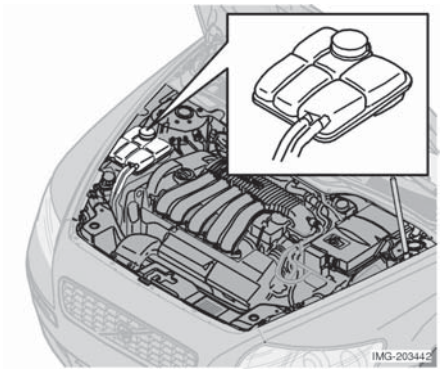

Jäähdytysnestesäiliö

Jäähdytysneste

Käyttäkää seosta, jossa on puolet jäähdytysnestettä ja puolet vettä. Noudattakaa pakkausten ohjeita. On tärkeätä käyttää oikeaa seossuhdetta. Älkää lisätkö pelkkää puhdasta vettä. Jäätymisvaara lisääntyy, jos jäähdytysnesteen osuus on liian pieni tai liian suuri.

TÄRKEÄÄ!

Tietyt moottorin osat on valmistettu alumiiniseoksesta. Sen vuoksi on tärkeää käyttää korroosiolta suojaavaa jäähdytysnestettä Volvon suosituksen mukaisesti. Uuden auton jäähdytysnesteen pakkasenkestävyys on n. -35 °C.

Tarkastakaa jäähdytysneste säännöllisesti

Tason on oltava paisuntasäiliön MIN- ja MAX-merkkien välissä. Jos järjestelmä on vajaa, voi syntyä paikallisesti korkeita lämpötiloja, jotka voivat aiheuttaa vaurioita (halkeamia) sylinterin-kanteen. Lisätkää jäähdytysnestettä, kun taso on laskenut MIN-merkin kohdalle.

HUOM! Moottoria saa käyttää vain jäähdytysjärjestelmän ollessa täytettynä. Korkeat lämpötilat voivat aiheuttaa vaurioita (halkeamia) sylinterin-kannessa.

⚠ VAROITUS!

Jäähdytysneste voi olla hyvin kuumaa. Jos jäähdytysnestettä on lisättävä moottorin ollessa lämmin, avatkaa paisuntasäiliön tulppa hitaasti, jotta ylipaine pääsee poistumaan.

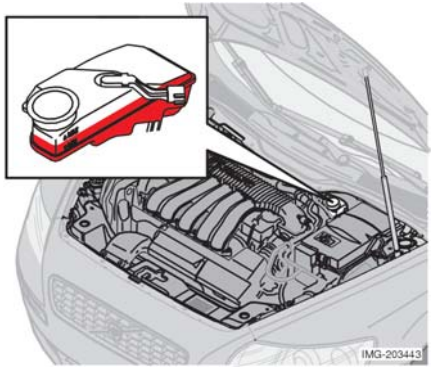

Jarru- ja kytkinnestesäiliö

Jarru- ja kytkinnesteellä on yhteinen säiliö. Säiliö on eri paikassa oikealta ja vasemmalta ohjattavissa autoissa. Tason on oltava MIN- ja MAX-merkkien välissä.
Jarrunestesuositus: DOT 4+. Tarkastakaa taso säännöllisesti. Vaihtakaa jarruneste joka toinen vuosi tai joka toisen määräaikaishuollon yhteydessä.

TÄRKEÄÄ!

Jos autolla ajoon liittyy usein toistuvia ja voimakkaita jarrutuksia, esim. vuoristossa, tai jos sitä käytetään trooppisessa ilmastossa, jossa ilma on hyvin kosteaa, jarruneste on vaihdettava kerran vuodessa.

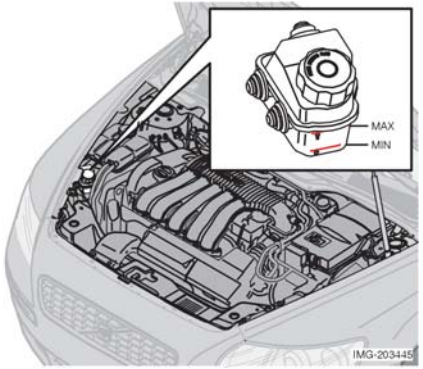

Ohjaustehostimen öljysäiliö

Tason on oltava MIN- ja MAX-merkkien välissä.

Öljylaatu: Volvon ohjaustehostinöljy Tarkastakaa taso jokaisen huollon yhteydessä. Öljynvaihtoa ei tarvita.

HUOM! Jos ohjaustehostinjärjestelmään tulee vika tai jos autosta katoavat sähköt ja sitä on hinattava, autoa voidaan edelleen ohjata. Ohjaaminen on silloin paljon normaalia raskaampaa ja ohjauspyörän kääntäminen vaatii enemmän voimaa.

Pyyhkimien sulat

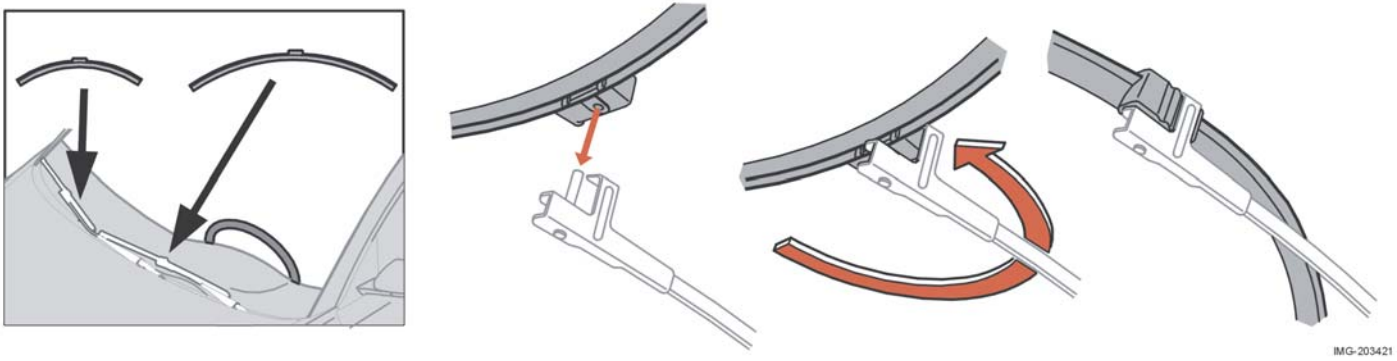

Pyyhkimen sulkien uusinta

1. Kääntäkää pyyhkimen varsi ulos ja kääntäkää sulka 90° kulmaan varteen nähden.
2. Vetäkää sulka akselilta, suoraan sivulle.
3. Työntäkää uusi sulka paikalleen 90° kulmassa pyyhkimen varteen nähden.
4. Kääntäkää sulka taivutetun pellin alle ja pyyhkimen varsi alas.

HUOM! Pyyhkimen sulat ovat eripituiset. Kuljettajan puolen sulka on pitempi kuin toinen.

Akku

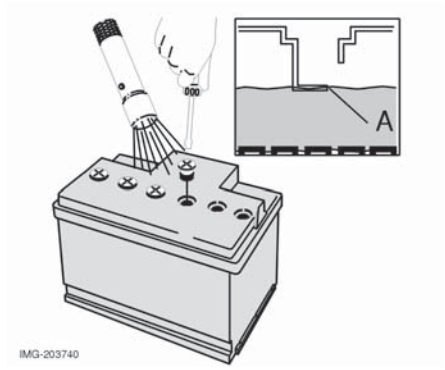

Akun hoito

Akun kestoikään ja toimintaan vaikuttavat käynnistyksien määrä, purkautumiset, ajotapa, ajo-olosuhteet ja ilmasto-olosuhteet yms.

Huolehtikaa seuraavista asioista akun hyvän toiminnan varmistamiseksi:

- Tarkastakaa säännöllisesti akun nestetaso (A).
- Tarkastakaa akun kaikki kennot. Käyttäkää ruuvitalttaa kansien irrotukseen. Jokaisessa kennossa on oma maksimi-tason merkki.
- Lisätkää tarvittaessa vettä akun maksimitason merkkiin saakka.

HUOM! Älkää täyttäkö yli tasomerkin (A).

TÄRKEÄÄ!

Käyttäkää aina tislattua tai deionisoitua vettä (akkuvettä).

- Tiukatkaa kannet kunnolla.

HUOM! Mitä useammin akku purkautuu, sitä lyhyempi on sen kestoikä.

Akun symbolit

Akkuun on kiinnitetty varoitussymboleja.

Käyttäkää suojalaseja.

Tarkemmat tiedot löytyvät käyttöohjekirjasta.

Säilyttäkää akku lasten ulottumattomissa.

Akku sisältää syövyttävää happoa.

Välttäkää kipinöitä ja avotulta.

Räjähdysvaara.

Akun uusinta

1. Katkaiskaa sytytysvirta ja ottakaa avain pois.
2. Irrottakaa akun suojus.
3. Odottakaa vähintään 5 minuuttia, ennen kuin koskette sähköliitäntöihin (jotta kaikki tiedot autonne sähköjärjestelmästä ehtisivät tallentua eri ohjausyksiköihin).
4. Irrottakaa kansi ja akkukotelon etuseinä ruuvitaltalla.
5. Irrottakaa miinuskaapeli.
6. Irrottakaa akun kiinnike.
7. Irrottakaa pluskaapeli.

Akku asennetaan päinvastaisessa järjestyksessä.

⚠ VAROITUS!

Akussa voi muodostua kaasua, joka räjähtää erittäin herkästi. Käynnistyskaapelien väärästä kytkennästä syntyvä kipinä riittää räjäyttämään akun. Akku sisältää rikkihappoa, joka voi aiheuttaa vakavia syöpymisvaurioita. Jos rikkihappoa joutuu silmiin, iholle tai vaatteisiin, huuhdelkaa runsaalla vedellä. Jos happoa on joutunut silmiin, hakeutukaa välittömästi lääkäriin.

Lampputyypit

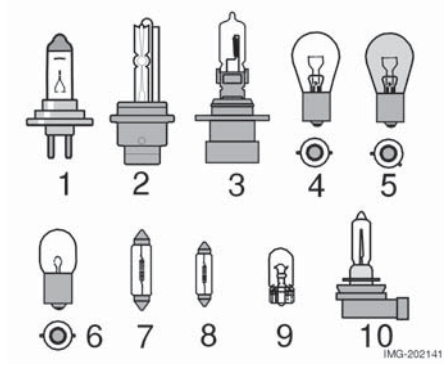

Lamput autossa

1.	Lähivalot	55W H7LL
2.	Bi-Xenon (valinnaisvaruste) kaasupurkauslamppu	35W D2S
3.	Kaukovalot	55W HB3
4.	Jarruvalot, Sumutakavalot	P21W
5.	Suuntavalo, taka + etu (keltainen)	PY21W
6.	Takavalot, Seisontavalot, Sivuvalot	W5WLL
7.	Autoonnousuvalot, Tavaratilan valaistus	W5W
8.	Meikkipeili	1,2W
9.	Rekisterikilven valo, Seisontavalot valonheittimessä, Sivusuuntavalo (keltainen)	W5W
10.	Sumuvalot	55W H11

Ympäristö

Bi-Xenon-lamput sisältävät hieman elo-hopeaa. Palaneita lamppuja pitää sen vuoksi käsitellä oikein. Kysykää neuvoa Volvo teknisestä palvelusta.

TÄRKEÄÄ!

Älkää koskeko lamppujen laseihin paljain sormin. Sormista tarttuva rasva ja öljy höyrystyvät lämmön vaikutuksesta kerrostumaksi heijastimeen ja voivat vaurioittaa sen.

HUOM! Lamput ja pistevalot, joita ei selosteta tässä, pitää vaihdattaa Volvo teknisessä huollossa.

Etuosan lampunvaihto

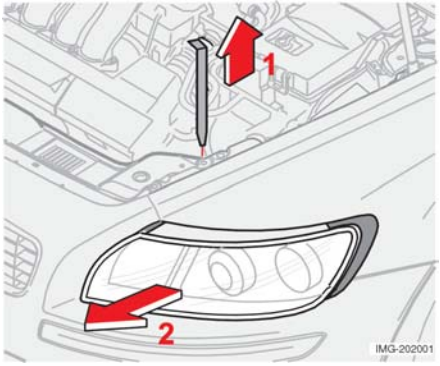

Valokotelon irrotus

Kaikki etuosan lamput (sumuvaloja lukuun ottamatta) vaihdetaan irrottamalla koko valokotelo moottoritilan kautta.

> **⚠ VAROITUS!**
>
> Kaikki valonheittimien työt Bi-Xenon-valonheittimillä varustetuissa autoissa pitää teettää Volvo teknisessä palvelussa.
>
> Bi-Xenon-valonheitin vaatii erityistä varovaisuutta, koska se on varustettu suurjännitelaitteella.

1. Poistakaa virta-avain ja kääntäkää valokatkaisin asentoon 0.
2. Vetäkää valokotelon lukitussokka (1) ylös
3. Vetäkää valokoteloa sivulle ja sitten eteenpäin (2)
4. Irrottakaa pistoke
5. Nostakaa valokotelo ulos ja asettakaa se pehmeälle alustalle, jotta linssi ei naarmuunnu.

Valokotelon asennus:

1. Asentakaa valokotelo päinvastaisessa järjestyksessä. Tarkastakaa, että lukitussokka on asennettu oikein.
2. Tarkastakaa valaistus.

HUOM! Valokotelon pitää olla kytketty ja paikallaan, ennen kuin valot kytketään päälle tai virta-avain työnnetään virtalukkoon.

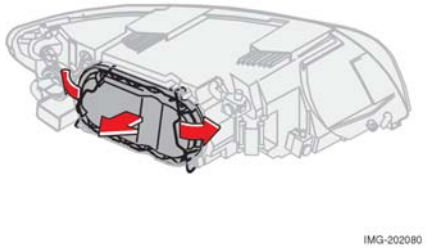

Kansi ja lukitussangat

Lähivalot

1. Irrottakaa koko valokotelo.
2. Kääntäkää lukitussangat sivuun ja irrottakaa kansi.
3. Irrottakaa lampun kiinnitysjousi. Painakaa ensin oikealle niin, että kiinnitysjousi irtoaa, ja siirtäkää sitä sitten ulospäin, alaspäin.
4. Vetäkää lamppu ulos.
5. Irrottakaa pistoke lampusta.

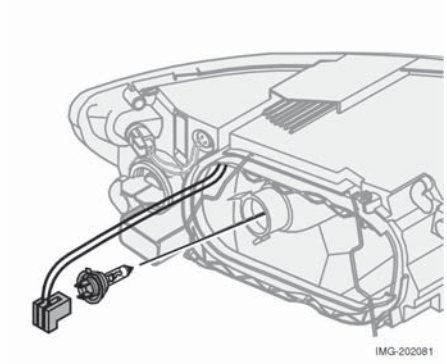

Lähivalot

Lampun asennus

1. Asettakaa uusi lamppu paikalleen. Sen voi asentaa vain yhdellä tavalla.
2. Painakaa kiinnitysjousta ylöspäin ja lopuksi hieman vasemmalle niin, että se tarttuu kiinnikkeeseensä.
3. Painakaa pistoke takaisin.
4. Asentakaa muovikansi paikalleen.
5. Asentakaa valokotelo paikalleen.

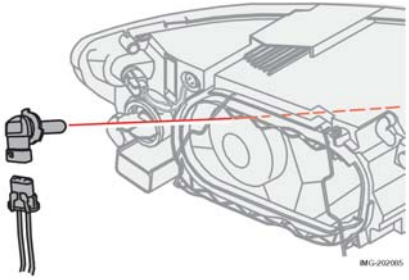

Kaukovalot

1. Irrottakaa koko valokotelo.
2. Kiertäkää lampunpidintä vastapäivään, vetäkää se ulos ja vaihtakaa lamppu. (Merkitkää muistiin lampunpitimen asento.)
3. Asentakaa lampunpidin paikalleen. Sen voi asentaa vain yhdellä tavalla

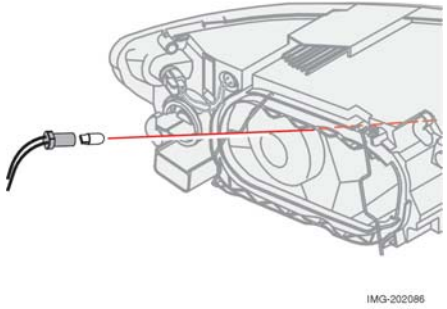

Seisontavalot

1. Vetäkää lampunpidin irti pihdeillä. Älkää irrottako lampunpidintä johtimista vetämällä.
2. Vaihtakaa lamppu.
3. Painakaa lampunpidin takaisin. Sen voi asentaa vain yhdellä tavalla.

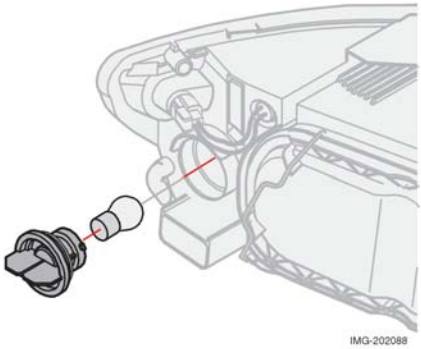

Suuntavalot

1. Kiertäkää lampunpidintä vastapäivään ja ottakaa se pois.
2. Irrottakaa lamppu lampunpitimestä painamalla sisäänpäin ja kiertämällä vastapäivään.
3. Asentakaa uusi lamppu ja asentakaa lampunpidin takaisin valokoteloon.

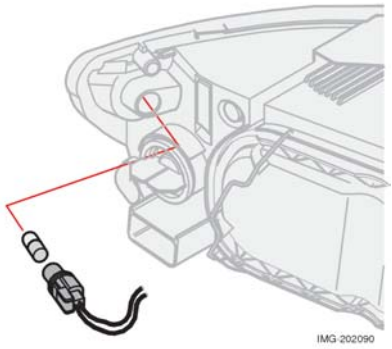

Sivuvalo

1. Kiertäkää lampunpidintä vastapäivään, vetäkää se ulos ja vaihtakaa lamppu.
2. Asentakaa lampunpidin paikalleen. Sen voi asentaa vain yhdellä tavalla.

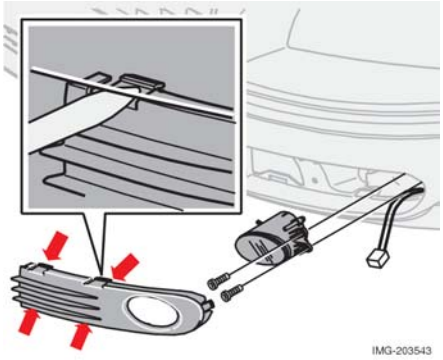

Sumuvalot

1. Sammuttakaa valot ja kääntäkää virta-avain asentoon 0.
2. Irrottakaa paneeli valokotelon ympäriltä.
3. Irrottakaa valokotelon molemmat torx-ruuvit ja ottakaa kotelo esiin.
4. Irrottakaa pistoke lampusta.
5. Kiertäkää lamppua vastapäivään ja vetäkää se ulos.
6. Sovittakaa uusi lamppu paikalleen ja kiertäkää myötäpäivään.
7. Kytkekää pistoke lamppuun.
8. Kiinnittäkää valokotelo ruuveilla ja painakaa paneeli takaisin.

Takaosan lampunvaihto

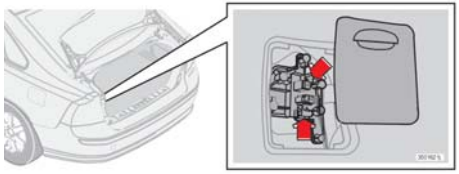

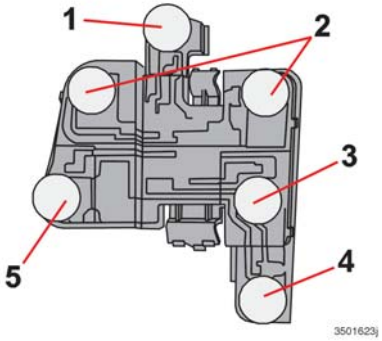

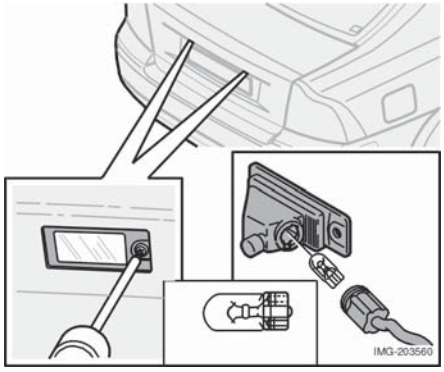

Lampunpitimen irrotus

Kaikki takavalon lamput vaihdetaan tavara-tilan kautta

1. Sammuttakaa valot ja kääntäkää virta-avain asentoon 0.
2. Irrottakaa vasemman/oikean paneelin luukut, jotta pääsette käsiksi lamppuihin.

Lamput on asennettu yhteiseen lampunpitimeen.

1. Irrottakaa pistoke lampunpitimestä.
2. Painakaa salvat yhteen ja vetäkää lampunpidin irti.
3. Vaihtakaa lamppu.
4. Painakaa pistoke takaisin.
5. Painakaa lampunpidin paikalleen ja asentakaa luukku.

Lamppujen sijainti takavalossa

1.	Jarruvalot	P21W LL BA15s
2.	Seisontavalot	P5W LL BAY15d
3.	Suuntavalo	PY21W LL
4.	Sumutakavalo (yksi puoli)	P21W LL BA15s
5.	Peräytysvalot	P21W LL BA15s

Lisäjarruvalo

Lamput ovat erikoistyyppiä. On suositeltavaa antaa Volvo teknisen palvelun suorittaa vaihto.

Rekisterikilven valo

Lampunvaihto

1. Sammuttakaa valot ja kääntäkää virta-avain asentoon 0.
2. Irrottakaa ruuvi ruuvitaltalla.
3. Irrottakaa koko valokotelo varovasti ja vetäkää se ulos. Kiertäkää pistoketta vastapäivään ja vetäkää lamppu ulos.
4. Vaihtakaa uusi lamppu.
5. Asettakaa pistoke takaisin ja kiertäkää myötäpäivään.
6. Asettakaa valokotelo paikalleen täydellisenä ja kiinnittäkää ruuvilla.

Sisäpuolen lampunvaihto

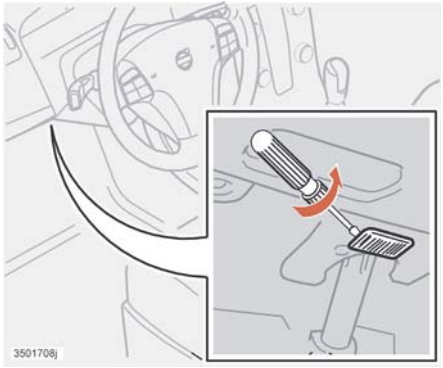

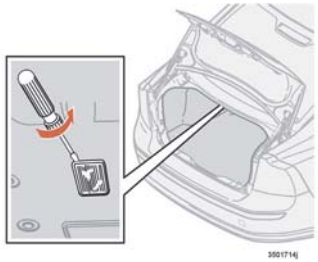

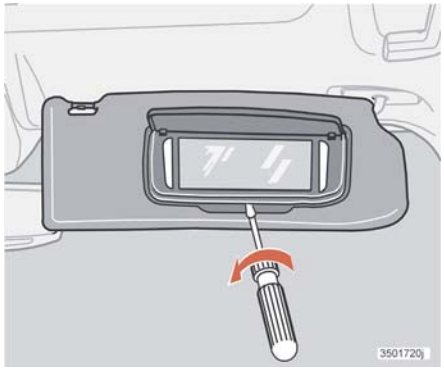

Autoonnousuvalot

Autoonnousuvalot ovat kojelaudan alla kuljettajan ja matkustajan puolella.

1. Työntäkää ruuvitaltta reunan alle ja kiertäkää kevyesti niin, että lasi irtoaa.
2. Irrottakaa rikkinäinen lamppu.
3. Asentakaa tilalle uusi lamppu.
4. Asentakaa lasi paikalleen.

Tavaratila

1. Työntäkää ruuvitaltta reunan alle ja kiertäkää kevyesti niin, että valokotelo irtoaa.
2. Irrottakaa rikkinäinen lamppu.
3. Asentakaa tilalle uusi lamppu.
4. Asentakaa valokotelo paikalleen.

Meikkipeilin valo

Peililasin irrotus:

1. Työntäkää ruuvitaltta alareunan alle keskellä ja kiertäkää ja kammetkaa reunan lukituskieleke varovasti ylös.
2. Työntäkää ruuvitaltta reunan alle sekä vasemmalla että oikealla puolella (mustien kumipisteiden kohdalla) ja kammetkaa varovasti, niin lasin alareuna irtoaa.
3. Irrottakaa varovasti ja nostakaa pois koko peililasi kansineen
4. Poistakaa rikkinäinen lamppu ja asentakaa tilalle uusi.

Peililasin asennus:

1. Painakaa ensin paikalleen peililasin kolme lukituskielekettä yläreunassa.
2. Painakaa sitten kiinni kolme alempaa.

Varokkeet

Jotta auton sähkölaitteet eivät vaurioituisi oikosulun tai ylikuormituksen takia, kaikki sähköiset toiminnot ja komponentit on suojattu varokkein.

Varokkeet on sijoitettu kahteen eri paikkaan autossa:

- Rele-/varokekeskus moottoritilassa.
- Rele-/varokekeskus matkustamossa.

Uusinta

Jos jokin sähkölaite ei toimi, syynä voi olla varokkeen palaminen hetkellisen ylikuormituksen johdosta.

1. Katsokaa varokeluettelosta kyseisen varokkeen sijainti.
2. Vetäkää varoke irti ja katsokaa, onko siinä oleva taivutettu lanka palanut poikki.
3. Jos on, vaihtakaa tilalle uusi varoke, jonka väri ja ampeerilukema ovat samat kuin entisen.

Jos sama varoke palaa toistuvasti, komponentissa on jokin vika. Ajakaa Volvo tekniseen palveluun tarkastusta varten.

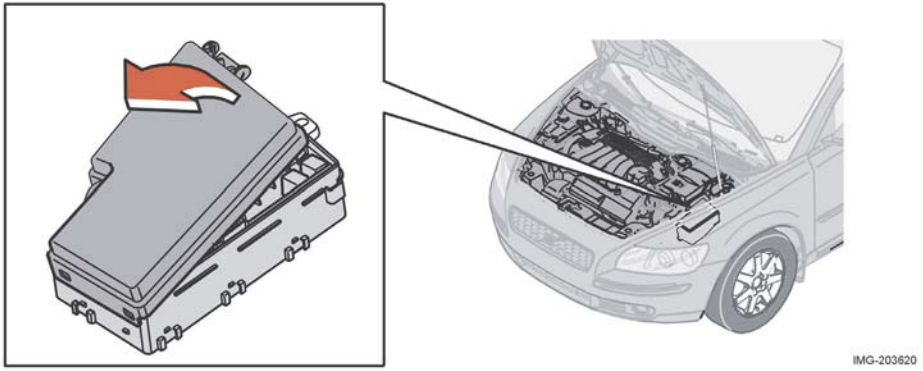

Rele-/varokekeskus moottoritilassa

Varokepaikkoja on 36. Vaihtakaa palaneen tilalle uusi varoke, jonka väri ja ampeerimerkintä ovat samat kuin entisen.

- 1-6 ovat tyyppiä "Midi Fuse", ja ne saa vaihdattaa vain Volvo teknisessä palvelussa.
- 7-18 ovat tyyppiä "JCASE", ja ne saa vaihdattaa vain Volvo teknisessä palvelussa.
- 19-36 ovat tyyppiä "Midi Fuse".

Kannen sisäpuolella on varavarokkeita sekä pihdit varokkeiden irrotuksen ja asennuksen helpottamiseksi.

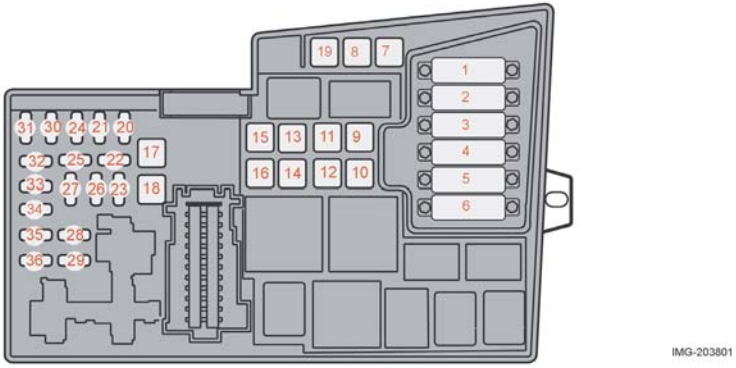

Varokkeiden paikat moottoritilan rele-/ varokekeskuksessa

1. Sähkötuuletin, 50 A
2. Ohjaustehostin, 80A
3. Syöttö rele-/varokekeskukseen matkustamossa, 60A
4. Syöttö rele-/varokekeskukseen matkustamossa, 60A
5. Lämmitys- ja ilmastointilaitteen elementti, 80 A
6. Hehkutulpat (diesel), 60 A
7. ABS-pumppu, 30 A
8. ABS-venttiilit, 20 A
9. Moottorinohjausyksikkö, 30 A
10. Lämmitys- ja ilmastointilaitteen puhallin, 40 A
11. Valonpesimet, 20 A
12. Sähkölämmitteinen takalasi, 30A
13. Käynnistysmoottorin rele, 30A
14. Perävaunun sähköliitäntä, peruutustutka, lisävarusteiden ohjausyksikkö, 40 A
15. Varalla
16. Syöttö rele-/varokekeskukseen matkustamossa, 30A
17. Tuulilasinpyyhkimet, 30 A
18. Syöttö rele-/varokekeskukseen matkustamossa, 40A
19. Varalla
20. Äänitorvi, 15 A
21. Lisälämmitin, matkustamon lämmitin (polttonestekäyttöinen), 20 A
22. Varalla
23. Moottorinohjausyksikkö (ECM)/ vaihteiston ohjausyksikkö (TCM), 10 A
24. Dieselsuodattimen lämmitin, 20 A
25. Varalla
26. Virtalukko, 15A
27. Ilmastointikompressori, 10 A
28. Varalla
29. Sumuvalot, 15 A
30. Moottorinohjausyksikkö, 3 A
31. Generaattorin jännitteensäädin, 10 A
32. Suihkutusventtiili (5-syl.), 10 A
33. Lämmitysvastus, happianturi (5-syl.), ilman esilämmitysventtiili (diesel), 20 A
34. Sytytyspuolat, polttonestepumppu (diesel), 10 A
35. Venttiilien moottorianturi, ilmastointi-rele, 15 A
36. Moottorinohjausyksikkö (ECM), 10A

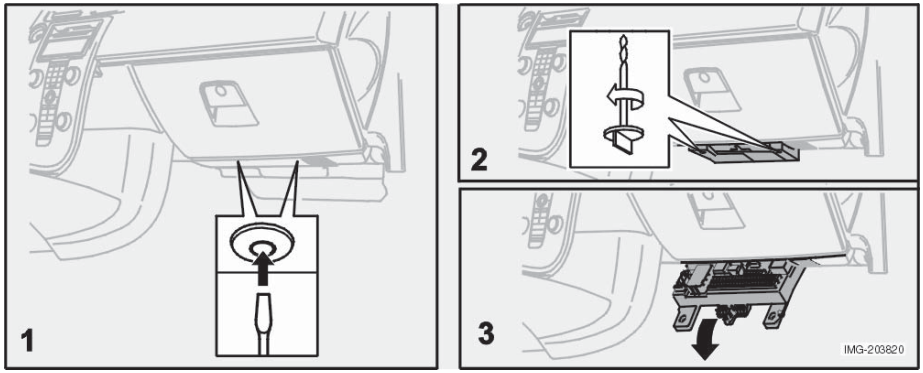

Rele-/varokekeskus matkustamossa

Varokepaikkoja on 56. Varokkeet on sijoitettu käsinelokeron alle.

Moottoritilan rele-/varokekeskuksessa on varavarokkeita ja pihdit

Varokkeen vaihto:

1. Irrottakaa varokekeskuksen peittävä sisäverhoilu painamalla ensin pidikkeiden (1) keskinastaa sisään n. 1 cm ja vetämällä ne sitten irti
2. Kiertäkää molempia siipiruuveja (jotka pitävät varokekeskusta paikallaan) (2) vastapäivään kunnes ne irtoavat
3. Kallistakaa varokekeskus (3) alas puolitiehen. Vetäkää se istuinta kohti vasteesen saakka. Laskekaa se kokonaan alas. Varokekeskuksen voi vapauttaa kokonaan.
4. Sulkekaa varokekeskus päinvastaisessa järjestyksessä.
5. Irrottakaa keskinasta pidikkeistä kokonaan, kiinnittäkää verhoilu pidikkeillä ja painakaa irtonainen nasta uudelleen pidikkeisiin. Se laajentaa pidikkeitä, mikä pitää verhoilun paikallaan.

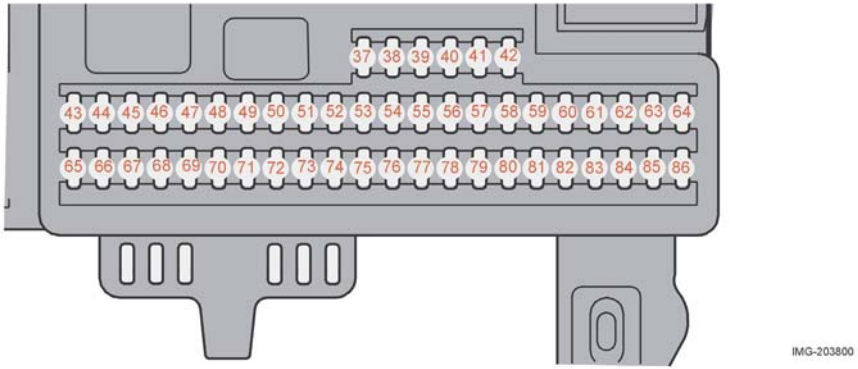

Varokkeiden paikat matkustamon rele-/ varokekeskuksessa

37 Varalla
38. Varalla
39. Varalla
40. Varalla
41. Varalla
42. Varalla
43. Puhelin, audio, 15 A
44. SRS-järjestelmä, 10 A
45. Sähköliitäntä, takaistuin, 15 A
46. Matkustamon valot, käsinelokeron valo, autoonnousuvalo, 5 A
47. Kattovalo, ulkotaustapeilit, 5 A
48. Tuulilasinpesin takalasinpyyhin, 15 A
49. SRS-järjestelmä, 10 A
50. Varalla
51. Lisälämmitin (PTC), valot edessä, 10 A
52. ABS-järjestelmä, 5 A
53. Ohjaustehostin, 10 A
54. Vaihteiston ohjausyksikkö (TCM), tasaus-pyörästö, 10 A
55. Kaukosäätimen vastaanotin, 20 A
56. Akun lataus, 10 A
57. Tietokonejärjestelmä, jarruvalokosketin, 15 A
58. Oikea kaukovalo, lisävalot, 7,5 A
59. Vasen kaukovalo, lisävalot, 7,5 A
60. Istuinlämmitin, kuljettajan puoli, 15 A
61. Istuinlämmitin, matkustajan puoli, 15 A
62. Kattoluukku, 20 A
63. Lasinnostin takana, oikea puoli, 20 A
64. Audio, 5 A
65. Infotainment, 5 A
66. Lämmitys- ja ilmastointilaitteen ohjausyksikkö (CCM)/infotainment-ohjausyksikkö (ICM), 10 A
67. Alabasso, 15 A
68. Tasanopeudenpidin, 5 A
69. Lämmitys- ja ilmastointilaite, sadeanturi, 5 A
70. Varalla
71. Varalla
72. Varalla
73. Kattoluukku, sisävalokonsoli (OHC), turvavyömuistutin takana, 5 A
74. Rele, polttonestepumppu, 15 A
75. Varalla
76. Varalla
77. Sähköliitäntä, tavaratila, 15 A
78. Varalla
79. Peräytysvalo, 5 A
80. Varalla
81. Lasinnostin takana, vasen puoli, 20 A
82. Lasinnostin edessä, matkustajan puoli, 25 A
83. Lasinnostin edessä, kuljettajan puoli, 25 A
84. Matkustajanistuin, sähköhallintainen, 25 A
85. Kuljettajanistuin, sähköhallintainen, 25 A
86. Sisävalorele, sähköhallintaiset istuimet, 5 A

Volvo Interactive 164
Ohjauspaneeli 165
Audiotoiminnot 167
Radiotoiminnot 169
CD/MD (valinnaisvaruste) 175
CD-vaihtaja (valinnaisvaruste) 177
Valikkoasetukset ja valikkovalinnat - Audio 179
Puhelin (valinnaisvaruste) 181
Puhelintoiminnot 183
Valikkoasetukset ja valikkovalinnat - Puhelin 189

Volvo Interactive

Audio- ja puhelinjärjestelmä (valinnaisvaruste)

Volvo Interactive on järjestelmä, jossa yhdistyvät audio- ja puhelintoiminnot. Volvo Interactive -järjestelmää on helppo ja kätevä käyttää yhteisestä säädinpaneelista ja ohjauspyörän näppäimistöllä. Valittu toiminto näkyy säädinpaneelin näytössä. Järjestelmä voidaan varustaa Dolby Surround Pro Logic II:lla (valinnaisvaruste). Tämä antaa luonnollisemman äänentoiston.

Audiojärjestelmän tasoja on kolme:

- Performance:
  AM/FM-radio, CD-soitin, 4x25 W, neljä kokoäänialueen kaiutinta (tai neljä kokoäänialueen kaiutinta ja kaksi diskanttikaiutinta joillakin markkina-alueilla).
- HighPerformance:
  AM/FM-radio, CD-soitin, 4x40 W, kahdeksan kaiutinta (basso- ja diskanttikaiutin joka ovessa).
- Premium Sound:
  AM/FM-radio, CD-vaihtaja (kuusi levyä), 4x70 W + 25 W, Dolby Pro Logic II, 12 kaiutinta (basso-, keskiääni- ja diskanttikaiutin etuovissa, basso- ja diskanttikaiutin takaovissa, basso- ja diskantti kojelaudan keskikaiuttimessa).

Näiden tasojen tarkka erittely voi olla erilainen eri markkina-alueilla. Joitakin tasoja ei ole saatavana kaikilla markkina-alueilla. Valinnais-varusteiden lista (alabasso, CD-/MD-soitin, CD-vaihtaja, puhelin, navigointi) vaihtelee myös markkina-alueittain. Kaikkia valinnaisvarusteita ei saa kaikkien tasojen järjestelmiin.

Ohjauspaneeli

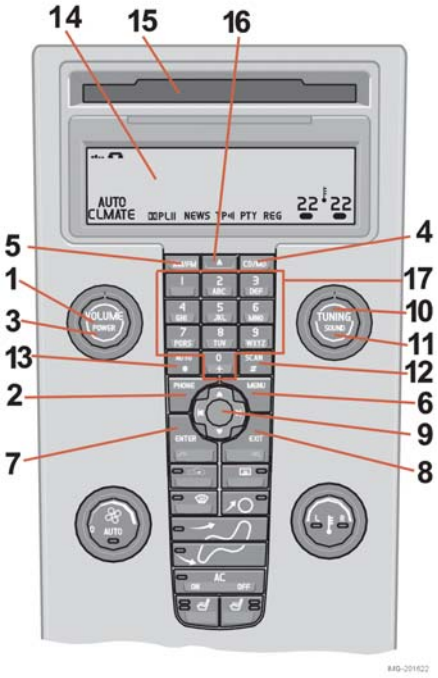

Keskikonsolin ohjauspaneeli

1. POWER – Audio päälle/pois
2. PHONE – Puhelin päälle/ pois/-valmiustila (standby)
3. VOLUME – Säätää äänenvoimakkuutta
4. CD/MD – Vaihtaa CD- ja MD-soittimen välillä
5. AM/FM – Pikavalinta, joko FM1, FM2 tai AM
6. MENU – Avaa päävalikon
7. ENTER – Valitsee valikossa, aktivoi valinnan ja aktivoi puhelimen valmiustilasta (standby)
8. EXIT – Siirtää taaksepäin valikossa, keskeyttää valinnan, asettaa puhelimen valmiustilaan (standby) ja poistaa edellisen merkin tekstiä ja numeroita syötettäessä
9. Navigointinäppäin – selaa ylös/alas valikoissa, hakee/vaihtaa kappaleen/aseman tai askeltaa eteen- ja taaksepäin tekstin ja numeroiden syötössä
10. TUNING – Kappaleen/aseman haku/vaihto
11. SOUND – Äänen säätö
12. SCAN – Automaattinen aseman-haku
13. AUTO – Hakee ja tallentaa voimakkaimmat asemat
14. Näyttö – Näyttää valinnat, valikot ja tiedot
15. Sisään-/ulossyöttöaukko
16. Ulossyöttö – CD/MD
17. Asemantallennusnäppäimet/CD-vaihtajan levynvalinta (1-6), puhelimen numero- ja merkkinäppäimet sekä pikavalinta valikoissa

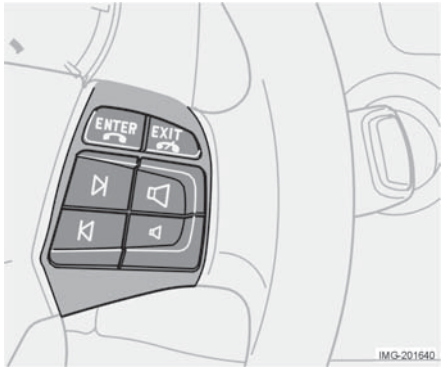

Ohjauspyörän näppäimistö

Ohjauspyörän näppäimistö (valinnaisvaruste)

Ohjauspyörän näppäimistön neljä alinta näppäintä ovat radion ja puhelimen yhteisiä. Näppäintoiminnot riippuvat siitä, kumpi järjestelmä on aktivoitu. Ohjauspyörän näppäimistöllä voi vaihtaa esivalittujen asemien välillä, säätää äänenvoimakkuutta ja vaihtaa kappaletta CD-/MD-soittimessa. Puhelimen pitää olla aktivoitu, jotta puhelimen toimintoja voisi ohjata nuolinäppäimillä. Kun halutaan tehdä audiojärjestelmän säätöjä, puhelimen pitää olla valmiustilassa. Pikasiirto tai asemanhaku tehdään pitämällä nuolinäppäintä painettuna.

Näyttö

Näytössä näkyy senhetkinen toiminto, esim. valikkovaihtoehdot, viestit, puhelinnumerot tai säädöt. Päivänvalossa tiedot näytetään vaaleaa ja pimeässä tummaa taustaa vasten. Puhdistakaa näyttö kuivalla, pehmeällä rievulla. Älkää käyttäkö puhdistus-aineita. Myös lämmitys- ja ilmastointilaite käyttää näyttöä.

Valikko-ohjaus

Painamalla MENU pääsette päävalikkoon. Päävalikossa valitaan sen audiolähteen (esim. radio) säädöt, joka on parhaillaan aktivoituna. Ellei audiojärjestelmä ole kytketty päälle, säätöjä ei voi tehdä.

Valikko-ohjaus:

- Valikossa siirrytään ylös- tai alaspäin navigointinäppäimellä.
- EXIT-näppäimen painalluksella voi peruuttaa vaihtoehdon tai siirtyä yhden askeleen taaksepäin valikkorakenteessa.
- ENTER-näppäimen painalluksella vahvistetaan, valitaan tai siirrytään alavalikosta seuraavaan alavalikkoon.

Audiotoiminnot

IMG-201661

Audio päälle/pois

Audiojärjestelmä kytketään päälle ja pois painamalla POWER-näppäintä. Jos auton sytytysvirta katkaistaan audiojärjestelmän ollessa päällä, se on automaattisesti päällä, kun auto käynnistetään uudelleen.

Äänilähteen valinta

Äänilähde valitaan pikavalintanäppäimillä CD/MD ja AM/FM.

- Kun AM/FM-näppäintä painetaan toistuvasti, FM1, FM2 ja AM kytkeytyvät vuorotellen.

Valittu äänilähde näkyy näytössä.

Äänenvoimakkuuden säätö

Voimakkuussäätimen kääntäminen myötä- tai vastapäivään lisää tai vähentää äänenvoimakkuutta. Äänenvoimakkuuden säätö on portaaton. Sitä voi myös lisätä tai vähentää ohjauspyörän näppäimistöllä.

Taukotila

Kun äänenvoimakkuus on asennossa nolla, CD-/MD-soitin kytkeytyy taukotilaan. Soitin aktivoidaan uudelleen lisäämällä äänenvoimakkuutta.

Toimintojen TP, PTY, uutiset ja hälytys äänenvoimakkuuden säätö

Jos esim. kuunnellaan CD-levyä radion vastaanottaessa liikennetiedotusta, CD-soitin siirtyy taukotilaan. Tiedotus kuuluu sillä äänenvoimakkuudella, joka on valittu kyseiselle tiedotukselle. Sen jälkeen palataan CD-soittimeen. Jos äänenvoimakkuutta säädetään tiedotuksen aikana, uusi äänenvoimakkuus tallentuu, ja sitä käytetään seuraavan tiedotuksen yhteydessä.

Äänentoistoasetukset

- Painakaa SOUND-näppäintä.
- Valitkaa säädettävä toiminto painamalla SOUND-näppäintä toistuvasti.

  Valittavana on ALABASSO (valinnaisvaruste), DISKANTTI, FADER, TASAPAINO, KESKI (valinnaisvaruste) tai SURROUND (valinnaisvaruste).
- Säätäkää äänitaso TUNING-nupilla. Näytössä näkyy asteikko minimiasennosta maksimiasentoon. Keskellä on normaalitaso.

Äänentoistoasetukset	Näkyy näytössä
Basso	BASSO
Diskantti	DISKANTTI
Oikean- ja vasemmanpuoleisten kaiuttimien välinen tasapaino	FADER
Etu- ja takakaiuttimien välinen tasapaino	TASAPAINO
Bassokaiuttimen (lisävaruste) äänitaso	ALABASSO
Keskikaiuttimen (lisävaruste) äänitaso	KESKI
Ympäröivän äänen taso, surround (lisävaruste)	SURROUND

Keskikaiuttimen äänitasoa voidaan säätää vain, jos valikosta on valittu Dolby Pro Logic II (DPL II) tai kolmikanavastereo (3CH).

Alabasson tasoa voi säätää vain, jos se on aktivoitu.

Dolby Pro Logic II (valinnaisvaruste)

Dolby Surround Pro Logic II tarjoaa yhdessä kojelaudan keskikaiuttimen kanssa lähes luonnonmukaisen äänentoiston.

Normaalit stereokanavat vasen ja oikea jakautuvat vasen-keski-oikeaksi. Lisäksi auton takakaiuttimista saadaan ympäröivä ääni.

Dolby Surround Pro Logic II toimii CD- ja MD-tilassa. AM- ja FM-radiolähetysten kuunteluun suositellaan 3-kanavastereota. Dolby Surround Pro Logic II sisältyy vain korkeimpaan audiotasoon, Premium Soundiin.

Ympäröivän äänen säätö:

1. Painakaa MENU-näppäintä.
2. Valitkaa sen hetkisen äänilähteen valikko ja painakaa ENTER.
3. Valitkaa valikosta Ääniasetukset ja painakaa ENTER.
4. Valitkaa Surround AM/FM tai Surround CD/MD ja painakaa ENTER.
5. Valitkaa Pro Logic II on valittu, 3-kanavastereo tai Ei, ja painakaa ENTER.

Näytössä näkyy Dolby Pro Logic II:n symboli, jos se on valittu.
Näytössä näkyy 3-kanavastereo, jos on valittu 3-kanavastereo.

Ei tarkoittaa normaalia stereotilaa.

Dolby Surround Pro Logic II ja Dolby-kuvake ovat Dolby Laboratories Licensing Corporationin tavara-merkkejä. Dolby Pro Logic II Surround System on valmistettu Dolby Laboratories Licensing Corporationin lisenssillä.

Bassokaiutin - Alabasso

(lisävaruste)

Antaa laitteistolle täyteläisemmän äänen ja matalammat bassot:

1. Painakaa MENU-näppäintä.
2. Valitkaa sen hetkisen äänilähteen valikko ja painakaa ENTER.
3. Valitkaa Alabasso ja painakaa ENTER. Rasti (näytön) ruudussa osoittaa, että se on aktivoitu.

Equalizer, edessä

(tietyt mallit)

Etukaiuttimien äänen hienosäätö:

1. Painakaa MENU.
2. Valitkaa sen hetkisen äänilähteen valikko ja painakaa ENTER.
3. Valitkaa valikosta Ääniasetukset ja painakaa ENTER.
4. Valitkaa Equalizer edessä ja painakaa ENTER.
5. Säätäkää taso navigointinäppäimellä tai TUNING-nupilla.
6. Valitkaa seuraava taajuus navigointinäppäimellä. Viittä taajuutta voi säätää.
7. ENTER tallentaa tehdyt muutokset ja lopettaa toiminnon.
8. EXIT lopettaa toiminnon tallentamatta tehtyjä muutoksia.

Equalizer, takana

(tietyt mallit)

Takakaiuttimien äänen hienosäätö:

1. Painakaa MENU-näppäintä.
2. Valitkaa sen hetkisen äänilähteen valikko ja painakaa ENTER.
3. Valitkaa valikosta Ääniasetukset ja painakaa ENTER.
4. Valitkaa Equalizer takana ja painakaa ENTER.
5. Säätäkää taso navigointinäppäimellä tai TUNING-nupilla.
6. Valitkaa seuraava taajuus navigointinäppäimellä. Viittä taajuutta voi säätää.
7. ENTER tallentaa tehdyt muutokset ja lopettaa toiminnon.
8. EXIT lopettaa toiminnon tallentamatta tehtyjä muutoksia.

Radiotoiminnot

IMG-201661

Asemien haku

1. Valitkaa radiotila AM, FM1 tai FM2 AM/FM-näppäimellä.
2. Painakaa lyhyesti navigointinäppäimen vasenta tai oikeaa nuolta, niin radio hakee seuraavan voimakkaan aseman.
3. Toistakaa haku painamalla jompaakumpaa nuolta uudelleen.

Asemanhaku käsin

Asemanhaku käsin voidaan tehdä kahdella tavalla

- Säätäkää haluttu taajuus TUNING-nupilla.
- Painakaa navigointinäppäimen vasenta tai oikeaa nuolta ja pitäkää sitä painettuna. Radio hakee nyt hitaasti valittuun suuntaan ja lisää nopeutta muutaman sekunnin kuluttua. Vapauttakaa näppäin, kun haluttu taajuus näkyy näytössä.

Taajuutta voi tarvittaessa hienosäätää painamalla lyhyesti jompaakumpaa nuolta.

Asemien tallennus

Halutun aseman tallennus johonkin pikavalintanäppäimistä 0-9:

1. Hakekaa haluttu asema.
2. Painakaa sitä pikavalintanäppäintä, johon asema halutaan tallentaa, ja pitäkää sitä painettuna. Ääni mykistyy pariksi sekunniksi ja Asema tallennettu näkyy näytössä.

Voitte tallentaa 10 AM-, FM1- ja FM2-asemaa, yhteensä 30 asemaa.

Asemien automaattitallennus

Auto hakee ja tallentaa automaattisesti enintään kymmenen voimakasta AM- tai FM-asemaa erilliseen muistiin. Jos asemia löytyy enemmän kuin kymmenen, valitaan kymmenen voimakkainta. Toiminto on erityisen kätevä, kun radioasemat ja niiden taajuudet eivät ole tiedossa.

1. Valitkaa radiotila AM/FM-näppäimellä.
2. Haku aloitetaan pitkällä (yli 2 sekuntia) Auto-näppäimen painalluksella.
3. Näytössä näkyy Automaattitallennus, ja joukko voimakkaita asemia (enintään 10) valitulta taajuusalueelta tallentuu nyt automaattitallennusmuistiin. Jos yhtään riittävän voimakasta asemaa ei löydy, näytössä näkyy Asemia ei löytynyt.

Tallennetut asemat löytyvät näppäimillä 0-9. Kun radio on automaattitallennustilassa, näytössä näkyy Auto. Teksti häviää näytöstä, kun palataan tavalliseen radiotilaan. Tavalliseen radiotilaan palataan painamalla AM/FM-näppäintä, EXIT-näppäintä tai lyhyesti (alle 0,7 s) Auto-näppäintä.

Automaattitallennustilaan palaaminen:

- Viimeksi tallennetut asemat löytyvät painamalla lyhyesti Auto-näppäintä ja valitsemalla sitten asema näppäimillä 0-9.

Scanning

Asemien skannaus:

1. Valitkaa radiotila AM/FM-näppäimellä.
2. Painakaa SCAN. Näytössä näkyy Scan.
3. Toiminto lopetetaan painamalla SCAN tai EXIT.

Toiminto hakee automaattisesti seuraavan voimakkaan AM- tai FM -aseman. Kun se on löytänyt aseman, se pysähtyy sille n. 8 sekunniksi. Sen jälkeen haku jatkuu.

PI-haku (automaattinen asemanhaku)

PI-haku näkyy näytössä, kun vastaanotto on heikko. Radio hakee automaattisesti valitun radiokanavan voimakkainta asemaa. PI-haku Exit lopettaa näkyy näytössä, kunnes asema on löytynyt tai PI-haku lopetettu.

Radio Data System – RDS

RDS on järjestelmä, joka yhdistää samaan verkostoon kuuluvat lähetysasemat. Sillä mm. varmistetaan, että oikea taajuus on valittuna riippumatta siitä, mitä asemaa kuunnellaan tai mikä äänilähde on aktiivinen (esim CD). Sen avulla voidaan myös ottaa vastaan liikennetiedotuksia ja löytää tietyn tyyppisiä ohjelmia. Radioteksti on myös osa RDS-järjestelmää. Radio-asema voi esim. lähettää tietoja parhaillaan kuunneltavasta radio-ohjelmasta.

HUOM! Jotkut radioasemat eivät käytä RDS-järjestelmää, tai ne käyttävät vain valittuja osia sen tarjoamista mahdollisuuksista.

Uutiset

Ohjelmakoodatut tiedotukset (kuten RDS-asemien uutiset) keskeyttävät muiden äänilähteiden toiston ja kuuluvat tähän tarkoitukseen säädetyllä äänenvoimakkuudella. Radio palaa aikaisempaan äänilähteeseen ja äänenvoimakkuuteen heti uutislähetyksen loputtua.

Uutisten asetus:

1. Valitkaa radiotila AM/FM-näppäimellä.
2. Painakaa MENU.
3. Valitkaa sen hetkisen äänilähteen valikko ja painakaa ENTER.
4. Valitkaa valikosta Uutiset ja painakaa ENTER.
5. Valitkaa Uutisasema.
6. Valitkaa Uutiset tältä asemalta

Uutiset näkyy näytössä. Jos ette halua kuunnella parhaillaan kuuluvaa uutislähetystä, painakaa EXIT-näppäintä. Uutiset-toiminto on kuitenkin edelleen kytkettynä, ja radio odottaa seuraavaa uutis-ohjelmaa. Toiminnon poiskytkentä: Valitkaa Uutiset uudelleen ja painakaa ENTER.

Valitkaa Uutisten lopetus tältä asemalta

1. Valitkaa radiotila AM/FM-näppäimellä.
2. Aktivoikaa asema, jolta uutisten on määrä tulla.
3. Painakaa MENU.
4. Valitkaa Äänen lisäsäädöt ja painakaa ENTER.
5. Valitkaa Uutisasema ja painakaa ENTER.
6. Valitkaa Uutiset tältä asemalta ja painakaa ENTER.

Liikennetiedotukset - TP-asema

RDS-asemien lähettämät liikennetiedotukset keskeyttävät muiden äänilähteiden toiston ja kuuluvat tähän tarkoitukseen säädetyllä äänenvoimakkuudella. Radio palaa aikaisempaan äänilähteeseen ja äänenvoimakkuuteen heti tiedotuksen loputtua.

Liikennetiedotusten asetus:

1. Painakaa MENU.
2. Valitkaa sen hetkisen äänilähteen valikko.
3. Valitkaa TP ja painakaa ENTER.

TP näkyy näytössä toiminnon ollessa aktivoituna. Jos valittu asema pystyy lähettämään liikennetiedotuksia, näytössä näkyy TP))). Jos ette halua kuunnella parhaillaan kuuluvaa liikennetiedotusta, painakaa EXIT-näppäintä.
TP-toiminto on kuitenkin edelleen kytkettynä, ja radio odottaa seuraavaa liikennetiedotusta.

Liikennetiedotusten vastaanotto tietyltä kanavalta:

1. Valitkaa radiotila AM/FM-näppäimellä.
2. Aktivoikaa asema, jolta liikenne-tiedotusten on määrä tulla.
3. Painakaa MENU. Valitkaa sen hetkisen äänilähteen valikko ja painakaa ENTER.
4. Valitkaa valikosta Radion lisäasetukset ja painakaa ENTER.

5. Valitkaa TP ja painakaa ENTER.
6. Valitkaa TP-asema ja painakaa ENTER.
7. Valitkaa TP tältä asemalta ja painakaa ENTER.

TP-aseman poiskytkentä:

1. Painakaa MENU. Valitkaa sen hetkisen äänilähteen valikko ja painakaa ENTER.
2. Valitkaa valikosta Radion lisäasetukset ja painakaa ENTER.
3. Valitkaa TP ja painakaa ENTER.
4. Valitkaa TP-asema ja painakaa ENTER.
5. Valitkaa TP kaikilta asemilta ja painakaa ENTER.

TP-haku

Liikennetiedotuksia voi kuunnella matkustaessaan eri paikkakunnilla ja maissa tarvitsematta itse valita asemaa.

1. Painakaa MENU.
2. Valitkaa sen hetkinen äänilähde.
3. Valitkaa valikosta Radion lisäasetukset ja painakaa ENTER.
4. Valitkaa TP ja painakaa ENTER.
5. Valitkaa TP-haku ja painakaa ENTER.

Toiminnon poiskytkentä: Valitkaa TP-haku uudelleen ja painakaa ENTER.

Radioteksti

Jotkut RDS-asemat lähettävät tietoja ohjelmien sisällöstä, esiintyjistä jne.

Nämä tiedot saa näyttöön tekstinä.

1. Painakaa MENU-näppäintä. Valitkaa sen hetkisen äänilähteen valikko ja painakaa ENTER (sen hetkinen äänilähde on aina merkitty valikkoon, kun audiojärjestelmä on kytketty päälle).
2. Valitkaa valikosta Radioteksti ja painakaa ENTER.

Poiskytkentä:
Valitkaa Radioteksti uudelleen ja painakaa ENTER.

Hälytys

Hälytys lähetetään automaattisesti. Toimintoa ei voi kytkeä pois. HÄLYTYS! näkyy radion näytössä, kun hälytystiedotusta lähetetään. Toimintoa käytetään autoilijoiden varoittamiseen vakavista onnettomuuksista ja katastrofeista.

Ohjelmatyyppi - PTY

PTY-toiminolla voitte valita haluamanne ohjelmatyypin.

1. Painakaa MENU. Valitkaa sen hetkisen äänilähteen valikko ja painakaa ENTER.
2. Valitkaa PTY valikosta ja painakaa ENTER.
3. Valitkaa Näytä PTY ja painakaa ENTER. Valittuna olleen ohjelman PTY näkyy näytössä.

HUOM! Kaikilla radioasemilla ei ole PTY-nimikettä.

Ohjelmatyyppi	Näkyy näytössä
Ajankohtaisohjelmat	
Ajankohtaisohjelmat	
Tieto	Tieto
Urheilu	Urheilu
Opetus	Opetus
Teatteri	Teatteri
Kulttuuri ja taide	Kulttuuri
Tiede	Tiede
Keskustelu	Viihde
Pop-musiikki	Pop-musiikki
Rock-musiikki	Rock-musiikki
Kevyt musiikki	Kevyt musiikki
Kevyt klassinen	Kevyt klassinen
Klassinen musiikki	Klassinen musiikki
Muu musiikki	Muu musiikki
Sää	Sää
Talous	Talous
Lastenohjelmat	Lastenohjelmat
Yhteiskunnalliset asiat asiat	Yhteiskunnalliset
Hengelliset asiat	Hengelliset asiat
Puhelinkontakti	Puhelinkontakti

Matkat ja lomat	Matkat ja lomat
Vapaa-aika ja harrastukset	Vapaa-aika ja harrastukset
Jazz-musiikki	Jazz-musiikki
Kantrimusiikki	Kantrimusiikki
Kansallinen musiikki	Kansallinen musiikki
Vanhat suosikit	Vanhat suosikit
Kansanmusiikki	Kansanmusiikki
Dokumenttiohjelmat	Dokumenttiohjelmat

Tietyn ohjelmatyypin haku

Haku koko taajuusalueelta:

1. Valitkaa FM1 tai FM 2 ja painakaa MENU-näppäintä.
2. Valitkaa sen hetkisen äänilähteen valikko ja painakaa ENTER.
3. Valitkaa PTY ja painakaa ENTER.
4. Siirtykää kohtaan Valitse PTY ja painakaa ENTER.
5. Painakaa ENTER yhden tai useamman listassa olevan ohjelmatyypin kohdalla. Näytön PTY-symboli syttyy ensimmäisen valinnan yhteydessä, ja radio asettuu PTY-valmiustilaan.
6. Taaksepäin pääsee painamalla EXIT.
7. Valitkaa Hae PTY ja painakaa ENTER. Jos radio löytää valittua ohjelmatyyppiä lähettävän aseman, ohjelma alkaa kuulua kaiuttimista.
8. Jos radio löytää aseman, joka ei ole mieleisenne, voitte jatkaa hakua painamalla navigointinäppäimen vasenta tai oikeaa nuolta.
9. Jos valittua ohjelmatyyppiä lähettävää asemaa ei löydy, radio palaa aikaisempaan taajuuteen.

PTY on tämän jälkeen valmiustilassa, kunnes jokin asema alkaa lähettää valittua ohjelmatyyppiä. Tämän tapahtuessa radio siirtyy automaattisesti valittua ohjelmatyyppiä lähettävälle asemalle.

PTY-valmiustila kytketään pois valitsemalla Nollaa kaikki PTY:t. Symboli PTY sammuu näytössä, ja radio palautuu normaalitilaan.

PTY-valmius

Radio asetetaan PTY-valmiustilaan toistamalla kohdat 1-6.

Automaattinen taajuus-päivitys

AF-toiminto on normaalisti aktivoituna ja huolehtii siitä, että voimakkain saatavilla oleva asema valitaan.

1. Painakaa MENU. Valitkaa sen hetkisen äänilähteen valikko ja painakaa ENTER.
2. Valitkaa valikosta Radion lisäasetukset ja painakaa ENTER.
3. Valitkaa AF ja painakaa ENTER.

Poiskytkentä: Valitkaa AF ja painakaa ENTER.

Alueelliset radio-ohjelmat

Regional-toiminto on normaalisti kytketty pois. Toiminto aktivoituna voitte jatkaa alueohjelman kuuntelua, vaikka signaali heikkenee.

Alueellisten radio-ohjelmien aktivointi:

1. Painakaa MENU. Valitkaa sen hetkisen äänilähteen valikko ja painakaa ENTER.
2. Valitkaa valikosta Radion lisäasetukset ja painakaa ENTER.
3. Valitkaa Regional ja painakaa ENTER.
4. REG näkyy näytössä.

Poiskytkentä:
Valitkaa REG uudelleen ja painakaa ENTER.

EON - Paikallinen/Kaukainen (Enhanced Other Networks)

EON-toiminto aktivoituna liikenne-tiedotukset ja uutislähetykset keskeyttävät esim. radio-ohjelman.

EON-toiminto on normaalisti kaukainen-tilassa. Toiminnossa on kolme tasoa:

- Paikallinen - Keskeyttää vain signaalin ollessa voimakas.
- Kaukainen - Keskeyttää myös signaalin ollessa heikompi.
- Pois - Ei aktivoituna.

EON-toiminnon aktivointi:

1. Painakaa MENU.
2. Valitkaa sen hetkisen äänilähteen valikko ja painakaa ENTER.

3. Valitkaa valikosta Radion lisäasetukset ja painakaa ENTER.
4. Valitkaa EON ja painakaa ENTER.
5. Valitkaa Paikallinen, Kaukainen tai Pois ja painakaa ENTER.

RDS-toimintojen palauttaminen

Palauttaa kaikki radion alkuperäiset tehdasasetukset.

1. Painakaa MENU. Valitkaa sen hetkisen äänilähteen valikko ja painakaa ENTER.
2. Valitkaa valikosta Radion lisäasetukset ja painakaa ENTER.
3. Valitkaa valikosta Palauta ja painakaa ENTER.
4. Vahvistakaa valinta painamalla uudelleen ENTER.

CD/MD (valinnaisvaruste)

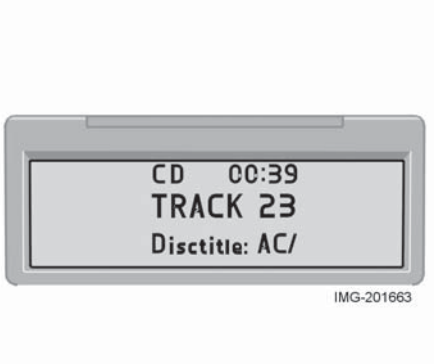

CD-/MD-soittimen käynnistys

Käynnistäkää CD-/MD-soitin painamalla CD/MD-näppäintä. Syöttäkää levy soittimeen.

CD-levyt

Jos CD-levyn laatu ei vastaa standardin EN60908 vaatimuksia, tai jos sitä on soitettu huonolaatuisella soittimella, levyn ääni voi olla huono tai se ei kenties soi lainkaan

TÄRKEÄÄ!

- Käyttäkää ainoastaan vakiolevyjä (12 cm), ei pienempiä.
- Älkää käyttäkö liimatulla etiketillä varustettuja CD-levyjä. CD-soittimen synnyttämä lämpö voi aiheuttaa etiketin irtoamisen levystä. CD-soitin voi tällöin vaurioitua.

Kappaleen vaihto

Edelliseen tai seuraavaan kappaleeseen siirrytään painamalla navigointinäppäimen vasenta tai oikeaa nuolta. Kappaleen numero näkyy näytössä. Tähän tarkoitukseen voi käyttää myös TUNING-nuppia (tai ohjauspyörän näppäimistöä).

Pikasiirto

Voitte etsiä tiettyä kohtaa kappaleesta tai koko levyltä painamalla navigointinäppäimen vasenta tai oikeaa nuolta ja pitämällä sitä painettuna. Haku jatkuu niin kauan kuin näppäintä pidetään painettuna.

Satunnaissoitto

Toiminnon ollessa aktivoituna CD-levyn kappaleet soitetaan satunnaisessa järjestyksessä.

1. Painakaa MENU. Valitkaa sen hetkisen äänilähteen valikko ja painakaa ENTER.
2. Valitkaa valikosta Random ja painakaa ENTER.
3. RND näkyy näytössä niin kauan kuin toiminto on aktivoituna.

Toiminto kytketään pois valitsemalla Random uudelleen ja painamalla ENTER tai painamalla EXIT.

Scan

Scan-toiminto soittaa kymmenen sekuntia jokaisen kappaleen alusta.

1. Painakaa SCAN-näppäintä.
2. Voitte kuunnella senhetkisen kappaleen painamalla EXIT.

Levyteksti

Joissakin CD-levyissä on tiedot kappaleista. Tiedot saa näyttöön tekstinä.

Levytekstin aktivointi:

1. Painakaa MENU. Valitkaa sen hetkisen äänilähteen valikko ja painakaa ENTER.
2. Valitkaa valikosta Levyteksti ja painakaa ENTER.
3. Jos levylle on tallennettu tietoja, ne näkyvät nyt näytössä.

Poiskytkentä:

- Valitkaa Levyteksti ja painakaa ENTER.

CD-/MD-levyn ulossyöttö

Levy poistetaan soittimesta painamalla ulossyöttönäppäintä.
Liikenneturvallisuussyistä ulos tullut CD-levy pysyy ulkona 12 sekuntia. Sen jälkeen soitin vetää levyn takaisin sisään ja kytkeytyy taukotilaan (ei koske MD-soitinta). Aktivoikaa soitin uudelleen painamalla CD/MD-näppäintä.

CD-vaihtaja (valinnaisvaruste)

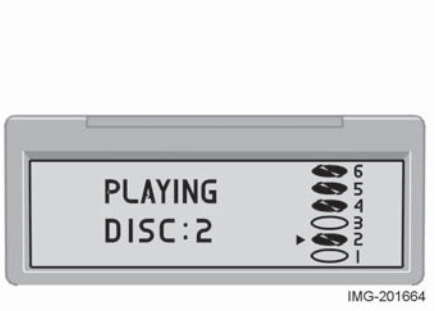

CD-vaihtajan käynnistys

CD-vaihtajassa voi olla enintään kuusi CD-levyä samanaikaisesti.

CD-vaihtajan käynnistys:

1. Painakaa CD/MD-näppäintä.
2. Valitkaa tyhjä paikka numeronäppäimillä 1-6 (tai navigointinäppäimen ylös/alas-nuolilla). Tyhjä paikka näkyy näytössä.
3. Syöttäkää CD-levy CD-vaihtajaan.

Varmistakaa ennen uuden levyn syöttämistä, että Syötä levy näkyy näytössä.

CD-levyt

Jos CD-levyn laatu ei vastaa standardin EN60908 vaatimuksia, tai jos sitä on soitettu huonolaatuisella soittimella, levyn ääni voi olla huono tai se ei kenties soi lainkaan.

TÄRKEÄÄ!

- Käyttäkää ainoastaan vakiolevyjä (12 cm), ei pienempiä.
- Älkää käyttäkö liimatulla etiketillä varustettuja CD-levyjä. CD-soittimen synnyttämä lämpö voi aiheuttaa etiketin irtoamisen levystä. CD-soitin voi tällöin vaurioitua.

Paikan valinta

Soitettava levy valitaan numeropainikkeilla 1-6 tai painamalla navigointinäppäimen ylös- tai alas-nuolta. Levyn ja kappaleen numero näkyvät näytössä.

Kappaleen vaihto

Edelliseen tai seuraavaan kappaleeseen siirrytään painamalla navigointinäppäimen vasenta tai oikeaa nuolta. Kappaleen numero näkyy näytössä.
Tähän tarkoitukseen voi käyttää myös TUNING-nuppia (tai ohjauspyörän näppäimistöä).

Pikasiirto

Voitte etsiä tiettyä kohtaa kappaleesta tai koko levyltä painamalla navigointinäppäimen vasenta tai oikeaa nuolta ja pitämällä sitä painettuna. Haku jatkuu niin kauan kuin näppäintä pidetään painettuna.

Scan

Scan-toiminto soittaa kymmenen sekuntia jokaisen kappaleen alusta.

1. Painakaa SCAN-näppäintä.
2. Voitte kuunnella senhetkisen kappaleen painamalla EXIT.

Satunnaissoitto

CD-levyn kappaleiden soittaminen satunnaisessa järjestyksessä.

1. Painakaa MENU-näppäintä. Valitkaa sen hetkisen äänilähteen valikko ja painakaa ENTER.
2. Valitkaa valikosta Random ja painakaa ENTER.
3. Kun valitaan Yksi levy tai Kaikki levyt, soitin valitsee kappaleet satunnaisesti yhdeltä tai kaikilta CD-vaihtajassa olevilta levyiltä.
4. RND tai RND ALL näkyy näytössä niin kauan kuin toiminto on aktivoituna.

Seuraava satunnainen kappale valitaan painamalla navigointinäppäimen oikeaa nuolta. Poiskytkentä: Painakaa EXIT-näppäintä.

HUOM! Seuraavan satunnaisen kappaleen valinta toimii vain valitulla levyllä.

Levyteksti

Joissakin CD-levyissä on tiedot kappaleista. Tiedot saa näyttöön tekstinä.

Levytekstin aktivointi:

1. Painakaa MENU. Valitkaa sen hetkisen äänilähteen valikko ja painakaa ENTER.
2. Valitkaa valikosta Levyteksti ja painakaa ENTER.
3. Jos levylle on tallennettu tietoja, ne näkyvät nyt näytössä.

Poiskytkentä:

- Valitkaa Levyteksti ja painakaa ENTER.

CD-levyn ulossyöttö, 1 levy

Levy poistetaan soittimesta painamalla ulossyöttönäppäintä.
Liikenneturvallisuussyistä CD-levy pysyy ulkona 12 sekuntia. Sen jälkeen soitin vetää levyn takaisin sisään ja kytkeytyy taukotilaan. Aktivoikaa soitin uudelleen painamalla CD/MD-näppäintä.

CD-levyn ulossyöttö, kaikki levyt

Poisto aloitetaan pitämällä ulossyöttö-näppäintä painettuna (yli 2 sekunnin ajan). Koko levymakasiini tyhjennetään levy kerrallaan. Syötä ulos kaikki näkyy näytössä.

Toiminto voidaan aktivoida vain auton seisoessa paikallaan ja se keskeytyy auton lähtiessä liikkeelle. Liikenneturvallisuussyistä ulos tullut levy pysyy ulkona 12 sekuntia. Se on poistettava tämän ajan sisällä, muuten toiminto keskeytyy.

Valikkoasetukset ja valikkovalinnat - Audio

FM1/FM2-valikko

1. Uutiset On/Ei*
2. TP On/Ei*
3. PTY
3.1. Valitse PTY
3.1.1. Nollaa kaikki PTY:t
3.1.2. Ajankohtaisohjelmat On*/Ei
3.1.3. Tiedotukset On/Ei*
3.1.4. Urheilu On/Ei*
3.1.5. Koulutus On/Ei*
3.1.6. Teatteri On/Ei*
3.1.7. Dokumenttiohjelmat On/Ei*
3.2. Hae PTY
3.3. Näytä PTY On/Ei
4. Radioteksti On/Ei*
5. Radion lisäasetukset
5.1. TP
5.1.1. TP-asema
5.1.2. TP-haku Ei/On*
5.2. Uutisasema
5.3. AF On*/Ei
5.4. Alueohjelmat On/Ei*
5.5. EON
5.5.1. Ei
5.5.2. Paikallinen
5.5.3. Etäinen*
5.6. Palauta kaikki
6. Äänentoistoasetukset
6.1. Surround AM/FM (lisävaruste)
6.1.1. Dolby Pro Logic II
6.1.2. 3-kanavainen stereo
6.1.3. Ei*
6.2. Surround CD/MD (lisävaruste*)
6.2.1. Dolby Pro Logic II
6.2.2. 3-kanavainen stereo
6.2.3. Ei
6.3. Alabasso On*/ei (lisävaruste)
6.4. Taajuuskorjain edessä (joissakin malleissa)
6.5. Taajuuskorjain takana (joissakin malleissa)
6.6. Nopeuskompensointi
6.6.1. Pieni
6.6.2. Keskisuuri
6.6.3. Suuri
6.7. Palauta kaikki

*Oletusarvo/tehdasasetukset

AM-valikko

7. Äänentoistoasetukset
7.1. Surround AM/FM (lisävaruste)
7.1.1. Dolby Pro Logic II
7.1.2. 3-kanavainen stereo Ei*
7.2. Surround CD/MD (lisävaruste)
7.2.1. Dolby Pro Logic II
7.2.2. 3-kanavainen stereo
7.2.3. Ei
7.3. Alabasso On*/ei (lisävaruste)
7.4. Taajuuskorjain edessä (joissakin malleissa)
7.5. Taajuuskorjain takana (joissakin malleissa)
7.6. Nopeuskompensointi
7.6.1. Pieni
7.6.2. Keskisuuri
7.6.3. Suuri
7.7. Palauta kaikki

*Oletusarvo/tehdasasetukset

CD-valikko

1. Random
2. Uutiset (Ei*)
3. TP (Ei*)
4. Äänentoistoasetukset
4.1. Surround AM/FM (lisävaruste)
4.1.1. Dolby Pro Logic II
4.1.2. 3-kanavainen stereo
4.1.3. Ei*
4.2. Surround CD/MD (lisävaruste)
4.2.1. Dolby Pro Logic II
4.2.2. 3-kanavainen stereo
4.2.3. Ei
4.3. Alabasso (On*) (lisävaruste)
4.4. Taajuuskorjain edessä (joissakin malleissa)
4.5. Taajuuskorjain takana (joissakin malleissa)
4.6. Nopeuskompensointi
4.6.1. Pieni
4.6.2. Keskisuuri
4.6.3. Suuri
4.7. Palauta kaikki

*Oletusarvo/tehdasasetukset

CD-vaihtajan valikko

1. Random
1.1. Ei*
1.2. Yksi levy
1.3. Kaikki levyt
2. Uutiset (Ei*)
3. TP (Ei*)
4. Levyteksti (Ei*)
5. Äänentoistoasetukset
5.1. Surround AM/FM (lisävaruste)
5.1.1. Dolby Pro Logic II
5.1.2. 3-kanavainen stereo
5.1.3. Ei*
5.2. Surround CD/MD (lisävaruste)
5.2.1. Dolby Pro Logic II*
5.2.2. 3-kanavainen stereo
5.2.3. Ei
5.3. Alabasso (On*) (lisävaruste)
5.4. Taajuuskorjain edessä (joissakin malleissa)
5.5. Taajuuskorjain takana (joissakin malleissa)
5.6. Nopeuskompensointi
5.6.1. Pieni
5.6.2. Keskisuuri
5.6.3. Suuri
5.7. Palauta kaikki
*Oletusarvo/tehdasasetukset

CD/MD-valikko

1. Random
2. Uutiset (Ei*)
3. TP (Ei*)
4. Levyteksti (Ei*)
5. Äänentoistoasetukset
5.1. Surround AM/FM (lisävaruste)
5.1.1. Dolby Pro Logic II
5.1.2. 3-kanavainen stereo
5.1.3. Ei*
5.2. Surround CD/MD (lisävaruste)
5.2.1. Dolby Pro Logic II*
5.2.2. 3-kanavainen stereo
5.2.3. Ei
5.3. Alabasso (On*) (lisävaruste)
5.4. Taajuuskorjain edessä (valinnaisvaruste)
5.5. Taajuuskorjain takana (valinnaisvaruste)
5.6. Nopeuskompensointi
5.6.1. Pieni
5.6.2. Keskisuuri
5.6.3. Suuri
5.7. Palauta kaikki
*Oletusarvo/tehdasasetukset

Puhelintoiminnot (valinnaisvaruste)

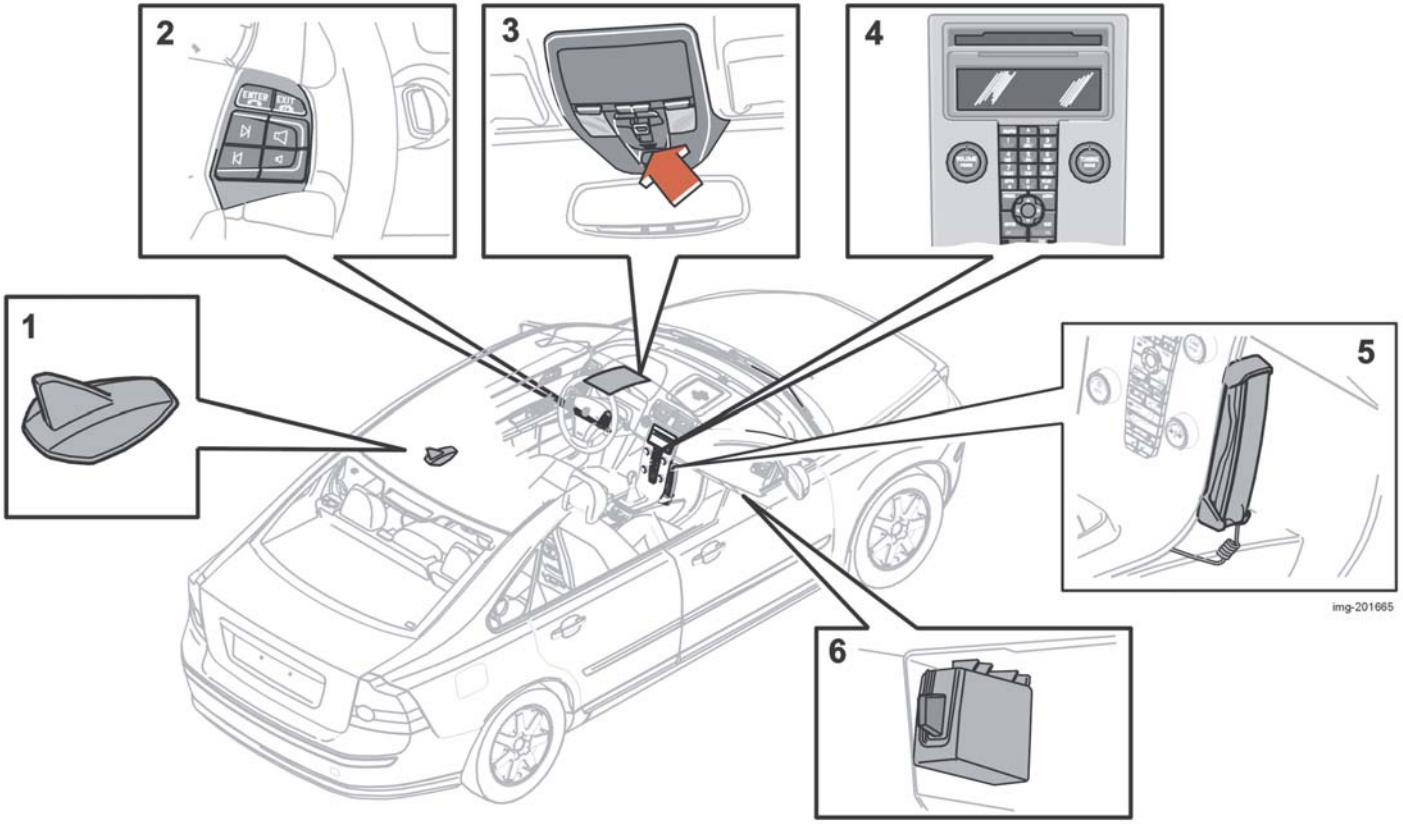

Puhelinjärjestelmän osat

1. Antenni
   Antenni on asennettu katolle.
2. Ohjauspyörän näppäimistö
   Näppäimistöllä voi käyttää useimpia puhelinjärjestelmän toimintoja. Kun puhelin on aktiivitilassa, sitä voi käyttää vain puhelintoimintoihin. Aktiivitilassa puhelintiedot näkyvät aina säädinpaneelin näytössä.
3. Mikrofoni
   Handsfree-toiminnon mikrofoni on sisäänrakennettu kattokonsoliin sisätaustapeilin viereen.
4. Ohjauspaneeli
   Kaikkia puhelinjärjestelmän toimintoja (paitsi puheluäänen voimakkuutta) voidaan ohjata säädinpaneelin näppäimillä. Näytössä näkyvät valikkotoiminnot, viestit, puhelin-numerot jne.
5. Puhelinluuri (valinnaisvaruste)
6. SIM-kortti
   SIM-kortti asetetaan käsinelokeron pitimeen.

Yleistä

Muistakaa ennen kaikkea liikenneturvallisuus.

- Jos kuljettajan on käytettävä puhelimen luuria, auto pitää ensin pysäyttää turvalliseen paikkaan.
- Sulkekaa puhelinjärjestelmä autoa tankattaessa.
- Sulkekaa puhelinjärjestelmä räjäytystöiden läheisyydessä.
- Teettäkää puhelinjärjestelmänne huoltotyöt vain valtuutetuilla henkilöillä.

Hätäpuhelu

Hätänumeroon voi soittaa myös ilman SIM-korttia edellyttäen, että ollaan jonkin GSM-operaattorin alueella.

Hätäpuhelun soittaminen:

1. Aktivoikaa puhelimen.
2. Valitkaa ko. alueen hätänumero (EU:n alueella: 112).
3. Painakaa ENTER-näppäintä.

Kaiutin

Puhelin käyttää kuljettajan oven kaiutinta (tai audiojärjestelmän keskikaiutinta, jos sellainen on).

Puhelintoiminnot

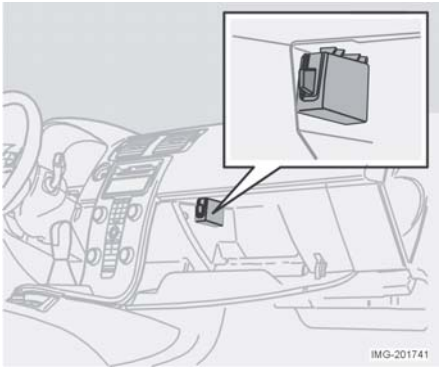

SIM-kortti

Puhelinta voi käyttää vain voimassa olevan SIM-kortin (Subscriber Identity Module) kanssa. Kortteja on saatavana eri verkko-operaattoreilla. Jos Teillä on ongelmia kortin kanssa, ottakaa yhteys verkko-operaattoriinne.

Asettakaa SIM-kortti puhelimeen halutessanne ottaa sen käyttöön.

1. Sulkekaa puhelin.
2. Avatkaa käsinelokero ja SIM-kortin pitimen luukku.
3. Vetäkää SIM-kortin pidin ulos.
4. Asettakaa kortti niin, että metallipinta jää näkyviin. Varmistakaa, että SIM-kortin viistottu kulma sopii pitimen viisteeseen.
5. Painakaa pidin takaisin sisään.

Kaksi SIM-korttia

Monet puhelinoperaattorit tarjoavat kaksi SIM-korttia, toisen autoanne ja toisen toista puhelinta varten. Jos Teillä on kaksi SIM-korttia, Teillä on sama numero kahteen eri puhelimeen. Kysykää operaattoriltanne, mitä mahdollisuuksia on tarjolla ja miten kahta SIM-korttia käytetään.

Erittely

Lähtöteho	2 W
SIM-kortti	Pieni
Muistipaikkoja	255
SMS (Short Message Service)	On
Data/faksi	Ei
Kaksitaajuus	Kyllä (900/1800)

SIM-kortin muistipaikkojen määrä vaihtelee liittymästä riippuen.

IMEI-numero

Puhelimen sulkemista varten operaattorille on ilmoitettava puhelimen IMEI-numero. Se on 15-numeroinen sarjanumero, joka on ohjelmoitu puhelimeen. Saatte numeron näyttöön näppäilemällä *#06#. Kirjoittakaa se muistiin ja säilyttäkää se turvallisessa paikassa.

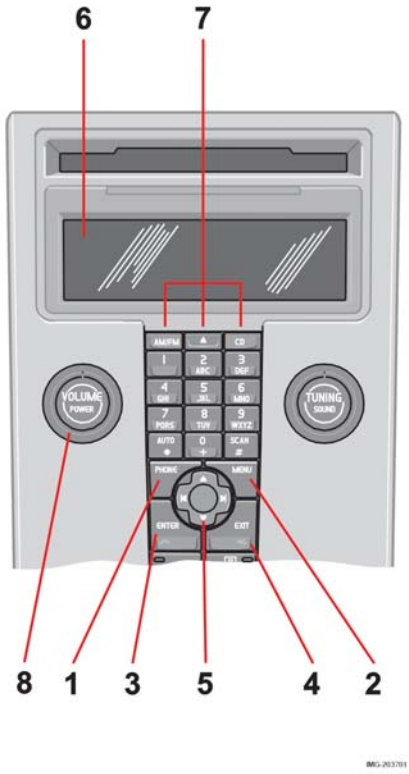

Keskikonsolin ohjauspaneeli

1. PHONE – Päälle/pois/valmiustila (standby).
2. MENU – Avaa päävalikon.
3. ENTER – Hyväksyy puhelut, valitsee valikossa tai aktivoi puhelimen valmiustilasta (standby). Lyhyt ENTER-näppäimen painallus näyttää viimeksi valitun numeron.
4. EXIT – Keskeyttää/kieltää puhelun, siirtyy taaksepäin valikossa tai keskeyttää valinnan sekä poistaa syötetyt numerot/merkit.
5. Navigointinäppäin – Selaa ylös/alas valikoissa, askeltaa eteen- ja taaksepäin tekstin ja numeroiden syötössä.
6. Näyttö
7. Numero- ja merkkinäppäimet sekä valikkovaihtoehtojen pikavalinta.
8. VOLUME – Säätää radion ym. taustaäänen voimakkuutta puhelun aikana.

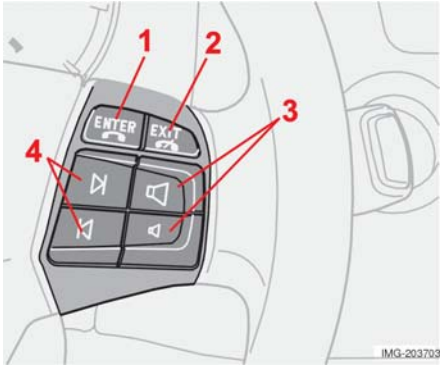

Ohjauspyörän näppäimistö

1. ENTER – Hyväksyy puhelut, askeltaa valikossa tai aktivoi puhelimen valmiustilasta (standby). ENTER-näppäimen painallus näyttää viimeksi valitun numeron.
2. EXIT – Keskeyttää/kieltää puhelun, siirtyy taaksepäin valikossa tai keskeyttää valinnan sekä poistaa syötetyt numerot/merkit.
3. VOLUME – Lisää/vähentää puheluäänen voimakkuutta puhelun aikana.
4. Navigointinäppäin – Selaa ylös/alas valikoissa, askeltaa eteen- ja taaksepäin tekstin ja numeroiden syötössä.

Katkaisin

Kun puhelinjärjestelmä on aktivoituna tai valmiustilassa (standby), näytössä näkyy puhelimen luuri.
Jos auton sytytysvirta katkaistaan puhelinjärjestelmän ollessa päällä, se on edelleen päällä, kun sytytysvirta kytketään seuraavan kerran. Jos puhelin-järjestelmä on kytketty pois päältä, puheluita ei voida ottaa vastaan.

Aktivoi:

1. Puhelinjärjestelmä kytketään päälle painamalla PHONE-näppäintä.
2. Näppäilkää PIN ja painakaa ENTER.

Sulkeminen:

- Puhelinjärjestelmä kytketään pois päältä pitämällä PHONE-näppäintä painettuna.

Valmiustila (standby):

- Puhelinjärjestelmä asetetaan valmiustilaan (standby) painamalla PHONE tai EXIT.
- Järjestelmä aktivoidaan uudelleen painamalla lyhyesti PHONE-näppäintä.

HUOM! Performance-äänentoistojärjestelmässä ei voi kuunnella radiota, CD-levyjä, MD-levyjä eikä ottaa vastaan liikennetiedotuksia puhelinkeskustelun aikana.

Äänenvoimakkuuden vähentäminen puhelun aikana

Jos puhelin soi radion ollessa päällä, sen äänenvoimakkuus pienenee, kun puheluun vastataan. Kun puhelu lopetetaan, äänenvoimakkuus palautuu aikaisemmin säädetylle tasolle. Äänenvoimakkuutta voi säätää myös puhelun aikana, ja tämä uusi äänenvoimakkuustaso säilyy puhelun loputtua. Audiolaitteiden ääni voidaan sulkea myös kokonaan puhelinkeskustelun ajaksi. Katsokaa valikko 5.5.3.
Toiminto on vain Volvon yhdennetyssä puhelinjärjestelmässä.

Valmiustila (standby)

On mahdollista ottaa vastaan puheluja audiojärjestelmän ollessa aktiivinen ja audiojärjestelmän äänilähteiden tietojen näkyessä näytössä. Puhelimen oltava aktiivitilassa, jotta puhelinjärjestelmän muita toimintoja voitaisiin käyttää.

Pikavalinnat valikossa

Valikkojärjestelmässä voitte käyttää numeroita nuolten ja ENTER-näppäimen asemesta valitessanne valikkoa päävalikkotasolta. Jokainen valikkovaihtoehto on numeroitu. Numerot näkyvät näytössä yhdessä valikkovaihtoehdon kanssa.

Liikenneturvallisuus

Turvallisuussyistä tietyt puhelimen valikkojärjestelmän osat eivät ole käytettävissä auton nopeuden ylittäessä 8 km/h. Voitte lopettaa jo aikaisemmin aloitetun valikkojärjestelmän toiminnon.
Nopeusrajoitus voidaan kytkeä pois valikkotoiminnossa 5.6.1 Valikkolukko

IDIS

(Intelligent Driver Information System) IDIS-järjestelmällä tulevia puheluja ja teksti-viestejä voidaan viivästää niin, että huomion voi keskittää ajamiseen. Tulevia puheluja ja tekstiviestejä voidaan viivästää 5 sekuntia, ennen kuin ne kytketään. Vastaamattomat puhelut näkyvät näytössä. IDIS voidaan kytkeä pois valikkotoiminnossa 5.6.2

Soittaminen ja puhelun vastaanottaminen

Soittaminen:

- Valitkaa numero ja painakaa ohjaus-pyörän näppäimistön tai ohjauspaneelin ENTER-painiketta tai nostakaa luuri.

Puhelun vastaanotto:

- Painakaa ENTER tai nostakaa luuri. Myös Autosvar-automaattivastausta voi käyttää, ks. valikkovaihtoehto 4.3.

Audiojärjestelmän ääni voidaan kytkeä automaattisesti pois puhelinkeskustelun ajaksi, ks. valikkovaihtoehto 5.5.3.

Puhelun lopettaminen

Painakaa EXIT-näppäintä ohjauspyörän tai ohjauspaneelin näppäimistössä tai laskekaa luuri. Audiojärjestelmä palaa aikaisempaan toimintaan. Hylätkää tuleva puhelu painamalla EXIT.

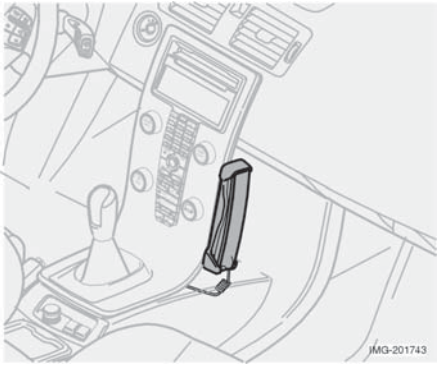

Puhelinluuri (valinnaisvaruste)

Soittaminen luurilla:

1. Valitkaa haluamanne numero keskikonsolin näppäimistöllä ja nostakaa luuri puhelua varten. Painakaa luuria alaspäin ennen sen nostamista.
2. Puhelu katkeaa, kun asetatte luurin takaisin pitimeensä.

Äänenvoimakkuus säädetään luurin sivussa olevalla säätimellä.

Handsfree-toimintoon vaihtaminen puhelua lopettamatta:

- Painakaa ohjauspyörän oikeaa nuolta (tai ohjauspaneelin valikkonäppäintä) ja valitkaa Handsfree. Painakaa ENTER ja asettakaa luuri paikalleen. Jos luuri on jo nostettu puhelinkeskustelun alkaessa, ääni tulee Handsfree-järjestelmästä. Ääni siirretään luuriin Painamalla MENU näppäintä, siirtymällä kohtaan Handset ja painamalla ENTER.

Viimeksi soitetut puhelinnumerot

Puhelin tallentaa automaattisesti viimeksi soitetut puhelinnumerot/nimet.

Soittaminen viimeksi soitettuun numeroon:

1. Painakaa ENTER ohjauspyörän tai ohjaus-paneelin näppäimistössä (aktiivitilassa).
2. Selatkaa eteenpäin tai taaksepäin valikko-näppäimillä viimeksi soitettuja numeroita. Ne näkyvät näytössä.
3. Painakaa ENTER.

Pikasoitto

Puhelinmuistioon tallennettu numero voidaan kytkeä pikasoittonäppäimeen (1-9).

1. Valitkaa Puhelinmuistio valikosta ja painakaa ENTER.
2. Siirtykää kohtaan pikasoitto (valikko 3.4) ja painakaa ENTER.
3. Valitkaa haluamanne numero lyhytnumeroksi. Vahvistakaa valinta painamalla ENTER.
4. Hakekaa haluttu nimi tai puhelin-numero muistiosta. Valitkaa painamalla ENTER.

Soittakaa numeroon painamalla haluamaanne pikasoittonäppäintä noin kaksi sekuntia, tai painakaa lyhyesti näppäintä ja sitten ENTER.

HUOM! Puhelimen päälle kytkennän jälkeen on odotettava hetki, ennen kuin pikasoitto on mahdollinen. Jotta lyhytnumeron voisi valita, valikon 3.4.1 pitää olla aktivoituna.

Uuden puhelun vastaanottaminen samanaikaisesti käynnissä olevan puhelun kanssa

Kaksi äänimerkkiä käynnissä olevan puhelun aikana ilmoittaa, että Teille on tulossa puhelu. Näytössä näkyy: Vastaa?

Puhelun vastaanotto:

1. Painakaa ENTER. Käynnissä oleva puhelu siirtyy odotustilaan.
2. Lopettakaa puhelu ja palatkaa odottavaan puheluun valitsemalla Odotus/Jatka.

Tulevan puhelun hylkääminen: Painakaa EXIT. Aktiivisen puhelun lopettaminen: Painakaa EXIT. Toiminto voidaan kytkeä pois valikossa.

Toiminnot käynnissä olevan puhelun aikana

Useita toimintoja on käytettävissä käynnissä olevan puhelun aikana.

Siirtykää navigointinäppäimellä ja valitkaa painamalla ENTER.

Salaus/Salaus pois	Salaustila
Odotustila/ Jatkaminen	Valinta, siirretäänkö käynnissä oleva puhelu odotustilaan vai jatketaanko sitä
Handsfree/ Luuri	Käytetäänkö handsfree-toimintoa vai luuria
Puhelinmuistio	Puhelinmuistion näyttö

Seuraavat toiminnot ovat käytettävissä odotustilaan kytketyn puhelun aikana.

Siirtykää navigointinäppäimellä ja valitkaa painamalla ENTER.

Salaus/Salaus pois	Salaustila
Handsfree/ Luuri	Käytetäänkö handsfree-toimintoa vai luuria
Yhdistäminen	Kokouspuhelu (tarjoaa lisää valintoja)
Vuorottelu	Kahden puhelun vuorottelu
Puhelinmuistio	Puhelinmuistion näyttö

Puheluäänen voimakkuus

Lisätkää tai vähentäkää puheluäänen voimakkuutta puhelun aikana painamalla suurta tai pientä kaiutinta ohjauspyörän näppäimistössä.

Puhelimen ollessa toimintatilassa ohjauspyörän näppäimillä voi ohjata vain puhelintoimintoja.

Jos ohjauspyörän näppäimillä halutaan tehdä audiojärjestelmän säätöjä, puhelimen on oltava valmiustilassa (standby).

Puhelinmuistio

Puhelinnumeroita ja nimiä voidaan tallentaa puhelimen omaan muistiin tai SIM-kortin muistiin.

Kun vastaanotetaan puhelu, jonka soittajan numero on puhelinmuistiossa, näytössä näkyy soittajan nimi.

Puhelimen muistiin voidaan tallentaa enintään 255 nimeä.

Puhelinnumeron ja nimen tallentaminen:

1. Painakaa MENU.
2. Valitkaa Puhelinmuistio ja painakaa ENTER.
3. Siirtykää kohtaan Lisää ja painakaa ENTER.
4. Näppäilkää nimi ja painakaa ENTER.
5. Näppäilkää numero ja painakaa ENTER.
6. Valitkaa, mihin muistiin haluatte tallentaa, ja painakaa ENTER.

Kopiointi SIM-kortin ja puhelinmuistion välillä

Kopiointi SIM-kortista puhelinmuistioon:

- Valitkaa MENU.
- Valitkaa Puhelinmuistio.
- Valitkaa Kopioi kaikki.
- Valitkaa SIM-kortista puhelinmuistioon ja painakaa ENTER.

Kopiointi onnistuu myös puhelinkortista

SIM-korttiin.

Nimen poistaminen

Puhelinmuistiosta poistaminen:

- Valitkaa MENY.
- Valitkaa Puhelinmuistio.
- Valitkaa Hae.
- Näppäilkää nimen ensimmäinen kirjain (tai koko nimi) ja painakaa ENTER.
- Siirtykää poistettavan nimen kohdalle ja painakaa ENTER.
- Poistakaa valitsemalla Poista.

Nimen/viestin kirjoittaminen

Painakaa halutulla merkillä varustettua näppäintä, kerran näppäimen ensimmäistä merkkiä varten, kaksi kertaa seuraavaa merkkiä varten, jne. Välilyönnin saa painamalla 1.

1	välilyönti 1 - ? ! , . : " ' ( )
2	a b c 2 ä å à æ ç
3	d e f 3 è é
4	g h i 4 ì
5	j k l 5
6	m n o 6 ñ ö ò Ø
7	p q r s 7 ß
8	t u v 8 ü ù
9	w x y z 9
*	jos tarvitsette saman näppäimen kaksi kirjainta peräkkäin, painakaa välissä * tai odottakaa muutama sekunti
0	+ 0 @ * # & $ £ / %
#	isojen ja pienten kirjaimien välinen vaihto
EXIT	poistaa viimeksi syöttämänne kirjaimen tai numeron. Pitkällä painalluksella poistatte koko numeron tai koko tekstin.

Tekstinsyötön keskeyttäminen:

1. Poistakaa kaikki syötetyt merkit pitkällä EXIT-näppäimen painalluksella
2. Palatkaa valikkoon uudella pitkällä EXIT-näppäimen painalluksella.

Soitto muistista

1. Painakaa MENU
2. Hakekaa numero puhelin-muistiosta selaamalla alaspäin navigointinäppäimellä (tai ohjauspyörän vasemmalla nuolinäppäimellä).
3. Painakaa ENTER ja selatkaa navigointi-näppäimellä halutun nimen kohdalle, tai painakaa nimen ensimmäistä kirjainta vastaavaa näppäintä (tai kirjoittakaa koko nimi) ja painakaa ENTER.
4. Soittakaa valittuun numeroon painamalla ENTER.

Valikkoasetukset ja valikkovalinnat - Puhelin

Puhelinvalikko

1. Puheluloki. - CALL
1.1. Ei vastatut
1.2. Vastatut
1.3. Soitetut
1.4. Poista lista
1.4.1. Kaikki puh.
1.4.2. Ei vastatut
1.4.3. Vastatut
1.4.4. Soitetut
1.5. Puh. kesto
1.5.1. Viimeinen
1.5.2. Puh. määrä
1.5.3. Yht. aika
1.5.4. Nollaa
2. Viestit
2.1. Lue viesti
2.2. Kirjoita
2.3. Viestiasetus
2.3.1. SMSC-numero
2.3.2. Voimassa
2.3.3. Viestityyppi
3. Puhelinmuistio
3.1. Uusi haku
3.2. Etsi
3.3. Kopioi
3.3.1. SIM puh:een
3.3.2. Puh SIM:iin
3.4. Pikavalinta
3.4.1. Aktiivinen
3.4.2. Valitse nro
3.5. Tyhjennä SIM
3.6. Tyhjennä puh.
3.7. Muistin tila
4. Puh.valinnat
4.1. Lähetä nro
4.2. Puh. odottaa
4.3. Aut.vastaaja
4.4. Aut. uud.soitto
4.5. Siirto
4.5.1. Kaikki puh.
4.5.2. Kun varattu
4.5.3. Ei vastattu
4.5.4. Ei tavoitettu
4.5.5. Faksipuhelu
4.5.6. Datapuhelu
4.5.7. Poista kaikki
5. Asetukset
5.1. Verkko
5.1.1. Automaattinen
5.1.2. Käsinvalinta
5.2. Kieli
5.2.1. English UK
5.2.2. English US
5.2.3. Español
5.2.4. Français CAN
5.2.5. Français FR
5.2.6. Italiano
5.2.7. Nederlands
5.2.8. Português BR
5.2.9. Português P
5.2.10. Suomi
5.2.11. Svenska
5.2.12. Dansk
5.2.13. Deutsch
5.3. SIM-turva
5.3.1. Päälle
5.3.2. Pois
5.3.3. Automaattinen
5.4. Muokkaa koodi
5.4.1. PIN-koodi
5.4.2. Puhelinkoodi
5.5. Äänet
5.5.1. Voimakkuus
5.5.2. Soittoääni
5.5.3. Radiomykistys
5.5.4. Viesti ääni
5.6. Turvallisuus
5.6.1. Valikkolukko
5.6.2. IDIS
5.7. Tehdasasetus

Valikkovaihtoehdot, kuvaus

Valikko 1. Puheluloki

1.1. Ei vastatut Lista vastaamatta jääneistä puheluista. Valittavissa on soittaminen, poistaminen tai puhelinmuistioon tallentaminen.

1.2. Vastatut	Lista vastatuista puheluista. Valittavissa on soittaminen, poistaminen tai puhelinmuistioon tallentaminen.
1.3. Soitetut	Lista aikaisemmin valituista numeroista. Valittavissa on soittaminen, poistaminen tai puhelinmuistioon tallentaminen.
1.4. Poista lista	Valikoiden 1.1, 1.2 ja 1.3 listojen tyhjennys alla olevan mukaan. 1.4.1. Kaikki 1.4.2. Vastaamatt 1.4.3. Vastatut 1.4.4. Soitetut
1.5. Puh.-kesto	Kaikkien puhelujen kesto tai viimeisen puhelun kesto. 1.5.1. Viimeinen 1.5.2. Puh. määrä 1.5.3. Yht. aika 1.5.4. Nollaa Puhelumittarin nollausta varten tarvitaan puhelin-koodi (ks. valikko 5.4)

Valikko 2. Viestit

2.1. Lue viesti	Saapuneet tekstiviestit. Tekstiviestin voi poistaa, lähettää edelleen, muuttaa tai tallentaa osittain tai kokonaan.
2.2. Kirjoita	Viestin kirjoittaminen näppäimistöllä. Sen voi tallentaa tai lähettää.
2.3. Viesti-asetus	Ilmoittakaa numero (SMSC-numero) sille viesti-keskukselle, jonka haluatte välittävän viestinne. Ilmoittakaa myös, miten kauan viestiä on säilytettävä viesti-keskuksessa. 2.3.1. SMSC-numero 2.3.2. Voimassa 2.3.3. Viestityyppi Kysykää lisätietoja verkko-operaattoriltanne näistä asetuksista sekä SMSC-numerosta. Näitä asetuksia ei tule normaalisti muuttaa.

Valikko 3. Puh.muistio

3.1. Uusi haku	Nimen ja puhelin-numeron tallennus puhelinmuistioon. Katsokaa lisätietoja kohdasta puhelinmuistion toiminnot.
3.2. Etsi	Nimen etsiminen puhelin-muistiosta
3.3. Kopioi	SIM-kortin puhelinnumeroiden ja nimien kopiointi puhelimen muistiin. 3.3.1. SIM-muistista puhelimen muistiin 3.3.2. Puhelimen muistista SIM-muistiin.
3.4. Pika-valinta	Puhelinmuistioon tallennettu numero voidaan tallentaa lyhytnumerona.
3.5. Tyhjennä SIM	SIM-kortin tai koko muistin tyhjentäminen
3.6. Tyhjennä puh.	Koko puhelimen muistin tyhjentäminen.

3.7. Muistin tila Näyttää, kuinka monta SIM-kortin ja puhelimen muistipaikkaa nimet ja numerot ovat varanneet. Taulukosta nähdään, kuinka monta on varattu kaikista mahdollisista, esim. 100(250).

Valikko 4. Puh. valinnat

4.1. Lähetä nro Valittavissa on, halutaanko oman numeron näkyvän siinä puhelimessa, johon soitetaan. Ottakaa yhteyttä verkko-operaattoriinne, jos haluatte pysyvästi salaisen numeron.

4.2. Puh. odottaa Valittavissa on, halutaanko saada tieto toisen puhelun odottamisesta käynnissä olevan puhelun aikana.

4.3. Aut.vastaaja Tulevan puhelun vastaanotto automaattisesti.

4.4. Uudelleen-soitto Soittaminen aiemmin varattuna olleeseen numeroon.

4.5. Siirto Valittavissa on, milloin ja minkä tyyppiset puhelut siirretään annettuun puhelinnumeroon.
4.5.1. Kaikki puh. (asetus koskee vain käynnissä olevaa puhelua)
4.5.2. Kun varattu
4.5.3. Ei vastattu
4.5.4. Ei tavoitettu
4.5.5. Faksipuhelu
4.5.6. Datapuhelu
4.5.7. Poista kaikki

Valikko 5. Puhelinasetukset

5.1. Verkko Verkon valinta automaattisesti tai manuaalisesti. Valittu verkko näkyy näytössä puhelimen perustilassa.
5.1.1. Auto
5.1.2. Käsinvalinta

5.2. Kieli Puhelimen kielen valinta.
5.2.1. English UK
5.2.2. English US
5.2.3. Español
5.2.4. Français CAN
5.2.5. Français FR
5.2.6. Italiano
5.2.7. Nederlands
5.2.8. Português BR
5.2.9. Português P
5.2.10. Suomi
5.2.11. Svenska
5.2.12. Dansk
5.2.13. Deutsch

5.3. SIM-turva Valittavissa on, onko PIN-koodi päällä, pois tai antaako puhelin PIN-koodi automaattisesti.
5.3.1. Päälle
5.3.2. Pois
5.3.3. Automaattinen

5.4. Muokkaa koodi Voitte vaihtaa PIN-koodin tai puhelinkoodin. 5.4.1. PIN-koodi 5.4.2. Puhelinkoodi (käyttäkää koodia 1234, ennen kuin vaihdatte oman koodinne). Puhelinkoodia käytetään puhelumittarin nollaamiseen. Kirjoittakaa koodi muistiin ja säilyttäkää se turvallisessa paikassa.

5.5. Äänet	5.5.1. Voimakkuus. Soittoäänen voimakkuuden valinta. 5.5.2. Soittoääni. Valittavissa on seitsemän erilaista soittoääntä. 5.5.3. Rdiomykistys. Päälle/pois 5.5.4. Viesti ääni
5.6. Turvallisuus	Nopeustoiminnon pois kytkeminen, ts. koko valikkojärjestelmään pääsee myös ajon aikana 5.6.1. Valikkolukko 5.6.2. IDIS IDIS-toiminto voidaan kytkeä pois. Tulevia puheluja ei viivästetä missään ajotilanteessa.
5.7. Istuma- asento	Tehdasasetuksien palauttaminen.

Mallimerkinnät 194
Mitat, painot, täytösmäärät 195
Voiteluaineet 197
Katalysaattori 199
Polttoneste 200
Sähköjärjestelmä 201
Moottorierittelyt 202

Mallimerkinnät

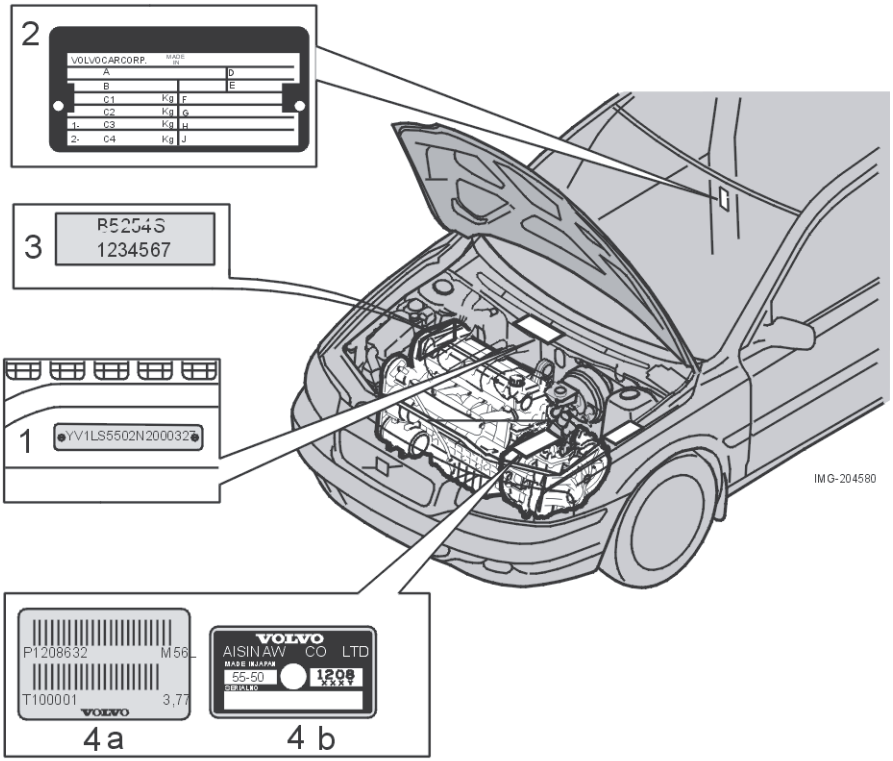

Kaikessa autoa koskevassa yhteydenpidossa Volvon jälleenmyyjän kanssa sekä varaosien ja tarvikkeiden tilauksen yhteydessä on avuksi, jos tietää auton mallimerkinnän, alustan numeron ja moottorin numeron.

1. VIN-numero (malli- ja vuosimalli-merkintä sekä alustan numero) on meistetty moottoritilaan tuulilasin alapuolelle.
2. Mallimerkintä, alustan numero, sallitut enimmäispainot, värin ja verhoilun koodinumerot sekä tyyppihyväksyntänumero (oikeassa B-pylväässä)
3. Moottorin mallimerkintä, osanumero ja valmistusnumero (moottorin oikealla sivulla)
4. Vaihteiston mallimerkintä ja valmistus-numero,
   (a) käsivaihteisto (etusivulla)
   (b) automaattivaihteisto (yläsivulla).

Mitat, painot, täytösmäärät

Mitat

Pituus:	447 cm
Leveys:	177 cm
Akseliväli:	264 cm
Raideleveys edessä:	154-155 cm
Raideleveys takana:	153-154 cm

Painot

1. Suurin kokonaispaino
2. Suurin yhdistelmäpaino (auto + perävaunu)
3. Suurin etuakselipaino
4. Suurin taka-akselipaino

Sallittu kuorma (kuljettajan lisäksi) = Kokonaispaino – Paino ajokunnossa
Painotiedot ovat oikeassa B-pylväässä.

Suurin kuorma, katsokaa rekisteriote	
Suurin kattokuorma:	75 kg
Suurin perävaunupaino:	1.500 kg

Täytösmäärät

Polttonestesäiliö	**litraa**
Bensiini	62
Diesel	52

Moottoriöljy (mkl. suodattimen vaihto)	**litraa**
2.4 + 2.4i	n. 5,8
T5	n. 5,8
2.0D	n. 5,5

Vaihteistoöljy	**litraa**
5-vaihteinen käsivaihteisto	n. 2,1
6-vaihteinen käsivaihteisto	n. 2,0
6-vaihteinen käsivaihteisto, diesel	n. 1,7
Automaattivaihteisto	n. 7,0

Muut	litraa
Tuulilasinpesimen säiliö, 4-syl. + diesel 5-syl.	4 6,5

Ilmastointi	grammaa
Kompressoriöljy	180-200
Kylmäaine	500-600

Jäähdytys-järjestelmä

Moottori	litraa
5-syl., käsi-vaihteisto	n. 8,0
5-syl., automaattivaihteisto	n. 8,5
4-syl. diesel	9.5

Kaikki jäähdytysjärjestelmät ovat suljettuja ja paineistettuja. Termostaatti alkaa avautua lämpötilassa 90 °C bensiinimoottoreissa ja lämpötilassa 82 °C diesel-moottoreissa.

Voiteluaineet

Öljylaatu

Bensiinimoottorit

Suositeltu öljylaatu: ACEA A1/B1 Voidaan myös käyttää ACEA A3/B3/B4 tai ACEA A5/B5 -laatuvaatimukset täyttävää moottoriöljyä.

Dieselmoottorit

Suositeltu öljylaatu:
WSS-M2C913B

TÄRKEÄÄ!

Älkää käyttäkö öljyn lisäaineita. Ne voivat vaurioittaa moottoria.

Volvo suosittelee Castrol®-öljy-tuotteita.

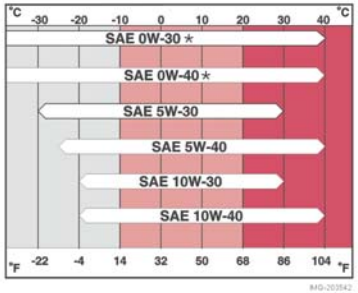

Viskositeetti (pysyvä ilman lämpötila)
Viskositeetti

Viskositeetti

* Öljyjen, joiden viskositeetti on 0W-30 ja 0W-40, on täytettävä vaatimukset ACEA A3/B3/B4 tai ACEA A5/B5.

Äärimmäiset ajo-olosuhteet

Poikkeuksellisissa ajo-olosuhteissa, joissa öljyn lämpötila ja öljynkulutus ovat epä-normaalin suuret, esim. paljon moottorijarrutusta vaativassa vuoristoajossa sekä moottoritieajossa suurilla nopeuksilla.

Bensiinimoottorit

Suositeltu öljylaatu: ACEA A5/B5

ACEA A3/B3/B4 -laatuvaatimukset täyttävää öljyä voidaan myös käyttää. Öljyjen, joiden viskositeetti on 0W-30 ja 0W-40, on täytettävä nämä laatuvaatimukset. Valitkaa poikkeuksellisissa ajo-olosuhteissa täyssynteettinen moottoriöljy, joka antaa paremman suojan moottorille.

Dieselmoottorit

Suositeltu öljylaatu: WSS-M2C913B

Vaihteisto

Käsivaihteisto (bensiinimoottorit)
Käyttäkää vain Volvon synteettistä vaihteistoöljyä tai saman erittelyn mukaista vastaavaa öljyä.
Käsivaihteisto (dieselmoottorit)
Käyttäkää vain vaihteistoöljyä WSD-M2C200-C.

TÄRKEÄÄ!
Castrol®-vaihteistoöljyä ei saa sekoittaa muuhun vaihteistoöljyyn.

Automaattivaihteisto

Käyttäkää vain Volvon suosittelemaa vaihteistoöljyä. Älkää sekoittako siihen muuta öljyä.

TÄRKEÄÄ!
Jos olette epävarma oikean öljylaadun suhteen, ottakaa yhteyttä Volvo tekniseen palveluun.

Ohjaustehostin

Öljylaatu:	Volvon ohjaustehostinöljy tai saman erittelyn mukainen vastaavaa öljy.
Täytösmäärä:	
järjestelmä:	n. 1,2 litraa
säiliö:	n. 0,2 litraa

Jarru-neste

Nestetyyppi:	Jarruneste DOT 4+
Täytösmäärä:	n. 0,6 litraa

Ilmastointi

Kylmäaine	R134a
Määrä	500-600 g*
Kompressoriöljy	PAG
Määrä	180-200 g*

* Paino vaihtelee moottorimallista riippuen. Kysykää oikeat tiedot Volvo teknisestä palvelusta.

Katalysaattori

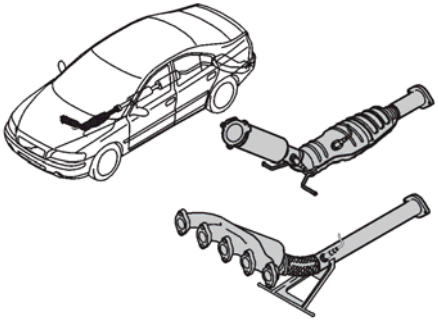

Happianturi valvoo moottorista virtaavien pakokaasujen happipitoisuutta. Pakokaasuanalyysin mittaustulokset syötetään elektroniikka-järjestelmään, joka ohjaa jatkuvasti suihkutusventtiilien toimintaa. Moottoriin virtaavan polttonesteen ja ilman keskinäistä suhdetta säädetään jatkuvasti. Säätely luo optimaaliset olosuhteet haitallisten aineiden (hiilivedyt, hiilimonoksidi ja typpioksidit) tehokkaalle polttamiselle kolmitoimi-katalysaattorin avulla.

Katalysaattori

Katalysaattori on pakoputken lisäosa. Sen tehtävänä on puhdistaa pakokaasuja. Katalysaattori koostuu kaksi keraamista elementtiä sisältävästä kotelosta, jonka kanavien läpi pakokaasut virtaavat. Kanavien seinämissä on ohut kerros platinaa/rodiumia/palladiumia. Nämä metallit aikaansaavat katalysaattoritoiminnon, ts. ne osallistuvat kemialliseen reaktioon ja nopeuttavat sitä, mutta eivät itse kulu siinä.

Lambda-sond™ -happianturi

Happianturi on osa säätöjärjestelmää, jonka tehtävänä on vähentää päästöjä ja parantaa polttonesteen hyväksikäyttöä.

Polttoneste

Polttonesteenkulutus ja hiilidioksidipäästöt

Moottori	Vaihteisto	Kulutus litraa/100 km	Hiilidioksidipäästöt (CO_2) g/km
2.4i	Käsivaihteisto 5	8,5	203
	Automaattivaihteisto	9,1	217
2.4	Käsivaihteisto 5	8,4	199
	Automaattivaihteisto	9,1	217
T5	Käsivaihteisto 6	8,7	208
	Automaattivaihteisto	9,4	224
2.0D	Käsivaihteisto 6	5,6	148

Virallisesti ilmoitetut polttonesteenkulutus-arvot perustuvat standardisoituun ajojaksoon; EU-direktiivin 80/1268 comb. mukaisesti. Polttonesteenkulutus voi muuttua, jos autoon asennetaan sen painoon vaikuttavia lisävarusteita. Ajotapa ja muut ei-tekniset tekijät voivat myös vaikuttaa auton polttonesteenkulutukseen. Kun käytetään oktaaniluvun 91 ROL bensiiniä, kulutus kasvaa ja teho heikkenee.

Bensiini

Moottorissa voi käyttää oktaanilukuja 91, 95 ja 98 ROL.

- 98 ROL on suositeltava, kun halutaan paras teho ja mahdollisimman pieni polttonesteenkulutus.
- 95 ROL sopii normaaliajoon.
- 91 ROL ainoastaan poikkeustapauksessa. Tämä polttonestelaatu ei kuitenkaan vaurioita moottoria.

Normi DIN 51600. Pienin oktaaniluku 91 ROL, lyijytön.

Diesel

Normi SS-EN 590.

Sähköjärjestelmä

Yleistä

Jännitesäätöisellä vaihtovirtageneraattorilla varustettu 12 V järjestelmä. Yksinapainen järjestelmä, jossa alusta ja moottorirunko toimivat johtimena. Miinusnapa kytketty alustaan.

Akku

Jännite	12 V	12 V	12 V
Kylmä-käynnistys-virta (CCA)	520 A	600 A*	700 A**
Varakapa-siteetti (RC)	100 min	120 min	150 min

* High Performance -audiojärjestelmällä varustetut autot.

** Autot, joissa on dieselmoottori, Premium Sound -audiojärjestelmä, polttonestetoiminen lämmitin, Telematic, RTI tai Mobile Office. Jos käynnistys-akku on uusittava, varmistakaa että uuden akun kylmäkäynnistysvirta ja varakapasiteetti ovat samat kuin alkuperäisakussa (katsokaa akussa oleva tarra).

Generaattori[1], suurin virta	120/150 A
Käynnistysmoottori [1], teho	1,4/1,9 kW

1. Moottoriversiosta riippuen

Hehkulamput

Hehkulamput	**Teho**	**Kanta**
Lähivalot	55 W	H7 LL
Kaukovalot	55 W	HB3
Bi-Xsenon (valinnaisvaruste)	35 W	DS
Sumuvalot	55 W	H11
Seisontavalot, edessä	5 W LL	BAY15d
Sivusuuntavalo	5 W	W 2,1 x 9,5d
Suuntavalot, edessä (keltainen)	21 W	BAU 15s
Suuntavalot, takana (keltainen)	21 W	BAU 15s
Seisontavalot, takana	5 W LL	BA 15
Jarruvalot	21 W LL	BA 15
Peräytysvalot	21 W LL	BA 15s
Sumutakavalo	21 W LL	BA 15s
Rekisterikilven valo	5 W	W 2,1 x 9,5d
Autoonnousuvalot	5 W	SV 8,5
Tavaratila	5 W	SV 8,5
Käsinelokeron valo	3 W	BA 9
Meikkipeili	1,2 W	SV 5,5

Moottorierittelyt

	2.4i B5244S4	2.4 B5244S5	T5 B5254T3	2,0 D D4204T
Teho (kW/r/s)	125/100	103/83	162/83	100/67
(hv/r/min)	170/6000	140/5000	220/5000	136/4000
Vääntömomentti (Nm/r/s)	230/73	220/67	320/25-80	340/33
(kpm/r/min)	23,4/4400	22,4/4000	32,6/1500-4800	34,7/2000
Sylinteriluku	5	5	5	4
Sylinterin halkaisija (mm)	83	83	83	85
Iskunpituus (mm)	90	90	93,2	88
Iskutilavuus (dm3 tai litraa)	2,44	2,44	2,52	2,00
Puristussuhde	10,3:1	10,3:1	9,0:1	18,5:1
Sytytystulpat:				
Kärkiväli (mm)	1,2	1,2	0,7-0,8	
Tiukkuus (Nm)	30	30	30	

A

ABS, merkkisymboli 36
ABS-järjestelmä 103
Ajovalojen korkeudensäätö 41
Akku, uusinta 150
Akku, ylikuormitus 94
Akun hoito 149
Alumiinivanne 122
Antenni 182
Apuavain 85
Apukäynnistys 109
Asemien haku 169
Asennusohjeet, lastenistuin 32
Audio 164
Audio, näyttö 166
Audio, ohjauspaneeli 165
Audio, valikko-ohjaus 166
Aurinkosuoja 56
Auto, ECC 64
Automaattinen uudelleenlukitus 87
Automaattipesu 134
Auton kuljetus pois 107
Auton pesu 134
Auton puhdistus 134
Avain 85

B

Bensiinin täyttö 95

C

CD-/MD-toiminnot 175
CD-vaihtajan toiminnot 177

D

Dieselöljy 95
Dolby Surround Pro Logic II 168
DSTC 105

E

Elektroninen käynnistyksenestin 96
Equalizer 168

G

Generaattori, merkkisymboli 37

H

Hinaaminen 107
Hinaussilmukka 107
Huoltolukitus 85
Huolto-ohjelma 140
Huurteenpoisto, AC 62
Huurteenpoisto, ECC 65
Hälytin 90
Hälytintesti 91
Hälyttimen merkkivalo 90
Hälyttimen testaus 91
Hälytyssignaalit 91
Hätäpuhelu 182

I

Ilmanlaatujärjestelmä 65
Ilmastointi, ECC 64
Irrotettava vetokoukku 114
ISOFIX 31
Istuimen säätö 72
Istuma-asento 23

J

Jarrujärjestelmä 37, 103
Jarruneste, säiliö 142, 147
Jarrupiirit 103
Jarrutehostin 103
Jäähdytin 142
Jäähdytysjärjestelmä 94
Jäähdytysnestesäiliö 146

K

Kattoluukku 55
Kaukosäätimen muistitoiminto 73
Kick-down 102
Kiillotus ja vahaus 135
Kiveniskemät ja naarmut 136
Kokomerkintä 120
Kompassin kalibrointi 52
Kondenssivesi
polttonesteensuodattimessa 144

Kulumisenvaroittimet 120
Kunnossapito, ruostesuojaus 137
Kuormankiinnityssilmukat 80
Kylmäkäynnistys 100
Kytkinneste, säiliö 142, 147
Käynnistyksenestin 84, 96

L

Lamput, vaihto edessä 152
Lapset autossa, sijoitus 30
Lapsilukko, käsikäyttöinen 89
Lapsilukot, sähkötoimiset 89
Lasinnostimet 50
Lasten turvallisuus 28
Lastenistuin 20, 30, 31
Lastenistuin ja turvatyyny 28
Lastenistuin ja WHIPS 23
Lastenistuin, yhdennetty 31
Lattiamatot 77
Liikeanturi 91
Liikennetiedotukset 170
Lintujen jätökset 134
Lisälämmitin, diesel 70
Liukas tie 94
Luistonestotoiminto 105
Lukitus, lukituksen avaaminen 87
Lukkiutumattomat jarrut 103
Lumiketjut 121
Lämpötila, ECC 66

M

Magneettiset vyöhykkeet 53
Matkustamon suodatin 60
Meikkipeili 75
Mikrofoni 182
Mittarivalaistus 41
Moottorin esilämmitin, diesel 36
Moottoriöljyn mittapuikko 142

N

Nastarenkaat 121
Niskatuet, WHIPS 23
Näppäimistö 166, 182

O

Ohjaustehostinöljy 147
Ohjelmatyyppi 172
Opastusvalot 43

P

Pakokaasujen puhdistusjärjestelmä, merkkisymboli 36
Pakokaasupäästöt 100, 200
Paluukierto 64
Perävaunu, merkkisymboli 36
Perävaunun paino 110
Peräytysvaihteen salpa, viisi vaihdetta 98
Pesu 134
Pesuneste, täyttö 146
PI-haku 170
Pintamaali, ruostuminen 136
Polttonesteen loppuminen 144
Polttonestejärjestelmä 144
Polttonestelämmitin 70
Puhallin, ECC 64
Puhelin, ohjauspaneeli 184
Puhelinjärjestelmä 182
Puristumissuoja 56
Pyyhkimen sulka, uusinta 148
Pyörä, vaihto 119, 124, 125
Pyöränmutterit 121

R

Radioteksti 172
Rapsimetyyliesteri 144
Raskaana olevat naiset 15
Rasvanpoisto 134
Rengaspaineet 123
Rengasrikko 128
Renkaan paikkaus 128
Renkaat ja ajo-ominaisuudet 120
Renkaat, uudet 120
Retkahdusvammat (whiplash) 23
RME (rapsimetyyliesteri) 144

S

Sadeanturi 46
Savukkeensytytin 40
Seisontajarru 36, 49

Seisontavalot 41
Selkänoja, säätö 72
SIM-kortti 183
SIPS-järjestelmä 21
SIPS-tyynyt 20
Sisätaustapeili 52
Sivuluisunestotoiminto 105
Sivuturvatyynyt 20
SRS, symboli 37
SRS-järjestelmä 19
Stability Control 105
STC 105
STC/DSTC, merkkisymboli 36
Sumutakavalo 42
Sumuvalot 41, 154
Sumuvalot, merkkisymboli 36
Suodatin, matkustamo 60
Suuntavalot 43
Symbolit 149
Sähköhallintainen istuin 73
Sähköliitäntä 40
Sähkölämmitteinen etuistuin 66
Sähkölämmitteinen takalasi 66
Sähkölämmitteiset taustapeilit 66
Sähkötuuletin 142
Säiliön luukku 41

T

Taajuuspäivitys 173
Taakkatelineet 117
Tahrat 134
Takaluukku 87
Taloudellinen ajo 94
Talvirenkaat 120
Tasanopeudenpidin 45
Temporary Spare 122
Teräsvanne 121
TP-haku 172
Traction Control 105
Turvatyyny 17, 19
Turvatyyny, merkkisymboli 37
Turvatyyny, tarkastus 27
Turvaverho 22
Turvaverhot 27
Turvavyömuistutin, merkkisymboli 37
Turvavyöt 14
Tuulilasinpesin 46

U

Ulkotaustapeilit 53
Uutiset 170

V

Vahaus ja kiillotus 135
Vaihdeasennot, 5-vaihteinen 98
Vaihdeasennot, 6-vaihteinen 98, 99
Vaihteenvalitsinsalpa 101
Vakautusjärjestelmä 105
Valikkovalinnat, audio 179
Valikkovalinnat, puhelin 189
Valonheittimet 41
Valonpesimet 46
Valonvaihto 43
Varapyörä 122
Varoituskolmio 81
Varoitussymboli, SRS 18
Varoitusvalo 35
Varoitusvilkut 48
Varokkeet 158
Verhoilun puhdistus 134
Vetokoukku 110, 112
Vetolaite 110
Vetovoimatoiminto 105
Viihde 164
Virrankulutus 94
Virta-avain 96
Volvo Interactive 164
Volvon huolto-ohjelma 140
Värikoodi 136

W

W – Talviajo 102
WHIPS, Whiplash Protection System 23
WHIPS-istuin 23

Y

Yhdistelmämittarin näyttö 39
Ylikuumeneminen 94

Ä

Äänentoistoasetukset 167

Ö

Öljy ja öljynsuodatin 145
Öljylaatu, viskositeetti 197
Öljynjäähdytin 111

VOLVO

Volvo Car Corporation

TP 7017 (Finnish). AT 0347. Printed in Sweden, Elanders Graphic Systems AB, Göteborg 2003