VOLVO XC90

MANUAL DE INSTRUÇÕES

WEB EDITION

CAROS PROPRIETÁRIOS DE UM VOLVO

OS NOSSOS AGRADECIMENTOS POR TER ESCOLHIDO VOLVO

Esperamos que aprecie durante muitos anos o prazer da condução do seu Volvo. O automóvel foi concebido para segurança e conforto do condutor e seus passageiros. O Volvo é um dos automóveis mais seguros do mundo. O seu Volvo também foi concebido para satisfazer todos os requisitos actuais no que respeita à segurança e ao ambiente.

Para aumentar o seu prazer de condução, recomendamos que se familiarize com o equipamento, as instruções e as informações de manutenção contidas neste manual de instruções.

Índice

00 Introdução

Informação importante..... 8
Volvo e meio ambiente..... 11

01 Segurança

Cintos de segurança..... 16
Sistema AIRBAG..... 18
Airbags (SRS)..... 19
Activação/desactivação do airbag (SRS)*..... 22
Airbag lateral (Airbag SIPS)..... 24
Cortina de colisão (IC)..... 26
WHIPS..... 27
Protecção contra capotamento - ROPS... 29
Situações em que os sistemas disparam. 30
Segurança para crianças..... 31

02 Instrumentos e comandos

Descrição geral, veículo com volante à esquerda..... 42
Descrição geral, veículo com volante à direita..... 44
Painel de comando da porta do condutor..... 46
Painel de instrumentos..... 47
Símbolos de controlo e aviso..... 49
Visor de informações..... 53
Interruptores na consola central..... 55
Painel de iluminação..... 58
Alavanca do volante do lado esquerdo.... 60
Computador de bordo*..... 61
Alavanca do volante do lado direito..... 63
Controlo da velocidade de cruzeiro (Cruise control)*..... 65
Travão de estacionamento, tomada eléctrica, etc..... 67
Vidros eléctricos..... 69
Retrovisores..... 72
Tecto de abrir de comando eléctrico*..... 77
HomeLink® EU*..... 79

* Opção/acessório, para mais informações ver Introdução.

03 Comando da climatização

Generalidades sobre climatização..... 84
Sistema electrónico de climatização, ECC..... 88
Aquecedor alimentado a combustível*..... 91

04 Interior

Bancos dianteiros..... 96
Bancos dianteiros - Executive 99
Iluminação interior..... 100
Compartimentos para arrumação no habitáculo..... 102
Compartimentos para arrumação no habitáculo - Executive 107
Banco traseiro..... 108
Compartimento de carga..... 110

05 Fechaduras e alarme

Chaves e comando à distância..... 118
Trancagem e destrancagem..... 120
Bloqueio de segurança para crianças.... 123
Alarme*..... 125

Índice

06 Arranque e condução

Generalidades..... 130
Abastecimento de combustível..... 133
Arranque do motor..... 137
Transmissão manual..... 139
Transmissão automática..... 140
Tracção integral*..... 143
Sistema de travagem..... 144
Sistema de estabilidade e tracção*..... 146
Assistência de estacionamento*..... 148
Blind Spot Information System - BLIS*... 150
Reboque e transporte..... 154
Assistência de arranque..... 156
Condução com atrelado..... 157
Dispositivo de reboque*..... 159
Engate de reboque amovível*..... 161
Carga..... 165
Ajuste do foco dos faróis..... 166

07 Rodas e pneus

Generalidades..... 172
Pressão dos pneus..... 175
Triângulo de sinalização de perigo* e pneu sobresselente*..... 177
Mudar as rodas..... 180
Monitorização da pressão dos pneus..... 182
Reparação de emergência de pneus furados*..... 184

08 Manutenção do automóvel

Limpeza..... 190
Melhoramento de danos na pintura..... 194
Protecção anti-corrosão..... 195

* Opção/acessório, para mais informações ver Introdução.

09 Manutenção e assistência

Assistência Volvo..... 198
Manutenção própria..... 199
Capot e compartimento do motor..... 200
Gasóleo..... 202
Óleos e líquidos..... 203
Escovas dos limpa-vidros..... 208
Bateria..... 210
Mudança de lâmpadas incandescentes. 212
Fusíveis..... 220

10 Sistema Interactivo (Infotainment)

Generalidades..... 234
Painéis de comando, áudio..... 235
Funções do equipamento áudio..... 239
Funções do rádio..... 243
Funções CD..... 249
Estrutura de menus – equipamento de áudio..... 252
Funções do telefone*..... 253
RSE - Rear Seat Entertainment system - Duplo Écran* 261
Estrutura de menus – telefone..... 267

11 Especificações

Modelo..... 274
Pesos e medidas..... 276
Especificações do motor..... 278
Óleo do motor..... 279
Líquidos e lubrificante..... 281
Combustível..... 283
Catalisador..... 285
Sistema eléctrico..... 286
Homologação..... 288

Índice

12 Índice alfabético

Índice alfabético..... 289

12

Informação importante

Ler o manual de instruções

Introdução
Uma boa maneira de ficar a conhecer o seu novo automóvel é ler o manual de instruções, de preferência antes da primeira utilização. Isto irá proporcionar-lhe a oportunidade de se familiarizar com as novas funções, verificar qual a melhor maneira de lidar com o automóvel em diferentes situações e de tirar o melhor partido de todos os dispositivos do automóvel. Preste atenção às instruções de segurança contidas no manual.

O equipamento descrito no manual de instruções não está presente em todos os automóveis. Em complemento ao equipamento de série, este manual descreve também opções (equipamento montado de fábrica) e certos acessórios (equipamento extra montado posteriormente). Se tiver dúvidas sobre o que é equipamento de série ou opcional/acessório, contacte o seu concessionário Volvo.

Os automóveis Volvo estão equipados de maneira diferente consoante as necessidades dos diferentes mercados e os requisitos e regulamentações legais nacionais ou locais.

As especificações, dados construtivos e ilustrações contidos no manual de instruções, não têm carácter vinculativo. Reservamo-nos o direito de introduzir alterações sem aviso prévio.

© Volvo Car Corporation

Opção
Todos os tipos de opções/acessórios são assinalados com um asterisco * .

A gama de opções/acessórios disponíveis para os diferentes modelos de automóveis varia consoante o mercado. A maior parte das opções são montadas de fábrica e não podem ser montadas posteriormente, os acessórios são montados posteriormente.

Para mais informações contacte o se concessionário autorizado Volvo.

Textos especiais

AVISO
Os textos de aviso chamam a atenção para o risco de danos pessoais.

IMPORTANTE
Os textos Importante chamam a atenção para o risco de danos materiais.

NOTA
Os textos de NOTA contêm dicas ou conselhos que facilitam a utilização de, por exemplo, dispositivos e funções.

Nota de rodapé
No manual de instruções existe informação que se apresenta sob a forma de nota de rodapé, ao longo da margem inferior da página. Esta informação é um acrescento ao texto que se encontra assinalado com o número. Se a nota de rodapé aludir a uma tabela, são utilizadas letras em vez de algarismos como referência.

Mensagens de texto
O automóvel possui visores que exibem mensagens de texto. Estas mensagens de texto encontram-se assinaladas no manual de instruções com letra ligeiramente maior e de cor cinzenta. Exemplos destes textos são as mensagens de menus ou de texto no mostrador de informações (por exemplo: **Definições áudio**).

Autocolantes
O automóvel possui diferentes tipos de autocolantes que se destinam a transmitir informação importante de modo simples e claro. Os autocolantes existentes no automóvel pos-

Informação importante

suem diferentes graus de importância/informação.

Aviso de danos pessoais

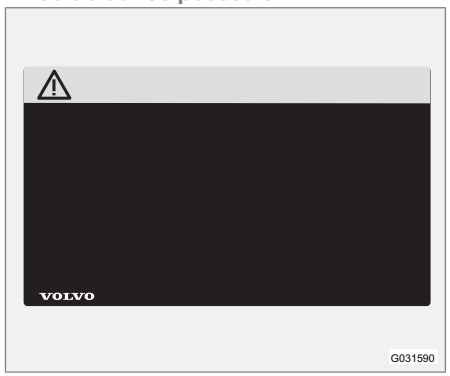

Símbolos pretos ISO em fundo amarelo, texto/ilustração branco em fundo preto. Situação de perigo imediato que, caso não seja evitada, possa resultar em ferimentos graves ou morte.

Risco de danos materiais

Símbolos brancos ISO em contorno preto, texto/ilustração branco em fundo preto. Em caso de necessidade, o autocolante pode ser azul. Situação de perigo que, caso não seja evitada, possa resultar em danos menores ou moderados em bens materiais.

Informação

Símbolos brancos ISO e texto/ilustração branco em fundo preto.

Listas de procedimentos
Os procedimentos que necessitam de ser executados por uma determinada ordem encontram-se numerados no manual de instruções.

Informação importante

1 Quando uma instrução passo-a-passo é acompanhada por uma série de ilustrações, cada passo encontra-se numerado em concordância com a ilustração.

A Há séries de ilustrações que se encontram com listas numeradas com letras, com a ordem das instruções irrelevante.

1 As setas surgem com ou sem numeração e são utilizadas para ilustrar um movimento.

Se uma instrução passo-a-passo não for acompanhada por uma série de ilustrações, os diferentes passos encontram-se assinalados com algarismos normais.

Listas de posição

1 Em ilustrações de vistas gerais, onde se assinalam diferentes elementos, utilizam-se circunferências vermelhas com um algarismo inscrito. O algarismo aparece também na lista de posição relativa à ilustração e descreve o objecto.

Listas de pontos

A lista de pontos é utilizada quando aparece uma enumeração no manual de instruções.

Exemplo:

- Líquido de arrefecimento
- Óleo do motor

Segue-se continuação

▸▸ Este símbolo aparece em baixo à direita quando um capítulo continua a seguir.

Gravação de dados

Um ou mais computadores no seu automóvel Volvo têm a possibilidade de gravar informação detalhada. Esta informação, que se destina à investigação com o propósito de desenvolver os níveis de segurança e para diagnóstico de avarias em determinados sistemas do automóvel, pode conter dados como: o uso de cintos de segurança pelo condutor e passageiros, informação sobre o funcionamento de vários sistemas e módulos no automóvel e ainda informação relacionada com o estado dos sistemas do motor, da válvula de regulação de aceleração, da direcção, dos travões e de outros sistemas. Esta informação pode abranger dados relacionados com o modo como o condutor conduz o automóvel. Esta informação pode conter dados tais como: a velocidade do veículo, o uso do pedal do travão e do acelerador e os movimentos do volante, entre outros. Os dados mencionados em último lugar podem ser guardados durante um intervalo de tempo limitado, enquanto o automóvel está a ser conduzido e, por consequência, durante o decorrer de uma colisão ou numa situação de ameaça de acidente. A Volvo Car Corporation não contribuirá para que esta informação guardada seja divulgada sem consentimento. No entanto, a Volvo Car Corporation pode ser obrigada a divulgar a informação memorizada em virtude da legislação nacional aplicável. Em qualquer caso, a Volvo Car Corporation e as oficinas autorizadas podem ver e utilizar essa informação.

Acessórios e equipamento extra

A ligação ou instalação incorrecta de acessórios pode afectar negativamente o sistema electrónico do automóvel. Determinados acessórios funcionam apenas quando existe o respectivo software no sistema informático do automóvel. Por isso, contacte sempre uma oficina autorizada Volvo antes de instalar acessórios ligados ao sistema eléctrico ou que afectem esse sistema.

Informação na Internet

Em www.volvocars.com existe informação adicional a respeito do seu automóvel.

Volvo e meio ambiente

Política ambiental da Volvo Car Corporation

A preocupação ambiental é um dos valores fundamentais da Volvo Car Corporation e uma referência para todas as nossas operações. Acreditamos também que os nossos clientes partilham a nossa preocupação com o meio ambiente.

O seu Volvo respeita rigorosas normas internacionais ambientais e é produzido em fábricas que se encontram entre as mais limpas e mais eficientes a nível de recursos do mundo. A Volvo Car Corporation possui uma certificação global ISO, que inclui as Normas Ambientais ISO 14001, e que abrange todas as fábricas, assim como várias das nossas outras unidades. Também colocamos aos nossos parceiros a exigência de trabalhar sistematicamente com as questões ambientais em mente.

Todos os modelos Volvo possuem uma informação ambiental EPI (Environmental Product Information). Nesta informação o cliente pode observar o impacto ambiental do ciclo de vida do automóvel.

Para mais informações consulte www.volvocars.com/EPI.

Consumo de combustível
Os automóveis Volvo possuem, dentro das respectivas classes, um consumo de combustível muito competitivo. Um baixo consumo de combustível está associado a menores emissões de dióxido de carbono, um gás com efeito de estufa.

O comportamento do condutor também tem influência no consumo de combustível. Para mais informações leia o capítulo **Reduza o impacto ambiental**.

Purificação eficaz dos gases de escape
O seu Volvo é fabricado de acordo com o conceito "Limpo por dentro e por fora" – um con-

Volvo e meio ambiente

ceito que combina um ambiente limpo no habitáculo com uma purificação altamente eficaz dos gases de escape. Em grande parte dos casos, as emissões de gases de escape ficam muito abaixo das normas em vigor.

Ar puro no habitáculo

Um filtro do habitáculo evita que a poeira e os pólenes se introduzam no habitáculo através da entrada de ar.

Um sofisticado sistema de qualidade do ar, o IAQS* (Interior Air Quality System), garante que o ar admitido se encontra mais limpo do que o ar poluído do exterior.

O sistema consiste num sensor electrónico e num filtro de carvão. O ar admitido é monitorizado continuamente e a entrada de ar fecha-se caso a quantidade de certos gases perigosos para a saúde, como o monóxido de carbono, ficar demasiado elevada. Estas situações podem suceder-se quando se conduz no trânsito urbano intenso, em filas ou túneis.

O filtro de carvão reduz a entrada de óxido de azoto, ozono troposférico e hidrocarbonetos.

Normas têxteis

O interior de um Volvo foi concebido para ser confortável e agradável, mesmo para as pessoas que sofrem de asma e de alergia de contacto. Foi feito um enorme esforço na selecção de materiais amigos do ambiente. Também são cumpridas as normas Oeko-Tex 100 [1], um grande passo para um ambiente do habitáculo mais saudável.

A certificação Oeko-Tex inclui, por exemplo, cintos de segurança, tapetes e tecidos. Os estofos de couro foram sujeitos a curtimento sem crómio, recorrendo a produtos vegetais, e cumprem as exigências de certificação.

As oficinas Volvo e o ambiente

A manutenção regular cria as condições necessárias para uma longa longevidade do automóvel e um baixo consumo de combustível. Contribui-se assim para um ambiente mais limpo. A confiança nas oficinas Volvo para reparar e efectuar a manutenção do automóvel faz parte do nosso sistema. Impomos medidas ambientais na concepção das nossas oficinas de modo a evitar derrames e emissões para o meio ambiente. O nosso pessoal de oficina possui conhecimentos e ferramentas que garantem os melhores cuidados possíveis com o meio ambiente.

Reduza o impacto ambiental

É fácil contribuir para a redução do impacto ambiental, por exemplo: pode conduzir de modo económico e proceder aos serviços de manutenção do automóvel de acordo com as indicações do manual de instruções.

Seguem-se alguns conselhos para reduzir o impacto ambiental:

- Reduza o consumo de combustível optando por pressão de pneus ECO, veja a página 175.
- A carga no tejadilho e as caixas para esquis aumentam a resistência do ar, o que aumenta o consumo de combustível. Retire-as imediatamente após a sua utilização.
- Retire do automóvel os artigos de que não necessita. Quanto maior a carga, maior o consumo de combustível.
- Utilize sempre o aquecedor do bloco do motor antes do arranque a frio, caso o automóvel esteja equipado com este aquecedor. Assim diminui o consumo e reduz as emissões.
- Conduza com suavidade e evite travagens violentas.
- Conduza na mudança mais elevada que pode utilizar. Uma menor rotação proporciona um menor consumo.
- Nas travagens tire partido da travagem com o motor.

[1] Mais informações em www.oekotex.com

* Opção/acessório, para mais informações ver Introdução.

Volvo e meio ambiente

- Evite o ralenti desnecessário. Observe sempre as normas locais. Desligue o motor perante longas esperas.
- Manuseie os resíduos perigosos, tais como baterias e óleos, de modo compatível com o ambiente. Aconselhe-se com uma oficina autorizada Volvo caso tenha dúvidas quanto à eliminação destes resíduos.
- Faça revisões regulares do seu automóvel.
- A velocidade elevada aumenta consideravelmente o consumo devido ao aumento da resistência do ar. A duplicação da velocidade resulta num aumento da resistência do ar em 4 vezes.

Seguindo estes conselhos, é possível reduzir o consumo de combustível sem afectar a duração da viagem ou o prazer da condução. Deste modo, conserva o automóvel e poupa dinheiro e recursos do planeta.

Cintos de segurança..... 16
Sistema AIRBAG..... 18
Airbags (SRS)..... 19
Activação/desactivação do airbag (SRS)*..... 22
Airbag lateral (Airbag SIPS)..... 24
Cortina de colisão (IC)..... 26
WHIPS..... 27
Protecção contra capotamento - ROPS..... 29
Situações em que os sistemas disparam..... 30
Segurança para crianças..... 31

* Opção/acessório, para mais informações ver Introdução.

SEGURANÇA

01

Cintos de segurança

Use sempre o cinto de segurança

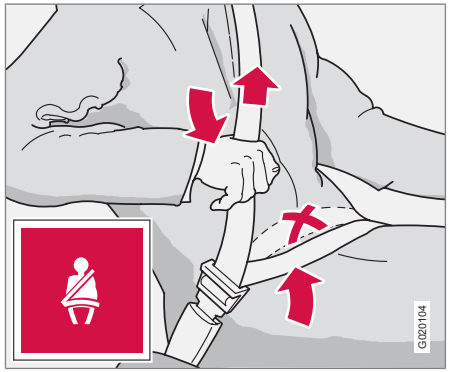

Esticar a parte abdominal (do colo). O cinto deve estar colocado o mais abaixo possível.

Uma travagem a fundo pode ter consequências sérias caso o cinto de segurança não esteja colocado. Por isso, certifique-se de que todos os passageiros têm os cintos de segurança colocados. Para que o cinto de segurança proporcione uma protecção máxima, é importante que fique bem encostado ao corpo. Não incline demasiado as costas do banco para trás. O cinto de segurança foi concebido para proteger com o banco na posição sentada normal.

Colocar o cinto de segurança:

– Puxe lentamente o cinto de segurança para fora e prenda-o inserindo a fivela no fecho. Um "clique" forte indica que o cinto de segurança está trancado.

Soltar o cinto de segurança

– Carregue no botão vermelho do fecho e deixe que o cinto de segurança seja recolhido. Se o cinto de segurança não for totalmente recolhido, ajude com a mão para que não fique pendurado e solto.

O cinto de segurança prende e não pode ser puxado mais para fora

- Se o puxar depressa demais.
- Durante as travagens e acelerações.
- Se o automóvel se inclinar fortemente.

Tenha em mente o seguinte:

- não utilize clipes ou outros apetrechos que impeçam o cinto de segurança de assentar bem
- o cinto de segurança não pode estar torcido ou preso
- a parte abdominal (de colo) deve ficar na posição o mais baixa possível (não sobre o abdómen).
- estique a parte abdominal (do colo) sobre o colo puxando a parte diagonal, tal como ilustrado.

AVISO

O cinto de segurança e o airbag funcionam conjuntamente. Caso o cinto de segurança não seja utilizado ou seja utilizado de uma forma incorrecta, o funcionamento do airbag pode ser afectado negativamente em caso de colisão.

AVISO

O cinto de segurança foi concebido apenas para uma pessoa.

AVISO

Nunca modifique nem repare pessoalmente os cintos de segurança. Contacte uma oficina autorizada Volvo. Se um cinto de segurança tiver sido exposto a um esforço muito violento, por exemplo, durante uma colisão, todo o cinto de segurança deverá ser substituído. Podem-se ter perdido parte das propriedades de protecção do cinto de segurança mesmo que este pareça estar intacto. Substitua também o cinto de segurança se este apresentar desgaste ou se estiver danificado. O novo cinto de segurança deve ser homologado e destinado para o mesmo lugar que o cinto de segurança substituído.

Cinto de segurança e gravidez

O cinto de segurança deve ser sempre utilizado durante a gravidez. Mas é importante que seja utilizado de forma correcta. O cinto de segurança deve ficar bem encostado ao ombro, com a parte diagonal do cinto de segurança entre os seios e ao lado da barriga. A parte abdominal (do colo) do cinto de segurança deve ficar plana contra o lado da coxa, e o mais afastada possível para baixo da barriga – nunca deixe o cinto de segurança deslizar para cima. O cinto de segurança deve ficar o mais próximo possível do corpo e sem folgas desnecessárias. Certifique-se também que este não se encontra torcido.

As condutoras grávidas devem ajustar sempre o banco e o volante de acordo com a evolução da gravidez, de modo a que tenham sempre o controlo absoluto sobre o automóvel (o que pressupõe que se possa facilmente aceder ao volante e aos pedais). Neste contexto, deve-se tentar sempre obter uma distância máxima entre a barriga e o volante.

Avisador do cinto de segurança

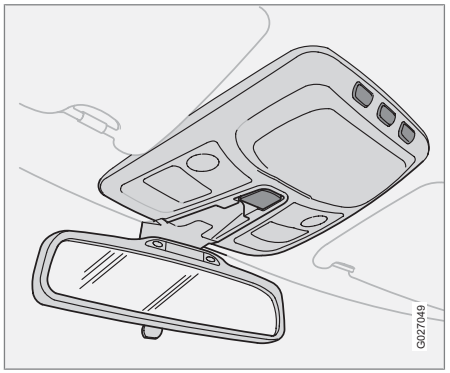

O condutor sem o cinto de segurança apertado é avisado para o colocar através de um sinal sonoro e luminoso. O sinal sonoro depende da velocidade (a baixas velocidades) e depende do tempo (ao arrancar o automóvel). O sinal luminoso encontra-se na consola do tecto e no painel de instrumentos.

NOTA

O avisador do cinto de segurança destina-se a adultos que viajem nos bancos da frente. O avisador não funciona com cadeira de crianças instalada no banco da frente.

Alguns mercados

O condutor sem o cinto de segurança apertado é avisado para o colocar através de um sinal sonoro e luminoso. A baixa velocidade o aviso sonoro é dado nos primeiros 6 segundos.

Tensores dos cintos

Todos os cintos de segurança (à excepção do lugar central traseiro) estão equipados com tensores do cinto. No tensor do cinto existe um mecanismo que, perante uma colisão suficientemente violenta, tensiona o cinto de segurança à volta do corpo. O cinto de segurança proporciona assim uma retenção mais eficaz dos passageiros.

01

Sistema Airbag

Símbolo de aviso no painel de instrumentos

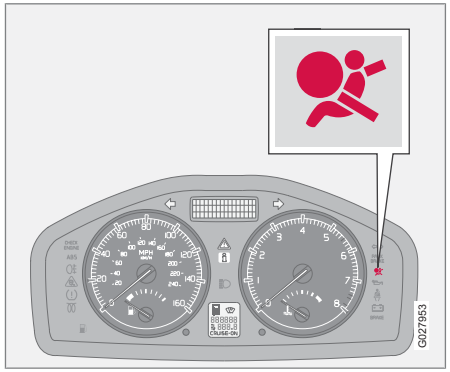

O sistema Airbag [1] é monitorizado constantemente pelo módulo de comando do sistema. O símbolo de aviso do painel de instrumentos acende-se quando se roda a chave da ignição para a posição **I**, **II** ou **III**. O símbolo apaga-se passados cerca de 6 segundos, caso o sistema Airbag [1] não tenha qualquer anomalia.

Juntamente com o símbolo de aviso aparece, quando necessário, uma mensagem no mostrador. Se o símbolo de aviso estiver danificado, o triângulo de sinalização de perigo acende e a mensagem **SIST. SRSAIRBAG. REVISÃO URGENTE** aparece no mostrador. Contacte uma oficina autorizada Volvo o mais rápido possível.

AVISO

Se o símbolo de aviso do sistema Airbag permanecer aceso, ou se acender durante a condução, isso significa que o sistema Airbag não se encontra perfeitamente funcional. O símbolo pode indicar uma falha do sistema do cinto de segurança, do SIPS, do sistema SRS ou do sistema IC. Contacte uma oficina autorizada Volvo o mais rápido possível.

[1] Inclui SRS e tensores dos cintos, SIPS e IC.

Airbag (SRS) no lado do condutor

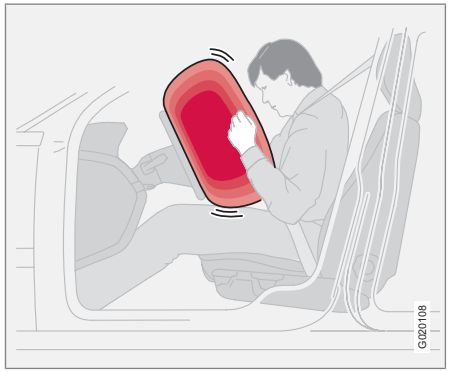

Em complemento ao cinto de segurança no lado do condutor, o automóvel está equipado com um airbag, SRS (Supplemental Restraint System). O airbag encontra-se dobrado dentro do centro do volante. O volante está marcado com o texto **SRS AIRBAG**.

AVISO

O cinto de segurança e o airbag funcionam conjuntamente. Caso o cinto de segurança não seja utilizado ou seja utilizado de uma forma incorrecta, o funcionamento do airbag pode ser afectado negativamente em caso de colisão.

Airbag (SRS) do lado do passageiro

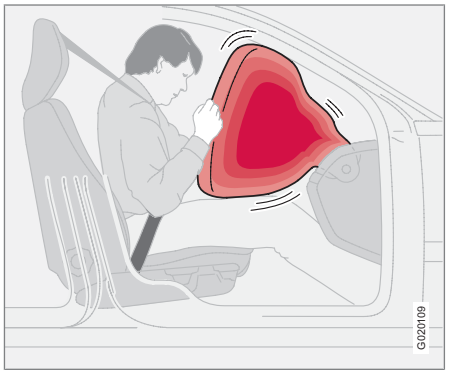

Em complemento ao cinto de segurança, o automóvel está equipado com um airbag do lado do passageiro da frente [1], que se encontra acondicionando num compartimento sobre do porta-luvas. O painel está marcado com o texto **SRS AIRBAG**.

AVISO

Para diminuir o risco de ferimentos se o airbag disparar, os passageiros devem estar sentados direitos, com os pés apoiados no chão e as costas contra as costas do banco. Os cintos de segurança devem estar colocados.

AVISO

Nunca coloque a cadeira/assento auto para crianças no banco do passageiro se o airbag (SRS) estiver activado. [2]

Nunca transporte crianças sentadas ou em pé no banco do passageiro. No banco do passageiro da frente não devem sentar-se passageiros com uma altura inferior a 140 cm se o airbag (SRS) estiver activado.

O não cumprimento desta recomendação poderá colocar em perigo a vida de uma criança.

1 Nem todos os veículos têm um airbag para o lugar do passageiro (SRS). Na aquisição, pode ser excluído como opção.
2 Para informações sobre o airbag (SRS) activado/desactivado, veja a página 22.

Airbags (SRS)

Sistema SRS

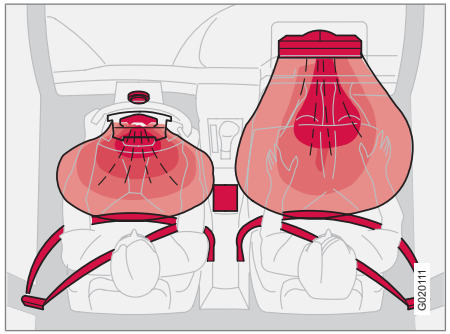

Sistema SRS, modelos com volante à esquerda.

O sistema SRS é composto por airbags e sensores. Perante uma colisão suficientemente forte, reagem os sensores e os airbag/airbags-são insuflados. Esta operação é acompanhada de um ligeiro aumento da temperatura. Para amortecer o impacto, o airbag esvazia-se novamente quando é comprimido. Ao mesmo tempo, espalha-se também fumo no veículo, uma situação que é completamente normal. Todo o processo, incluindo o enchimento e o esvaziamento do airbag, ocorre em décimos de segundo.

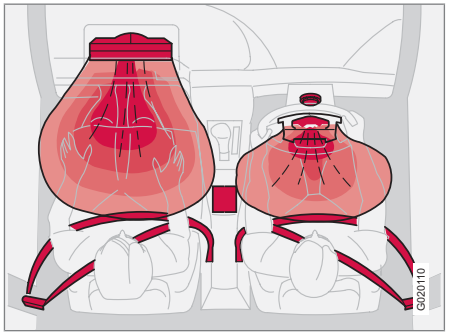

Sistema SRS, modelos com volante à direita

AVISO

Os trabalhos de reparação têm de ser realizados exclusivamente por oficinas autorizadas Volvo. Qualquer intervenção no sistema de airbags pode provocar um funcionamento deficiente que resulte em danos pessoais graves.

NOTA

Os sensores reagem de maneira diferente consoante a situação da colisão e se os cintos de segurança do lado do condutor ou do passageiro estão ou não colocados.

Podem, portanto, ocorrer situações de colisão em que só dispare um (ou nenhum) dos airbags. O sistema SRS faz a leitura da violência da colisão a que o automóvel fica sujeito e adapta a sua resposta, disparando um ou vários airbags.

Os airbags têm uma função que ajusta a sua capacidade consoante a violência da colisão a que o veículo é sujeito.

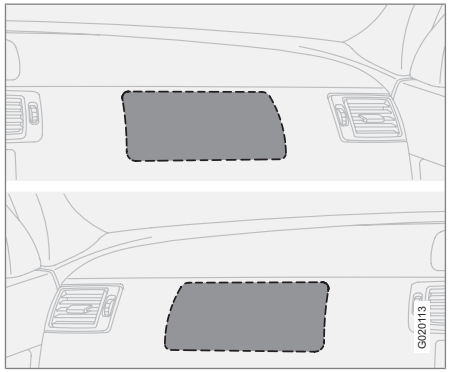

Localização do airbag no lado do passageiro, veículos com volante à esquerda e veículos com volante à direita

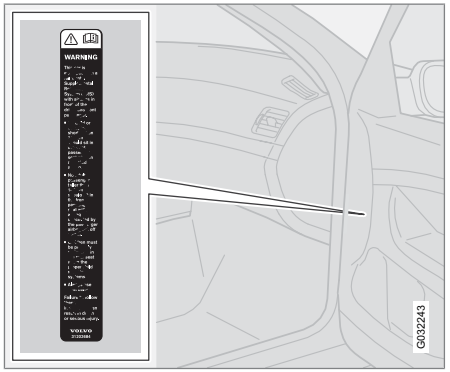

Localização do autocolante do airbag do lado do passageiro da frente, modelos com volante à esquerda.

AVISO

Não coloque objectos em frente ou sobre a zona do tablier em que se encontra o airbag do lugar do passageiro.

Activação/desactivação do airbag (SRS)*

Desactivação por chave - PACOS

Informação geral

O airbag (SRS) no lugar do passageiro da frente pode ser desactivado caso o automóvel esteja equipado com interruptor PACOS (Passenger Airbag Cut Off Switch). para informações sobre a activação/desactivação, ver capítulo Activação/desactivação.

Desactivação por chave/interruptor

O interruptor para o airbag do lugar do passageiro, PACOS (Passenger Airbag Cut Off Switch), está localizado na extremidade do tablier do lado do passageiro e fica acessível quando a porta está aberta (ver abaixo no capítulo Activação/desactivação).

Verifique se o interruptor se encontra na posição desejada. A Volvo recomenda a utilização da parte da chave para mudar a posição.

AVISO

O não cumprimento desta recomendação poderá colocar vidas em perigo.

AVISO

Nunca instale crianças em cadeira de criança ou assento auto no lugar da frente quando o airbag estiver activado. O não cumprimento desta recomendação poderá colocar em perigo a vida da criança.

AVISO

Se o automóvel estiver equipado com um airbag (SRS) do lado do passageiro da frente, mas não tiver PACOS, o airbag estará sempre activado.

AVISO

Nunca deixe que alguém se sente no lugar do passageiro caso o retrovisor indique que o airbag (SRS) está desactivado e, em simultâneo, apareça o símbolo de aviso do sistema Airbag no painel de instrumentos. Isto indica a presença de uma avaria grave. Procure uma oficina autorizada Volvo o mais rápido possível

Activar/desactivar

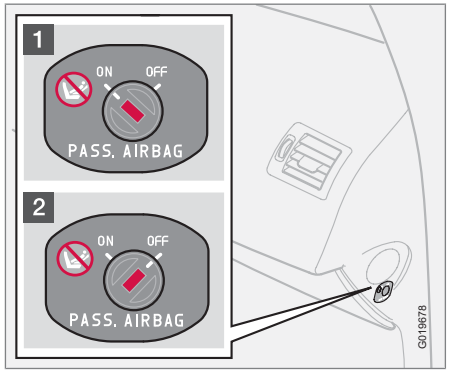

Localização do interruptor.

1 O airbag está activado. Com o interruptor nesta posição podem-se sentar no lugar do passageiro da frente passageiros com uma altura superior a 140 cm, mas nunca crianças numa cadeira de criança ou almofada integrada.

2 O airbag está desactivado. Com o interruptor nesta posição podem-se sentar no lugar do passageiro da frente crianças numa cadeira de criança ou almofada integrada, mas nunca pessoas com uma altura superior a 140 cm.

* Opção/acessório, para mais informações ver Introdução.

Activação/desactivação do airbag (SRS)*

AVISO

Airbag activado (lugar do passageiro):

Nunca coloque a cadeira/assento auto para crianças no lugar do passageiro da frente se o airbag estiver activado. Isto também se aplica a pessoas que tenham menos do que 140 cm de altura.

Airbag desactivado (lugar do passageiro):

As pessoas com uma altura superior a 140 cm nunca se devem sentar no lugar do passageiro quando o airbag está desactivado.

O não cumprimento destas recomendações poderá colocar vidas em perigo.

Mensagem

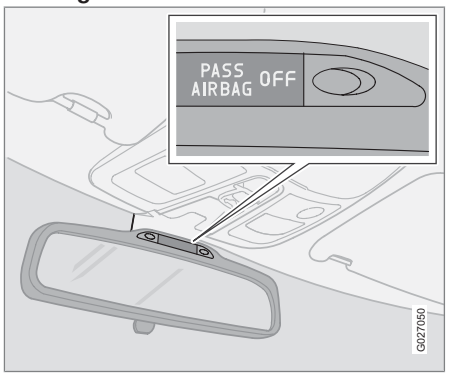

Indicador que mostra que o airbag (SRS) do lado do passageiro está desactivado.

Uma mensagem de texto no retrovisor indica que o airbag (SRS) do lugar do passageiro dianteiro está desactivado (ver ilustração anterior).

Airbag lateral (Airbag SIPS)

Airbag lateral – Airbag SIPS

Localização dos airbags laterais.

Perante uma colisão lateral grande parte da força de colisão é distribuída através do SIPS (Side Impact Protection System) pelas barras, pilares, chão, tecto, e outras partes da carroçaria. Os airbags laterais, no lugar do condutor e do passageiro, protegem o peito e são uma parte importante do sistema. Os airbags laterais encontram-se montados na estrutura das costas dos bancos da frente.

AVISO

Os trabalhos de reparação têm de ser realizados exclusivamente por oficinas autorizadas Volvo.

Qualquer intervenção no sistema de airbags SIPS pode provocar um funcionamento deficiente que resulte em danos pessoais graves.

AVISO

Não devem ser colocados objectos na zona que fica entre a face exterior do banco e o painel da porta, uma vez que esta zona poderá ser coberta pelo airbag lateral.

AVISO

Utilize apenas capas para bancos aprovadas pela Volvo. Outras capas podem impedir o funcionamento dos airbags laterais.

AVISO

Os airbags laterais são um complemento ao cinto de segurança. Use sempre o cinto de segurança.

Cadeiras de criança e airbags laterais

Os airbags laterais não reduzem a protecção proporcionada pelo automóvel a crianças sentadas numa cadeira de criança ou assento auto.

Desde que o automóvel não tenha o airbag activado [1] no lado do passageiro, pode colocar-se uma cadeira de criança/assento auto no banco do passageiro da frente.

Airbag SIPS

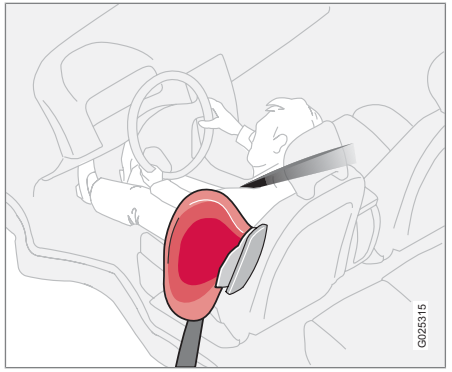

Lugar do condutor, modelos com volante à esquerda

O sistema de airbags SIPS é composto por airbags laterais e sensores. Perante uma coli-

[1] Para informação sobre a activação/desactivação do airbag (SRS), veja a página 22.

são suficientemente forte, os sensores reagem e os airbags laterais são insuflados.

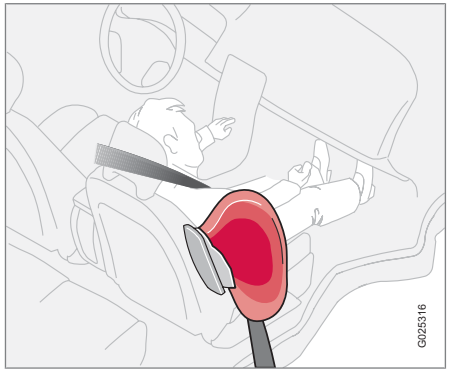

Lugar do passageiro, modelos com volante à esquerda

O airbag vai ocupar o espaço entre o ocupante e o painel da porta, amortecendo, dessa forma, o impacto no momento da colisão. O airbag esvazia-se enquanto é comprimido no impacto. Normalmente, só é insuflado o airbag lateral do lado em que se dá a colisão.

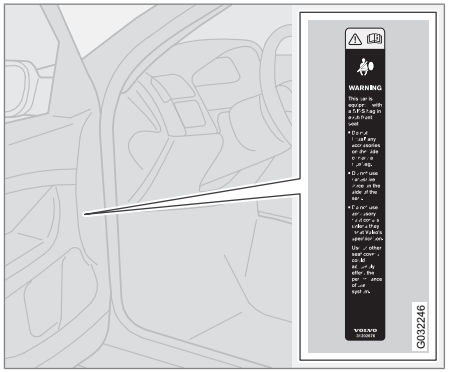

Localização do autocolante do airbag lateral do lado do condutor, modelos com volante à esquerda.

Cortina de colisão (IC)

Características

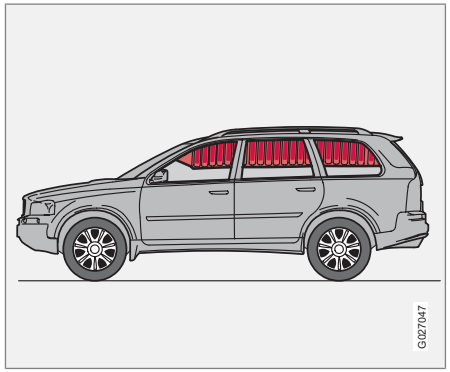

A cortina de colisão IC (Inflatable Curtain) é um complemento do SIPS e dos airbags. Esta encontra-se montada ao longo do forro do tecto, em ambos os lados do mesmo, e protege todos os lugares laterais do veículo. Perante uma colisão suficientemente forte, os sensores reagem e a cortina de colisão é insuflada. Durante uma colisão, a cortina de colisão ajuda a proteger o condutor e os passageiros de embates com a cabeça contra o interior do automóvel.

AVISO

Nunca pendure nem prenda nada nos punhos do tejadilho. O gancho foi concebido para roupas leves (nunca utilize o gancho para objectos rígidos, como guarda-chuvas).

Nunca aparafuse ou monte objectos no interior do tejadilho, pilares das portas ou painéis laterais do automóvel. A protecção projectada pode, desse modo, ficar comprometida. Só podem ser utilizadas peças genuínas Volvo, aprovadas para colocação nestas áreas.

AVISO

Deixe sempre um espaço mínimo de 50 mm entre a carga e a margem superior das janelas laterais. Caso contrário perde-se o efeito protector da cortina de colisão que se encontra alojada no forro do tecto.

AVISO

A cortina de colisão é um complemento ao cinto de segurança.

Use sempre o cinto de segurança.

Protecção contra lesões provocadas pelo "golpe de coelho" – WHIPS

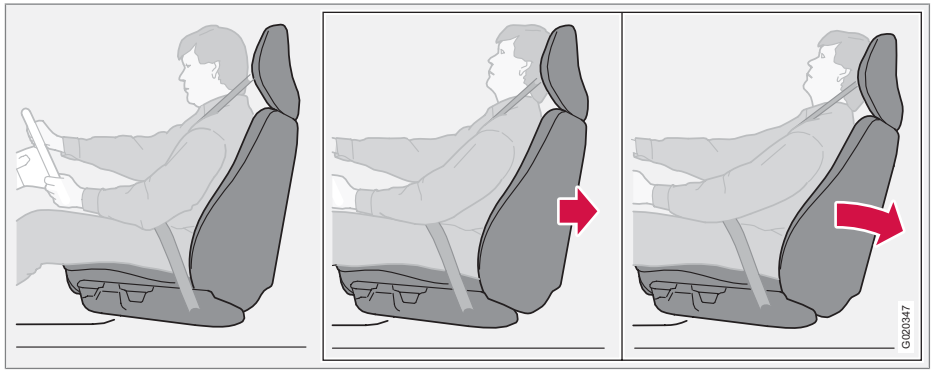

O sistema WHIPS (Whiplash Protection System) é composto por costas do banco que absorvem a força de impacto e por encostos da cabeça nos bancos da frente especialmente desenvolvidos para este sistema. O sistema é activado em caso de colisão traseira e a sua activação depende do ângulo e da velocidade de colisão, bem como das características dos veículos que chocam.

AVISO

O sistema WHIPS é um complemento ao cinto de segurança. Use sempre o cinto de segurança.

Características dos bancos

Quando o sistema WHIPS é activado, as costas dos bancos da frente deslocam-se para trás, alterando a posição sentada do condutor e do passageiro do banco da frente. Deste modo diminui-se o risco de lesões provocadas pelo chamado "golpe de coelho".

AVISO

Nunca modifique nem repare pessoalmente o banco nem o sistema WHIPS. Contacte uma oficina autorizada Volvo.

Sistema WHIPS e cadeiras para criança / assento auto

O sistema WHIPS não reduz a protecção proporcionada pelo automóvel a crianças sentadas numa cadeira de criança ou assento auto.

Posição sentada correcta

Para obter o máximo de protecção possível, o condutor e o passageiro da frente devem sentar-se no centro dos respectivos bancos, com o mínimo de distância possível entre o encosto da cabeça e a cabeça.

WHIPS

Não impeça o funcionamento do sistema WHIPS

AVISO

Não coloque objectos rígidos entre a almofada do banco de trás e as costas do banco da frente. Certifique-se de que não impede o sistema WHIPS de funcionar.

AVISO

Se as costas de um banco de trás estiverem dobradas, o banco da frente correspondente tem de ser corrido para a frente, para que não fique em contacto com as costas dobradas.

AVISO

Se um banco tiver sido exposto a um esforço muito violento, por exemplo, durante uma colisão traseira, o sistema WHIPS terá de ser controlado por uma oficina autorizada Volvo.

Parte das propriedades protectoras do sistema WHIPS pode ter-se perdido, mesmo que o banco aparente estar intacto.

Procure uma oficina autorizada Volvo para verificar o sistema, mesmo após ligeiras colisões traseiras.

Função

O Roll-Over Protection System (ROPS) da Volvo foi concebido para diminuir o risco de capotamento e, caso se dê o acidente, proporcionar a melhor protecção possível.

O sistema é composto por:

- Um sistema estabilizador, RSC (controlo da estabilidade ao balanço), que reduz o risco de capotamento ao mínimo, p. ex. em manobras de emergência ou se o veículo derrapar.
- Uma maior protecção para o condutor e passageiros graças à combinação da carroçaria reforçada, cortinas de colisão e tensores dos cintos. Vejas a pág. 17 e 26.

O sistema RSC utiliza um sensor giroscópico que regista as alterações de inclinação transversal do carro. Esta informação é então processada para determinar o risco de capotamento. Se o risco existir, o sistema DSTC entra em acção, a rotação do motor é reduzida e uma ou várias rodas travam até que o carro se tenha estabilizado novamente.

Para mais informações sobre o sistema DSTC consulte a pág. 146.

AVISO

Em condução normal, o sistema RSC melhora a segurança de condução do automóvel, o que não significa que se possa automaticamente aumentar a velocidade. Observe sempre as normas e cuidados recomendáveis para uma condução segura.

Situações em que os sistemas disparam

Sistema	Activação
Tensores dos cintos	Numa colisão frontal e/ou capotamento.
Airbags SRS	Numa colisão frontal[A].
Airbags laterais SIPS	Numa colisão lateral[A].
Cortina de colisão IC	Numa colisão lateral e/ou capotamento[A].
Protecção contra "golpe de coelho" WHIPS	Numa colisão traseira.
RSC	Em manobras de emergência ou se o veículo derrapar.

[A] Perante uma colisão, o automóvel pode ficar fortemente deformado sem que se disparem os airbags. Uma série de factores, tais como a rigidez e peso do objecto colidido, a velocidade do automóvel, o ângulo de colisão, entre outros, determinam a forma de reacção dos diferentes sistemas de segurança.

Se os airbags tiverem disparado recomenda-se o seguinte:

- Reboque o automóvel para uma oficina autorizada Volvo. Não conduza com os airbags disparados.
- Deixe que uma oficina autorizada Volvo execute a substituição dos componentes do sistema de segurança do automóvel.
- Visite sempre o médico.

NOTA

Durante uma colisão, a activação dos sistemas SRS, SIPS, IC e do cinto de segurança dá-se apenas uma vez.

AVISO

O módulo de comando do airbag encontra-se na consola central. Se a consola central ficar encharcada de água ou qualquer outro líquido, desligue os cabos da bateria. Não tente pôr o automóvel a trabalhar porque os airbags podem disparar. Reboque o automóvel para uma oficina autorizada Volvo.

AVISO

Nunca conduza com os airbags disparados. Esta situação pode afectar a direcção do automóvel. Outros sistemas de segurança podem também estar danificados. A exposição prolongada ao fumo e ao pó libertados aquando do disparo dos airbags pode causar irritação/lesões na pele e nos olhos. Em caso de irritação, lave com água fria. A rapidez do processo de insuflagem, combinada com o material airbag, podem também causar queimaduras ou escoriações na pele.

As crianças devem sentar-se de forma confortável e segura

A posição da criança no automóvel e o equipamento requerido são ditados pelo peso e dimensões da criança. Para mais informações, veja a página 33.

NOTA

Os regulamentos sobre a posição de crianças em automóveis variam de país para país. Observe os regulamentos aplicáveis.

Todas as crianças, não importa a idade ou altura, devem estar sempre correctamente seguras no automóvel. Nunca deixe que uma criança se sente no colo de um passageiro.

O equipamento de segurança para crianças próprio da Volvo foi concebido especificamente para o seu automóvel. Utilize o equipamento genuíno da Volvo para garantir que os pontos de fixação e os acoplamentos estão correctamente posicionados e são suficientemente resistentes.

NOTA

Se tiver algum problema com a montagem de equipamentos de segurança para crianças contacte o fabricante para esclarecimentos adicionais.

Cadeiras de criança

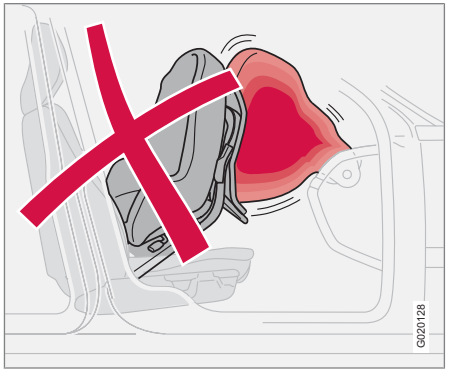

As cadeiras de criança e os airbags não são compatíveis.

A Volvo possui produtos de segurança para crianças que foram projectados especificamente para o seu veículo e testados pela Volvo.

NOTA

Ao utilizar outros produtos de segurança para crianças, é importante a ler as instruções de montagem que acompanham o produto.

Não prenda as cintas de fixação da cadeira de criança na barra de ajuste horizontal, molas, calhas ou vigas que se encontram debaixo do banco. As arestas vivas podem danificar as cintas de fixação.

Deixe as costas da cadeira de criança encostadas ao tablier. Isto aplica-se a veículos que não tenham airbag do lado do passageiro ou que tenham o airbag desactivado.

Colocação da cadeira de criança

Pode usar o seguinte:

- uma cadeira de criança/assento auto no banco do passageiro da frente, desde que não haja nenhum airbag activado [1] do lugar do passageiro.
- uma cadeira de criança virada para trás no banco traseiro encostada às costas do banco da frente.

Instale sempre as crianças no banco traseiro caso o airbag do banco do passageiro esteja activado. Uma criança sentada numa cadeira

[1] Para informações sobre activação/desactivação do airbag (SRS), veja a página 22.

Segurança para crianças

de criança no banco do passageiro da frente pode sofrer lesões graves se o airbag disparar.

AVISO

Nunca coloque a cadeira/assento auto para crianças no banco do passageiro se o airbag (SRS) estiver activado. [2]

No banco do passageiro da frente não devem sentar-se passageiros com uma altura inferior a 140 cm se o airbag (SRS) estiver activado.

O não cumprimento desta recomendação poderá colocar em perigo a vida de uma criança.

AVISO

Não devem ser usados assentos auto/cadeiras de criança que tenham arcos metálicos ou outros elementos que possam encostar e forçar o botão de abertura do fecho do cinto de segurança, uma vez que podem inadvertidamente abrir o cinto.

Não deixe que a secção superior da cadeira de criança fique encostada ao pára-brisas.

Autocolante airbag

Autocolante colocado na cobertura da extremidade do tablier.

[2] Para informações sobre o airbag (SRS) activado/desactivado, veja a página 22.

Protecção de criança recomendada [3]

Peso/idade	Banco da frente com airbag [A] (SRS) do lado do passageiro activado	Banco da frente sem (ou desactivado[A]) airbag (SRS) no lado do passageiro*
Grupo 0 <10 kg (0-9 meses)	Localização não recomendável para esta faixa etária.	Cadeira de criança Volvo – protecção de criança virada para trás fixada com cinto de segurança do automóvel e cinta de fixação. Homologação: E5 03135
		Britax Baby Safe Plus – protecção de criança virada para trás fixada com sistema de fixação ISOFIX. Homologação: E1 03301146
Grupo 1 9-18 kg (9-36 meses)	Localização não recomendável para esta faixa etária.	Cadeira de criança Volvo – protecção de criança virada para trás fixada com cinto de segurança do automóvel e cinta de fixação. Homologação: E5 03135
		Britax Fixway – protecção de criança virada para trás fixada com sistema de fixação ISOFIX e cinta de fixação. Homologação: E5 03171
Grupo 2/3 15-36 kg (3-12 anos)	Localização não recomendável para esta faixa etária.	Assento Auto Volvo – com ou sem costas. Homologação: E5 03139

A Para informação sobre a activação/desactivação do airbag (SRS), veja a página 22.

3 Para utilizar outros equipamentos de protecção de criança é necessário que o seu automóvel esteja incluído na lista do fabricante ou que o equipamento tenha homologação universal de acordo com a legislação ECE R44.

Segurança para crianças

Peso/idade	Lugares laterais da segunda fila de bancos [A]	Lugar central da segunda fila de bancos[A]	Terceira fila de bancos na versão de sete lugares.
Grupo 0 <10 kg (0-9 meses)	Cadeira de criança Volvo – protecção de criança virada para trás fixada com cinto de segurança do automóvel e cinta de fixação. Homologação: E5 03135	Cadeira de criança Volvo – protecção de criança virada para trás fixada com cinto de segurança do automóvel, cinta de fixação e perna de apoio. Homologação: E5 03135	Localização não recomendável para esta faixa etária.
	Britax Baby Safe Plus – protecção de criança virada para trás fixada com sistema de fixação ISOFIX. Homologação: E1 03301146		
Grupo 1 9-18 kg (9-36 meses)	Cadeira de criança Volvo – protecção de criança virada para trás fixada com cinto de segurança do automóvel e cinta de fixação. Homologação: E5 03135	Cadeira de criança Volvo – protecção de criança virada para trás fixada com cinto de segurança do automóvel, cinta de fixação e perna de apoio. Homologação: E5 03135	Localização não recomendável para esta faixa etária.
	Britax Fixway – protecção de criança virada para trás fixada com sistema de fixação ISOFIX e cinta de fixação. Homologação: E5 03171		

Peso/idade	Lugares laterais da segunda fila de bancos [A]	Lugar central da segunda fila de bancos[A]	Terceira fila de bancos na versão de sete lugares.
Grupo 2/3 15-36 kg (3-12 anos)	Assento Auto Volvo – com ou sem costas. Homologação: E5 03139	Assento Auto Volvo – com ou sem costas. Homologação: E5 03139	Almofada integrada com ou sem costas. Homologação: E5 03139
		Almofada Integrada Volvo – disponível como opção. Homologação: E5 03167	

A Na versão de sete lugares, a fila de bancos deve estar na posição mais recuada quando se utiliza a cadeira para crianças.

Almofada Integrada*

A almofada integrada da Volvo do lugar central do banco traseiro foi especialmente concebida para garantir uma óptima segurança à criança. Em conjunto com o cinto de segurança normal, a almofada está aprovada para crianças com pesos entre 15 e 36 kg.

AVISO

Nunca coloque a cadeira/assento auto para crianças no banco do passageiro se o airbag (SRS) estiver activado.

No banco do passageiro da frente não devem sentar-se passageiros com uma altura inferior a 140 cm se o airbag (SRS) estiver activado. [4]

O não cumprimento desta recomendação poderá colocar em perigo a vida de uma criança.

4 Para informações sobre o airbag (SRS) activado/desactivado, veja a página 22.

Segurança para crianças

Subir da almofada integrada

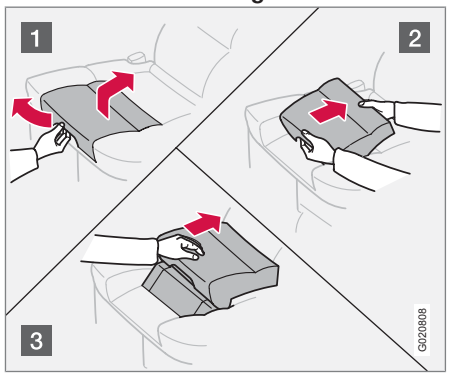

1 Puxe a pega para que a almofada se eleve.

2 Agarre a almofada com ambas as mãos e desloque-a para trás.

3 Empurre até a almofada engatar no sítio.

AVISO

A almofada integrada deve estar na posição de bloqueio antes de se sentar a criança na mesma.

Certifique-se de que:

- a almofada integrada está na posição travada.
- o cinto de segurança acompanha o corpo da criança, não está solto ou enrodilhado e passa justamente sobre o ombro.
- a parte abdominal está na posição mais baixa possível, mesmo acima das pernas, para dar mais protecção.
- o cinto de segurança não se encontra sobre pescoço da criança nem passa debaixo do ombro da mesma.
- ajuste cuidadosamente o encosto da cabeça à posição da cabeça da criança.

AVISO

A reparação ou substituição deve ser feita exclusivamente por uma oficina autorizada Volvo. Não faça nenhuma alteração ou melhoramento à almofada integrada.

Se uma almofada integrada tiver sido exposta a um esforço muito violento, por exemplo, durante uma colisão, toda a almofada integrada deverá ser substituída. As propriedades protectoras da almofada integrada podem ter-se perdido parcialmente, mesmo que aparente estar intacta. A almofada integrada também deve ser substituída se apresentar muito desgaste.

Dobrar a almofada integrada

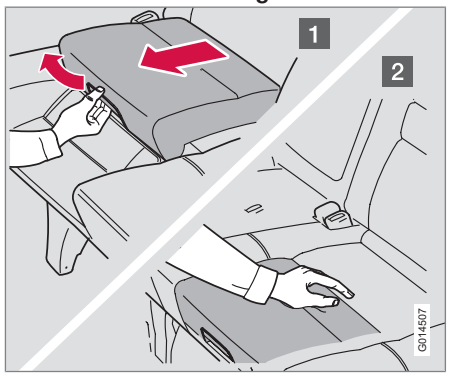

1 Puxe a pega.

2 Empurre a almofada para baixo e carregue até engatar.

NOTA

Não se esqueça de dobrar a almofada primeiro, se quiser dobrar as costas do banco de trás.

ISOFIX Sistema de fixação de cadeiras de criança*

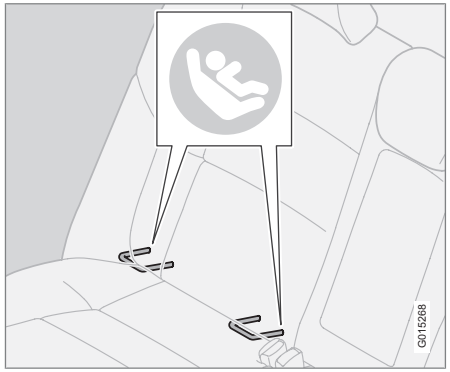

Os pontos de fixação ISOFIX encontram-se dissimulados atrás da parte inferior das costas do banco traseiro, nos lugares exteriores.

A localização dos pontos de fixação encontra-se assinalada com símbolos nos estofos das costas do banco (ver a ilustração anterior).

Para aceder aos pontos de fixação pressione a almofada do banco para baixo.

Siga sempre as instruções de montagem do fabricante quando acoplar uma protecção de criança aos pontos de fixação ISOFIX.

Pontos de fixação para cadeira de criança

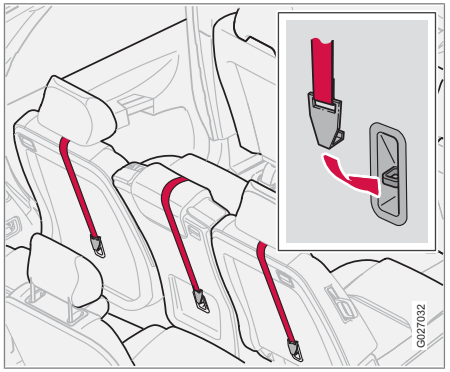

O automóvel está equipado com pontos de fixação para cadeiras de criança. Estes pontos de fixação encontram-se no lado de trás dos bancos traseiros.

NOTA

A versão de sete lugares dispõe destes pontos de fixação apenas na segunda fila de bancos.

Para aceder aos pontos de fixação é necessário rebater as costas do banco para a frente.

Para informação detalhada acerca do modo como a cadeira de criança deve ser presa nos pontos de fixação superiores, consulte as instruções do fabricante da cadeira.

Função extra de bloqueio no cinto de segurança (ALR/ELR) [5]

O cinto de segurança do lugar central da segunda fila tem uma função de bloqueio (ALR/ELR). A função de bloqueio ajuda a manter o cinto tenso, o que torna mais fácil a instalação de uma cadeira para crianças.

Durante a instalação de uma cadeira para crianças com a ajuda do cinto de segurança:

1. Aperte a cadeira para crianças com o cinto de segurança segundo as instruções do fabricante.
2. Puxe todo o cinto de segurança.
3. Prenda o cinto de segurança inserindo a fivela no fecho. Um "clique" distinto indica que o cinto de segurança está trancado.
4. Deixe que o mecanismo do cinto de segurança enrole, envolvendo a cadeira de criança. Ouve-se um ruído mecânico vindo do cinto de segurança, o que é normal.

[5] Automatic Locking Retractor/Emergency Locking Retractor.

Segurança para crianças

A função é desactivada automaticamente quando o cinto de segurança é libertado do fecho e se enrola, voltando à posição inicial.

Se tiver dificuldades em instalar um produto de segurança para crianças, entre em contacto com o fabricante respectivo para obter instruções de montagem mais claras.

Descrição geral, veículo com volante à esquerda..... 42
Descrição geral, veículo com volante à direita..... 44
Painel de comando da porta do condutor..... 46
Painel de instrumentos..... 47
Símbolos de controlo e aviso..... 49
Visor de informações..... 53
Interruptores na consola central..... 55
Painel de iluminação..... 58
Alavanca do volante do lado esquerdo..... 60
Computador de bordo*..... 61
Alavanca do volante do lado direito..... 63
Controlo da velocidade de cruzeiro (Cruise control)*..... 65
Travão de estacionamento, tomada eléctrica, etc..... 67
Vidros eléctricos..... 69
Retrovisores..... 72
Tecto de abrir de comando eléctrico*..... 77
HomeLink® EU*..... 79

G020901

* Opção/acessório, para mais informações ver Introdução.

INSTRUMENTOS E COMANDOS

02

Descrição geral, veículo com volante à esquerda

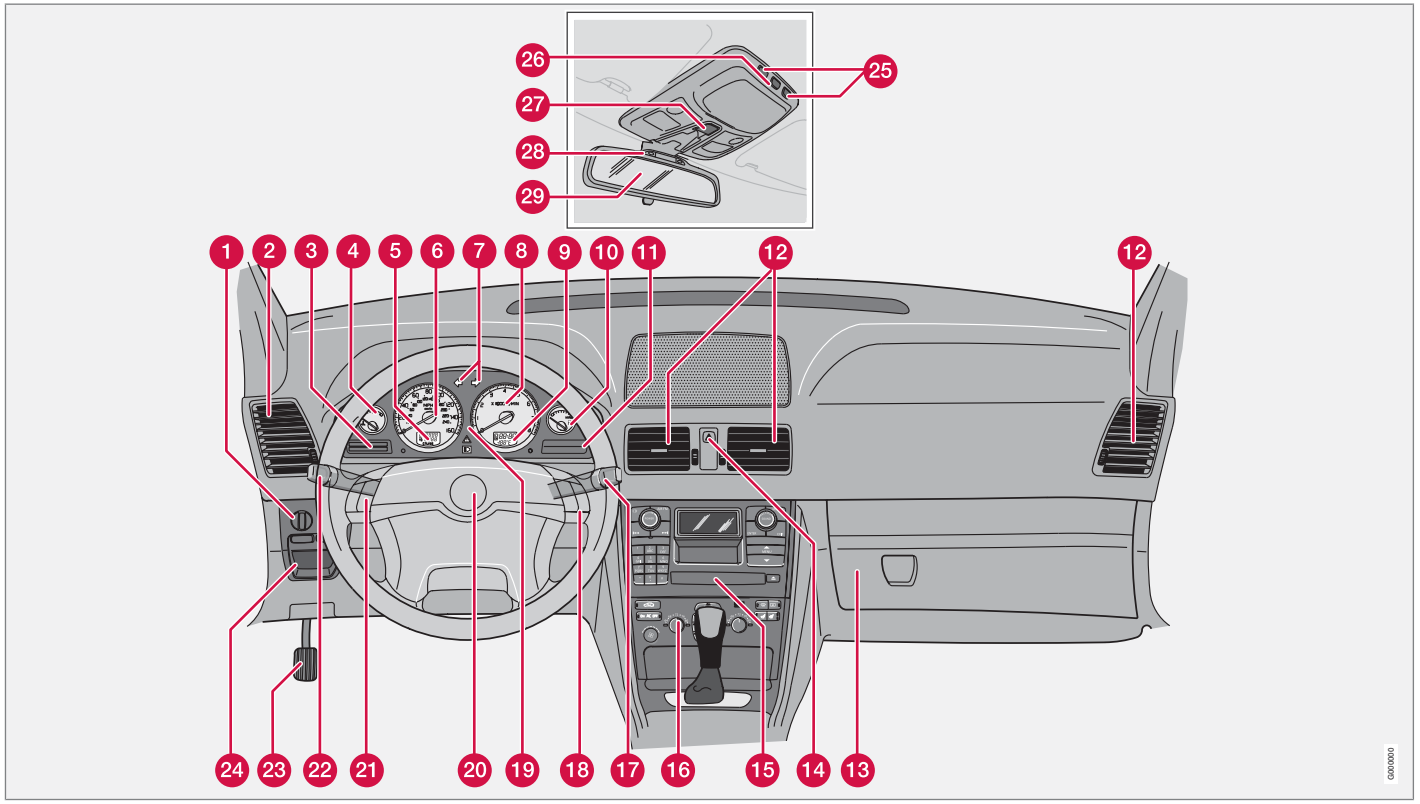

Descrição geral, veículo com volante à esquerda

1. Painel de iluminação
2. Saída de ventilação
3. Mostrador
4. Indicador de temperatura
5. Totalizador do conta-quilómetros, totalizador parcial, controlo da velocidade de cruzeiro (Cruise control)
6. Velocímetro
7. Indicador de mudança de direcção
8. Conta-rotações
9. Indicador da temperatura exterior, relógio, posição do selector de velocidades
10. Indicador de combustível
11. Símbolos de controlo e aviso
12. Saídas de ventilação
13. Porta-luvas
14. Piscas de emergência
15. Equipamento de áudio
16. Comando da climatização
17. Limpa pára-brisas
18. Teclado do telefone/áudio
19. Painel de instrumentos
20. Buzina
21. Controlo da velocidade de cruzeiro (Cruise control)
22. Indicador de mudança de direcção, comutador de luzes, botão **READ**
23. Travão de estacionamento
24. Desengate do travão de estacionamento
25. Interruptores luzes de leitura
26. Iluminação interior
27. Comando do tecto de abrir
28. Avisador do cinto de segurança
29. Retrovisor interior

Descrição geral, veículo com volante à direita

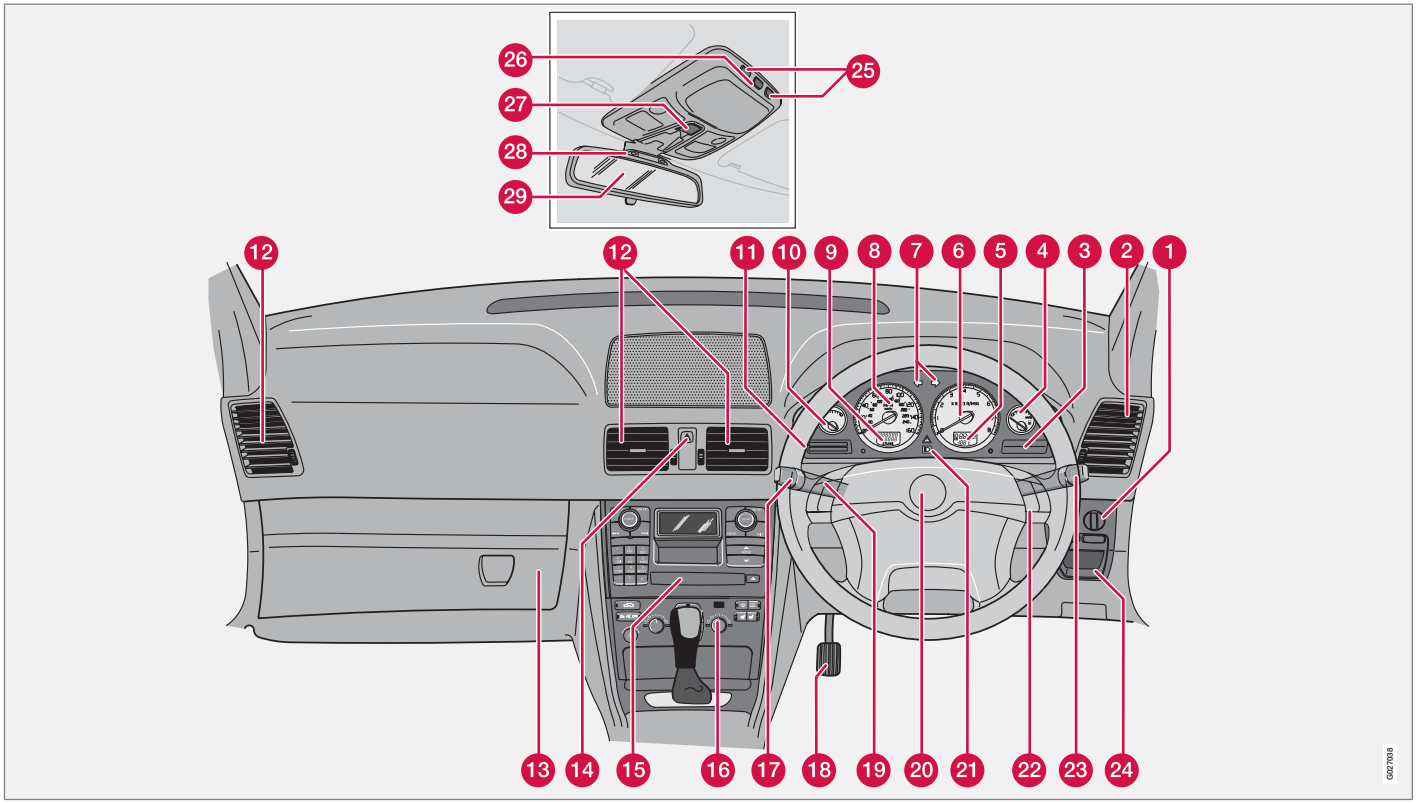

Descrição geral, veículo com volante à direita

1. Painel de iluminação
2. Saída de ventilação
3. Símbolos de controlo e aviso
4. Indicador de combustível
5. Indicador da temperatura exterior, relógio, posição do selector de velocidades
6. Conta-rotações
7. Indicador de mudança de direcção
8. Velocímetro
9. Totalizador do conta-quilómetros, totalizador parcial, controlo da velocidade de cruzeiro (Cruise control)
10. Indicador de temperatura
11. Mostrador
12. Saídas de ventilação
13. Porta-luvas
14. Piscas de emergência
15. Equipamento de áudio
16. Comando da climatização
17. Indicador de mudança de direcção, comutador de luzes, botão **READ**
18. Travão de estacionamento
19. Controlo da velocidade de cruzeiro (Cruise control)
20. Buzina
21. Painel de instrumentos
22. Teclado telefone/áudio
23. Limpa pára-brisas
24. Desengate do travão de estacionamento
25. Interruptores luzes de leitura
26. Iluminação interior
27. Comando do tecto de abrir
28. Avisador do cinto de segurança
29. Retrovisor interior

Painel de comando da porta do condutor

Painel de comando

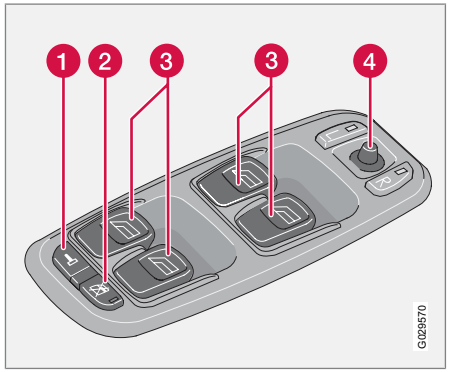

1. Botão de trinco para todas as portas
2. Trancagem dos vidros das portas traseiras
3. Comando dos vidros eléctricos
4. Comando dos retrovisores exteriores

Painel de instrumentos

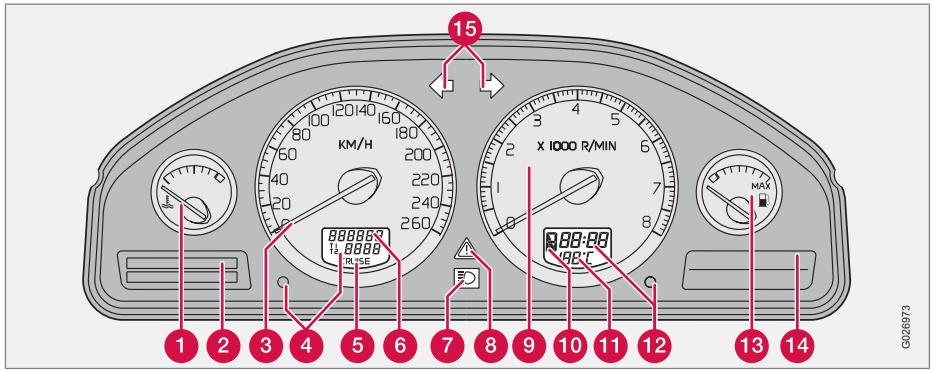

1. Indicador de temperatura – Indica a temperatura do sistema de refrigeração do motor. Se o indicador atingir a zona vermelha aparece uma mensagem no mostrador. Lembre-se de que as luzes extra colocadas à frente da entrada de ar reduzem a capacidade de refrigeração do sistema.
2. Mostrador – No mostrador são exibidas mensagem de informação ou aviso.
3. Velocímetro – Indica a velocidade do automóvel.
4. Totalizador parcial T1 e T2 – É utilizado para medir distâncias curtas. O dígito da direita é multiplicado por 100-metros. Pressione o botão durante mais de 2 segundos para ajustar a zero. Uma breve pressão no botão permite a comutação de um totalizador para o outro.
5. Indicação do controlo da velocidade de cruzeiro (Cruise control)
6. Totalizador do conta-quilómetros – Indica a quilometragem total do automóvel.
7. Indicação de máximos
8. Símbolo de aviso – Se ocorrer alguma falha, o símbolo acende e aparece uma mensagem no mostrador.
9. Conta-rotações – Indica a rotação do motor em milhares de rot/min. Não conduza com a agulha na zona vermelha.
10. Indicação da caixa automática – Mostra a posição de mudanças seleccionada.
11. Indicador de temperatura exterior - Quando a temperatura está entre +2 °C e -5 °C acende-se um símbolo de floco de neve no mostrador. Este símbolo é um aviso de perigo de formação de gelo na estrada. O indicador de temperatura exterior pode mostrar um valor demasiado alto após o automóvel ter estado parado.
12. Botão do relógio – Rode o botão para acertar o relógio.
13. Quando a lâmpada nos instrumentos acende o nível no depósito de combustível está baixo, abasteça logo que possível.

Painel de instrumentos

Ver também computador de bordo pág. 61.

14 Símbolos de controlo e aviso

15 Indicador de mudança de direcção – esquerda/direita

Indicação de funções, símbolos

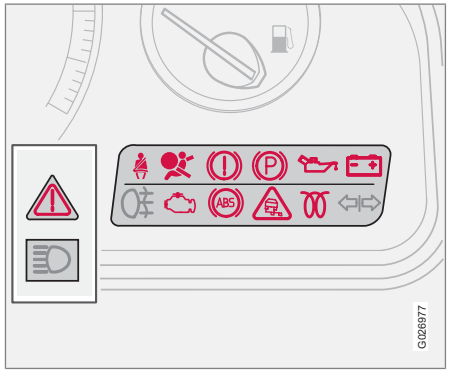

Todos os símbolos de controlo e aviso [1] acendem-se quando a chave de ignição é rodada para a posição **II** antes do arranque. Isto permite verificar se os símbolos estão a funcionar. Todos os símbolos devem apagar-se quando o motor arranca, excepto o símbolo do travão de mão que só se apaga quando este é desactivado.

Se o motor não arrancar no espaço de 5 segundos, todos os símbolos serão apagados, excepto os símbolos de avaria no sistema de purificação dos gases de escape e do nível do óleo baixo.

Alguns dos símbolos podem não ter qualquer função, dependendo dos equipamentos do automóvel.

Símbolos no centro do tablier

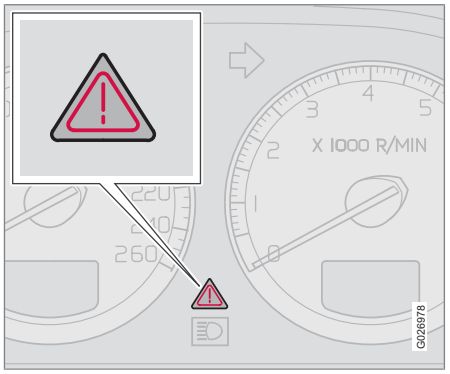

Este símbolo acende com cor vermelha ou amarela, dependendo da gravidade da avaria detectada.

Símbolo vermelho:

1. Pare o automóvel num local seguro. O automóvel não deve continuar a ser conduzido.
2. Leia a informação no mostrador.
3. Rectifique o problema de acordo com as instruções ou contacte uma oficina autorizada Volvo.

O símbolo e a mensagem ficam visíveis até que a avaria seja reparada.

Símbolo amarelo:

– Leia a mensagem no mostrador. Solucione o problema!

A mensagem apaga-se com o botão **READ**, veja a página 53, ou então desaparece automaticamente passados 2 minutos.

[1] Em algumas variantes de motor não se utiliza o símbolo do nível do óleo baixo. O aviso é transmitido através do mostrador de texto, veja a página 203.

Símbolos de controlo e aviso

NOTA

Quando a mensagem **ESTÁ NA HORA DA REVISÃO PER.** aparece, podem-se apagar o símbolo e o texto com o botão **READ**, ou então estes desaparecem automaticamente após 2 minutos.

Símbolos de indicação

Avaria do sistema ABS

O sistema não está a funcionar se o símbolo se acender. O sistema de travagem do automóvel está a funcionar normalmente, mas sem a função ABS.

1. Pare o veículo num lugar seguro e desligue o motor.
2. Volte a pôr o motor a trabalhar.
3. Leve o veículo a uma oficina autorizada Volvo para verificação do sistema ABS se o símbolo permanecer aceso.

Avaria no sistema de travagem

Se o símbolo acender, o nível de óleo dos travões pode estar demasiado baixo.

1. Pare o automóvel num lugar seguro e verifique o nível no depósito de óleo dos travões, veja a página 206.
2. Se o nível no depósito estiver abaixo da marca MIN, não se deve continuar a conduzir o automóvel, deve-se mandar rebocá-lo para uma oficina autorizada Volvo para verificação do sistema de travagem.

Se os símbolos dos TRAVÕES e do ABS acenderem ao mesmo tempo, pode haver um problema no sistema de distribuição da força de travagem.

1. Pare o veículo num lugar seguro e desligue o motor.
2. Volte a pôr o motor a trabalhar.

- Se ambos os símbolos se apagarem, continue a conduzir.
- Se os símbolos permanecerem acesos, verifique o nível no depósito de óleo dos travões, veja a página 206.
- Se o nível no depósito estiver normal, mas os símbolos continuarem acesos, pode conduzir o automóvel, mas com muito cuidado, até a uma oficina autorizada Volvo para verificação do sistema de travagem.
- Se o nível do depósito estiver abaixo do **MIN**, não deve continuar a condução do automóvel. Deve mandá-lo rebocar até a uma oficina autorizada Volvo para verificação do sistema de travagem.

AVISO

Se os símbolos dos TRAVÕES e ABS acenderem ao mesmo tempo, há o risco das rodas traseiras derraparem durante travagens a fundo.

Avisador do cinto de segurança

O símbolo acende-se se o condutor ou o passageiro da frente não estiverem a usar o cinto ou se alguém no banco traseiro tiver retirado o cinto de segurança.

Pressão de óleo baixa [2]

Se o símbolo acender durante a condução, a pressão do óleo do motor é insuficiente. Pare imediatamente o motor e verifique o nível de óleo do motor. Ateste em caso de necessidade. Se o símbolo estiver aceso e o nível de óleo estiver normal, contacte uma oficina autorizada Volvo.

Sistema de escape

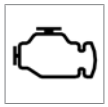

Se o símbolo se acender pode haver uma avaria no sistema de escape do automóvel. Leve o carro a uma oficina autorizada Volvo para verificação.

Airbags – (SRS)

Se o símbolo ficar aceso ou se acender durante a condução, foi detectada uma anomalia no sistema SRS, SIPS ou IC. Leve o automóvel a uma oficina autorizada Volvo para verificação.

O alternador não está a carregar

Se o símbolo acender durante a condução, existe uma avaria no sistema eléctrico. Contacte uma oficina autorizada Volvo.

Pré-aquecedor do motor (Diesel)

O símbolo acende-se enquanto decorre o pré-aquecimento do motor. O pré-aquecimento acontece quando a temperatura desce abaixo dos -2 °C. Pode-se arrancar o motor quando o símbolo apaga.

Travão de estacionamento actuado

O símbolo acende-se quando o travão de estacionamento está pressionado. Pressione sempre o travão de estacionamento até a sua posição mais baixa.

NOTA

O símbolo acende-se independentemente da força com que o travão de estacionamento é pressionado.

Luz de nevoeiro traseira

Este símbolo acende quando as luzes de nevoeiro estão ligadas.

Símbolo de indicação de atrelado

O símbolo pisca quando são usados os indicadores de mudança de direcção e estiver acoplado o atrelado. Se o símbolo não piscar, alguma das luzes no atrelado ou no automóvel está avariada.

Sistema de estabilidade STC ou DSTC

Para informações sobre as funções e símbolos do sistema, veja a página 147.

Avisador – portas abertas

O condutor é avisado se uma porta, ou a porta traseira, não estiver devidamente fechada.

Baixa velocidade

Se o automóvel estiver a andar a uma velocidade inferior a cerca de 7 km/h, o símbolo de informações acende-se ao mesmo tempo que o mostrador exibe **PORTA CONDUTOR ABERTA, PORTA PASSAGEIRO ABERTA, PORTA TRÁS ESQ. ABERTA** ou **PORTA TRÁS DIR ABERTA**. Pare o automóvel no primeiro lugar seguro que encontrar e feche a porta ou a capota aberta.

[2] Em algumas variantes de motor não se utiliza o símbolo do nível do óleo baixo. O aviso é transmitido através do mostrador de texto, veja a página 203.

Símbolos de controlo e aviso

Alta velocidade

Se o automóvel estiver a andar a uma velocidade superior a cerca de 7 km/h, o símbolo acende-se ao mesmo tempo que o mostrador exibe uma das mensagens mencionadas no parágrafo anterior.

Avisador da porta traseira

Se a porta traseira estiver aberta o mostrador exibe **MALA ABERTA**.

Mensagens

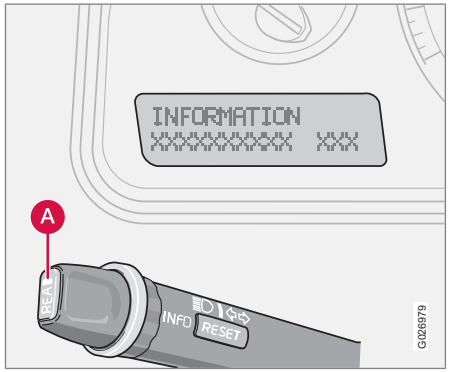

Ao mesmo tempo que um símbolo de aviso ou de indicação se acende no mostrador aparece uma mensagem.

– Carregue no botão **READ** (A).

Percorra as mensagens utilizando o botão **READ**. As mensagens de avaria são guardadas na memória até que as respectivas avarias sejam reparadas.

NOTA

Se uma mensagem de aviso for mostrada quando o computador de bordo estiver a ser usado, a mensagem tem de ser lida (carregue no botão **READ**) antes de a actividade anterior poder ser retomada.

Mensagem	Significado
PARE C SEGURANÇA	Pare o automóvel de modo seguro e desligue o motor. Risco de danos graves.
PARE O MOTOR	Pare o automóvel de modo seguro e desligue o motor. Risco de danos graves.
REVISÃO URGENTE	Leve o automóvel imediatamente para inspecção numa oficina autorizada Volvo.
CONSULTE MANUAL	Leia o manual de instruções.
REVISÃO NECESS.	Leve o automóvel logo que possível para inspecção numa oficina autorizada Volvo.
ESTÁ NA HORA DA REVISÃO PER.	Está na altura de uma revisão numa oficina autorizada Volvo. Este momento depende da distância total percorrida, do número de meses desde o último serviço de manutenção e das horas de funcionamento do motor.

Visor de informações

Mensagem	Significado
FILT. FULIGEM CHEIO – CONSULTE MANUAL	O filtro de partículas Diesel necessita de ser regenerado, veja a página 135.
SIST STC/DSTC ANTI-PATIN DESL	A acção do sistema de estabilidade e tracção está reduzida, veja a página 146 para consultar outras variantes.

Interruptores na consola central

Interruptor

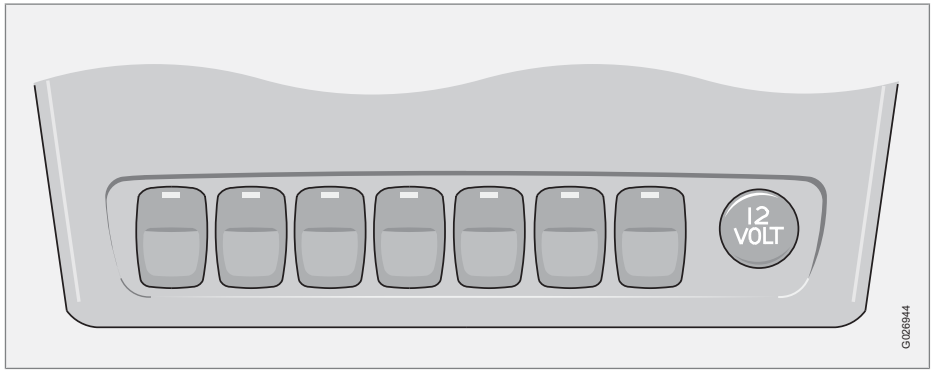

NOTA

A ordem dos botões pode variar.

Ar condicionado na parte de trás do habitáculo*

Pressione o botão para activar o ar condicionado na parte de trás do habitáculo. O ar condicionado na parte traseira do habitáculo é desactivado quando a ignição é desligada.

Bloqueio de segurança para crianças nas portas traseiras*

Activa ou desactiva o bloqueio eléctrico de segurança para crianças nas portas traseiras. A chave da ignição tem de estar na posição **I** ou **II**. Quando o bloqueio de segurança para crianças está activado acende-se a lâmpada no botão. Quando o bloqueio de segurança para crianças é activado ou desactivado recebe-se uma mensagem no mostrador, veja a página 123.

Retrovisores exteriores rebatíveis*

Utiliza-se para rebater os retrovisores exteriores para dentro, a partir da posição aberta, ou para fora, a partir da posição fechada.

No caso de acidentalmente um retrovisor ser rebatido para dentro ou para fora proceda do seguinte modo:

1. Vire o retrovisor manualmente para a posição normal.

Interruptores na consola central

2. Rode a chave de ignição para a posição **II**.
3. Utilizando o botão, rebata o retrovisor para dentro e, de seguida, rebata para fora utilizando o mesmo botão.

Agora os retrovisores regressaram à sua posição original fixa.

Assistência de estacionamento*

O sistema está sempre activado quando o motor é arrancado. Carregue no botão para desactivar/reactivar o sistema de aviso traseiro. Veja a pág. 148.

Desactivação da trancagem total* e sensores de alarme

Use este interruptor quando, por qualquer motivo, tiver de desligar a função trancagem total (a função trancagem total significa que as portas não podem ser abertas pelo interior quando estiverem trancadas). Use também este interruptor para desactivar os detectores de movimento e inclinação do sistema de alarme* do seu automóvel. A lâmpada acende-se quando a função está desligada/desactivada, ver páginas 122 e 126.

Luzes extra*

Utilize este botão caso pretenda que as luzes extra se acendam em simultâneo com os máximos, ou caso pretenda desactivar esta função.

Faróis Activos Bi-Xenon®, ABL*

O foco dos faróis ABL segue os movimentos do volante durante a condução. A função activa-se automaticamente quando o automóvel arranca e pode ser desactivada/activada carregando no botão. A lâmpada no botão está acesa quando a função está activada

Alterar o foco dos faróis para condução pela direita/esquerda

Mantenha o botão pressionado durante pelo menos 5 segundos. O automóvel deve estar parado enquanto se altera o foco dos faróis. No mostrador aparece a mensagem **MÉDIOS DEF. P. COND.DIR.** ou **MÉDIOS DEF. P. COND.ESQ.**. Para mais informações sobre o ajuste do foco dos faróis de halogéneo ou Bi-Xenon®, veja a página 166.

Tomada eléctrica (de série)/Isqueiro*

A tomada eléctrica pode ser usada para vários acessórios de 12 V, tais como telemóvel e caixa frigorífica.

A chave de ignição tem que estar pelo menos na posição **I** para que a tomada eléctrica forneça energia.

O isqueiro é activado premindo o botão para dentro. Quando estiver pronto para acender, o botão salta novamente para fora. Puxe o isqueiro e use a resistência incandescente para acender. Por razões de segurança deixe sempre a tampa na tomada quando esta não estiver a ser utilizada. A intensidade máxima corrente é de 10 A.

AVISO

Deixe sempre a tampa na tomada quando não estiver a usar.

BLIS - Blind Spot Information System*

Carregue no botão para desactivar ou reactivar a função. Para mais informações consulte veja a página 150.

* Opção/acessório, para mais informações ver Introdução.

Piscas de emergência

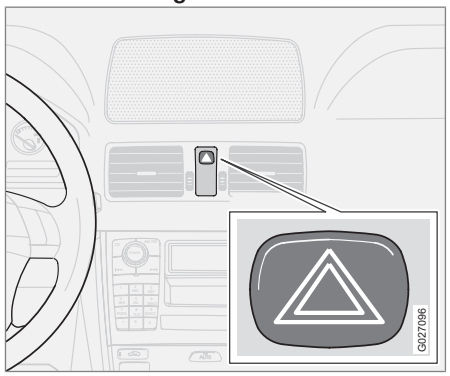

Os piscas de emergência (todos os indicadores de mudança de direcção a piscar) devem ser utilizados quando o automóvel estiver numa situação que possa representar um perigo ou obstáculo para o trânsito. Carregue no botão para activar a função.

NOTA

Os regulamentos sobre a utilização dos piscas de emergência variam de país para país.

Desembaciador do vidro traseiro e dos retrovisores exteriores

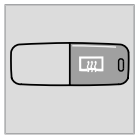

Utilize o desembaciador para eliminar gelo e condensação no vidro traseiro e nos retrovisores exteriores. Carregue no interruptor para dar início ao desembaciamento do vidro traseiro e dos retrovisores exteriores. A lâmpada no interruptor acende-se. O desembaciamento desliga-se automaticamente passados cerca de 12 minutos.

Bancos da frente aquecidos

Para os bancos da frente aquecidos, veja a página 88 ou 90 para mais informações.

Painel de iluminação

Faróis

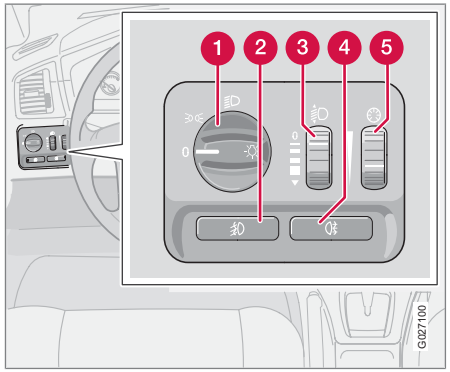

1. Comando das luzes
2. Luzes de nevoeiro*
3. Roda para controlo da altura do foco
4. Luzes de nevoeiro traseiras
5. Roda para ajuste da iluminação dos instrumentos

Posição	Significado
0	Médios automáticos/desligados. Apenas sinais de máximos.
≡D⊂≡	Luzes de presença/de estacionamento
≡D	Médios automáticos. Os máximos e os sinais de máximos funcionam nesta posição.

Médios automáticos*

Os médios acendem-se automaticamente quando a chave da ignição é rodada para a posição **II**, excepto quando o comando das luzes (1) estiver na posição média. Em caso de necessidade podem-se desactivar os médios automáticos numa oficina autorizada Volvo.

Médios automáticos, máximos

1. Rode a chave de ignição para a posição **II**.
2. Os médios são activados rodando o comando das luzes (1) no sentido dos ponteiros do relógio até a posição final.
3. Os máximos são activados deslocando a alavanca esquerda do volante contra o volante até a posição final e largando-a, veja a página 60.

A luz apaga-se automaticamente quando a chave da ignição é rodada para a posição **I** ou **0**.

Luzes de presença/de estacionamento

As luzes de presença/estacionamento podem ser acesas qualquer que seja a posição da chave da ignição.

– Rode o comando das luzes (1) para a posição média.

Quando a chave da ignição está na posição **II** as luzes de presença/estacionamento e a iluminação da placa da matrícula estão sempre acesas.

Controlo da altura do foco

A carga do automóvel altera a altura do foco da luz dos faróis, o que pode cegar um condutor em sentido contrário. Evite esta situação ajustando a altura do foco.

1. Rode a chave de ignição para a posição **II**.
2. Rode o comando das luzes (1) para uma das posições finais.
3. Gire a roda (3) para cima ou para baixo, para subir ou descer a altura do foco.

* Opção/acessório, para mais informações ver Introdução.

Os automóveis com faróis Bi-Xenon®* possuem controlo automático da altura do foco e por isso não possuem a roda (3).

Iluminação dos instrumentos

A iluminação dos instrumentos está acesa quando a chave da ignição está na posição **II** e o comando das luzes (1) está numa das posições finais. A iluminação reduz-se automaticamente durante o dia e pode ser regulada manualmente durante a noite.

Gire a roda (5) para cima ou para baixo, para obter uma iluminação mais forte ou mais fraca.

Luzes de nevoeiro

NOTA

Os regulamentos para a utilização das luzes de nevoeiro variam consoante o país.

Luzes de nevoeiro*

As luzes de nevoeiro podem ser acesas tanto em combinação com os faróis como com as luzes de presença/de estacionamento.

– Pressione o botão (2).

A luz do botão fica acesa quando as luzes de nevoeiro estão acesas.

Luzes de nevoeiro traseiras

As luzes de nevoeiro traseiras podem ser acesas apenas em combinação com os faróis ou as luzes de nevoeiro.

– Pressione o botão (4).

O símbolo de indicação no painel de instrumentos e a luz no botão ficam acesos quando a luz de nevoeiro traseira está acesa.

Faróis Activos Bi-Xenon®, ABL*

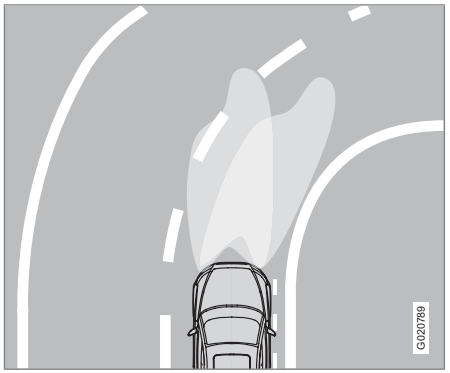

Foco de faróis activos/não activos.

O foco dos faróis ABL segue os movimentos do volante durante a condução. A função activa-se automaticamente quando o automóvel arranca e pode ser desactivada/activada com o botão na consola central veja a página 56.

Alavanca do volante do lado esquerdo

Posições da alavanca do volante

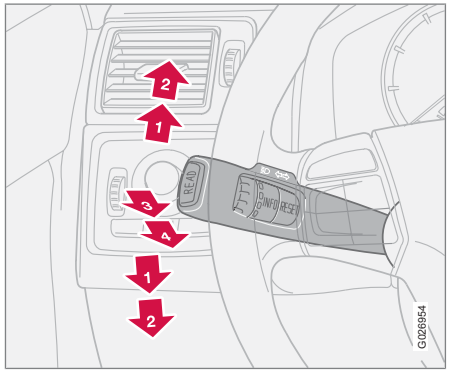

1. Sequência de piscas breve, indicador de mudança de direcção
2. Sequência de piscas contínua, indicador de mudança de direcção
3. Sinais de máximos
4. Iluminação de segurança e comutação máximos médios

Indicador de mudança de direcção

Sequência de piscas contínua

– Mova a alavanca do volante para cima ou para baixo até a posição final (2).

A alavanca pára na posição final e volta atrás com a mão ou automaticamente com o movimento do volante.

Sequência de piscas breve

– Mova a alavanca do volante para cima ou para baixo até a posição (1) e solte, a alavanca do volante volta então à sua posição inicial, ou mova a alavanca do volante até a posição (2) e directamente de volta para a posição inicial.

Os indicadores de mudança de direcção piscam três vezes. A sequência de piscas breve interrompe-se imediatamente se se iniciar o pisca na direcção contrária.

Comutação de máximos e médios

A chave da ignição tem de estar na posição **II** para que possa acender os máximos.

1. Rode o comando das luzes no sentido horário até a posição final, veja a página 58.
2. Mova a alavanca do volante contra o volante até a posição final (4) e solte.

Sinais de máximos

– Mova a alavanca do volante ligeiramente contra o volante até a posição (3).

Os máximos acendem até que solte a alavanca.

Iluminação de segurança

Parte da iluminação exterior pode permanecer acesa e funcionar como iluminação de segurança após o automóvel ter sido trancado. A duração é de 30 segundos [1], podendo porém ser alterada para 60 ou 90 segundos.

1. Retire a chave da fechadura da ignição.
2. Mova a alavanca do volante contra o volante até a posição final (4) e solte.
3. Saia do automóvel e tranque a porta.

[1] Configuração de fábrica.

Computador de bordo*

Generalidades

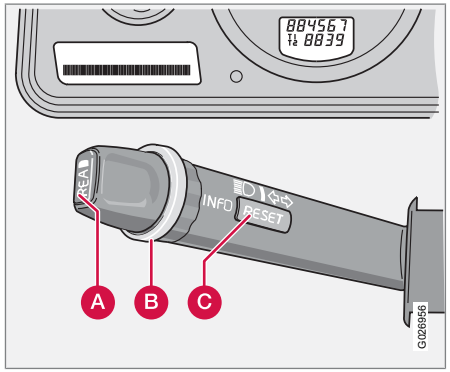

Ⓐ **READ** - confirma

Ⓑ Comando selector rotativo - avança entre os menus e as opções na lista do computador de bordo

Ⓒ **RESET** - repõe

Comando

Para aceder às informações do computador de bordo deve-se rodar o selector rotativo (B) por etapas, para cima ou para baixo. Continue a rodar para regressar ao ponto de partida.

NOTA

Se aparecer uma mensagem de aviso quando o computador de bordo está a ser utilizado, terá de confirmar a mensagem de aviso. Confirme pressionando o botão **READ** para regressar à função do computador de bordo.

Funções

O computador de bordo mostra a seguinte informação:

- VELOCIDADE MÉDIA
- VELOC. ACTUAL MPH*
- INSTANTÂNEO
- MÉDIA
- QUILÓMETROS P/ESVAZIAR DEPOS
- DSTC, veja a página 146

Velocidade média

Quando se desliga a ignição, a velocidade média é memorizada e servirá de base para o novo valor, quando continuar a viagem. A reposição é feita com o botão **RESET**.

Veloc. actual mph*

A velocidade actual aparece em mph caso o velocímetro esteja graduado em km/h. Se o velocímetro estiver graduado em mph, então a velocidade actual aparece em mph.

Instantâneo

O consumo actual de combustível é calculado segundo a segundo. A informação indicada no visor é actualizada com intervalos de poucos segundos. Quando o automóvel está parado aparece no mostrador " ----". Durante o tempo que dura o processo de regeneração [1] o consumo de combustível pode aumentar, veja a página 135.

Médio

Consumo médio desde a última reposição. A reposição é feita com **RESET**.

NOTA

Poderão verificar-se leituras incorrectas se for usado um aquecedor alimentado a combustível*.

Quilómetros p/esvaziar depos

O cálculo baseia-se no consumo médio durante os últimos 30 km e no volume de combustível utilizável que resta no depósito. O mostrador indica aproximadamente a distância que pode ser percorrida com a quantidade de combustível que resta no depósito. Quando

[1] Aplicável apenas a automóveis Diesel com filtro de partículas.

Computador de bordo*

o mostrador exibe " **--- QUILÓMETROS P/ ESVAZIAR DEPOS**" já não há qualquer garantia de distância possível de percorrer. Abasteça logo que possível.

NOTA

Poderão verificar-se leituras incorrectas se for usado um aquecedor alimentado a combustível* ou se o estilo de condução for alterado.

Reposição

1. Seleccione **VELOCIDADE MÉDIA** ou **MÉDIA**
2. Mantenha o botão **RESET** (C) pressionado durante, pelo menos, cinco segundos para repor em simultâneo a velocidade média e o consumo médio.

* Opção/acessório, para mais informações ver Introdução.

Alavanca do volante do lado direito

Limpa pára-brisas

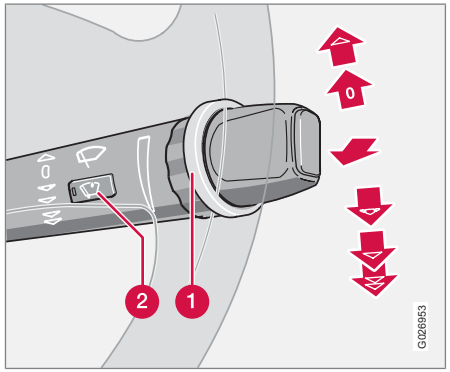

Função Limpa/lava – pára-brisas.

1. Selector rotativo
2. Sensor de chuva - lig/desl

Limpa pára-brisas desligado

0

Os limpa pára-brisas estão desligados quando a alavanca no volante está na posição **0**.

Passagem única

Empurre a alavanca para cima para fazer uma passagem única.

Funcionamento intermitente

O condutor pode ajustar o tempo de intervalo de passagem. Rode o selector rotativo para cima para intervalos mais curtos. Rode para baixo para aumentar o intervalo.

Funcionamento contínuo

As escovas movem-se a velocidade normal.

As escovas movem-se a velocidade mais alta.

IMPORTANTE

Antes de activar limpa pára-brisas no Inverno - certifique-se que as escovas do limpa pára-brisas não se encontram presas por gelo, assim como eventual neve ou gelo se encontram completamente removidos.

IMPORTANTE

Utilize bastante líquido de lava pára-brisas quando as escovas limpam o pára-brisas. O pára-brisas deve estar molhado enquanto o limpa pára-brisas actua.

Sensor de chuva*

O sensor de chuva detecta a quantidade de água no pára-brisas e activa automaticamente os limpa pára-brisas. A sensibilidade do sensor de chuva pode ser ajustada com o selector rotativo.

Rode o selector rotativo para cima para aumentar a sensibilidade ou para baixo para diminuir a sensibilidade (quando o selector rotativo é rodado para cima é realizada uma passagem extra).

Lig./desl.

Para activar o sensor de chuva a ignição/chave da ignição tem de estar na posição **I** ou **II** e a alavanca do limpa pára-brisas na posição **0** (não activada).

Para activar o sensor de chuva:

– Pressione o botão. Acende-se no botão uma lâmpada informando que o sensor de chuva está activo.

Existem duas formas de desligar o sensor de chuva:

- Pressione o botão. A lâmpada no botão apaga-se.
- Desloque a alavanca para baixo para outro programa do limpa pára-brisas. Se a alavanca for deslocada para cima, o sensor de chuva permanecerá activo, as escovas realizam uma passagem extra e depois

Alavanca do volante do lado direito

regressam ao modo de sensor de chuva quando a alavanca é libertada para a posição **0**.

O sensor de chuva desliga-se automaticamente quando a chave é retirada da fechadura da ignição ou 5 minutos após desligar a ignição.

IMPORTANTE

Em lavagens automáticas os limpa pára-brisas podem começar a trabalhar e sofrer danos. Desligue o sensor da chuva pressionando o botão (2) com a chave da ignição na posição **I** ou **II**.

Lava pára-brisas/faróis

Desloque a alavanca em direcção ao volante para pôr o lava pára-brisas e o lava faróis em funcionamento. O lava pára-brisas e o lava faróis fazem algumas passagens adicionais após se soltar a alavanca.

Lavagem de alta pressão dos faróis*

A lavagem dos faróis a alta pressão consome grande quantidade de líquido de lavagem. Para poupar líquido, os faróis são esguichados uma em cada cinco vezes (num período de 10 minutos). Assim, passados 10 minutos após o último esguicho no pára-brisas, o jacto de alta pressão dos faróis voltará a entrar em funcionamento quando entrar o limpa pára-brisas. Movendo brevemente a alavanca contra o volante lava-se apenas o pára-brisas.

Lavagem reduzida

Quando só houver cerca de 1 litro de líquido de lavagem no reservatório, a alimentação aos faróis e ao vidro traseiro é desligada, Para dar prioridade à visibilidade do pára-brisas.

Limpa e lava vidro traseiro

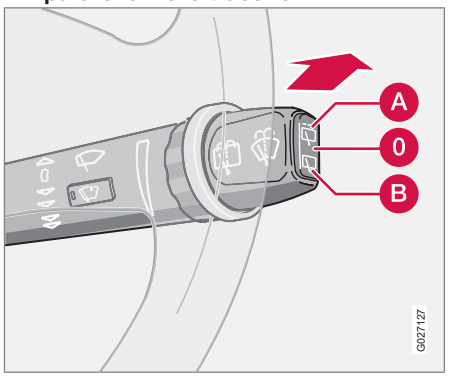

Função limpa/lava – vidro traseiro.

Deslocando a alavanca para a frente inicia-se o lava e limpa vidro traseiro. A escova do limpa pára-brisas faz algumas passagens adicionais após se soltar a alavanca. O botão mais exterior da alavanca tem três posições:

- **A** Funcionamento intermitente: Pressione a parte superior do botão.
- **0** Posição neutra: Função desligada.
- **B** Velocidade constante: Pressione a parte inferior do botão.

Limpa vidros – marcha-atrás

Se a marcha atrás for engatada quando os limpa pára-brisas dianteiros estão activados, o limpa vidro traseiro assume o funcionamento intermitente [1]. Se o limpa vidro traseiro já estiver na velocidade normal, não se dá qualquer alteração.

[1] Esta função (funcionamento intermitente na marcha atrás) pode ser desligada. Contacte uma oficina autorizada Volvo.

* Opção/acessório, para mais informações ver Introdução.

Controlo da velocidade de cruzeiro (Cruise control)*

Activar

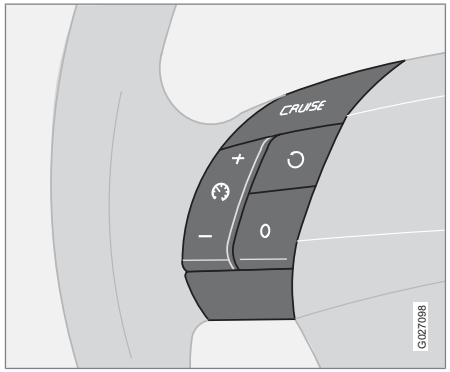

Os comandos do controlo da velocidade de cruzeiro (Cruise control) encontram-se no volante, à esquerda.

Definir a velocidade desejada:

1. Carregue no botão **CRUISE**. No painel de instrumentos aparece a indicação **CRUISE** (velocidade de cruzeiro).
2. Pressione ligeiramente em **+** ou **–** para fixar a velocidade do automóvel. Aparece a indicação **CRUISE-ON**.

O controlo da velocidade de cruzeiro (Cruise control) não pode ser ligado a velocidades inferiores a 30 km/h ou superiores a 200 km/h.

Aumentar ou diminuir a velocidade

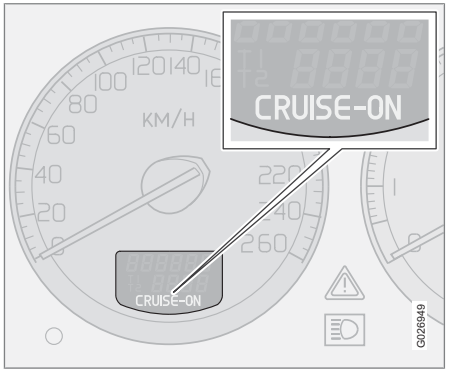

– Aumente ou diminua a velocidade mantendo **+** ou **–** pressionado. A velocidade a que o automóvel se está a deslocar quando o botão for solto é definida como a nova velocidade.

Pressionando brevemente (menos de meio segundo) em **+** ou **–** equivale a uma alteração de velocidade de 1 km/h ou de 1 mph [1].

NOTA

Um aumento temporário da velocidade (inferior a um minuto), utilizando o acelerador, por ex: para ultrapassar, não afecta as definições do controlo da velocidade de cruzeiro (Cruise control). O automóvel retoma automaticamente a velocidade anteriormente definida, quando se deixa de actuar no acelerador.

Desengate temporário

– Carregue em **0** para desactivar temporariamente o controlo da velocidade de cruzeiro (Cruise control). No painel de instrumentos aparece a indicação **CRUISE**. A velocidade anteriormente definida é mantida na memória após uma desactivação temporária.

O controlo da velocidade de cruzeiro (Cruise control) desliga-se ainda temporariamente se:

- carregar no pedal do travão ou da embraiagem
- a velocidade numa subida descer abaixo dos 25-30 km/h
- o selector de mudanças for posto na posição **N**

[1] Conforme o tipo de motor.

Controlo da velocidade de cruzeiro (Cruise control)*

- as rodas patinarem ou bloquearem
- um aumento temporário da velocidade exceder mais de 1 minuto.

Retorno à velocidade

Pressione o botão para retomar a velocidade anteriormente definida. No painel de instrumentos aparece a indicação **CRUISE ON**.

Desactivar

– Pressione em **CRUISE** para desligar o controlo da velocidade de cruzeiro (Cruise Control). **CRUISE ON** apaga-se no painel de instrumentos.

* Opção/acessório, para mais informações ver Introdução.

Travão de estacionamento

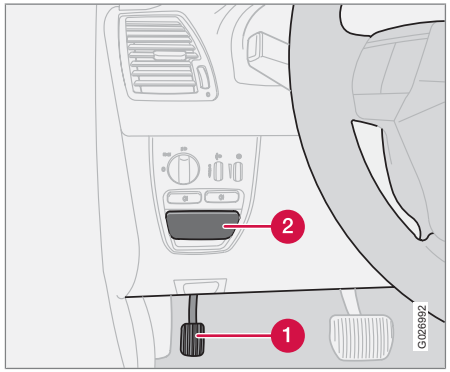

Travão de estacionamento, modelos com volante à esquerda.

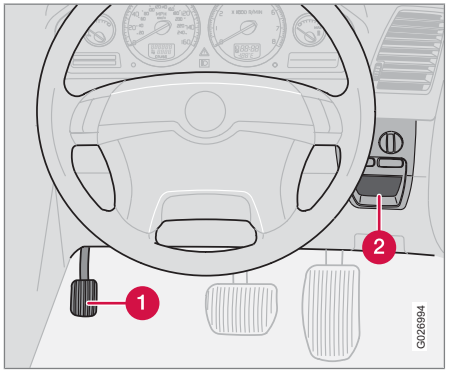

Travão de estacionamento, modelos com volante à direita.

1. Pedal do travão de estacionamento
2. Puxador para libertar o travão de estacionamento

O travão de estacionamento encontra-se à altura do chão, ver ilustração, e actua nas rodas traseiras quando pressionado.

NOTA

O símbolo de aviso no painel de instrumentos acende-se independentemente da força com que o pedal do travão de estacionamento é aplicado.

Aplicação do travão de estacionamento

1. Pressione o pedal do travão de modo firme.
2. Pressione firmemente o pedal do travão de estacionamento até ao fundo.
3. Solte o pedal do travão e assegure-se de que o automóvel mantém-se imobilizado.
4. Se o automóvel se deslocar será necessário pressionar o pedal do travão de estacionamento ainda mais fundo.
5. Quando estacionar o automóvel seleccione a posição **1** (transmissão manual) ou **P** (transmissão automática).

Estacionamento em rampa

Se o automóvel for estacionado numa posição de subida; rode as rodas na direcção oposta à do passeio.

Se o automóvel for estacionado numa posição de descida; rode as rodas na direcção do passeio.

Como soltar o travão de estacionamento

1. Pressione o pedal do travão de modo firme.
2. Puxe a pega.

Travão de estacionamento, tomada eléctrica, etc.

Tomada eléctrica no banco traseiro

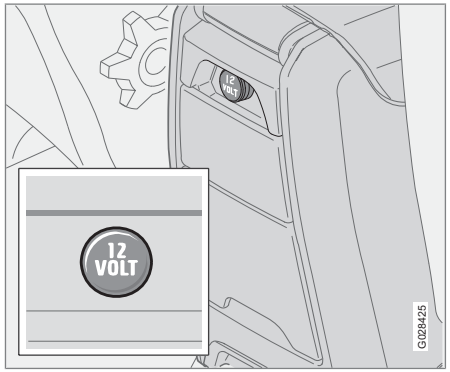

A tomada eléctrica pode ser usada para vários acessórios, tais como telemóvel ou caixa frigorífica. Destina-se a consumo 12 V. A corrente máxima é de 10 A. A chave da ignição tem de estar pelo menos na posição **I** para que a tomada forneça corrente.

Ajustes do volante

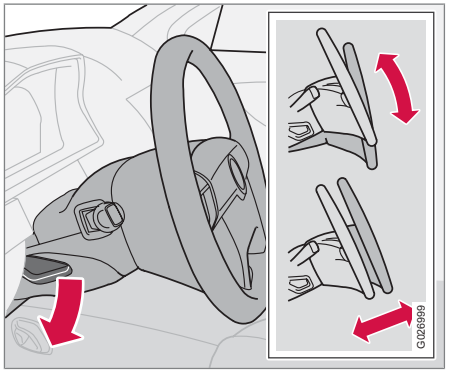

O volante pode ser ajustado tanto em altura como no sentido longitudinal. Carregue para baixo o manípulo à esquerda da coluna da direcção. Ajuste o volante para a posição mais conveniente para si. Trave novamente com o manípulo. Se for difícil, pode ajudar movendo o volante um pouco enquanto trava com o manípulo.

AVISO

Ajuste o volante antes de começar a conduzir e nunca durante a condução. Verifique se o volante está fixo na sua posição.

Abertura da porta traseira

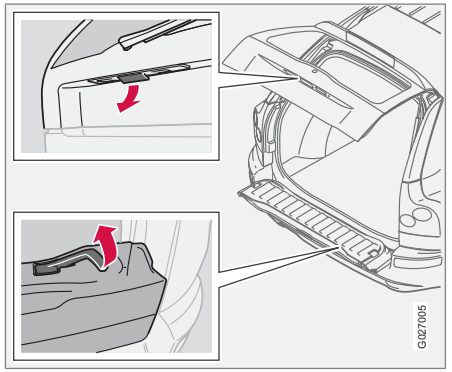

Abra a porta traseira com o puxador como se mostra na figura. Baixe a face traseira levantando o puxador.

Accionamento

Os vidros eléctricos são accionados com os comandos nas portas. Os vidros eléctricos funcionam na posição de ignição **I** e **II**. Após terminada a condução e após retirada a chave da ignição pode-se ainda abrir ou fechar os vidros desde que nenhuma porta tenha sido aberta. Supervisione sempre o accionamento dos vidros.

Para abrir o vidro:

– Carregue na parte dianteira do comando.

Para fechar o vidro:

– Puxe para cima a parte dianteira do comando.

NOTA

Uma forma de reduzir o ruído causado pelo vento quando os vidros traseiros estão abertos é abrir ligeiramente os vidros dianteiros.

AVISO

Se se encontrarem crianças no veículo:

- Corte sempre a corrente dos vidros eléctricos, retirando a chave da ignição, se deixar crianças sozinhas no veículo.
- Ao fechar as janelas, certifique-se que crianças ou outros passageiros não ficam entalados.

Se as janelas das portas traseiras forem accionadas a partir da porta do condutor, assegure-se que nenhum passageiro do banco traseiro fica com as mãos entaladas durante o fecho das janelas.

Porta do lado do condutor

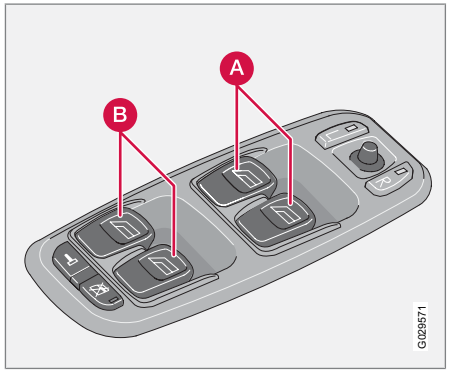

Comandos dos vidros eléctricos.

A Comando janela dianteira

B Comando janela traseira

O condutor pode comandar todos os vidros eléctricos a partir do seu lugar. A janela pode ser aberta e fechada de dois modos:

- Pressione ligeiramente um dos comandos (A) ou (B) ou puxe-os ligeiramente para cima. Os vidros sobem ou descem enquanto estiver a accionar o comando.
- Pressione para baixo ou puxe para cima um dos comandos (A) ou (B), e solte de seguida. Os vidros laterais abrem ou fecham de forma automática. O movi-

Vidros eléctricos

mento é interrompido caso o vidro seja bloqueado por algum objecto.

NOTA

A função subida automática do lado do passageiro só está disponível em alguns mercados.

Bloqueio dos vidros eléctricos nas portas traseiras

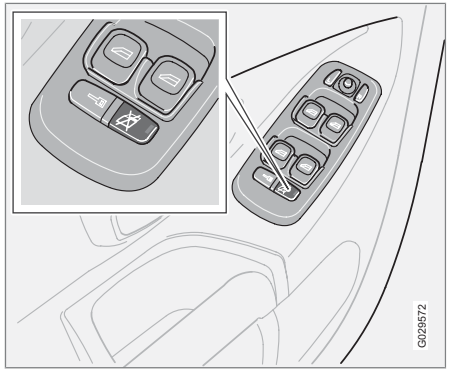

Bloqueio dos vidros eléctricos nas portas traseiras e bloqueios eléctricos de segurança para crianças.*

Os vidros eléctricos das portas traseiras podem ser bloqueados pelo interruptor da porta do condutor. Corte sempre a corrente para os vidros (ou seja, retire a chave de ignição) se deixar crianças sozinhas no automóvel.

Luz acesa no interruptor
Os vidros das portas traseiras só podem ser accionados pelo comando na porta do condutor.

Luz apagada no interruptor
Os vidros das portas traseiras podem ser accionados pelos comandos nas respectivas portas e pelo comando na porta do condutor.

Banco do passageiro, frente

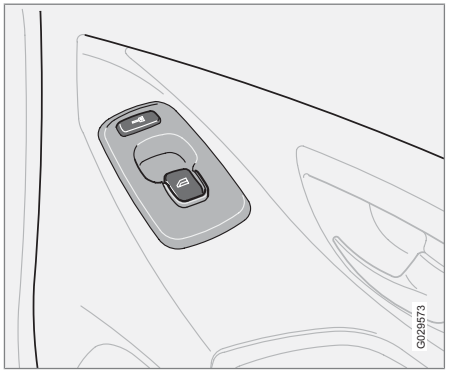

O comando do vidro eléctrico do passageiro no banco da frente só acciona esse vidro.

Vidros eléctricos nas portas traseiras

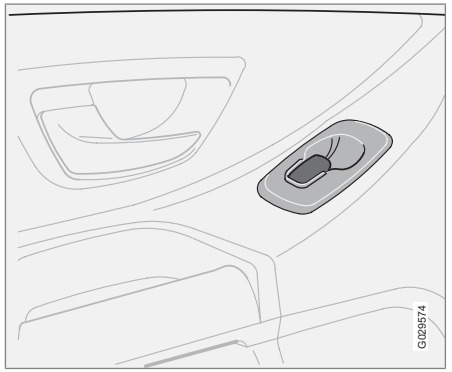

Os vidros das portas traseiras podem ser accionados pelos comandos nas portas respectivas e a partir do comando da porta do condutor. Se a luz do interruptor de trancagem dos vidros das portas traseiras (colocado no painel de comando da porta do condutor) estiver aceso, os vidros das portas traseiras só podem ser accionados a partir da porta do condutor.

Vidros eléctricos

AVISO

Se as janelas das portas traseiras forem accionadas a partir da porta do condutor, assegure-se que nenhum passageiro do banco traseiro fica entalado durante o fecho.

Retrovisores

Retrovisor interior

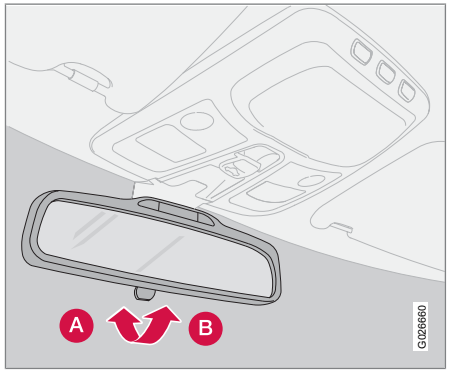

Anti-encandeamento

A Posição normal

B Posição anti-encandeamento.

As luzes fortes vindas de trás podem ser reflectidas pelo retrovisor e encandear o condutor. Utilize a função de anti-encandeamento quando se sentir incomodado pela luz.

Anti-encandeamento automático*

Se houver luz forte vinda de trás, a função anti-encandeamento actua automaticamente.

Retrovisor interior com bússola*

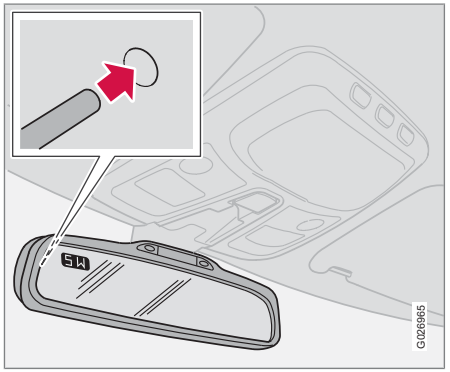

O canto superior esquerdo do retrovisor interior tem um mostrador integrado que mostra a direcção da bússola para onde a frente do automóvel está a apontar. São mostradas oito direcções diferentes com abreviaturas inglesas: **N** (Norte), **NE** (Nordeste), **E** (Este), **SE** (Sudeste), **S** (Sul), **SW** (Sudoeste), **W** (Oeste) e **NW** (Noroeste).

Se a bússola estiver activada, esta inicia-se automaticamente na posição de ignição **II** ou quando o motor estiver em funcionamento. Desligue ou ligue a bússola pressionando o botão inserido no lado de trás do retrovisor. Utilize, por exemplo, um clipe desdobrado. O botão encontra-se rebaixado em cerca de 2,5 centímetros em relação ao espelho.

Zona correcta da bússola

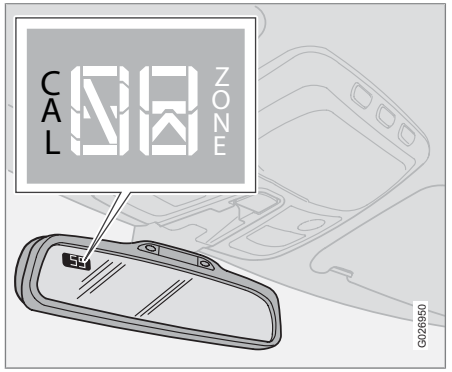

A terra está dividida em 15 zonas magnéticas. A bússola está ajustada para a zona geográfica em que o automóvel se encontra no momento da entrega. A bússola deve ser calibrada caso o automóvel se desloque através de várias zonas magnéticas.

1. Posição de ignição **II**.
2. Mantenha pressionado o botão no lado de trás do espelho durante cerca de 3 segundos até que surja o texto ZONE (utilize, por

* Opção/acessório, para mais informações ver Introdução.

exemplo, um clipe desdobrado). É exibido o número da área actual.

3. Pressione várias vezes no botão até que o número da zona magnética desejada (1–15) apareça. Após alguns segundos o mostrador volta a exibir a direcção da bússola, o que significa que a calibragem está concluída.

Retrovisores

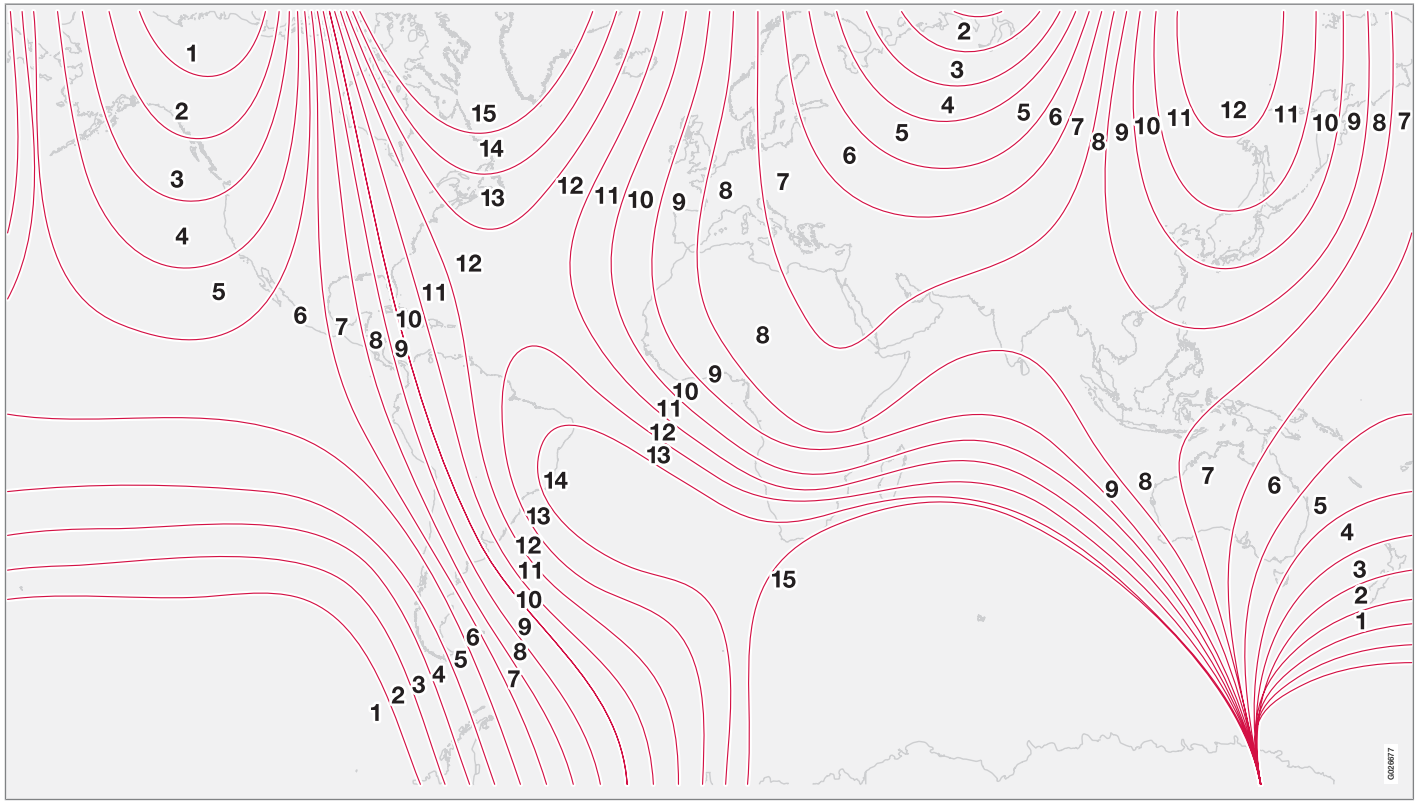

Zonas magnéticas da bússola.

Calibragem

A bússola pode precisar de ser calibrada para funcionar correctamente. Para obter os melhores resultados desligue todos os grandes consumidores de corrente, como por exemplo: iluminação interior, ventilador, desembaciador do vidro traseiro, etc. e evite a presença de objectos metálicos ou magnéticos nas proximidades do espelho.

1. Pare o automóvel numa área grande e aberta com o motor a funcionar.
2. Mantenha pressionado o botão da parte de trás do retrovisor (utilize, por exemplo, um clipe) até que volte aparecer **CAL** novamente (cerca de 6 segundos).
3. Conduza lentamente em círculo, a uma velocidade máxima de 8 km/h até que **CAL** desapareça do mostrador. Então a calibragem está concluída.
4. Calibragem alternativa: Conduza normalmente. **CAL** desaparece do visor quando a calibragem está concluída.

Retrovisores exteriores

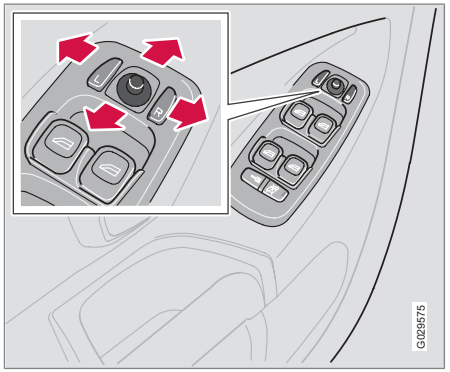

O comando dos retrovisores exteriores encontra-se na extremidade da frente do descanso de braço na porta do condutor. Os retrovisores podem ser accionados na posição de ignição **I** e **II**.

1. Carregue no botão **L** do retrovisor esquerdo ou no botão **R** do retrovisor direito. A lâmpada no botão acende.
2. Ajuste a posição através do joystick no centro.
3. Carregue novamente no botão **L** ou **R**. A lâmpada apaga-se.

Rebatimento dos retrovisores exteriores, veja a página 55.

AVISO

Ajuste os retrovisores antes de iniciar a condução.

IMPORTANTE

Utilize o desembaciador eléctrico (veja a página 57) para retirar o gelo dos retrovisores. Não raspe o gelo, pois pode riscar o espelho retrovisor.

Retrovisor com função de memória*

Se o automóvel tiver retrovisores equipados com função de memória, esta funciona de acordo com as configurações do assento, veja a página 97.

Função de memória com comando à distância*

Se abrir o carro com um dos comandos à distância e alterar a posição dos retrovisores exteriores, a nova posição é gravada no comando à distância. Quando destrancar o carro novamente com o mesmo comando à distância e abrir a porta dentro de cinco minutos, os espelhos voltam para a posição gravada.

Retrovisores

Vidros laterais laminados*

Os vidros laminados, das portas da frente e de trás, melhoram o isolamento sonoro do habitáculo e aumentam a protecção do automóvel contra roubo.

Revestimento protector contra a água e sujidade para os vidros laterais da frente e espelhos retrovisores exteriores*

Os retrovisores exteriores têm um revestimento que melhora a visibilidade dos espelhos mesmo quando chove.

Os vidros e retrovisores com o revestimento especial contra a água e sujidade encontram-se marcados com um pequeno símbolo. Para informações sobre os cuidados a ter com os espelhos, veja a página 191.

Retrovisores

Em determinadas condições climáticas, a camada repelente da sujidade funciona melhor se for usado o desembaciador dos espelhos veja a página 90.

Aquecimento dos retrovisores:

- se estiverem cobertos por gelo ou neve
- sob chuva forte ou em estradas sujas
- se estiverem embaciados.

IMPORTANTE

Não utilize raspadores de gelo metálicos para remover gelo dos vidros. O revestimento contra água pode ficar danificado. Utilize o desembaciador para eliminar gelo dos espelhos!

* Opção/acessório, para mais informações ver Introdução.

Tecto de abrir de comando eléctrico*

Posições de abertura

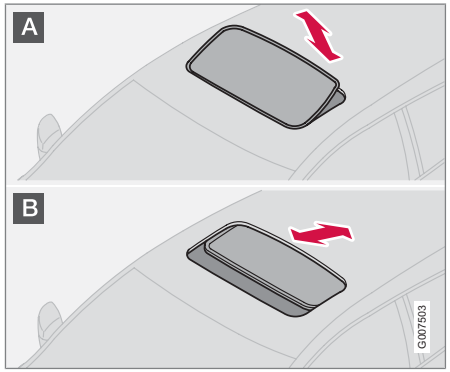

O comando do tecto de abrir encontra-se no painel no tecto. O tecto pode ser aberto para duas posições:

A Posição de ventilação, elevada na margem traseira

B Posição deslocada, para trás/frente

A chave da ignição tem que estar na posição **I** ou **II**.

AVISO

Se se encontrarem crianças no veículo:

Corte a corrente do tecto de abrir retirando a chave da ignição ao abandonar o automóvel.

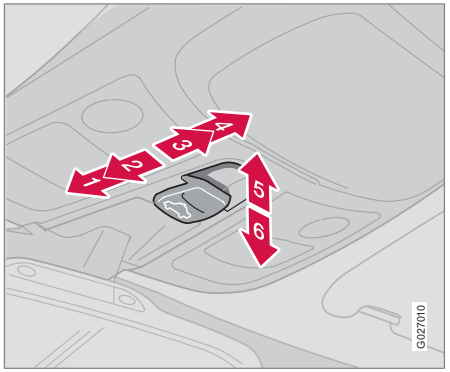

1 Fecho, automático

2 Fecho, manual

3 Abertura, manual

4 Abertura, automática

5 Abertura, posição de ventilação

6 Fecho, posição de ventilação

Posição de ventilação
Abrir:

– Empurre a extremidade traseira do comando (5) para cima.

Fechar:

– Empurre a extremidade traseira do comando (6) para baixo.

Para passar directamente da posição de ventilação para a posição de conforto - puxe o comando para trás até à posição final (4) e largue.

Accionamento automático
Leve o comando para além do ponto de resistência (3) até à posição final traseira (4), ou para além do ponto de resistência (2) até à posição final dianteira (1) e largue. O tecto de abrir abre-se então até à posição de conforto ou fecha totalmente.

Para abrir o máximo a partir da posição de conforto:

– Puxe de novo o comando para trás até à posição final (4) e largue.

Accionamento manual
Abrir:

– Puxe o comando para trás até o ponto de resistência (3). O tecto de abrir desloca-se

Tecto de abrir de comando eléctrico*

em direcção à posição de abertura máxima enquanto o botão é pressionando.

Fechar:

– Pressione o comando para a frente até o ponto de resistência (2). O tecto de abrir desloca-se em direcção à posição fechada enquanto o botão é pressionando.

AVISO

A protecção contra entalamento do tecto de abrir funciona apenas no fecho automático, não no manual.

Protecção contra o sol

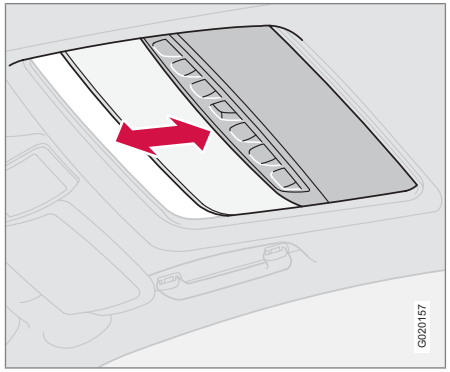

O tecto de abrir incorpora um ecrã deslizante manual interno de protecção contra o sol. O ecrã de protecção desliza automaticamente para trás quando o tecto de abrir é aberto. Agarre na pega e deslize o ecrã para a frente para o fechar.

Protecção contra entalamento

O tecto de abrir possui uma protecção contra entalamento que dispara caso o tecto de abrir seja bloqueado por qualquer objecto. Nesse caso, a escotilha pára e reabre automaticamente até à última posição aberta.

AVISO

A função de protecção contra entalamento do tecto de abrir funciona apenas durante o fecho automático, não durante o fecho manual.

Ao fechar o tecto de abrir certifique-se que ninguém fica entalado.

* Opção/acessório, para mais informações ver Introdução.

HomeLink® EU*

Generalidades

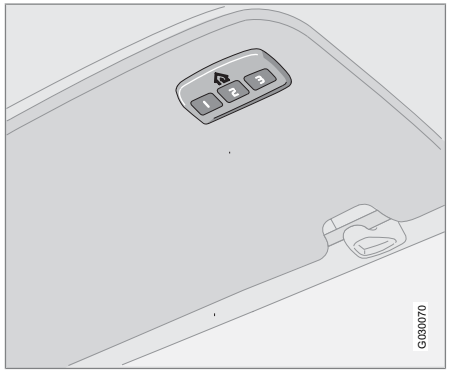

O HomeLink é um comando à distância programável que pode gerir até três diferentes dispositivos (por exemplo: porta da garagem, sistema de alarme, iluminação doméstica exterior ou interior, entre outros) e assim substituir todos os comandos à distância destes mesmos dispositivos. O HomeLink é entregue incorporado na protecção solar do lado esquerdo.

O painel HomeLink consiste em três botões programáveis e numa luz indicadora.

NOTA

O HomeLink foi concebido para não funcionar caso o automóvel esteja trancado pelo exterior.

Guarde os comandos à distância originais para posteriores programações (por exemplo: ao comprar um novo automóvel).

Apague a programação dos botões quando vender o automóvel.

Não se devem utilizar protecções solares metálicas em automóveis equipados com HomeLink. Estas podem afectar o funcionamento do HomeLink.

Utilização

Quando o HomeLink é correctamente programado, pode ser utilizado em substituição dos comandos à distância originais.

Pressione o botão programado para activar a porta da garagem, o sistema de alarme, etc. O botão de indicação acende-se enquanto o botão é pressionado.

NOTA

No caso de não se ligar a ignição, o Homelink funciona durante 30 minutos após a abertura da porta do condutor.

Naturalmente, os comandos à distância originais podem ser utilizados em paralelo com o HomeLink.

AVISO

Se o HomeLink for utilizado para accionar uma porta de garagem ou portão, certifique-se de que não se encontra ninguém nas proximidades da porta ou portão durante toda a operação.

Não utilize o comando à distância HomeLink em portões de garagem que não possuam paragem e recuo de segurança. Caso o portão da garagem encontre algum obstáculo que impeça o movimento, o portão deve parar e recuar imediatamente. Um portão de garagem sem estas características pode causar danos pessoais. Para mais informações, ligue para HomeLink Hotline: 008000 466 354 65 (grátis). Também é possível o contacto via Internet: www.homelink.com.

Programar pela primeira vez

O primeiro ponto apaga a memória do HomeLink e não deve ser utilizado quando se pretende reprogramar apenas um botão.

1. Pressione os dois botões exteriores e não os solte até que a luz indicadora comece a piscar, passados cerca de 20 segundos. A lâmpada a piscar significa que o HomeLink

HomeLink® EU*

foi colocado em "modo de memorização" e se encontra pronta para programação.

2. Coloque o comando à distância original a cerca de 2-8 cm do HomeLink. Vigie a luz indicadora.

   A distância necessária para o comando à distância original e o HomeLink depende da programação do equipamento. É provável que sejam necessárias várias tentativas em diferentes distâncias. Mantenha cada posição durante cerca de 15 segundos antes de tentar uma nova.

3. Pressione em simultâneo o botão do comando à distância original e o botão a programar no HomeLink. Não solte os botões até que a luz indicadora passe de um piscar lente para um rápido. O piscar rápido significa uma programação bem sucedida.

4. Teste a programação pressionando o botão programado no HomeLink e observando a luz indicadora:

   - **Luz constante:** A luz indicadora brilha com luz constante quando o botão é pressionado, isto significa que a programação está terminada. A porta da garagem, portão, etc. deve ser activado quando o botão programado do HomeLink for pressionado.
   - **Sem luz constante:** A luz indicadora pisca a rapidamente durante cerca de 2 segundos e depois passa para luz constante durante cerca de 3 segundos. Este ciclo repete-se durante cerca de 20 segundos e significa que o equipamento possui um "código rolante". A porta ou portão da garagem, etc. não é activada quando o botão HomeLink programado é pressionado. Prossiga com a programação seguindo o procedimento descrito abaixo.

5. Procure o "botão de memorização [1]" no receptor, por exemplo: porta da garagem. Normalmente encontra-se junto à fixação da antena do receptor. Caso tenha dificuldades em encontrar o botão, consulte o manual do fornecedor ou ligue para HomeLink Hotline: 008000 466 354 65 (grátis). Também é possível o contacto via Internet: www.homelink.com.

6. Pressione e solte o "botão de memorização". O botão pisca durante cerca de 30 segundos e durante este período deve-se executar o passo seguinte.

7. Pressione o botão programado no HomeLink, enquanto o "botão de memorização" pisca, mantenha-o pressionado durante cerca de 3 segundos e solte. Repita a sequência, pressionar/manter/soltar até 3 vezes para terminar a programação.

Programar apenas um botão

Para reprogramar um botão isolado, proceda do modo seguinte:

1. Pressione o botão desejado no HomeLink e mantenha-o pressionado até o ponto 3 estar concluído.

2. Quando a luz indicadora no HomeLink começar a piscar, após cerca de 20 segundos, coloque o comando à distância original a cerca de 2-8 cm do HomeLink. Vigie a luz indicadora.

   A distância necessária para o comando à distância original e o HomeLink depende da programação do equipamento. É provável que sejam necessárias várias tentativas em diferentes distâncias. Mantenha cada posição durante cerca de 15 segundos antes de tentar uma nova.

3. Pressione o botão do comando à distância original. A luz indicadora começa a piscar. Quando o piscar passar de lento para rápido - solte ambos os botões. O piscar

[1] A designação e cor do botão varia consoante o fabricante.

* Opção/acessório, para mais informações ver Introdução.

rápido significa uma programação bem sucedida.

4. Teste a programação pressionando o botão programado no HomeLink e observando a luz indicadora:
   - **Luz constante:** A luz indicadora brilha com luz constante quando o botão é pressionado, isto significa que a programação está terminada. A porta da garagem, portão, etc. deve ser activado quando o botão programado do HomeLink for pressionado.
   - **Sem luz constante:** A luz indicadora pisca a rapidamente durante cerca de 2 segundos e depois passa para luz constante durante cerca de 3 segundos. Este ciclo repete-se durante cerca de 20 segundos e significa que o equipamento possui um "código rolante". A porta ou portão da garagem, etc. não é activada quando o botão HomeLink programado é pressionado. Prossiga com a programação seguindo o procedimento descrito abaixo.
5. Procure o "botão de memorização [2]" no receptor, por exemplo: porta da garagem. Normalmente encontra-se junto à fixação da antena do receptor. Caso tenha dificuldades em encontrar o botão, consulte o manual do fornecedor ou ligue para HomeLink Hotline: 008000 466 354 65 (grátis). Também é possível o contacto via Internet: www.homelink.com.
6. Pressione e solte o "botão de memorização". O botão pisca durante cerca de 30 segundos e durante este período deve-se executar o passo seguinte.
7. Pressione o botão programado no HomeLink, enquanto o "botão de memorização" pisca, mantenha-o pressionado durante cerca de 3 segundos e solte. Repita a sequência, pressionar/manter/soltar até 3 vezes para terminar a programação.

Apagar a programação

No HomeLink apenas se pode apagar a programação de todos os botões. Não é possível apagar a programação de um botão em separado.

– Pressione os dois botões exteriores e não os solte até que a luz indicadora comece a piscar, passados cerca de 20 segundos.
  > O HomeLink encontra-se então no chamado "learnmode" e pronto a ser programado de novo, veja a página 79.

[2] A designação e cor do botão varia consoante o fabricante.

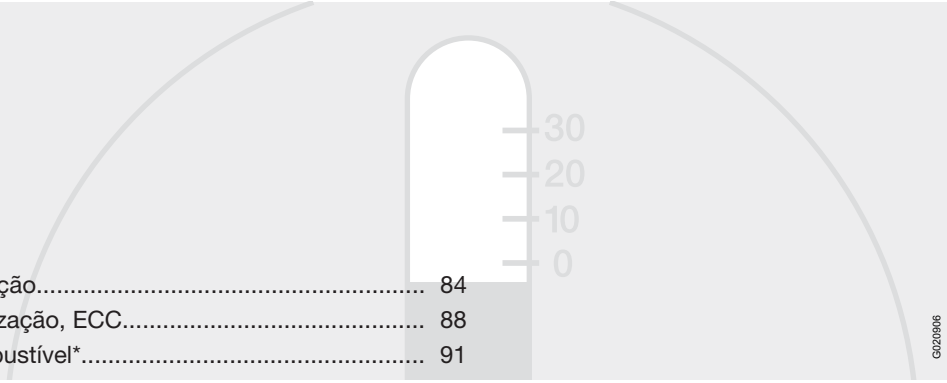

Generalidades sobre climatização..... 84
Sistema electrónico de climatização, ECC..... 88
Aquecedor alimentado a combustível*..... 91

* Opção/acessório, para mais informações ver Introdução.

COMANDO DA CLIMATIZAÇÃO

03

Generalidades sobre climatização

Sistema de Ar Condicionado

O comando da climatização arrefece, aquece e desumidifica o ar do habitáculo. O automóvel está equipado com comando da climatização automático (ECC).

NOTA

O sistema de ar condicionado pode desligar-se, mas para boa qualidade do ar no habitáculo e para evitar o embaciamento dos vidros deve estar sempre ligado.

Embaciamento no interior dos vidros

Reduza o problema de embaciamento dos vidros no interior, limpando-os. Utilize um produto limpa-vidros normal.

Filtro de partículas

Mande substituir o multifiltro/filtro de partículas a intervalos regulares. Aconselhe-se numa oficina autorizada Volvo.

Gelo e neve

Retire o gelo e a neve da entrada de ar do sistema da climatização (a grelha entre o capot e o pára-brisas).

Detecção de avarias e reparação

A detecção de avarias e as reparações do sistema de climatização devem ser confiadas apenas a oficinas autorizadas Volvo.

Refrigerante

A instalação do sistema de ar condicionado contém o refrigerante R134a, que não contém cloro. Tal significa que é completamente inofensivo para a camada de ozono. O sistema só deve ser abastecido/substituído com refrigerante R134a. Dirija-se a uma oficina autorizada Volvo para a realização desse trabalho.

Função do ventilador

Quando o motor se encontra desligado (mesmo que a chave de ignição esteja na posição **I** ou **II**) o ventilador desliga-se automaticamente. Este procedimento destina-se a evitar que a bateria se descarregue.

Para activar o ventilador rode o botão do ventilador e ajuste a velocidade desejada.

ECC (comando electrónico da climatização)

Temperatura actual

A temperatura por si escolhida corresponde à sensação física relativamente à velocidade do ar, humidade, exposição ao sol, que no momento afectam o interior e o exterior do seu automóvel.

Posicionamento dos sensores

- O sensor solar encontra-se na parte de cima do tablier.
- O sensor de temperatura do habitáculo está por trás do painel de comando da climatização.

NOTA

Não cubra nem obstrua os sensores com roupa ou outros objectos.

Vidros laterais e tecto de abrir

Para que o sistema de ar condicionado funcione de modo satisfatório, os vidros laterais e o eventual tecto de abrir devem estar fechados.

Aceleração

Numa aceleração a fundo o sistema de ar condicionado é temporariamente desligado. Nesta situação, poderá se sentir uma subida de temperatura durante um curto intervalo.

Generalidades sobre climatização

Condensação

Com tempo quente, pode pingar condensação do ar condicionado por baixo do automóvel. Isso é normal.

Para ventilar o sistema de controlo do comando da climatização, o ventilador pode arrancar até 50 minutos após a ignição do automóvel ter sido desligada. O ventilador desliga-se automaticamente passados cerca de 15 minutos.

Economia de combustível

Com o ECC, também o ar condicionado é comandado automaticamente, sendo usado apenas na medida em que seja necessário para refrigerar o habitáculo e para desumidificar o ar que entra. O resultado é uma economia sensível de combustível, comparado com os sistemas convencionais, nos quais o ar condicionado sempre refrigera o ar até um pouco acima do limite de congelamento.

Distribuição de ar

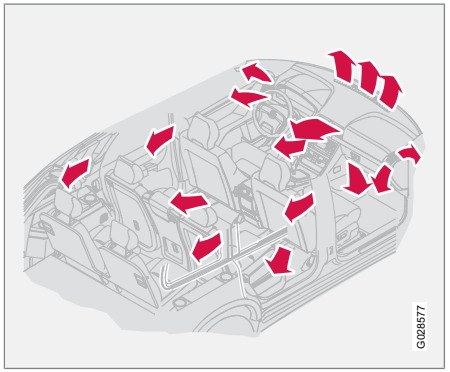

O fluxo de ar que entra é distribuído por saídas localizadas em diferentes pontos do carro.

Saídas de ventilação no tablier

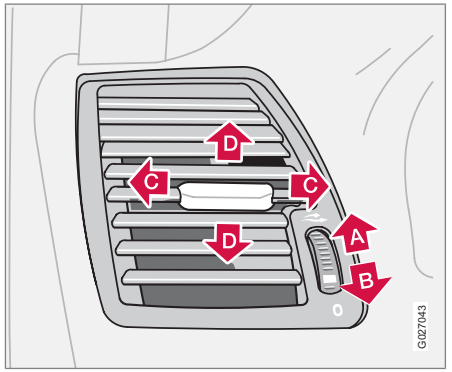

A: Aberta

B: Fechada

C: Orientação do fluxo de ar para os lados

D: Orientação do fluxo de ar para cima e para baixo.

1. Aponte as saídas de ventilação exteriores na direcção dos vidros laterais dianteiros para desembaciar os mesmos.
2. Em climas frios: feche as saídas centrais para obter um clima mais confortável dentro do carro e um desembaciamento melhor.

Generalidades sobre climatização

Saídas de ventilação no pilar da porta

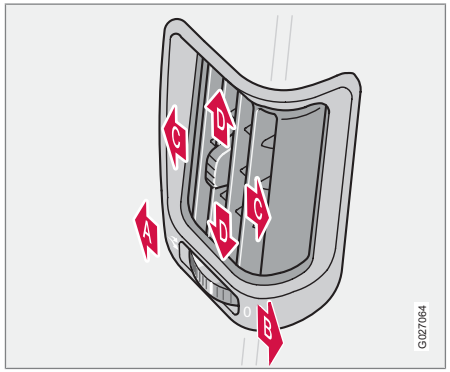

A: Aberta

B: Fechada

C: Orientação do fluxo de ar para os lados

D: Orientação do fluxo de ar para cima e para baixo.

1. Aponte as saídas de ventilação exteriores na direcção dos vidros traseiros para desembaciar os mesmos.
2. Aponte as saídas de ventilação para dentro para obter um clima mais confortável no banco traseiro.

Lembre-se que as crianças pequenas são sensíveis a fluxos e correntes de ar.

Banco da frente ventilado (Executive)

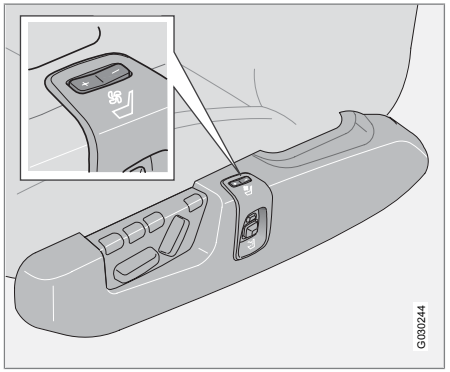

Comando para ventilação do banco da frente.

O sistema de ventilação consiste em ventoinhas no assento e nas costas que aspiram o ar através dos estofos do banco. O efeito de refrigeração aumenta quanto mais frio o ar do habitáculo estiver.

A ventilação e regulada a partir de um comando no painel de comandos ao lado dos bancos dianteiros e possui três níveis de velocidade de ventilação.

Para iniciar a ventilação do banco:

– Pressione brevemente em +.

Para aumentar a ventilação gradualmente:

– Pressione brevemente em +.

Para obter a ventilação máxima:

– Mantenha pressionado + durante cerca de 2 segundos.

Para diminuir a ventilação gradualmente:

– Pressione brevemente em −.

Para desligar a ventilação:

– Mantenha pressionado − durante cerca de 2 segundos.

A ventilação nos bancos dianteiros pode ser utilizada em simultâneo com o aquecimento eléctrico. A função pode ser utilizada para, por exemplo, desumidificar os estofos.

O sistema de ventilação pode ser activado quando o motor está em funcionamento.

NOTA

As pessoas sensíveis a correntes de ar devem utilizar ventilação dos bancos com cuidado. Para utilizações prolongadas recomenda-se o nível de conforto um.

IMPORTANTE

A ventilação dos bancos não pode ser utilizada quando a temperatura do habitáculo desce abaixo dos 5 °C. Esta situação destina-se a evitar que os ocupantes arrefeçam rapidamente.

Aquecimento dos bancos traseiros exteriores (Executive)

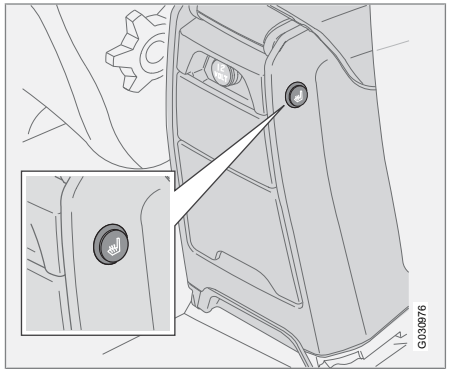

Botão para lig/desl o aquecimento dos bancos traseiros.

O aquecimento dos bancos traseiros á accionado com o botão de comando ilustrado acima. Existe um comando de cada lado da consola central traseira, correspondente ao respectivo lugar.

Para iniciar o aquecimento do banco:

– Pressione o botão.
  > O símbolo do botão acende.

Para cancelar o aquecimento:

– Pressione o botão.
  > A lâmpada apaga-se.

Sistema electrónico de climatização, ECC

Painel de comando

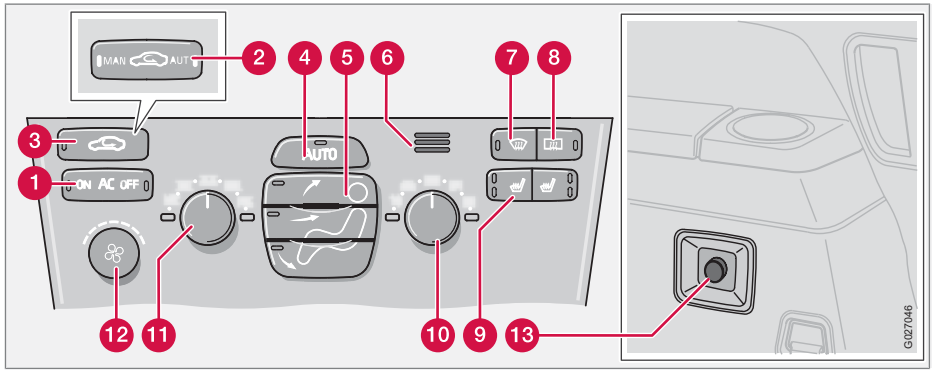

1. **AC** – Lig./Desl. (**ON**/**OFF**)
2. Recirculação/Multifiltro com sensor*
3. Recirculação
4. **AUTO**
5. Distribuição do ar
6. Sensor de temperatura do habitáculo
7. Desembaciador do pára-brisas e dos vidros laterais
8. Desembaciador do vidro traseiro e dos retrovisores
9. Bancos da frente aquecidos
10. Temperatura do lado direito
11. Temperatura lado esquerdo
12. Ventilador
13. Ventilador, parte de trás do habitáculo*

Funções

1. AC – Lig./Desl. (ON/OFF)

ON: O sistema de ar condicionado está ligado. O sistema é comandado automaticamente. Deste modo, o ar que entra é arrefecido e desumidificado.

OFF: Desligado. Quando a função do desembaciador é activada o sistema de ar condicionado é ligado automaticamente (pode ser desligado com o botão **AC**).

2. Sistema de qualidade do ar, recirculação/multifiltro [1]

Alguns automóveis estão equipados com um multifiltro e um sensor de qualidade do ar. O multifiltro separa gases e partículas sólidas, reduzindo assim os cheiros e a poluição. O sensor de qualidade do ar detecta os aumen-

[1] Opção em alguns mercados.

tos de poluição do ar exterior. Caso o sensor registe aumento de poluição no ar exterior, fecha a entrada de ar e o ar interior é recirculado. O ar interior é purificado pelo multifiltro também durante a recirculação.

Enquanto o sensor de qualidade do ar estiver activado, está acesa a lâmpada verde junto a **AUT**.

Utilização:

Pressione **AUTO** para activar o sensor de qualidade do ar (posição normal).

Ou:

– Permute entre as três funções seguintes pressionando repetidas vezes em .

- a lâmpada junto a **MAN** está acesa. A recirculação está ligada.
- nenhuma lâmpada está acesa: a recirculação não está ligada, a menos que seja necessária para o arrefecimento com tempo quente.
- a lâmpada junto a **AUT** está acesa: o sensor de qualidade do ar está ligado.

Tenha em mente o seguinte:

- Como norma, tenha o sensor de qualidade do ar ligado.
- Com tempo frio, evite a recirculação para evitar o embaciamento.
- Em caso de embaciamento, desligue o sensor de qualidade do ar.
- Em caso de embaciamento use as funções de desembaciamento do pára-brisas, dos vidros laterais e do vidro traseiro
- Siga o programa de assistência da Volvo, no referente a intervalos de troca do multifiltro. Se conduzir em ambientes muito poluídos, pode ser preciso mudar o filtro combinado com mais frequência.

3. Recirculação

Quando opta por recirculação, isso significa que ar exterior poluído, gases de escape, etc. são impedidos de penetrar no habitáculo. O ar do habitáculo é recirculado, ou seja, não há entrada de ar exterior enquanto a função está activada.

A recirculação do ar interior acarreta o risco de embaciamento e de formação de gelo nos vidros, especialmente no Inverno.

A função temporizador (veículos com multifiltro e sensor de qualidade do ar não possuem esta função), minimiza o perigo de embaciamento, formação de gelo e ar gasto.

Para a activar, faça o seguinte:

1. Pressione em durante mais de 3 segundos. A lâmpada pisca durante 5 segundos. O ar é recirculado durante 3 - 12 minutos, dependendo da temperatura exterior.
2. Cada vez que pressionar a função temporizador é activada.

Se quiser desactivar a função temporizador:

– Pressione em novamente por mais de 3 segundos. A lâmpada acende durante 5 segundos para confirmar a sua opção.

4. AUTO

A função **AUTO** regula o comando da climatização automaticamente de modo a atingir a temperatura seleccionada. A função automática controla o aquecimento, o ar condicionado, o sensor de qualidade do ar, a velocidade do ventilador, a recirculação e a distribuição do ar. Se seleccionar uma ou várias funções manuais, as restantes funções continuam a ser comandadas de modo automático. Carregando em **AUTO** desligam-se todas as definições manuais.

Sistema electrónico de climatização, ECC

5. Distribuição de ar

- Quando o botão superior está premido, o ar é orientado para os vidros
- Quando o botão central está premido, o ar é orientado para a altura da cabeça e do corpo
- Quando o botão central está premido, o ar é orientado para as pernas e os pés

Carregue em **AUTO** para retornar à distribuição automática.

6. Sensor de temperatura do habitáculo

O sensor de temperatura do habitáculo mede a temperatura no interior do habitáculo.

7. Desembaciador do pára-brisas e dos vidros laterais

É utilizado para rapidamente desembaciar ou eliminar gelo do pára-brisas e dos vidros laterais. O ar flúi para os vidros com elevada velocidade do ventilador. A lâmpada no botão do desembaciador fica acesa quando esta função está ligada.

Quando a função é seleccionada dá-se o seguinte procedimento no sentido de obter a máxima desumidificação do ar do habitáculo:

- o sistema de ar condicionado (AC) é activado automaticamente (pode ser desligado com o botão **AC**).
- a recirculação desligação automaticamente.

Quando a função do desembaciador é desligada, o comando da climatização regressa às definições anteriores.

8. Desembaciador do vidro traseiro e dos retrovisores

Use este botão para eliminar rapidamente embaciamento ou gelo do vidro traseiro e dos retrovisores exteriores, veja a página 57 para mais informação sobre esta função.

9. Bancos da frente aquecidos

Para aquecer o banco da frente:

1. Aquecimento mais elevado: Pressionar uma vez no botão – ambas as luzes acendem.
2. Aquecimento mais baixo: Pressionar duas vezes no botão – uma luz acende.

Aquecimento desligado:

Pressionar três vezes no botão – nenhuma luz acende.

A temperatura pode ser ajustada numa oficina autorizada Volvo.

10 e 11. Selector da temperatura

Utilizando os dois botões, pode ajustar a temperatura do lado do condutor e do passageiro.

NOTA

O aquecimento ou a refrigeração não podem ser acelerados seleccionando uma temperatura mais alta ou mais baixa do que a temperatura efectivamente pretendida.

12. Ventilador

Rode o botão para aumentar ou diminuir a velocidade do ventilador. Se seleccionar **AUTO**, a velocidade do ventilador será comandada automaticamente. A velocidade do ventilador ajustada anteriormente é desligada.

NOTA

Se se rodar o comutador no sentido contrário ao dos ponteiros do relógio e o indicador do ventilador no mostrador se apagar, então o ventilador e o sistema de ar condicionado estão desligados.

13. Ventilador, parte de trás do habitáculo (opção nos carros de sete lugares)

Rode o botão para aumentar ou diminuir a velocidade do ventilador. Isto aplica-se apenas se o AC estiver seleccionado tanto para a parte da frente como para a parte de trás* do habitáculo. O botão para a parte de trás do habitáculo encontra-se no painel dos interruptores da consola central, veja a página 55.

* Opção/acessório, para mais informações ver Introdução.

Aquecedor alimentado a combustível*

Informação geral sobre os aquecedores

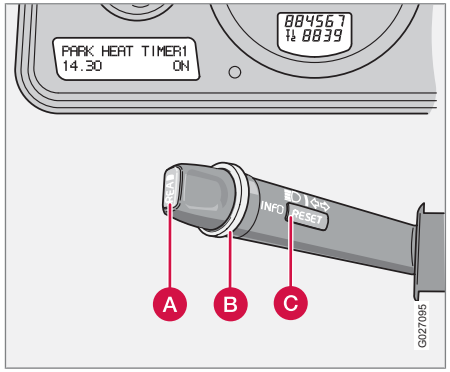

Ⓐ Botão **READ**

Ⓑ Selector rotativo

Ⓒ Botão **RESET**

O sistema eléctrico tem de estar ligado para que se possa programar o aquecedor de estacionamento.

Isso é feito do seguinte modo:

- pressione o botão **READ** ou
- active os máximos ou
- ligue a ignição.

O aquecedor de estacionamento pode ser posto em funcionamento directamente ou com dois tempos de arranque ajustáveis com os temporizadores **TEMP 1** e **TEMP 2**. Os tempos de arranque devem ser ajustados para a hora em que o automóvel deve estar aquecido. O sistema electrónico do automóvel calcula o momento em que o aquecimento deve ser iniciado em função da temperatura exterior. Não haverá aquecimento se a temperatura exterior exceder os 25 °C. Com temperaturas iguais ou inferiores a -10 °C, o tempo máximo de funcionamento do aquecedor de estacionamento é de 60 minutos.

Se, após várias tentativas, o aquecedor de estacionamento não arrancar, recomenda-se que contacte uma oficina autorizada Volvo. Aparece uma mensagem no mostrador.

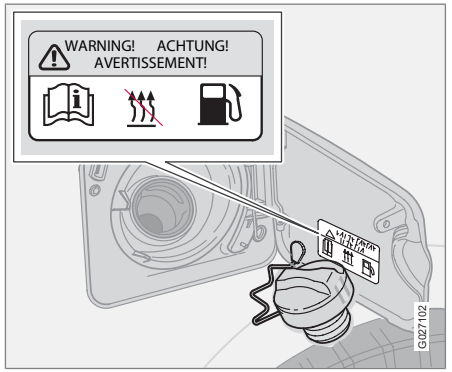

Autocolante de aviso na tampa do depósito de combustível.

AVISO

O veículo tem de estar no exterior quando o aquecedor de estacionamento for utilizado.

Desligue o aquecedor de estacionamento antes de reabastecer. Eventuais derrames de combustível poderiam incendiar-se.

Verifique no mostrador se o aquecedor de estacionamento está desligado. (Quando o aquecedor de estacionamento se encontra ligado aparece a informação **AQUE ESTAC LIG** no mostrador.)

Aquecedor alimentado a combustível*

Mensagens no visor

Quando as configurações de **TEMP 1, TEMP 2** e **Arranque directo forem activadas**, o símbolo amarelo correspondente do painel de instrumentos acende e aparece um texto alusivo no mostrador.

Quando sair do automóvel, receberá uma mensagem sobre o estado em que se encontra a sua instalação. A mensagem apaga-se quando se tranca o automóvel com o comando à distância a partir do exterior.

Estacionamento em rampa

Se o automóvel ficar estacionado numa rampa íngreme, deve ficar com a frente para baixo, para assegurar o abastecimento de combustível do aquecedor.

Relógio/temporizador

Se o relógio do veículo for reposto depois de os temporizadores do aquecedor terem sido programados, os tempos seleccionados serão cancelados.

Ajuste do TEMPORIZADOR

Por razões de segurança, só pode programar tempo para as 24 horas seguintes e não com vários dias de antecedência.

1. Avance utilizando o selector rotativo até que **TEMP** apareça no mostrador.
2. Pressione levemente em **RESET** para aceder à definição do tempo que está a piscar.
3. Utilize o selector rotativo para se deslocar para a hora desejada.
4. Pressione brevemente em **RESET** para se deslocar para o ajuste dos minutos.
5. Utilize o selector rotativo para se deslocar para o minuto desejado.
6. Pressione brevemente em **RESET** para confirmar o ajuste.
7. Pressione em **RESET** para activar o temporizador.

Desligar o aquecedor de estacionamento depois do arranque com o temporizador

Para desligar manualmente o aquecedor de estacionamento antes do temporizador o fazer, faça o seguinte:

1. Pressione em **READ**.
2. Avance para o texto **TEMP AQUE ESTAC 1** ou **2** com o selector rotativo. O texto **LIG** pisca no mostrador.
3. Pressione **RESET**. O texto **DESL** aparece de modo constante e o aquecedor de estacionamento é desligado.

Arranque directo

1. Avance com o selector rotativo até que **ARRANQUE DIRECTO** apareça no mostrador.
2. Pressione **RESET** para aceder às opções **LIG** ou **DESL**.
3. Seleccione **LIG**.

O aquecedor ficará activado durante 60 minutos. O aquecimento do habitáculo começara logo que a água de refrigeração do motor atinja a temperatura de 30 °C.

Paragem imediata do aquecedor

1. Avance com o selector rotativo até que **ARRANQUE DIRECTO** apareça no mostrador.
2. Pressione **RESET** para aceder às opções **LIG** ou **DESL**.
3. Seleccione **DESL**.

* Opção/acessório, para mais informações ver Introdução.

Aquecedor alimentado a combustível*

NOTA

O automóvel pode ser colocado a trabalhar e conduzido mesmo que o aquecedor de estacionamento ainda esteja a funcionar.

Bateria e combustível

Se a bateria não estiver suficientemente carregada ou se o nível de combustível for demasiado baixo, o aquecedor de estacionamento é automaticamente desligado. Aparece uma mensagem no mostrador. Confirme a mensagem pressionando em **READ**.

IMPORTANTE

O uso repetido do aquecedor de estacionamento em os percursos curtos, pode descarregar a bateria e resultar em problemas no arranque do motor. Se o aquecedor for usado frequentemente, o automóvel deve ser conduzido durante tanto tempo quanto aquele que aquecedor esteve a funcionar, de modo a garantir que o alternador consegue carregar a bateria.

Aquecedor complementar (Diesel)*

Com temperaturas baixas pode ser necessária a utilização do aquecedor complementar para que se atinja a temperatura ideal no habitáculo.

O aquecedor complementar arranca automaticamente quando é necessário mais calor e o motor se encontra a funcionar. Desliga-se automaticamente quando se atinge a temperatura ideal ou quando o motor é desligado.

Bancos dianteiros..... 96
Bancos dianteiros - Executive 99
Iluminação interior..... 100
Compartimentos para arrumação no habitáculo..... 102
Compartimentos para arrumação no habitáculo - Executive 107
Banco traseiro..... 108
Compartimento de carga..... 110

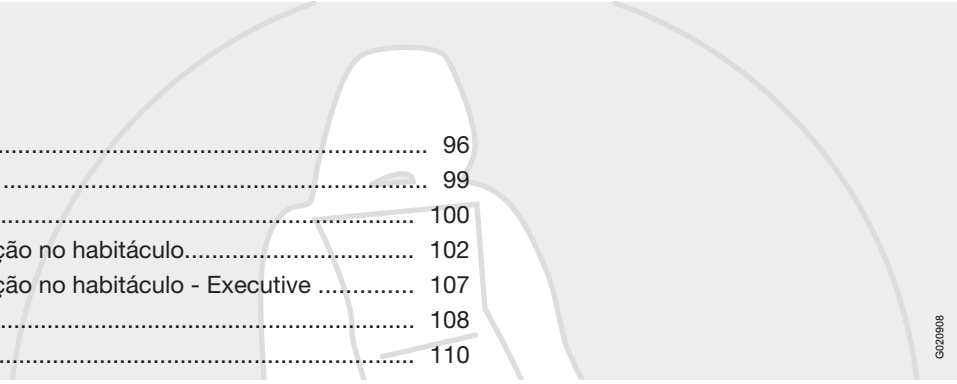

G020908

INTERIOR

04

Bancos dianteiros

Posição sentada

Os bancos do condutor e passageiro podem ser ajustados para conseguir a melhor posição sentada e de condução.

1. Para a frente/para trás, levante o manípulo para ajustar a distância em relação ao volante e aos pedais. Verifique se o banco está travado depois de alterar a posição.
2. Levante/baixe a extremidade dianteira da almofada, carregue cima/baixo (lado do condutor e do passageiro*).
3. Levante/baixe o banco, carregue cima/baixo (lado do condutor e do passageiro*).
4. Alterar o apoio lombar [1], rode o botão.
5. Inclinação das costas do banco: rodar o botão.
6. Painel de comando para o banco de comando eléctrico*.

AVISO

Ajuste a posição do banco do condutor antes de iniciar a marcha, nunca durante a condução.

Verifique se o banco está travado na posição.

Dobrar as costas do banco dianteiro

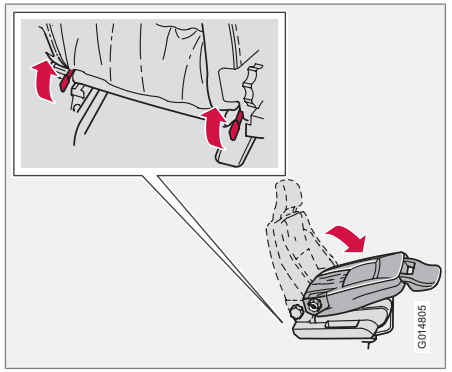

As costas do banco do passageiro podem ser dobradas para a frente de modo a criar espaço para cargas longas.

1. Desloque o banco o mais possível para trás.
2. Ajuste as costas do banco para uma posição vertical, 90 graus.
3. Levante os trincos na parte de trás das costas enquanto as dobra para a frente.
4. Desloque para a frente a cadeira de modo a que o encosto de cabeça fique bem "fixo" sob o porta-luvas.

[1] Aplicável também ao banco de comando eléctrico.

Tapetes*

A Volvo dispõe de tapetes especialmente fabricados para o seu automóvel.

AVISO

O tapete do lugar do condutor deve estar devidamente comprimido contra o chão e fixado nos clipes de fixação, para que não possa perturbar o funcionamento dos pedais do lugar do condutor.

Banco de comando eléctrico*

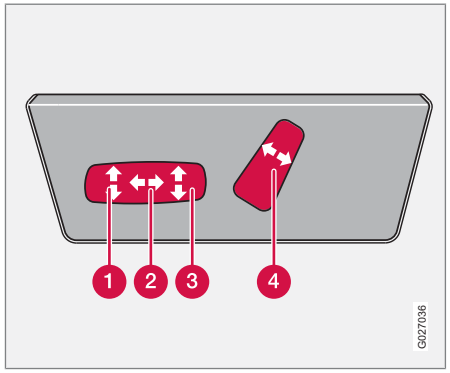

O ajuste do banco pode ser feito durante um certo período após a destrancagem da porta com o comando à distância sem que a chave tenha sido introduzida na ignição. O banco pode ser sempre ajustado na posição de ignição **I** ou **II**.

1. Extremidade dianteira da almofada do banco para cima/baixo
2. Banco para a frente/trás
3. Banco para cima/baixo
4. Inclinação das costas do banco

Uma protecção de sobrecarga dispara caso algum banco seja bloqueado. Se isso acontecer, desligue a ignição e aguarde um pouco antes de voltar a ajustar o banco. Apenas se pode ajustar uma das definições do banco de cada vez.

Função de memória*

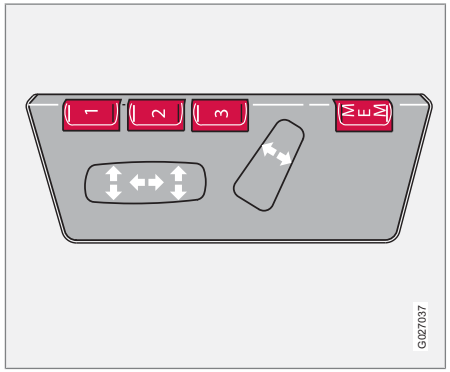

Botões da função de memória.

Guardar definições

1. Ajuste o banco.
2. Mantenha o botão **MEM** pressionado, ao mesmo tempo que pressiona o botão **1**, **2** ou **3**.

Utilizar as definições guardadas

Carregue num dos botões de memória **1**–**3** até que o banco pare. Se se soltar o botão, o movimento do banco será interrompido.

Bancos dianteiros

Memória da chave no comando à distância

A posição do banco do condutor fica guardada na memória da chave quando o automóvel é trancado com o comando à distância. Quando o automóvel é destrancado com o mesmo comando à distância, o banco do condutor e os retrovisores assumem as posições guardadas quando a porta do condutor é aberta.

NOTA

A memória da chave é independente da memória do banco.

Paragem de emergência

Se o banco começar a mover-se de modo involuntário, carregue em qualquer botão para cancelar o movimento.

AVISO

Risco de entalamento. Certifique-se de que as crianças não brincam com os comandos.

Certifique-se de que durante o ajuste não há nenhum objecto diante, atrás ou sob o banco.

Assegure-se de que nenhum dos passageiros do banco traseiro possa ficar entalado.

Bancos de conforto dianteiros

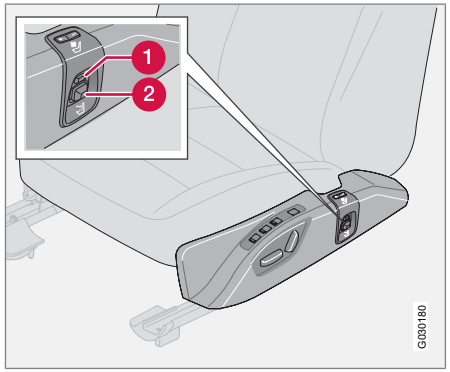

1. Massagem
2. Apoio lombar

Massagem

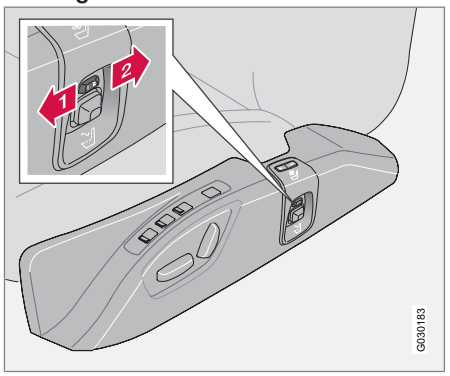

Botão para activação de massagem.

1. Massagem intensa
2. Massagem suave

Ambos os bancos dianteiros possuem massagem nas costas do banco. A massagem é executada por almofadas de ar que podem massajar de modo intenso ou suave. Quando se define uma opção a massagem é efectuada de acordo com o ciclo: massagem 6 minutos - pausa 4 minutos - massagem 6 minutos, etc.

Quando o botão se encontra na posição intermédia, ou quando a chave de ignição está na posição **0**, a massagem não está activada.

Ajuste do apoio lombar

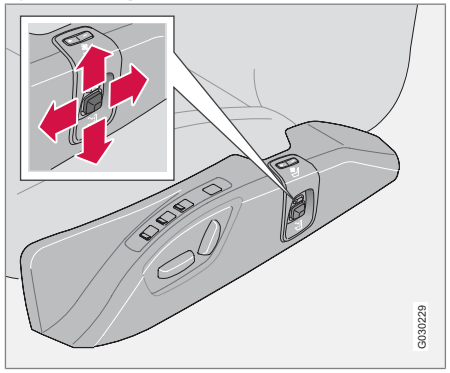

Botão para ajuste do apoio lombar.

O apoio lombar é ajustado com as mesmas almofadas de ar utilizadas na massagem. O ajuste pode ser feito continuamente tanto em profundidade como na vertical utilizando o botão de accionamento, ver ilustração acima.

O apoio lombar pode ser ajustado quando a massagem não está activa.

Uma memória aplica as definições do apoio lombar quando a massagem é interrompida ou quando a pressão das almofadas de ar se encontra baixa, por exemplo: após ter estado estacionado por um longo período.

Iluminação interior

Lâmpadas de leitura e iluminação do habitáculo

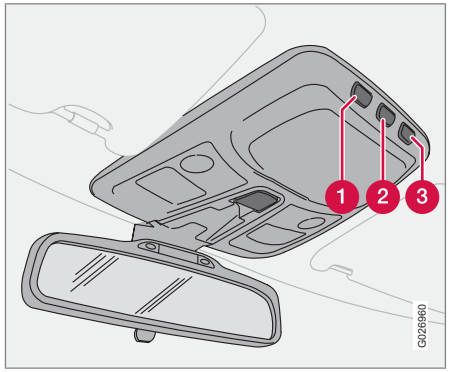

Comando na consola do tecto para as lâmpadas de leitura dianteiras e a iluminação do habitáculo.

1. Luz de leitura esquerda dianteira
2. Iluminação interior
3. Luz de leitura direita dianteira

A iluminação do habitáculo [1] acende-se carregando brevemente no botão (2), em simultâneo é activada a iluminação automática, veja a página 101. A iluminação do habitáculo apaga-se carregando brevemente no botão (2).

Toda a iluminação no habitáculo pode ser activada na posição de ignição **I** e **II** e ainda quando o motor está em funcionamento. A iluminação também pode ser activada num espaço de 10 minutos após:

- o motor ter sido desligado e se a ignição se encontrar na posição **0**
- o automóvel ter sido destrancado sem que tenha sido arrancado o motor

Após esta situação desliga-se automaticamente.

Iluminação do tejadilho dianteira

As lâmpadas de leitura dianteiras acendem-se ou apagam-se pressionando o respectivo botão na consola do tecto.

Iluminação do tejadilho traseira

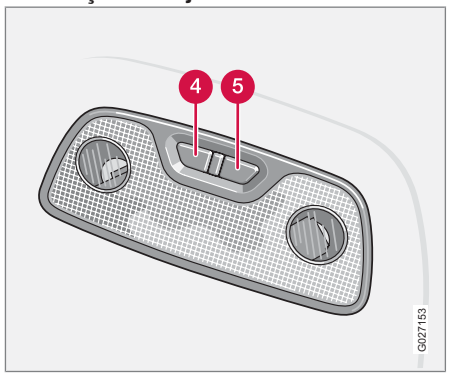

Luzes de leitura traseiras

4. Luz de leitura esquerda traseira, lig/desl
5. Luz de leitura direita traseira, lig/desl

As lâmpadas acendem-se ou apagam-se pressionando o respectivo botão.

Os automóveis com sete lugares possuem também lâmpadas de leitura para a terceira fila de bancos.

Iluminação do degrau de acesso

A Iluminação do degrau de acesso (e a iluminação do habitáculo) acende-se e apaga-se quando uma porta lateral abre ou fecha.

[1] A iluminação do degrau de acesso acompanha a iluminação do habitáculo.

Iluminação do compartimento de carga
O compartimento de carga possui uma lâmpada no lado de dentro da tampa do porta-bagagens.

A lâmpada traseira do habitáculo e a lâmpada da tampa do porta-bagagens acendem e apagam quando a tampa do porta-bagagens abre ou fecha.

Iluminação do porta-luvas

A iluminação do porta-luvas acende-se e apaga-se quando a tampa abre ou fecha.

Espelho de cortesia*

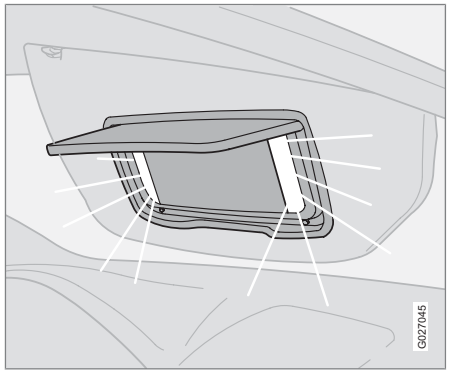

A luz acende automaticamente quando se levanta a cobertura.

Iluminação automática

O automático pode ser desactivado pressionando o botão (2), veja a página 100, durante mais de 3 segundos. Uma breve pressão no botão volta a activar o automático.

Quando o automático está activado, acende-se automaticamente [2] a iluminação do habitáculo durante 30 segundos se:

- o automóvel for destrancado com a chave ou o comando à distância
- o motor é desligado e a chave é rodada para a posição **0**.

A iluminação do habitáculo acende-se e fica acesa durante 10 minutos se alguma das portas estiver aberta e se a iluminação do habitáculo não for desligada.

A iluminação do habitáculo apaga-se quando:

- o motor é posto a trabalhar
- o automóvel for trancado com a chave ou o comando à distância.

Os tempos programados de 30 segundos e 10 minutos podem ser alterados numa oficina Volvo.

[2] A função depende da luz e é activada apenas quando está escuro.

Compartimentos para arrumação no habitáculo

Compartimentos para arrumação

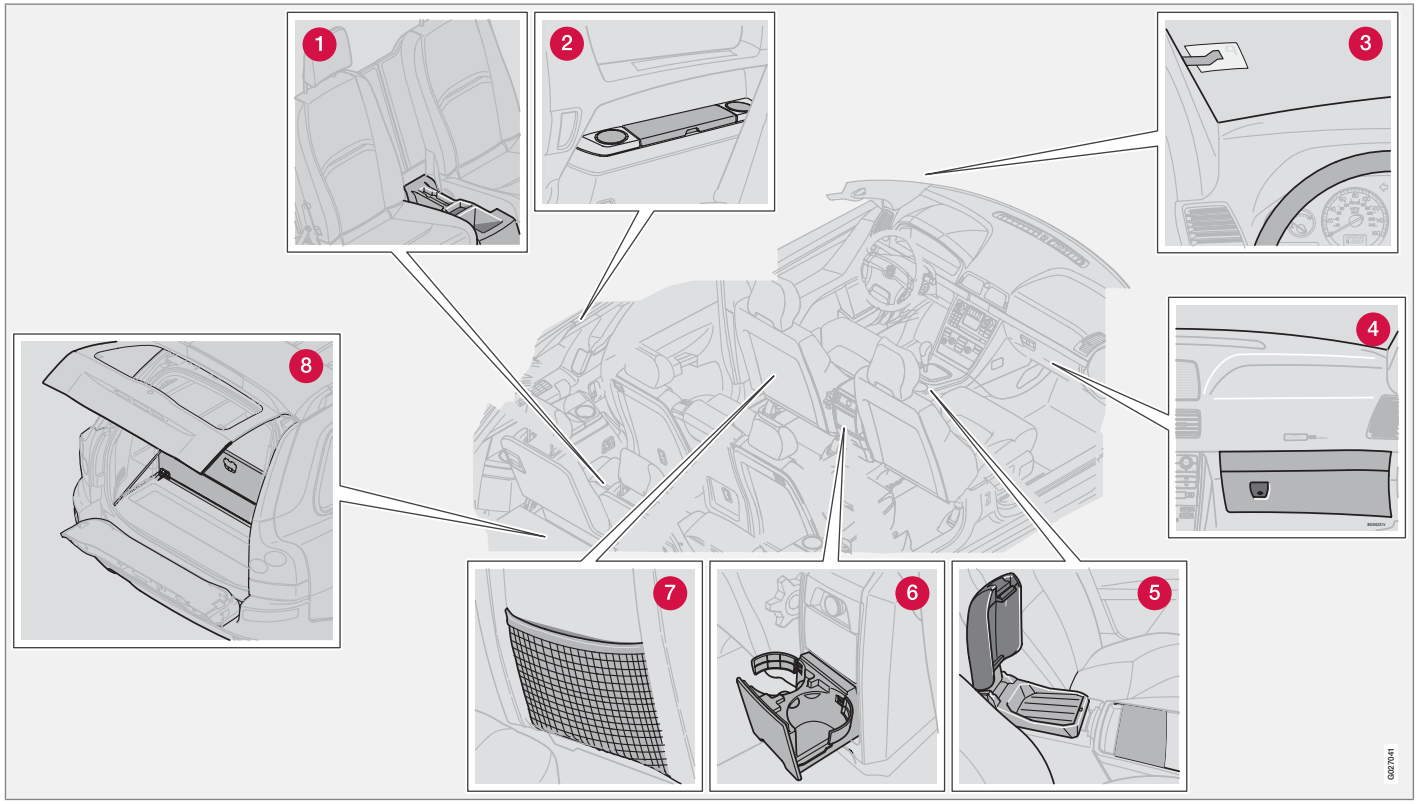

Compartimentos para arrumação no habitáculo

1. Compartimentos para arrumação na terceira fila de bancos
2. Compartimento de arrumação e porta-canecas
3. Mola para bilhetes
4. Porta-luvas
5. Compartimento de arrumos na consola central
6. Porta-canecas para os passageiros dos bancos traseiros
7. Bolsa para arrumos (também na extremidade dianteira das almofadas dos bancos dianteiros)
8. Suporte para sacos de compras

AVISO

Certifique-se de que não há nem sobressaem nenhuns objectos duros, pontiagudos ou pesados de tal modo que possam causar ferimentos durante uma travagem brusca.

Prenda sempre os objectos grandes e pesados com um cinto de segurança ou cintas tensoras.

Lugar para canetas

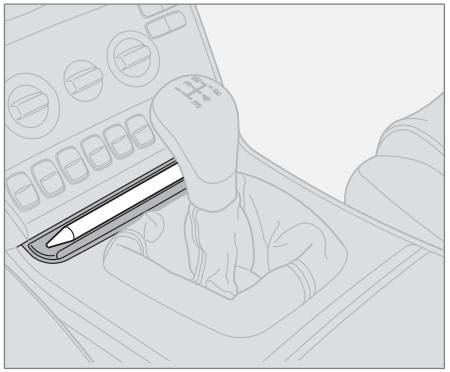

Na consola central existe compartimento para canetas.

Porta-luvas

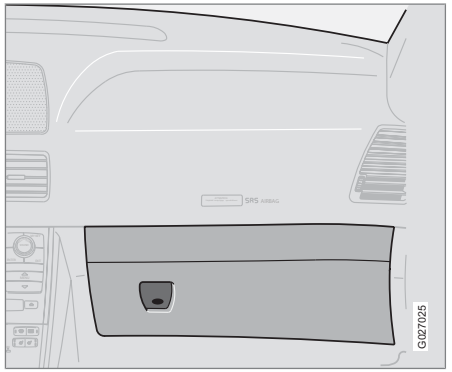

No porta-luvas pode guardar p. ex. o manual de instruções do carro, mapas, canetas, cartões de combustível, etc.

Compartimentos para arrumação no habitáculo

Gancho para roupa

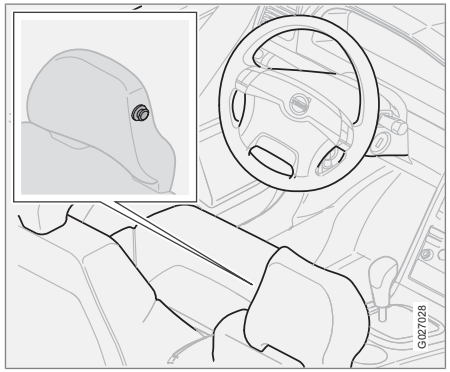

O gancho para roupa destina-se a roupa leve.

Cinzeiro para os passageiros do banco traseiro*

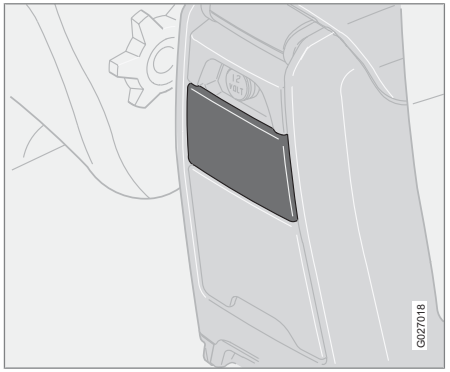

Abra o cinzeiro puxando a parte de cima para fora.

Para o esvaziar.

1. Abra o cinzeiro.
2. Carregue a tampa para baixo e incline para trás.
3. Levante e retire o cinzeiro.

Porta-canecas/porta-garrafas para os passageiros dos bancos traseiros

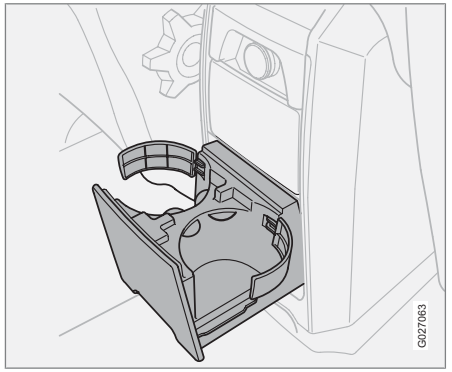

Puxe a parte de baixo do inserto para abrir.

O inserto pode ser removido:

– Desprenda os dois ganchos de mola para usar como suporte para garrafas grandes.

* Opção/acessório, para mais informações ver Introdução.

Compartimentos para arrumação no habitáculo

Compartimento para arrumação e porta-canecas (automóveis de sete lugares)

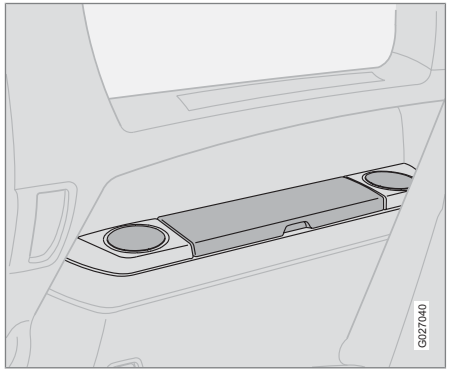

O compartimento de arrumação pode ser usado para guardar discos CD, livros, etc.

Compartimento de arrumos na consola central

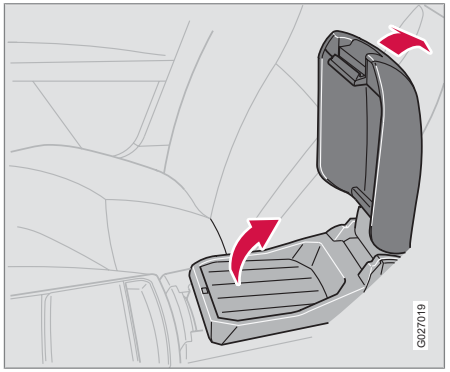

Na consola central existe um local para pousar de comida e bebida, etc. O descanso do braço pode ser dobrado para trás, de modo a converter-se em "mesa" para os passageiros do banco traseiro.

Sob o local de pousar objectos encontra-se um compartimento de arrumos para, por exemplo, discos CD.

Porta-canecas

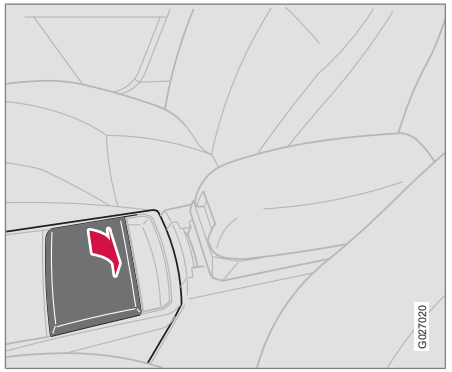

Porta-canecas para os ocupantes dos bancos da frente.

Cinzeiro*

– Levante o inserto para esvaziar o cinzeiro.

Compartimentos para arrumação no habitáculo

Compartimentos para arrumação na terceira fila de bancos (automóveis de sete lugares)

Os compartimentos de arrumação podem ser usados para guardar canetas e pequenos objectos.

Compartimentos para arrumação no habitáculo - Executive

Compartimento frigorífico

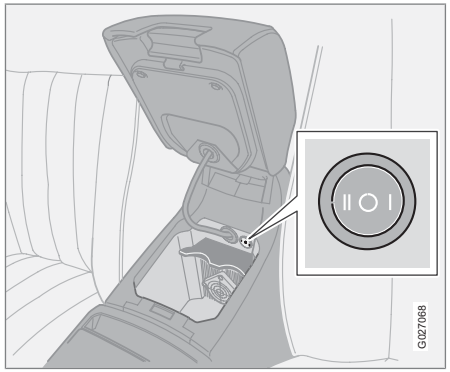

Existe um frigorífico sob o descanso do braço rebatível do banco da frente. Este frigorífico é activado na posição **II**. O frigorífico tem capacidade para cerca de 14 litros e pode arrefecer até a temperatura de cerca de 5 °C/41 °F.

AVISO

Guarde as garrafas bem fechadas e certifique-se que, durante a viagem, a tampa do frigorífico se encontra bem fechada.

Banco traseiro

Bancos traseiros – segunda fila (automóveis de sete lugares)

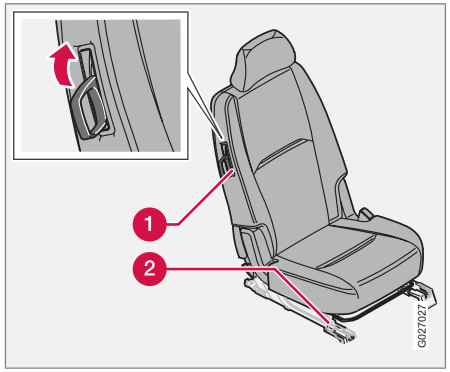

Dobrar as costas do banco para entrar no carro:
Levante a pega (1) para cima e empurre o banco para a frente ao mesmo tempo. Com a operação inversa o banco retorna à posição inicial.

Ajuste longitudinal do banco
Levante o arco (2) para deslocar o banco para a frente ou para trás.

Banco deslizante (automóveis de sete lugares)

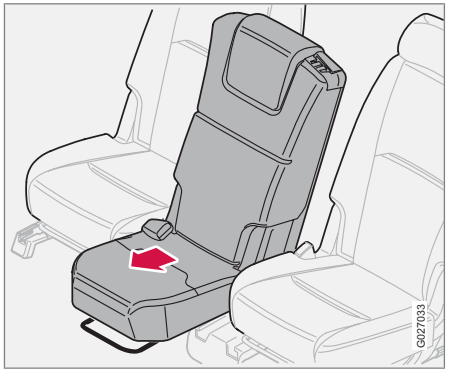

O banco central da segunda fila pode deslizar mais para a frente que os restantes bancos. Com o banco totalmente para a frente, é melhorado o contacto entre a criança que esteja na almofada integrada e os ocupantes dos bancos da frente.

Levante o arco (A) para deslocar o banco para a frente ou para trás.

Remoção da parte traseira da consola central

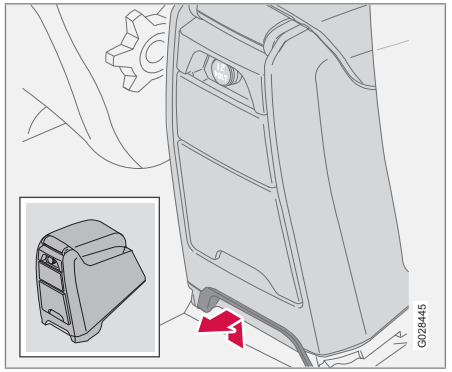

Para deslocar a consola central da segunda fila para a frente, a mesma tem que ser removida antes.

1. Retire a parte traseira da consola central puxando-a para fora, tal como na imagem acima.
2. Depois, levante a consola.

Encosto de cabeça no banco traseiro – banco central

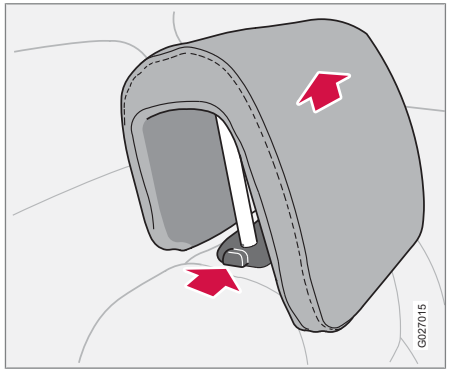

O encosto de cabeça do banco central pode ser ajustado para quatro alturas. Desloque o encosto de cabeça para cima consoante o necessário.

– Para baixar carregue no botão de desengate. Veja a figura.

AVISO

A posição mais baixa deve ser utilizada apenas quando as costas do banco forem baixadas ou quando não estiver ninguém sentado nesse lugar.

Depois de subidos os bancos da segunda e terceira fila, é necessário verificar se as costas dos bancos ficaram devidamente presas. Caso contrário pode não funcionar o sistema de protecção dos bancos.

NOTA

Não é possível remover completamente o encosto de cabeça.

Compartimento de carga

Alongamento do compartimento de carga – segunda fila de bancos

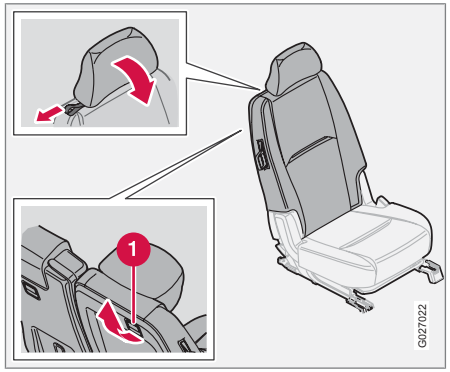

1. Coloque os bancos na sua posição extrema traseira (somente em carros com sete lugares).
2. Baixe os encostos de cabeça.
3. Desarme o trinco (1) e dobre as costas para a frente. Pressione as costas para as trancar na posição dobrada.

AVISO

Por razões de segurança, não deve estar ninguém na terceira fila de bancos se os encostos de cabeça da segunda fila estiverem baixados.

Alongamento do compartimento de carga – terceira fila de bancos (carros com sete lugares)

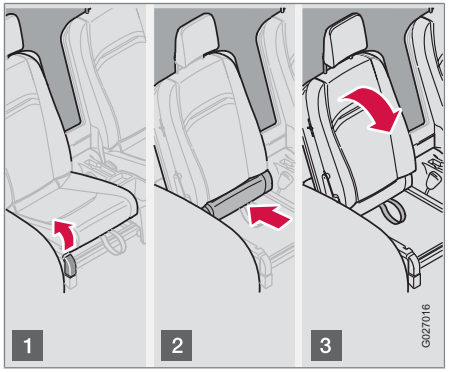

Desloque para a frente a segunda fila de bancos até a sua posição mais adiantada, veja a página 96.

1 Puxe a pega para cima.

2 Empurre a almofada para dentro até à posição mais recuada. Dobre os olhais de carga da direita e da esquerda para não se danificarem ao dobrar as costas.

3 Dobre as costas para a frente. (O encosto da cabeça é recolhido automaticamente ao dobrar as costas).

Reposição da terceira fila de bancos

1. Desdobre as costas para a posição normal.
2. Pegue no olhal e puxe a almofada para fora, até ouvir um estalido.
3. Suba o encosto de cabeça.
   > O banco pode agora ser utilizado.

Generalidades

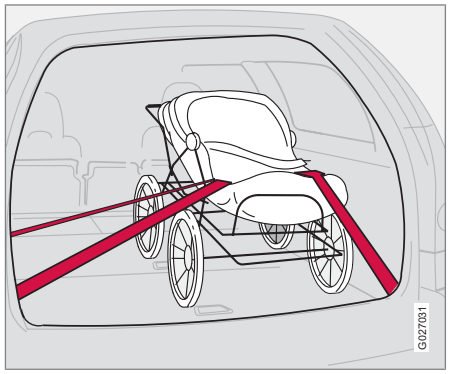

A capacidade de carga depende do peso de serviço total, incluindo eventuais acessórios montados no automóvel. O peso de serviço inclui o condutor, o depósito de combustível quando cheio até 90 % da capacidade, mais os fluidos de limpeza/anti-congelantes, etc.

Acessórios montados, tais como: engate de reboque, arcos de carga, porta-bagagens de tejadilho, etc. contam para o peso de serviço.

A capacidade de carga do automóvel é reduzida pelo número de passageiros e seu peso.

Carga no compartimento de carga

Os cintos de segurança e os airbags dão uma boa protecção ao condutor e passageiros, sobretudo em caso de colisão frontal. Contudo, deve pensar-se na protecção em caso de colisão traseira. Ao carregar o veículo deve ter-se em conta que, em caso de travagem brusca ou colisão, os objectos do compartimento de carga que não estejam bem acondicionados e amarrados podem ser projectados para a frente e causar danos graves.

Tenha em mente que um objecto de 20 kg, numa colisão frontal à velocidade de 50 km/h, corresponde a um impacto de 1000 kg.

Ao carregar, tenha em mente o seguinte:

- Não encoste carga muito pesada aos bancos da frente para não sobrecarregar as costas dobradas dos bancos de trás.
- Encoste a carga às costas dos bancos.
- Coloque carga pesada o mais em baixo possível.
- Coloque carga larga dos dois lados da divisória das costas.
- Proteja quinas vivas e objectos pontiagudos com alguma protecção mole.
- Amarre a carga com cintas de fixação nos olhais de carga do carro.
- Nunca carregue acima do nível das costas sem rede de protecção.

AVISO

A qualidade de condução varia consoante o peso de serviço do veículo e o peso transportado.

AVISO

A carga nunca deve ser mais alta que as costas dos bancos! Em caso de travagem violenta ou colisão, a carga pode ser projectada para a frente e causar ferimentos graves ao condutor ou passageiros. Prenda (amarre) sempre a carga de forma conveniente.

Com as costas do banco traseiro dobradas, não coloque carga mais alta que 50 mm abaixo da margem inferior das janelas dos passageiros de trás. Deixe ainda um espaço livre de 10 cm para dentro das janelas e da rede. Caso contrário, o efeito protector da cortina de colisão escondida dentro do estofo do tejadilho pode ser afectado.

Prenda sempre a carga. Durante travagens violentas, caso contrário a carga pode deslocar-se, causando ferimentos pessoais.

Pare o motor e puxe o travão de estacionamento enquanto carrega ou descarrega objectos compridos! Se não o fizer, e em circunstâncias desfavoráveis, pode tocar acidentalmente na alavanca das velocidades ou no selector de mudanças, levá-los para uma posição de condução, e pôr o carro em movimento.

Compartimento de carga

Rede de protecção

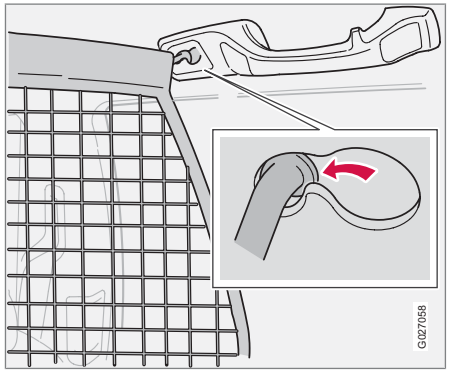

A rede de protecção evita que a bagagem ou a carga seja projectada para o habitáculo durante travagens violentas.

A rede é feita em resistente tecido de nylon e pode ser presa de duas maneiras diferentes:

- Atrás das costas do banco traseiro
- Atrás dos bancos da frente, com o banco traseiro dobrado.

Instalação da rede de protecção

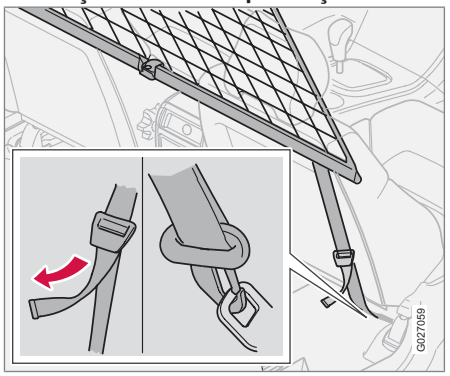

Se o carro tiver cobertura da carga, remova-a antes de montar a rede de protecção.

1. Enganche a barra superior na fixação dianteira ou traseira do tejadilho.
2. Enganche a outra extremidade da barra superior na fixação do tejadilho do outro lado.
3. Prenda a fita tensora da rede de protecção nos olhais do chão se a rede estiver presa nas fixações traseiras do tejadilho.
4. Utilize os olhais do trilho de deslizamento do banco se a rede estiver presa nas fixações dianteiras do tejadilho.

Aplica-se apenas a carros com sete lugares:

1. Certifique-se que a rede fica à frente do descanso do braço do painel lateral ao ser montada.
2. Estique a rede de protecção com as cintas tensoras.

Recolha de rede de protecção

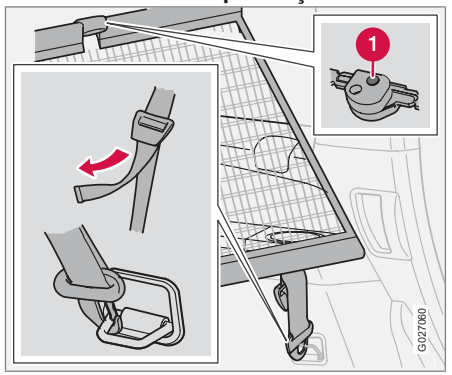

A rede de protecção pode ser dobrada e guardada por baixo do chão do compartimento de carga (carros com cinco lugares).

– Carregue nos botões (1) das dobradiças da rede de carga para as soltar e dobre a rede.

AVISO

É necessário verificar sempre se as fixações superiores da rede de protecção estão bem montadas e se as cintas tensoras estão bem presas.

Não devem ser usadas redes danificadas.

Grelha de protecção em aço*

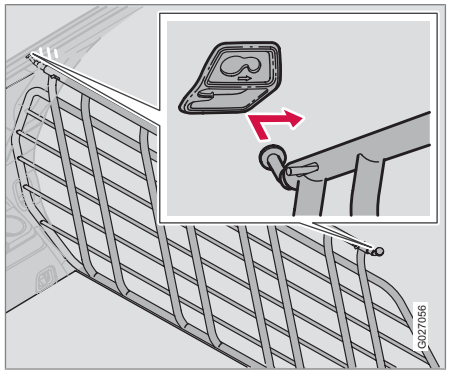

A grade de protecção do compartimento de carga evita que carga ou animais possam passar para o habitáculo durante travagens violentas.

Por razões de segurança, a grade de protecção deve sempre ser devidamente montada e presa.

Para instalar a grade de protecção, faça o seguinte:

1. Meta a grade no carro pela porta traseira ou por uma das portas laterais de trás (nesse caso, dobre primeiro a segunda fila de bancos).
2. Prenda uma das ancoragens da grade na fixação respectiva, acima da porta lateral atrás da segunda fila de bancos.

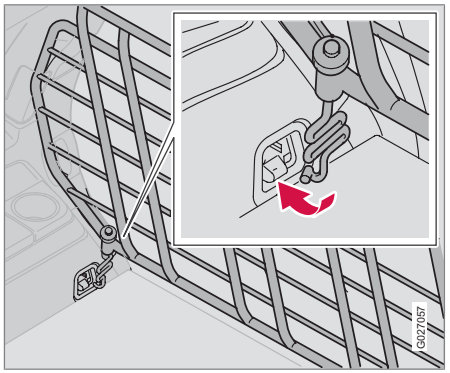

3. Coloque a ancoragem da grade na posição mais à frente da fixação.
4. Coloque a outra ancoragem na fixação respectiva, acima da outra porta, e leve-a para a posição mais à frente.
5. Enfie o arco de fixação por baixo, através da ancoragem inferior da grade, como se mostra na figura.
6. Instale a mola no arco de fixação e aparafuse a manopla.
7. Prenda o gancho do arco de fixação no olhal de fixação da carga e aperte a manopla até que o arco prenda no olhal de fixação.
8. Repita do outro lado.
9. Aperte os dois arcos de fixação alternadamente.
10. Instale as capas protectoras nas roscas acima das manoplas.

AVISO

Em carros com sete lugares: Por razões de segurança, não devem viajar passageiros na terceira fila de bancos se a grade de carga estiver montada atrás da segunda fila de bancos.

Compartimento de carga

Tomada eléctrica no compartimento da bagagem

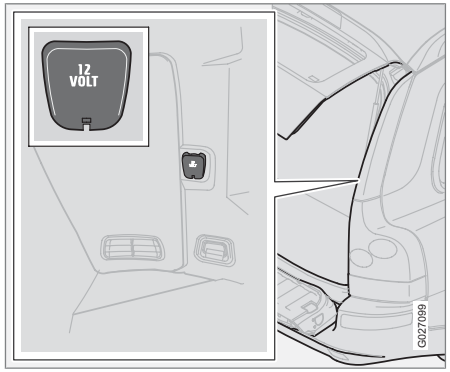

Dobre a tampa para baixo para usar a tomada. A tomada funciona quer a ignição esteja ligada ou não.

Se desligar a ignição com um consumo ligado na tomada superior a 0,1 A, aparece uma mensagem de aviso no mostrador.

NOTA

Tenha atenção para não utilizar a tomada eléctrica com o motor desligado, pois pode descarregar a bateria do automóvel.

Cobertura da bagagem*

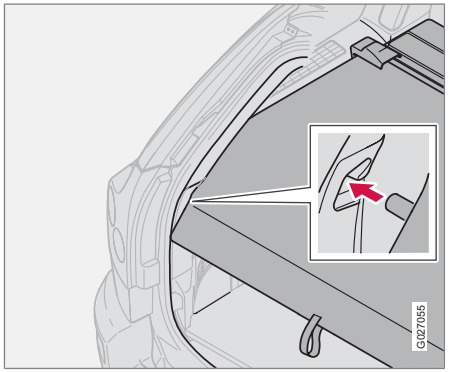

Puxe a cobertura da carga, passe-a por cima da carga e enganche-a nos pilares traseiros do compartimento de carga.

Remoção da cobertura da carga:
Aperte para dentro, puxe para cima e solte a extremidade da cobertura da carga. Ao instalar, comprima as extremidades da cobertura da carga para dentro dos suportes.

AVISO

Não coloque objectos sobre a cobertura da carga. Podem ferir os passageiros em travagens bruscas ou manobras de emergência.

Suporte para sacos de compras*

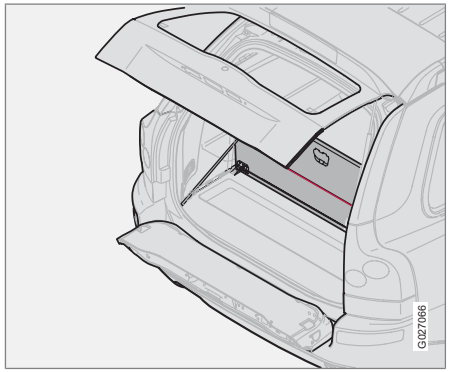

Levante a tampa no compartimento da carga. Pendure as suas sacas de compras ou fixe-as com faixas elásticas ou cintas de fixação.

* Opção/acessório, para mais informações ver Introdução.

Compartimento de carga, conteúdo

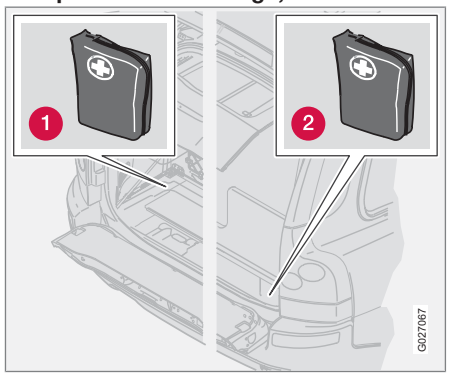

1. Localização da caixa de primeiros socorros nos automóveis de cinco lugares.
2. Localização da caixa de primeiros socorros nos automóveis de sete lugares.

Por baixo do chão do compartimento de carga pode encontrar:

- Triângulo de sinalização de perigo*
- Bolsa das ferramentas
- Mala de primeiros socorros*
- Macaco (lugar alternativo)

NOTA

Certos produtos da mala de primeiros socorros contêm a indicação da data de validade, estes devem ser substituídos antes que a data expire.

Abra o compartimento no chão do compartimento de carga (automóveis de cinco lugares)

– Levante a tampa do compartimento de carga.

Se o carro tiver suporte de sacos de compras:

– Levante a tampa, solte as faixas elásticas do suporte de sacos de compras.

Abrir o compartimento no chão do compartimento de carga (automóveis de sete lugares)

– Levante a tampa.

Se o carro tiver suporte de sacos de compras:

– Suba a tampa superior, solte as faixas elásticas do eventual suporte de sacos de compras e suba a tampa inferior.

IMPORTANTE

Verifique se não existem objectos no compartimento quando as almofadas são recolhidas. As almofadas e o mecanismo dos bancos podem danificar-se.

Chaves e comando à distância..... 118
Trancagem e destrancagem..... 120
Bloqueio de segurança para crianças..... 123
Alarme*..... 125

* Opção/acessório, para mais informações ver Introdução.

FECHADURAS E ALARME

05

Chaves e comando à distância

Chaves – Inibidor de arranque electrónico (Immobilizer)

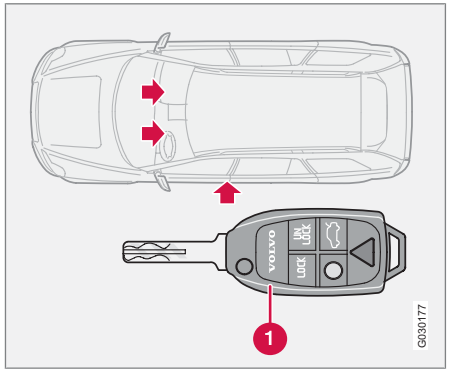

Chave mestra. Chave para todas as fechaduras.

O automóvel é entregue com duas chaves mestras. As chaves mestras podem ser dobradas e estão equipadas com comando à distância incorporado.

Extravio de chaves

Se perder alguma das chaves, terá que levar todas as restantes a uma oficina autorizada Volvo. Como medida de prevenção contra roubo, o código da chave perdida deve ser apagado do sistema. Ao mesmo tempo, as outras chaves têm que ser recodificadas.

O código individual da parte da chave encontra-se disponível nas oficinas autorizadas Volvo, que podem encomendar novas partes da chave.

Por cada automóvel podem ser programados e utilizados no máximo seis comando à distância/parte da chave.

Inibidor de arranque electrónico (Immobilizer)

Cada chave tem um chip codificado. Esse código deve ser coincidente com o código do leitor da fechadura da ignição. Só é possível pôr o automóvel a trabalhar se for usada a chave certa com o código certo.

NOTA

A parte da chave na chave mestra (1) deve estar completamente aberta (tal como ilustrado) durante o arranque do automóvel. Caso contrário, há o risco de a função do inibidor de arranque evitar que o automóvel arranque.

Chaves de ignição e inibidor de arranque electrónico (Immobilizer)

A chave da ignição não deve ficar pendurada com outras chaves ou objectos de metal no mesmo chaveiro. O inibidor de arranque electrónico (imobilizador) pode ser acidentalmente accionado e assim não será possível arrancar com o automóvel.

Funções do comando à distância

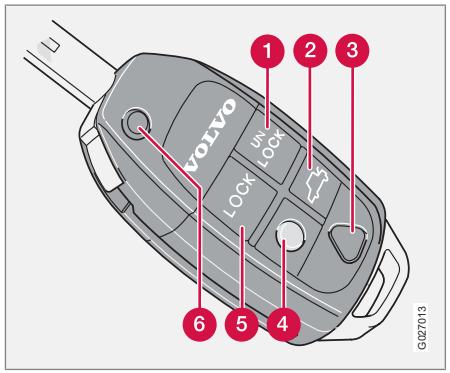

1 Destrancagem

– Pressionando uma vez no botão destrancam-se todas as portas, a porta traseira e o tampão do depósito de combustível.

2 Porta traseira

– Pressionando uma vez no botão destranca-se apenas a porta traseira.

3 Função emergência

A função pânico pode ser utilizada para chamar a atenção em caso de emergência. Os

piscas e a buzina são activados se o botão vermelho for pressionado durante pelo menos 3 segundos, ou pressionado 2 vezes no mesmo espaço de tempo. O alarme de pânico é desactivado com qualquer um dos botões do comando à distância ou automaticamente após 25 segundos.

4 Iluminação de aproximação

Quando estiver a aproximar-se do seu carro, faça o seguinte:

– Carregue no botão amarelo do seu comando à distância.

Acende agora a iluminação interior, as luzes de presença/de estacionamento, a iluminação da chapa de matrícula e as luzes dos retrovisores exteriores (opção). Se estiver acoplado um atrelado, a iluminação deste também acende. Essas luzes ficam acesas 30, 60 ou 90 segundos. O ajuste às suas necessidades pode ser feito numa oficina autorizada Volvo.

Para apagar a iluminação de segurança:

– Carregue mais uma vez no botão amarelo.

5 Trancagem

O botão tranca todas as portas, a porta traseira e o tampão do depósito de combustível. O tampão do depósito de combustível tranca com um atraso de cerca de 10 minutos.

6 Dobrar/desdobrar a chave

A chave é dobrada por pressão no botão ao mesmo tempo que a parte de chave é dobrada para dentro do teclado.

A chave é desdobrada automaticamente por pressão no botão.

Substituição da bateria do comando à distância

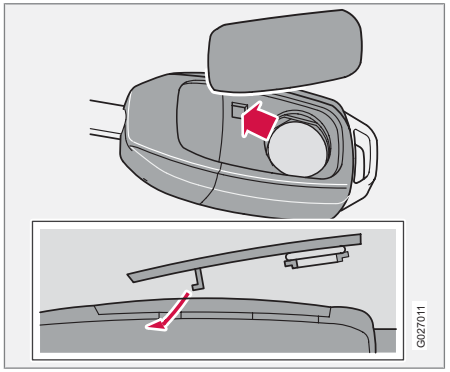

Se as fechaduras não reagirem repetidas vezes aos sinais do comando à distância, a uma distância normal, a pilha deve ser mudada.

1. Abra a tampa dobrando cuidadosamente, pela margem traseira, com uma pequena chave de fenda.
2. Substitua a bateria (tipo CR 2032, 3 V) – o lado positivo deve ficar virado para cima. Evite tocar na pilha e nas suas superfícies de contacto com os dedos.
3. Coloque a tampa. Verifique se a junta de borracha não fica deslocada ou danificada, para que não possa penetrar água.
4. Entregue a pilha velha aos cuidados da sua oficina Volvo para que seja descartada sem prejudicar o meio ambiente.

Trancagem e destrancagem

Trancagem/destrancagem pelo lado de fora

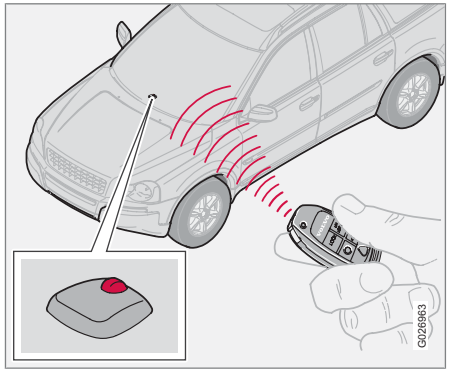

A chave mestra ou o comando à distância tranca/destranca todas as portas laterais e a porta traseira em simultâneo. Os botões de trinco e os puxadores no interior das portas laterais são desengatados [1].

A tampa do tampão do depósito de combustível pode ser aberta quando o automóvel estiver destrancado. Continua destrancada durante 10 minutos depois de se trancar o automóvel.

NOTA

É possível trancar o automóvel mesmo com uma porta ou a porta traseira aberta. Quando a última porta é fechada há o isco de as chaves ficarem trancadas.

Retrancagem automática

Se nenhumas das portas ou a porta traseira forem abertas no espaço de dois minutos após a destrancagem com o comando à distância, todas as fechaduras serão retrancadas automaticamente. Esta função diminui o risco de o automóvel ser deixado destrancado inadvertidamente.

Para automóveis com alarme, veja a página 125.

Trancagem automática

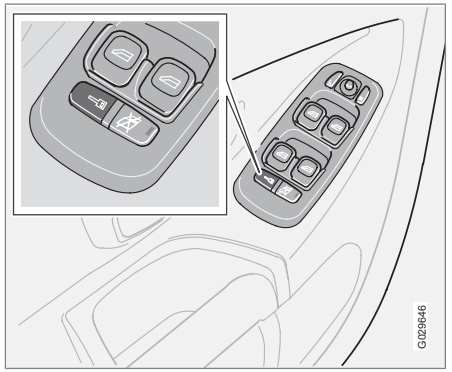

A trancagem automática é activada e desactivada a partir do painel de comando na porta do lado do condutor. A função implica que as portas se tranquem automaticamente quando a velocidade do automóvel ultrapassa os 7 km/h. Estas continuam trancadas até que se abra alguma porta a partir de dentro ou se destranquem a partir do painel de comando.

Activação/desactivação
A chave de ignição tem que estar na posição I ou II.

[1] Válido em alguns mercados

Trancagem e destrancagem

Pressione o botão **READ** na alavanca do volante do lado esquerdo para confirmar eventuais mensagens no mostrador.

Mantenha pressionando o botão da trancagem central até que surja uma nova mensagem do estado de trancagem no mostrador.

Aparece no mostrador a mensagem **BLOQ.AUTO ACTIVADO** (o automóvel também se tranca quando se movimenta) ou **BLOQ.AUTO DESACTIVADO**.

Trancagem/destrancagem pelo lado de dentro

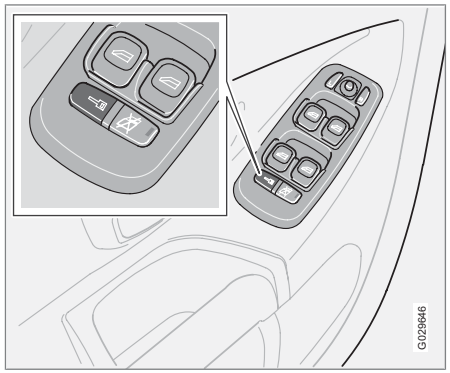

Todas as portas laterais e a porta traseira podem ser trancadas ou destrancadas em simultâneo utilizando o painel de comando na porta do condutor (ou na porta do passageiro).

Todas as podem ser trancadas com o botão de trinco do painel de comando de cada porta.

Se o automóvel não for trancado pelo lado de fora pode ser destrancado abrindo a porta com o puxador. [2]

Trancagem do porta-luvas

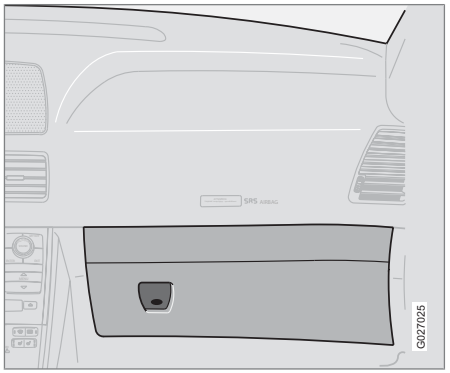

O porta-luvas pode ser trancado com a chave mestra.

Trancagem/destrancagem da porta traseira

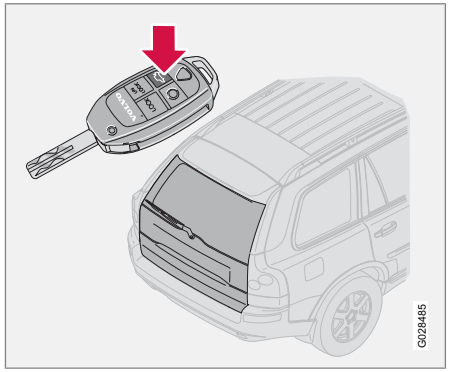

Destrancagem apenas da porta traseira:

1. Carregue uma vez no botão do comando à distância, tal como ilustrado.
2. Se todas as portas laterais estiverem trancadas quando se fechar a porta traseira, esta fica destrancada e sem alarme depois de fechada. As restantes portas permanecem trancadas e com alarme.
3. Pressione mais uma vez o botão **LOCK** para trancar e activar o alarme na tampa do porta-bagagens.

[2] Válido em alguns mercados

Trancagem e destrancagem

NOTA

Se se utilizar o botão **LOCK** para destrancar a porta traseira sem a abrir, a porta é retrancada de novo passados cerca de 2 minutos.

Trancagem total

O automóvel tem uma posição especial de trancagem total, o que significa que as portas não podem ser abertas por dentro se estiverem trancadas.

A trancagem total só pode ser activada pelo lado de fora, trancando a porta do condutor com a chave ou com o comando à distância. Todas as portas têm que estar fechadas antes de ser activada a trancagem total. As portas agora não podem ser abertas por dentro.

O automóvel só pode ser destrancado por fora, através da porta do condutor ou com o comando à distância.

A trancagem total é feita com uma temporização de 25 segundos após o fecho das portas.

Desactivação temporária

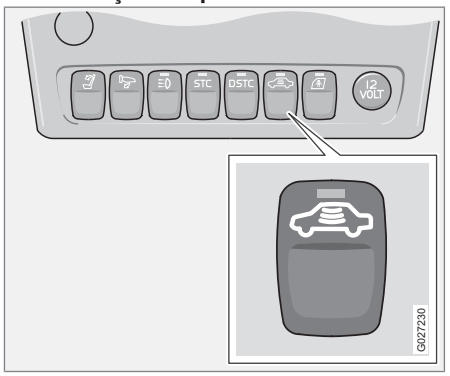

Se alguém pretender ficar dentro do automóvel e as portas tiverem de ser trancadas por fora, a função trancagem total pode ser desligada temporariamente.

1. Insira a chave na fechadura da ignição, rode-a para a posição **II** e, depois, novamente para a posição **I** ou **0**.
2. Carregue no botão.

Se o veículo estiver equipado com alarme, os sensores de movimento e inclinação desligam-se em simultâneo, veja a página 126.

A luz do botão fica acesa até que se tranque o automóvel com a chave ou o comando à distância. No visor aparece uma mensagem enquanto a chave estiver na fechadura de ignição.

Na próxima vez que o automóvel for arrancado, o sistema é reposto e, de seguida, a trancagem total e os sensores de movimento e inclinação do alarme são reactivados.

NOTA

Se o automóvel estiver equipado com alarme:

Lembre-se de que o alarme é activado quando o automóvel é trancado.

Se alguma das portas for aberta a partir de dentro o alarme dispara.

AVISO

Não deixe ninguém no interior do automóvel sem desactivar a trancagem total.

Bloqueio de segurança para crianças

Trancagem manual de segurança para crianças – portas laterais traseiras e porta traseira

O comando do bloqueio de segurança para crianças encontra-se na extremidade inferior da porta traseira e na extremidade traseira das portas laterais traseiras. O comando só fica acessível quando a porta traseira ou as portas laterais traseiras estiverem abertas.

Porta traseira

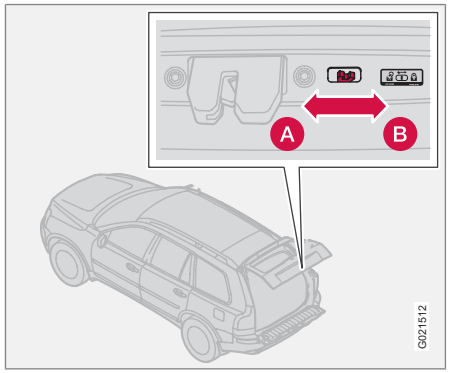

Comando do bloqueio de segurança para crianças – porta traseira.

O comando da porta traseira é alterado movendo-o na horizontal entre as suas posições finais (utilize um objecto metálico plano, tal como uma chave de fendas):

- **A** Posição não segura para crianças – a porta traseira pode ser aberta por dentro; desloque o comando para a esquerda.
- **B** Posição segura para crianças – a porta traseira não pode ser aberta por dentro; desloque o comando para a direita.

Portas laterais traseiras

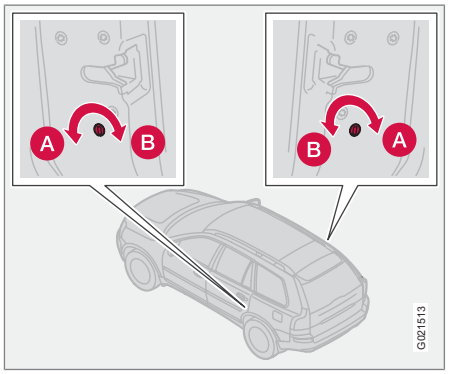

Comando do bloqueio de segurança para crianças – porta traseira esquerda e direita.

O comando das portas laterais traseiras é alterando rodando-o entre as suas posições extremas (utilize um objecto metálico plano, tal como uma chave de fendas):

- **A** Posição segura para crianças - as portas laterais traseiras não podem ser abertas por dentro: Rode para fora.
- **B** Posição não segura para crianças - as portas laterais traseiras podem ser abertas por dentro: Rode para dentro.

Bloqueio eléctrico de segurança para criança – portas laterais traseiras*

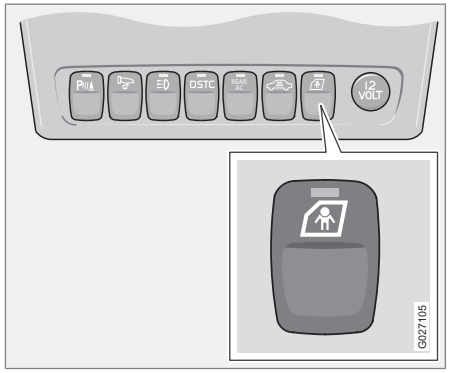

Utilize o botão na consola central para activar/desactivar o bloqueio de segurança para crianças nas portas laterais traseiras.

1. Rode a chave de ignição para a posição **I** ou **II**, veja a página 137.
2. Carregue no botão.

Bloqueio de segurança para crianças

Quando a luz no botão está acesa os vidros eléctricos traseiros e as portas traseiras estão bloqueadas.

Aparece uma mensagem no mostrador, o bloqueio de segurança para crianças é activado/desactivado.

NOTA

Enquanto o bloqueio de segurança para crianças está activado não é possível abrir as portas de trás pelo interior.

Alarme*

Sistema de alarme

Quando o alarme está activado, monitoriza continuamente todos os pontos de alarme.

O alarme é disparado se:

- for aberta uma porta, o capot ou a porta traseira.
- uma chave não aprovada for utilizada na ignição ou se se tentar forçar a fechadura.
- for detectado um movimento no habitáculo (se equipado com o sensor de movimentos).
- o automóvel for levantado ou rebocado (se equipado com um sensor de inclinação).
- o cabo da bateria for desligado.
- alguém tentar desligar a sirene.

Indicador de alarme

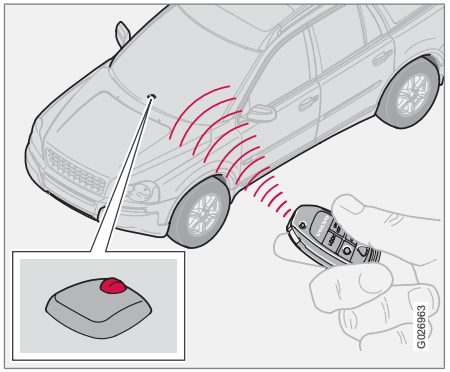

Um LED vermelho no tablier mostra o estado do sistema de alarme:

- O LED apagado - O alarme está desactivado.
- O LED pisca uma vez em cada dois segundos - O alarme está activado.
- O LED pisca rapidamente após a desactivação do alarme e até a ignição ser ligada - O alarme disparou.

Se tiver ocorrido alguma avaria no seu sistema de alarme, aparece uma mensagem no mostrador. Contacte uma oficina autorizada Volvo.

NOTA

Não tente reparar nem modificar pessoalmente os componentes do sistema de alarme. Quaisquer tentativas nesse sentido podem afectar as condições do seguro do automóvel.

Ligar o alarme

– Pressione o **LOCK**. Um sinal de pisca longo com os indicadores de mudança de direcção do automóvel confirma que o alarme está ligado e que todas as portas estão trancadas.

IMPORTANTE

O alarme fica completamente ligado após os indicadores de mudança de direcção do automóvel fazerem um sinal de pisca longo e o LED no tablier piscar uma vez a cada dois segundos.

Alarme*

Desligar o alarme

– Pressione o botão **UNLOCK** do comando à distância. Dois breves sinais de pisca dos indicadores de mudança de direcção confirmam que o alarme está desligado.

Se as baterias no comando à distância estiverem gastas, o alarme poderá ser desactivado rodando a chave de ignição para a posição **II**.

Reinicialização automática do alarme

Esta função evita que deixe inadvertidamente o automóvel com o alarme desactivado.

Se nenhuma das portas ou a tampa do porta-bagagens forem abertas no espaço de dois minutos após a desactivação do alarme (e o automóvel tiver sido destrancado com o comando à distância), o alarme é reactivado automaticamente. O automóvel é trancado em simultâneo.

Activação automática do alarme
Nalguns países (Bélgica, Israel, etc.) o alarme é reactivado algum tempo depois de se abrir e fechar a porta do condutor sem que a mesma seja trancada.

Desligar o alarme gerado

– Pressione o botão **UNLOCK** do comando à distância ou introduza a chave na fechadura de ignição.

Dois breves sinais intermitentes dos indicadores de mudança de direcção confirmam a acção.

Sinais de alarme

Quando o alarme é disparado, acontece o seguinte:

- Uma sirene soa durante 25 segundos. A sirene tem bateria própria que é utilizada se a bateria do automóvel não tiver carga suficiente ou estiver desligada.
- Os indicadores de mudança de direcção piscam durante cinco minutos ou até que o alarme seja desactivado.

Nível de alarme reduzido

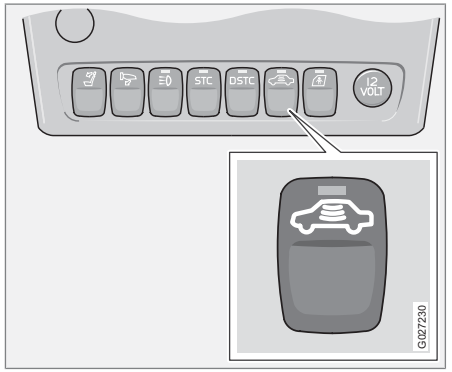

Para evitar que o alarme seja activado inadvertidamente no caso de se deixar, p. ex., um cão no carro ou durante uma viagem de ferry-boat, os sensores de movimento e de nível podem ser temporariamente desligados.

1. Coloque a chave na fechadura de ignição, rode-a para a posição **II** e depois para a posição **I** ou **0**.
2. Carregue no botão.

A lâmpada do botão fica acesa até que tranque o automóvel com a chave ou o comando à distância. No mostrador aparece uma mensagem enquanto a chave estiver na fechadura de ignição.

* Opção/acessório, para mais informações ver Introdução.

Alarme*

Se o automóvel estiver equipado com trancagem total esta também é desactivada em simultâneo, veja a página 122.

Na próxima vez que o automóvel for arrancado, o sistema é reposto e, de seguida, os sensores de movimento e inclinação do alarme e a trancagem total são reactivados.

Generalidades..... 130
Abastecimento de combustível..... 133
Arranque do motor..... 137
Transmissão manual..... 139
Transmissão automática..... 140
Tracção integral*..... 143
Sistema de travagem..... 144
Sistema de estabilidade e tracção*..... 146
Assistência de estacionamento*..... 148
Blind Spot Information System - BLIS*..... 150
Reboque e transporte..... 154
Assistência de arranque..... 156
Condução com atrelado..... 157
Dispositivo de reboque*..... 159
Engate de reboque amovível*..... 161
Carga..... 165
Ajuste do foco dos faróis..... 166

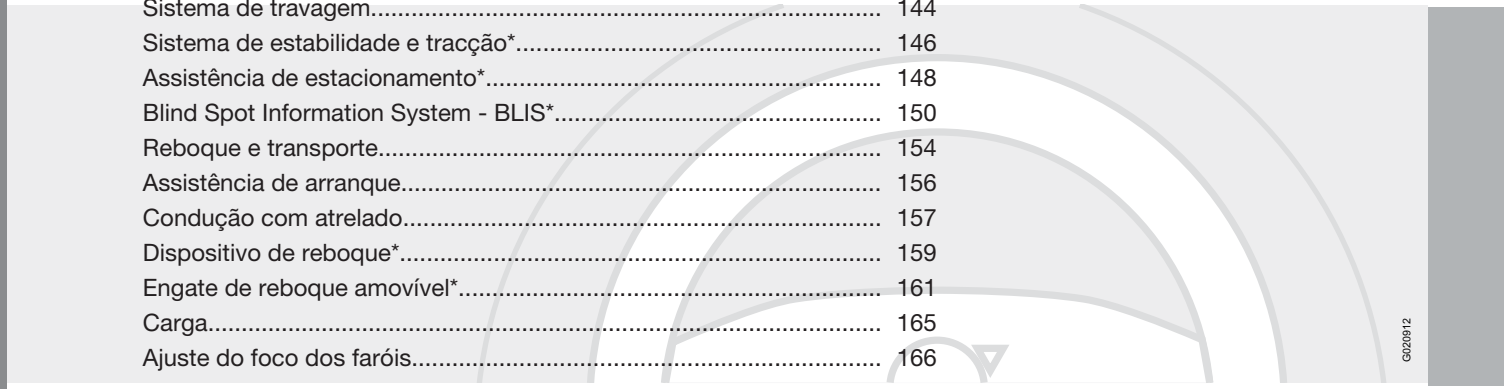

G020912

* Opção/acessório, para mais informações ver Introdução.

ARRANQUE E CONDUÇÃO

06

Generalidades

Condução económica

Conduzir de forma económica e proteger o meio ambiente é conduzir de modo perspicaz e suave e adaptando o seu estilo de condução e velocidade às situações presentes. Para mais conselhos sobre a protecção ambiental, veja a página 12.

- Leve o motor à temperatura de funcionamento o mais depressa possível.
- Não deixe o motor rodar no ralenti e conduza-o com um esforço leve logo que possível. Um motor frio consome muito mais combustível do que um motor quente.
- Evite acelerações bruscas desnecessárias e travagens violentas.
- Não conduza com cargas pesadas desnecessárias dentro do automóvel.
- Não use pneus de Inverno em estradas secas.
- Retire as barras de carga quando não as estiver a utilizar.
- Evite conduzir com os vidros abertos.

Piso escorregadio

Teste a condução em pisos escorregadios sob condições controladas, para que se possa habituar às novas reacções do automóvel.

Motor e sistema de refrigeração

Em condições especiais, por exemplo em terreno muito acidentado, calor extremo ou carga pesada, o motor e o sistema de refrigeração podem sobreaquecer.

Evite o sobreaquecimento do sistema de refrigeração

- Mantenha uma velocidade baixa se tiver um atrelado e estiver numa subida longa e íngreme.
- Depois de uma condução esforçada, não desligue o motor imediatamente depois de parar.
- Remova os faróis adicionais que tenha montados em frente à grelha do radiador, se tiver de conduzir com calor excepcional.

Evite o sobreaquecimento do motor

Não acelere o motor a mais que 4500 rotações/minuto (motores Diesel: 3500 rotações/minuto) se conduzir com atrelado ou caravana em terreno acidentado. A temperatura do óleo pode ficar demasiado elevada.

Tampa do porta-bagagens aberta

Evite conduzir com a tampa do porta-bagagens aberta. Se não puder evitar fazer um trajecto curto com a tampa aberta, faça o seguinte:

1. Feche todas as janelas.
2. Defina a distribuição do ar para o pára-brisas e o chão, e ligue o ventilador a alta velocidade.

AVISO

Não conduza com a tampa do porta-bagagens aberta. Os gases de escape nocivos podem ser aspirados para o interior do automóvel através do compartimento da bagagem.

Condução em piso irregular

O Volvo XC90 foi feito em primeiro lugar para condução em estrada. Contudo, o seu comportamento mesmo em pisos irregulares e deficientes é muito bom. Tome as precauções seguintes para não reduzir a duração do veículo:

- Conduza devagar em piso irregular para evitar danos na parte de baixo do carro.
- Em piso solto, areia ou gelo é sempre preferível manter o carro em movimento e evitar as passagens de caixa. Não pare.
- Se o caminho for muito íngreme e houver risco de capotamento, nunca tente dar a volta com o carro. Faça marcha atrás. Evite deslocar-se no sentido transversal da rampa; conduza sempre no sentido longitudinal.

NOTA

Evite conduzir em subidas ou descidas acentuadas se o nível do combustível estiver baixo. O catalisador pode ficar danificado se o motor não receber combustível suficiente. Quando conduzir em subidas ou descidas bastante acentuadas, certifique-se que o tanque está pelo menos a meio. Assim evitará o risco de o motor parar.

Passagem a vau

O automóvel pode ser conduzido até uma profundidade máxima de 40 cm, à velocidade máxima de 10 km/h. Deve-se reforçar a atenção ao atravessar correntes de água.

IMPORTANTE

O motor pode ficar danificado caso entre água pelo filtro de ar.

A maiores profundidades pode entrar água na transmissão. Isso reduz as propriedades lubrificantes dos óleos, reduzindo a longevidade destes sistemas.

Em passagens a vau, mantenha a velocidade baixa e não pare o automóvel. Após ter atravessado a água, carregue levemente no pedal do travão e verifique se os travões funcionam perfeitamente. A água, assim como a lama, pode molhar as pastilhas dos travões resultando num retardamento da acção dos travões.

NOTA

Após condução em água ou lama limpe os contactos eléctricos do aquecedor eléctrico do bloco do motor assim como os da ligação do atrelado.

IMPORTANTE

Não deixo o automóvel com água acima da soleira por longos períodos, isso pode causar problemas eléctricos no automóvel.

Se o motor parar dentro de água, não tente voltar a arrancar. Reboque o automóvel para fora da água.

Não sobrecarregue a bateria

As funções eléctricas do automóvel representam cargas diferentes para a bateria. Evite deixar a chave da ignição na posição II quando o motor está desligado. Use de preferência a posição I, uma vez que será consumida menos energia. A tomada de 12 volts no compartimento da bagagem fornece energia mesmo depois de se ter retirado a chave da ignição.

Exemplos de funções que consomem muita energia:

- ventilador
- limpa pára-brisas
- equipamento de áudio (volume alto)
- luzes de estacionamento.

Tenha também cuidado com os vários acessórios que sobrecarregam o sistema eléctrico. Não utilize funções que consumam muita energia com o motor desligado.

Generalidades

Se a tensão da bateria estiver baixa, aparece uma mensagem no mostrador. A função de economia de energia desliga determinadas funções ou reduz a carga da bateria diminuindo, por exemplo, o ventilador ou desligando o equipamento de áudio. Carregue a bateria pondo o motor a funcionar.

Abertura da tampa do depósito de combustível

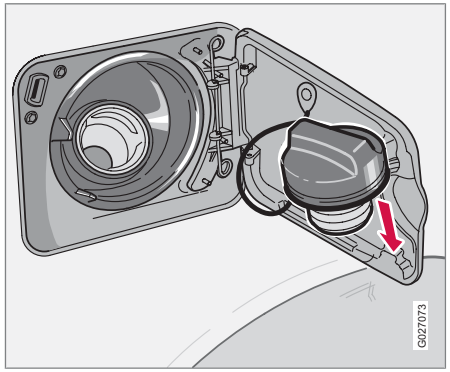

O tampão do depósito de combustível encontra-se atrás da tampa, no guarda-lamas traseiro do lado direito, e pode ficar suspenso pelo lado de dentro da tampa do depósito de combustível.

A tampa do depósito de combustível está destrancada e pode ser aberta, quando o carro está destrancado.

NOTA

A tampa do depósito fica destrancada durante dez minutos depois de se trancar o automóvel. Depois, é trancada automaticamente.

Destrancagem de emergência da tampa do depósito de combustível

Pode ser necessário recorrer à abertura manual da tampa do depósito de combustível quando não for possível utilizar o método normal.

Abastecimento de combustível

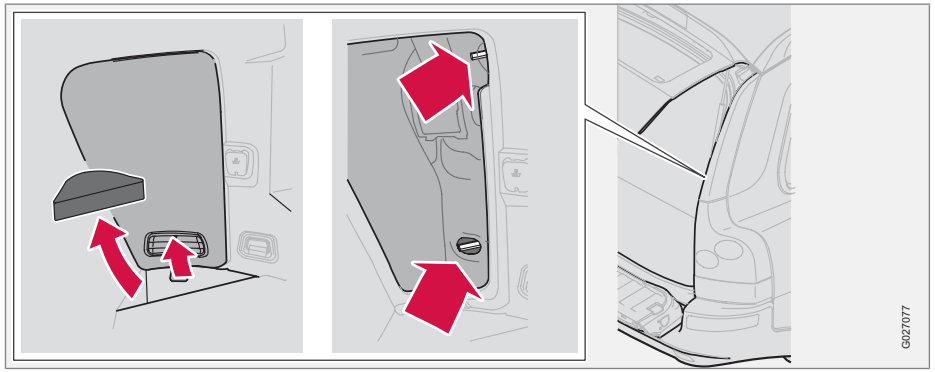

Passo 1–3.

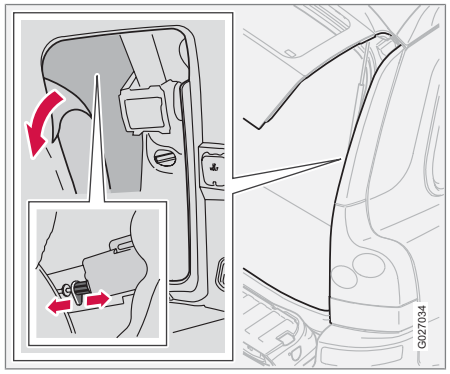

Passo 4–5.

Proceda do seguinte modo:

1. Levante o canto traseiro direito do compartimento de carga.
2. Abra a tampa de cobertura levantando a pega e puxando-a para fora.
3. Afaste o isolamento para aceder ao fecho eléctrico da tampa.
4. Introduza a mão e localize o fecho. Este encontra-se sensivelmente atrás da margem traseira da tampa do depósito de combustível.
5. Puxe o cilindro de bloqueio para trás. Agora pode abrir a tampa.

Após o reabastecimento, a tampa pode ser fechada e trancada de novo pressionando o cilindro de bloqueio para a frente.

AVISO

Existem arestas vivas atrás do painel. Mova a mão lentamente e cuidadosamente.

Tampão do depósito de combustível

Pode surgir uma certa sobrepressão no depósito com temperaturas exteriores elevadas. Nestas situações abra o tampão cuidadosamente.

NOTA

Após o reabastecimento volte a colocar o tampão do depósito de combustível. Rode até ouvir um ou vários estalidos.

Abastecimento de combustível

Não tente encher o depósito depois de a boca da bomba parar.

NOTA

Com clima quente, um depósito demasiado cheio pode derramar.

Combustível de qualidade inferior à especificada na veja a página 283 não deve ser utilizado, a potência do motor e o consumo de combustível podem ser negativamente afectados.

AVISO

Eventuais derrames de combustível podem incendiar-se com os gases de escape.

Desligue o aquecedor de combustível antes de começar a reabastecer.

Nunca tenha um telemóvel ligado perto do local de abastecimento. O sinal de toque pode originar uma faísca e incendiar os vapores de gasolina o que, por sua vez, pode causar incêndio e danos pessoais.

Gasolina

IMPORTANTE

Não junte quaisquer aditivos de limpeza ao combustível por iniciativa própria, a não ser que sejam recomendados pela Volvo.

Diesel

A baixas temperaturas (-5 °C até -40 °C) o gasóleo pode precipitar parafina, o que pode causar problemas de arranque.

IMPORTANTE

Utilize combustível especial para o Inverno durante a estação fria.

Filtro de partículas Diesel (DPF)*

Os automóveis Diesel encontram-se equipados com um filtro de partículas, o que leva a uma purificação dos gases de escape. As partículas dos gases de escape são recolhidas no filtro durante a condução normal. Para incinerar as partículas e limpar o filtro dá-se a chamada regeneração. Este processo necessita que o motor atinja a sua temperatura normal de funcionamento.

A regeneração do filtro é feita automaticamente com um intervalo de cerca de 300 – 900 km, dependendo das condições de condução. A regeneração demora normalmente 10-20 minutos. Com velocidades médias baixas pode demorar mais tempo. Durante a regeneração o consumo de combustível aumenta ligeiramente.

Para aumentar a carga do motor durante o processo de regeneração, o aquecimento do vidro traseiro pode ser activado automaticamente sem que seja dada nenhuma indicação nesse sentido.

Regeneração em clima frio

Se o automóvel for conduzido frequentemente por curtos trajectos com temperaturas baixas, o motor não atinge a temperatura normal de funcionamento. Isto implica que a regeneração do filtro de partículas Diesel não aconteça e que este não fica limpo.

Abastecimento de combustível

Quando o filtro fica cheio de partículas até cerca de 80 %, acende-se o triângulo de sinalização de perigo amarelo no tablier e aparece a mensagem **FILT. FULIGEM CHEIO CONSULTE MANUAL** no mostrador do tablier. Proceda à regeneração do filtro conduzindo o automóvel, de preferência em estradas principais ou auto-estradas, até que o motor atinja a temperatura normal de funcionamento. Após atingida a temperatura normal de funcionamento o automóvel deve ser conduzido por mais 20 minutos. Após terminada a regeneração, a mensagem apaga-se automaticamente.

IMPORTANTE

Se o filtro ficar completamente cheio pode tornar-se ineficaz. Nesta situação, pode ser difícil pôr o motor a trabalhar e há o risco de o filtro necessitar de ser substituído.

Com tempo frio, utilize o aquecedor de estacionamento* para que o motor atinja mais rapidamente a temperatura normal de funcionamento.

Antes de pôr o motor a trabalhar

– Puxe o travão de estacionamento.

Transmissão automática

– O selector de mudanças na posição **P** ou **N**.

Transmissão manual

– Desloque a alavanca das mudanças para o ponto-morto e mantenha o pedal da embraiagem carregado a fundo. Isto é particularmente importante sob frio intenso.

AVISO

Nunca retire a chave da ignição do bloqueio do volante durante a condução ou quando o automóvel estiver a ser rebocado. O bloqueio do volante pode ser activado, tornando o automóvel impossível de dirigir.

Durante o reboque a chave da ignição tem de estar na posição **II**.

NOTA

A parte da chave na chave mestra deve estar completamente aberta no arranque do automóvel, veja a página 118. Caso contrário existe o risco de a função do inibidor de arranque evitar que o automóvel arranque.

NOTA

Ao arrancar a frio, a velocidade do motor pode ser notoriamente superior à normal em alguns tipos de motor. Esta situação destina-se a que se atinja o mais rapidamente possível a temperatura de operação normal do sistema de purificação dos gases de escape, para assim diminuir as emissões de gases e proteger o ambiente.

Arranque do motor

Gasolina

– Rode a chave da ignição para a posição **III**. Se o motor não arrancar dentro de 5–10 segundos, solte a chave e tente novamente.

Diesel

1. Rode a chave da ignição para a posição **II**.

   Acende-se um símbolo de indicação no painel de instrumentos informando que o pré-aquecimento do motor está em curso, veja a página 51.

2. Rode a chave para a posição **III** quando o símbolo de indicação se apagar.

Chave da ignição e bloqueio do volante

0 – Posição trancada

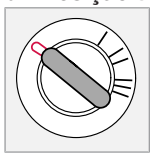

O bloqueio do volante é activado quando a chave é retirada da fechadura da ignição.

I – Posição de rádio

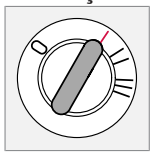

Alguns componentes eléctricos podem ser ligados. O sistema eléctrico do motor não está ligado.

II – Posição de condução

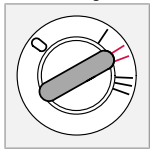

Posição da chave durante a condução. O sistema eléctrico do automóvel está ligado.

III – Posição de arranque

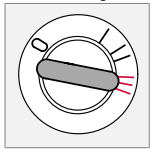

O motor de arranque é ligado. Soltando a chave esta regressa automaticamente para a posição de condução depois do motor arrancar.

Arranque do motor

Se a chave oferecer mais resistência a ser rodada, isso resulta do facto de as rodas dianteiras estarem numa posição que provoca tensão no volante. Rode o volante nos dois sentidos enquanto roda a chave e o movimento fica mais fácil.

Autostart (3.2 e V8)
Com a função autostart não é necessário manter a chave da ignição na posição de arranque (posição **III**) até que o motor arranque. Rode a chave da ignição para a posição de arranque e solte-a. O motor de arranque trabalha automaticamente (até dez segundos) até que o motor arranque.

NOTA

Verifique se o volante fica trancado quando sai do carro, para reduzir o risco de roubo.

Chaves de ignição e inibidor de arranque electrónico (imobilizador)

A chave da ignição não deve ficar pendurada com outras chaves ou objectos de metal no mesmo porta-chaves. O inibidor de arranque electrónico pode ser acidentalmente accionado.

Nunca acelere o motor a fundo imediatamente após ele arrancar! Se o motor não arrancar ou der "ratés", procure a oficina Volvo mais próxima.

AVISO

Nunca desligue a ignição (posição **0** ou **1**) ou remova a chave da ignição se o carro estiver em movimento. O bloqueio do volante pode ser activado, tornando o automóvel impossível de dirigir.

Retire sempre a chave da ignição quando sair do automóvel – especialmente se deixar crianças sozinhas no seu interior.

Posições de mudanças

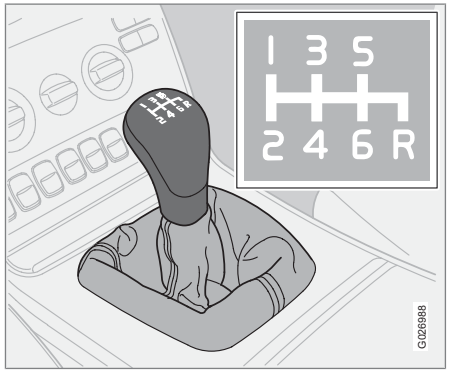

1. Carregue no pedal da embraiagem a fundo a cada mudança de marcha.
2. Retire o pé do pedal da embraiagem entre as mudanças de marcha. Siga o padrão de mudança indicado.

Use a 6ª velocidade sempre que possível, para obter a melhor economia de combustível possível.

Inibidor de marcha atrás

O inibidor de marcha atrás evita que se engate inadvertidamente a marcha atrás quando se conduz normalmente em frente.

Engate apenas a marcha-atrás quando o automóvel se encontra parado.

Transmissão automática

Posições de mudanças

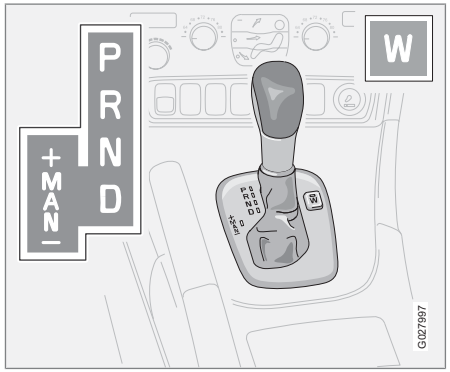

Bloqueio de passagem de caixa – Neutro (posição N)
Se o selector de mudanças estiver na posição **N**, e o automóvel estiver parado pelo menos três segundos (independentemente de o motor estar a trabalhar ou não), o selector de mudanças fica bloqueado na posição **N**.

Para poder levar o selector de mudanças da posição **N** para outra posição qualquer, o pedal do travão deve estar premido e a chave da ignição deve estar na posição **II**.

P – Posição de estacionamento
Seleccione a posição **P** para pôr o automóvel a trabalhar ou quando estiver estacionado.

IMPORTANTE

O automóvel tem de estar parado quando é seleccionada a posição **P**.

NOTA

É necessário carregar no pedal do travão para deslocar alavanca das mudanças da posição **P**.

Com a posição **P** a transmissão fica bloqueada mecanicamente. Puxe sempre o travão de estacionamento quando estacionar.

R – Posição de marcha-atrás
O automóvel deve estar parado quando é seleccionada a posição **R**.

N – Posição de ponto-morto
A posição **N** é a posição de ponto-morto. Não está engatada nenhuma mudança e o motor pode ser posto a trabalhar. Aplique o travão de estacionamento quando o automóvel está parado com o selector de mudanças na posição **N**.

D – Posição de condução
D é a posição normal de condução. As passagens de caixa, ascendentes e descendentes, processam-se de forma automática, em toda a gama de mudanças, dependendo do nível da aceleração e da velocidade. O automóvel tem de estar parado quando se selecciona a posição **D** a partir da posição **R**.

Inibidor do selector de mudanças

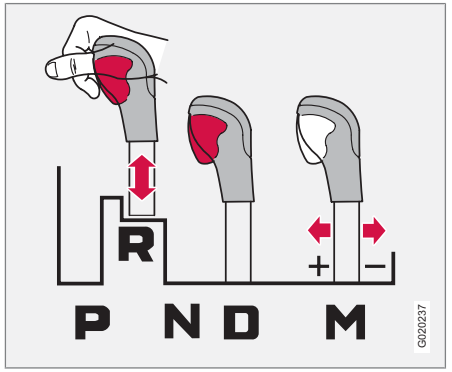

É sempre possível deslocar o selector para a frente ou para trás entre as posições **N** e **D**. Todas as outras posições estão trancadas por intermédio do botão inibidor do selector de mudanças.

Carregue no botão inibidor para deslocar a alavanca para a frente ou para trás entre as posições **N**, **R** e **P**.

Posições manuais

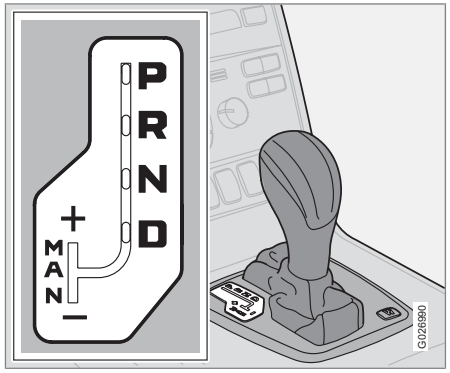

Para mudar do modo de condução automático **D** para um modo manual, desloque a alavanca para a posição **M**. Para mudar do modo **M** para o modo de condução automático **D**, desloque a alavanca para a posição **D**.

Na caixa automática de 5 velocidades a **3**, **4** e **5** [1] velocidades têm função bloqueio (mudanças bloqueadas), que proporciona uma melhor travagem com o motor e um menor consumo de combustível.

Durante a condução

O modo manual pode sempre ser seleccionado em qualquer altura durante a condução. A mudança engatada fica bloqueada até que seja seleccionada outra mudança.

Se o selector de mudanças for deslocado para **–** (menos), o automóvel passa para uma mudança inferior e o motor trava ao mesmo tempo. Se o selector de mudanças for deslocado para **+** (mais), o automóvel passa para uma mudança superior.

A **3** é a marcha mais alta que se pode usar no arranque.

W – Inverno

Pressione o botão **W** para activar e desactivar o programa de Inverno W. O símbolo W aparece no painel de instrumentos quando o programa de Inverno está activado.

O programa de Inverno coloca a transmissão na terceira velocidade para facilitar a marcha em pisos escorregadios. Quando o programa é activado, as velocidades inferiores são activadas apenas por redução para mudanças inferiores (kick down).

O programa W pode ser seleccionado independentemente da posição do selector de mudanças, mas funciona apenas quando o selector se encontra na posição **D**.

Arranque a frio

Quando se arranca a temperaturas baixas as passagens de caixa podem por vezes parecer mais duras. Isto deve-se à elevada viscosidade do óleo da transmissão a baixas temperaturas. Para minimizar as emissões de gases de escape, as passagens de caixa ascendentes processam-se mais tarde do que o normal quando o motor é arrancado a temperaturas baixas.

NOTA

Dependendo da temperatura do motor no arranque, a velocidade do motor após um arranque a frio pode ser superior ao normal em alguns tipos de motor.

[1] Na caixa automática de 6 velocidades a 2 e a 6 também têm bloqueio.

Transmissão automática

Sistema adaptativo

A caixa de velocidades é comandada por um sistema designado de adaptativo. O sistema monitoriza continuamente o comportamento da caixa de velocidades e detecta cada mudança de velocidade para uma excelente qualidade da mudança.

Função de bloqueio
As mudanças têm uma função de bloqueio (mudanças bloqueadas), que proporciona uma melhor travagem com o motor e um menor consumo de combustível.

Redução para mudanças inferiores (kick down)

Sempre que carregar no pedal do acelerador a fundo (para além da posição normal de aceleração plena), será imediatamente engatada uma mudança inferior. Esta operação é normalmente designada por kick down.

Quando deixar de carregar no pedal do acelerador da posição de kick down, a passagem para uma mudança superior ocorre de forma automática.

O "kick down" deve ser usado quando se pretende obter a aceleração máxima, p. ex. em ultrapassagens.

Para evitar reduções excessivas, o programa de controlo da transmissão tem um inibidor de retrogradação forçada protector que previne a função kick down.

A função kick down não pode ser utilizada no modo manual.

Sistemas de segurança

Carros com transmissão automática sistemas de segurança distintos:

Bloqueio de chave – Keylock
Para retirar a chave da ignição, o selector de mudanças deve estar na posição **P**. A chave está bloqueada em todas as outras posições.

Posição de estacionamento (P)
Automóvel parado com motor a trabalhar:

– Mantenha o pé no pedal do travão enquanto move o selector de mudanças para outra posição.

Bloqueio eléctrico de passagem de caixa – Shiftlock Posição de estacionamento (P)
Para poder mover o selector de mudanças da posição **P** para outras posições, a chave da ignição tem de estar na posição **I** ou **II** e o pedal do travão carregado a fundo.

Tracção integral – AWD (All Wheel Drive)

A tracção integral está constantemente engatada.

A tracção integral significa que todas as rodas do carro são motrizes ao mesmo tempo. A força de tracção é distribuída pelas rodas da frente e de trás de forma automática. Um sistema de embraiagens comandado por via electrónica aplica mais força ao par de rodas que no momento tenha melhor aderência, assim obtém-se a melhor aderência possível e evita-se que o automóvel derrape.

Em condições de condução normal, a maior parte da força de tracção é distribuída às rodas da frente.

A tracção integral aumenta a segurança com chuva, neve e gelo.

Sistema de travagem

Servo-freio

Se o automóvel estiver a deslocar-se ou a ser rebocado com o motor desligado, tem de fazer cerca de cinco vezes mais força no pedal do que com o motor a trabalhar. Se o pedal do travão for carregado ao pôr o motor a trabalhar, pode-se sentir o pedal do travão a ceder. Isto é normal porque o servo-freio fica activo. Isto pode ser mais facilmente notado se o automóvel estiver equipado com o EBA (Emergency Brake Assistance).

AVISO

O servo-freio só funciona quando o motor estiver a trabalhar.

NOTA

Se a travagem com o motor estiver desligada, carregue no pedal do travão a fundo uma vez, não repetidas vezes.

Circuitos de travagem

Este símbolo acende-se se um dos circuitos de travagem não estiver a funcionar.

Se ocorrer uma falha num dos circuitos ainda é possível travar o automóvel. O pedal do travão pode ser carregado mais a fundo e parecer mais macio do que o normal. É preciso carregar mais a fundo no pedal para obter a força de travagem normal.

A humidade pode afectar as características de travagem

Quando conduz em chuva intensa ou passa por poças de água, ou ainda quando lava o automóvel, os componentes dos travões ficam molhados. Isto altera o atrito das pastilhas dos travões e, assim, o efeito de travagem pode ser sentido com um pouco mais de atraso.

Trave levemente de vez em quando ao conduzir percursos longos com chuva ou neve enlameada, bem como depois de iniciar a condução em tempo muito húmido e frio. As pastilhas dos travões aquecem secando a água. Isto também é recomendado antes de estacionar o automóvel por um longo período nestas condições atmosféricas.

Se os travões forem sujeitos a esforços muito grandes

Quando conduz nos Alpes ou noutras estradas com características alpinas, os travões são sujeitos a esforços muito grandes, mesmo que não faça travagens violentas.

Uma vez que a velocidade muitas vezes é baixa, os travões não são arrefecidos com tanta eficácia como quando se conduz em estradas planas a grandes velocidades.

Assim, para não sobrecarregar os travões, em vez de travar só com o pedal do travão, use a transmissão e reduza a mudança nas descidas. Use a mesma mudança para descer que usaria para subir. Assim, usará o travão motor da melhor maneira e só precisará de usar o pedal para pequenas travagens.

Lembre-se que a condução com um atrelado sujeita os travões a esforços superiores.

Sistema de travagem anti-bloqueio (ABS)

O sistema ABS (Anti-lock Braking System) evita que as rodas bloqueiem durante as travagens.

Isto significa que a capacidade de conduzir o automóvel é mantida e é mais fácil, por exemplo, evitar obstáculos.

Depois de o motor ter sido posto a trabalhar, o sistema ABS efectua um breve auto-teste a uma velocidade aproximada de 20 km/h. É possível ouvir e sentir este teste, uma vez que há impulsos no pedal do travão.

Para tirar o melhor partido do ABS:

1. Carregue no pedal do travão com a máxima força. Sente-se alguns impulsos.
2. Conduza o automóvel na direcção da viagem. Não alivie a pressão sobre o pedal.

Familiarize-se com o sistema ABS numa área sem trânsito e em diferentes condições atmosféricas.

O símbolo ABS acende-se durante dois segundos caso tenha acontecido uma avaria no sistema ABS na última vez que o motor esteve em funcionamento.

Distribuição electrónica da força de travagem – EBD

O sistema EBD (Electronic Brakeforce Distribution) faz parte integrante do sistema ABS. O sistema EBD controla a força de travagem das rodas de trás de forma a que esteja sempre disponível a melhor força de travagem possível. Quando o sistema está a regular a força de travagem, podem ser ouvidas e sentidas pulsações no pedal dos travões.

AVISO

Se os símbolos de aviso dos TRAVÕES e ABS acenderem ao mesmo tempo, pode haver um problema no sistema de travagem. Se o nível no depósito de óleo dos travões estiver normal, conduza o automóvel, mas com muito cuidado, até à oficina Volvo autorizada mais próxima para verificar o sistema de travagem.

Se o óleo dos travões se encontrar abaixo do nível **MIN** no depósito de óleo dos travões, o automóvel não deve continuar a ser conduzido sem que seja feito o enchimento do óleo de travões.

Deve ser inspeccionada a causa da perda de líquido dos travões.

Distribuição da força de travagem – EBA

(Emergency Brake Assistance) Na necessidade de uma travagem repentina é imediatamente fornecida toda a força de travagem. O sistema detecta uma travagem a fundo pela velocidade com que o pedal do travão é carregado. Execute a travagem sem soltar o pedal do travão. A função é cancelada logo que a pressão no pedal do travão seja aliviada. Esta função está sempre activa. Não é possível desactiva-la.

NOTA

Quando o EBA é activado, o pedal do travão desce um pouco mais do que o normal. Pressione (mantenha) o pedal do travão em baixo o tempo necessário. Ao soltar o pedal do travão cessa toda a travagem.

Sistema de estabilidade e tracção*

Generalidades

O sistema de estabilidade e tracção DSTC (Dynamic Stability and Traction Control) melhora a tracção do automóvel e ajuda o condutor a evitar derrapagens.

Quando o sistema funciona pode-se ouvir um som pulsante nas travagens ou acelerações. Durante acelerações, o automóvel pode acelerar mais lentamente do que o esperado.

Função anti-derrapagem
A função limita individualmente a tracção e a força de travagem das rodas de modo a estabilizar o automóvel.

Função anti-patinagem
A função evita que as rodas motrizes patinem na estrada durante a aceleração.

Função tracção
A função está activa a baixa velocidade e transfere potência da roda motriz que esteja a patinar para a que não patina.

Acção reduzida

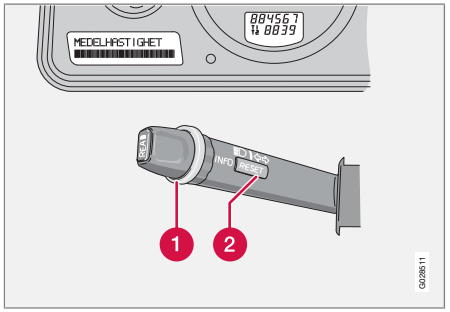

1 Selector rotativo

2 Botão **RESET**

A acção do sistema em derrapagens e acelerações pode ser parcialmente desactivada.

A acção perante derrapagens é então atrasada e permite assim uma maior derrapagem, o que proporciona uma maior liberdade em conduções dinâmicas. Ao mesmo tempo melhora-se a tracção em neve ou areia profunda, uma vez que a aceleração já não é limitada.

Utilização

– Rode o selector rotativo (1) até que apareça o menu **DSTC**.

SIS DSTC LIGADO significa que a função do sistema está inalterada.

SIST DSTC ANTI-PATIN DESL significa que a acção do sistema está reduzida.

– Mantenha o **RESET** (2) pressionado até que o menu **DSTC** mude.

Em simultâneo acende-se o símbolo lembrando que o sistema se encontra reduzido. O sistema mantém-se reduzido até a próxima vez que o motor seja posto a trabalhar.

AVISO

As características de condução do automóvel podem sofrer alterações se a função do sistema for reduzida.

NOTA

SIS DSTC LIGADO aparece durante alguns segundos no mostrador sempre que o motor é posto a trabalhar.

Mensagens no mostrador

CONT DE TRACÇÃO DESL TEMPORAR significa que o sistema encontra-se temporariamente reduzido devido à elevada temperatura dos travões. A função é automaticamente reactivada quando os travões arrefecerem.

DSTC REVISÃO NECESS. significa que o sistema desligou-se devido a avaria.

* Opção/acessório, para mais informações ver Introdução.

Sistema de estabilidade e tracção*

– Pare o automóvel num lugar seguro e desligue o motor.

Se a mensagem permanecer após o motor ter sido posto a trabalhar de novo, conduza até uma oficina autorizada Volvo.

Símbolos no painel de instrumentos

Sistema DSTC

O símbolo acende e volta a apagar após dois segundos
Indica verificação do sistema no arranque do motor.

O símbolo está a piscar
Indica que o sistema está a funcionar.

O símbolo está aceso de forma constante
DSTC REVISÃO NECESS. aparece em simultâneo no mostrador.

Indica avaria no sistema **DSTC**.

1. Pare o automóvel num lugar seguro e desligue o motor.
2. Volte a pôr o automóvel a trabalhar.

- Se o símbolo apagar, trata-se de uma indicação momentânea ou errada, não sendo necessário visitar a oficina.
- Se o símbolo permanecer aceso, conduza o carro para uma oficina Volvo para verificar o sistema.

O símbolo está aceso de forma constante
SIST DSTC ANTI-PATIN DESL aparece em simultâneo no mostrador.

Lembra que o sistema **DSTC** se encontra reduzido.

Símbolo de Aviso

O símbolo está aceso de forma constante com luz amarela e

CONT DE TRACÇÃO DESL TEMPORAR aparece em simultâneo no mostrador.

Indica que o sistema encontra-se temporariamente reduzido devido à elevada temperatura dos travões.

A função é reactivada automaticamente quando a temperatura do travão regressa ao normal.

AVISO

Em condução normal, o sistema **DSTC** melhora a segurança de condução do automóvel, o que não significa que se possa automaticamente aumentar a velocidade.

Observe sempre as medidas de segurança ao conduzir em curvas ou sobre piso escorregadio.

Assistência de estacionamento*

Generalidades [1]

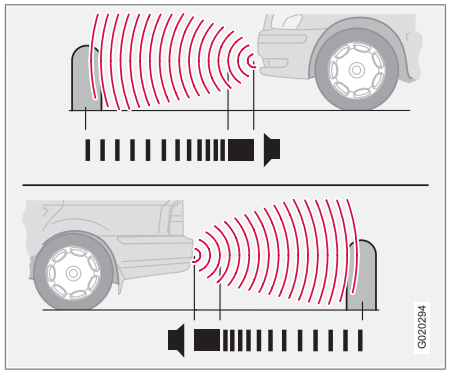

Assistência de estacionamento dianteira e traseira.

A assistência de estacionamento é utilizada como uma ajuda para estacionar. Um sinal indica a distância em relação a um objecto.

AVISO

A assistência de estacionamento não elimina a responsabilidade do condutor durante o estacionamento. Os sensores têm pontos cegos onde não é possível detectar objectos. Preste atenção a crianças e animais na proximidade do automóvel.

Variantes

A assistência de estacionamento encontra-se disponível em duas variantes:

- Apenas traseira
- Ambas dianteira e traseira

Função

O sistema activa-se automaticamente quando o automóvel é posto a trabalhar, acende-se no painel dos interruptores a lâmpada do interruptor da assistência de estacionamento.

O mostrador exibe o texto **AJUDA ESTAC. ACTIVA** caso a marcha-atrás seja engatada ou os sensores dianteiros detectem algum objecto.

A assistência de estacionamento está activa a velocidades inferiores a 15 km/h. O sistema desactiva-se a velocidades superiores. O sistema volta a activar-se quando a velocidade desce abaixo dos 10 km/h.

A frequência do sinal aumenta à medida que o automóvel se aproxima de um objecto na parte dianteira ou traseira. Se o volume do equipamento de áudio estiver alto, é automaticamente baixado.

O tom torna-se constante a uma distância aproximada de 30 cm. Se houver objectos a uma distância inferior, tanto atrás como à frente do automóvel, o sinal alterna entre as colunas da esquerda e da direita.

Assistência de estacionamento traseira

A área coberta atrás do automóvel é de aproximadamente 1,5 m. A assistência de estacionamento traseira é activada quando é engatada a marcha-atrás. O sinal sonoro provém das colunas traseiras.

Ao fazer marcha-atrás com, por exemplo, atrelados ou suportes de bicicletas no engate de reboque, o sistema deve ser desligado. Caso contrário os sensores reagem ao atrelado ou suporte de bicicletas.

Assistência de estacionamento traseira desliga-se automaticamente quando se conduz com atrelados que utilizem cabos de atrelado originais Volvo.

[1] Consoante o mercado o sistema **Assistência de estacionamento** pode ser Série, Opção ou Acessório.

Assistência de estacionamento*

Assistência de estacionamento dianteira

A área coberta à frente do automóvel é de aproximadamente 0,8 m. O sinal sonoro provém das colunas dianteiras.

A assistência de estacionamento dianteira não pode ser combinada com faróis adicionais porque os sensores são afectados pelos faróis adicionais.

Indicador de avaria

Se o símbolo de informações ficar aceso de modo contínuo e o mostrador indicar **ASSIS.ESTAC. REVISÃO NECESS.**, isso significa que a assistência de estacionamento se encontra fora de funções.

IMPORTANTE

Em certas circunstâncias, o sistema da assistência de estacionamento pode fornecer sinais de aviso falsos. Estes sinais de aviso falsos são causados por fontes de ruído externas que interferem nas frequências ultra-sónicas com que o sistema trabalha.

Exemplos destas fontes de ruído são: buzinas, pneus molhados sobre o asfalto, travões pneumáticos, ruído de tubos de escape de motociclos, etc.

Lig./Desl.

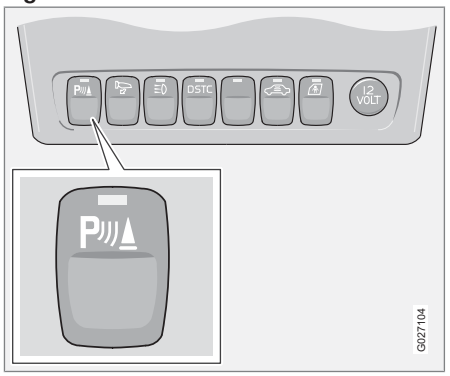

A posição dos botões na fila pode variar.

Assistência de estacionamento pode ser desactivada pressionando o botão no painel dos interruptores, a lâmpada no interruptor apaga-se. A assistência de estacionamento pode ser activada de novo com o botão, a lâmpada acende-se.

Limpeza dos sensores

Sensores da assistência de estacionamento.

Para que os sensores funcionem correctamente têm que ser limpos a intervalos regulares com água e champô para automóvel.

NOTA

Os sensores podem emitir falsos sinais de aviso se estiverem cobertos por sujidade, gelo ou neve.

Blind Spot Information System - BLIS*

Generalidades

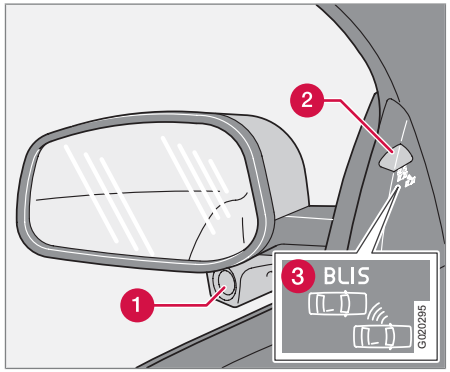

Retrovisor com sistema BLIS:

1. Câmara BLIS
2. Luz indicadora
3. Símbolo BLIS

AVISO

O sistema é um complemento para uma condução segura e utilização dos espelhos retrovisores, e não um substituto dos mesmos. Este sistema nunca pode substituir a atenção e responsabilidade do condutor. A responsabilidade de uma mudança de faixa de forma segura pertence sempre ao condutor.

O BLIS é um sistema de informação que, em certas circunstâncias, ajuda o condutor a ter atenção a algum outro automóvel que se movimente no mesmo sentido, na zona do chamado ângulo morto.

O sistema foi construído para funcionar de forma óptima em trânsito intenso e em estradas de várias faixas.

O BLIS baseia em tecnologia de câmara digital. As câmaras (1) encontram-se sob os retrovisores exteriores.

Quando a câmara detecta um automóvel dentro da zona do ângulo cego, acende-se a luz de indicadora (2) de forma constante.

NOTA

A luz acende-se do lado em que o sistema detectou um veículo. Se o automóvel estiver na eminência de ser ultrapassado por ambos os lados em simultâneo, acendem-se ambas as luzes.

O BLIS informa o condutor através de uma mensagem caso surja alguma avaria no sistema. Se, por exemplo, as câmaras do sistema estiverem bloqueadas, a luz indicadora BLIS pisca e aparece uma mensagem no mostrador do tablier. Perante esta situação verifique e limpe as lentes. Caso seja necessário, o sistema pode ser desligado temporariamente, para tal carregue no botão BLIS, veja a página 151.

* Opção/acessório, para mais informações ver Introdução.

Ângulos cegos

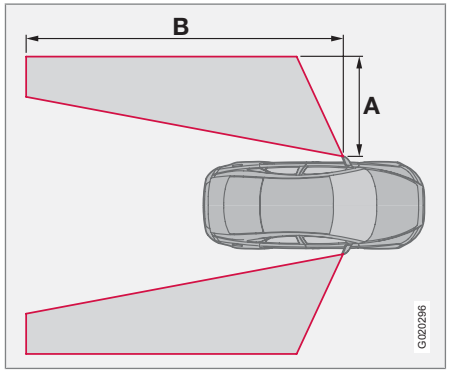

Ângulos cegos cobertos pelas câmaras BLIS.

Distância A = aprox. 3,0 m

Distância B = aprox. 9,5 m

Limpeza

As lentes das câmaras BLIS devem estar limpas para que o sistema funcione de forma óptima. As lentes podem ser limpas com um trapo suave ou uma esponja húmida. Limpe as lentes cuidadosamente para não as riscar.

IMPORTANTE

As lentes são aquecidas para que possam derreter o gelo ou a neve. Caso seja necessário, limpe a neve das lentes com uma escova.

Quando funciona o BLIS

O sistema está activo quando o veículo é conduzido a velocidades superiores a 10 km/h.

Ultrapassagens

O sistema foi concebido para reagir quando ultrapassa um veículo com uma velocidade superior até 10 km/h, em relação ao veículo ultrapassado.

O sistema foi concebido para reagir quando é ultrapassado por um veículo a uma velocidade superior até 70 km/h em relação ao seu veículo.

AVISO

O BLIS não funciona em curvas apertadas.

O BLIS não funciona quando o veículo faz marcha atrás.

Um atrelado largo acoplado ao automóvel pode esconder outros veículos que se encontrem na faixa de rodagem adjacente. Isto pode fazer com que o BLIS não detecte veículos nesta zona de sombra.

Luz do dia e escuridão

À luz do dia, o sistema reage à forma dos outros automóveis. O sistema foi construído para detectar veículos a motor, tais como: automóveis, camiões, autocarros e motociclетas.

Na escuridão, o sistema reage aos faróis dos outros automóveis. Veículos com faróis apagados não são detectados pelo sistema. Assim, o sistema não reage a, por exemplo, um atrelado sem faróis que seja rebocado por um automóvel ou camião.

Blind Spot Information System - BLIS*

AVISO

O sistema não reage a bicicletas ou bicicletas motorizadas.

As câmaras podem ser perturbadas por luz intensa ou ao conduzir na escuridão sem fontes de luz (por ex., iluminação da estrada e iluminação de outros veículos). Nesta situação o sistema pode interpretar a ausência de luz como um bloqueio das câmaras.

Em ambos os casos o mostrador exibe uma mensagem.

Ao conduzir em tais condições o desempenho do sistema pode ficar temporariamente reduzido e aparece uma mensagem de texto, veja a página 152.

Se a mensagem desaparecer automaticamente, isso indica que o BLIS voltou ao seu funcionamento normal.

As câmaras BLIS têm limitações semelhantes às do olho humano, ou seja, as câmaras vêm pior em condições de neve, nevoeiro, etc.

Activar/desactivar

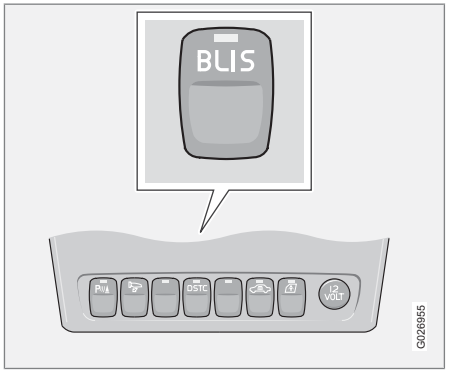

Botão para activação/desactivação.

O BLIS activa-se quando o motor arranca. As luzes indicadoras dos painéis das portas piscam três vezes quando o BLIS é activado.

O sistema pode ser desactivado/activado pressionando em **BLIS**.

Quando o BLIS é desactivado, apaga-se a lâmpada no botão e aparece uma mensagem de texto no mostrador do tablier.

Quando o BLIS é activado, acende-se a luz no botão, aparece uma nova mensagem de texto no visor e as luzes indicadoras dos painéis das portas piscam três vezes. Pressione o botão **READ** para remover a mensagem de texto.

Para mais informações sobre a utilização de mensagens, veja a página 53.

Mensagens do sistema BLIS

Texto no visor [A]	Significado
INF.ZONA OCULTA SISTEMA LIGADO	Sistema BLIS ligado
SIST.ZONA OCULTA REVISÃO NECESS.	BLIS não funciona
SIST.ZONA OCULTA FUNÇÃO REDUZIDA	Interferência de nevoeiro ou luz solar forte a incidir sobre a câmara BLIS. A câmara regressa às suas funções quando as condições normalizam.
SIST.ZONA OCULTA CÂMARA D. BLOQ.	Câmara direita bloqueada
SIST.ZONA OCULTA CÂMARA E. BLOQ.	Câmara esquerda bloqueada

* Opção/acessório, para mais informações ver Introdução.

Texto no visor [A]	Significado
SIST.ZONA OCULTA CÂMARAS BLOQ.	Uma ou ambas as câmaras estão obstruídas
INF.ZONA OCULTA SIST. DESLIGADO	Sistema BLIS desligado

[A] A mensagem aparece apenas se a chave de ignição estiver na posição **II** (ou se o motor estiver em funcionamento) e o **BLIS** estiver activado (ou seja, se o condutor não tiver desligado o sistema).

IMPORTANTE

A reparação dos componentes do sistema BLIS apenas pode ser feita numa oficina autorizada Volvo.

Limitações

Em certas situações, as luzes indicadoras do BLIS podem acender-se sem que haja algum veículo no ângulo cego.

NOTA

Se, em situações ocasionais, a luz indicadora do BLIS se acender apesar de não existir nenhum veículo nos ângulos cegos, isso não significa avaria no sistema.

Em caso de avaria no sistema BLIS, surge no mostrador o texto **SIST.ZONA OCULTA REVISÃO NECESS.**

Seguem-se alguns exemplos de situações em que as luzes indicadoras do BLIS podem-se acender sem que haja algum veículo no ângulo cego.

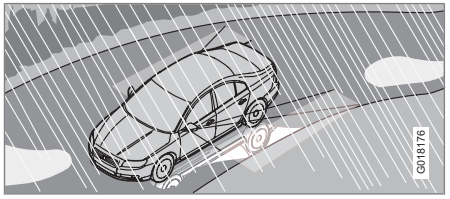

Reflexo proveniente de um piso molhado.

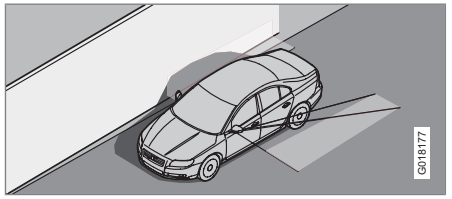

A própria sombra, sob luz forte, projectada contra superfícies planas, por exemplo: barreiras acústicas ou separadores de betão.

O sol a baixa altura a incidir na câmara.

Reboque e transporte

Assistência de arranque

Se a bateria estiver descarregada e o motor não arrancar utilize uma bateria auxiliar. Nunca arranque o motor "ao empurrão", veja a página 156.

IMPORTANTE

O catalisador pode ficar danificado se o automóvel for posto a trabalhar ao empurrão.

Reboque

Antes de rebocar o automóvel verifique a velocidade máxima permitida para o reboque.

O automóvel deve ser sempre rebocado de modo a que as rodas andem para a frente.

1. Destranque o bloqueio do volante para que seja possível guiar o carro.
2. Para quem reboca: Conduza suavemente.

   Para quem é rebocado: Mantenha sempre o cabo de reboque esticado actuando ligeiramente o pedal do travão, para evitar sacões desnecessários.

AVISO

O bloqueio do volante permanece na posição em que estava quando ficou sem bateria. O bloqueio do volante deve ser destrancado antes de iniciar o reboque.

A chave da ignição deve estar na posição **II**. Nunca retire a chave da ignição da fechadura da ignição durante a condução ou quando o automóvel estiver a ser rebocado.

AVISO

O servo-freio e a direcção assistida não funcionam com o motor desligado. Deve-se carregar no pedal do travão com cincovezes mais força do que o normal e a direcção é muito mais pesada do que em condições normais.

Transmissão manual

– Mova a alavanca de mudanças para ponto-morto e liberte o travão de estacionamento.

Transmissão automática

– Mova a alavanca de mudanças para a posição **N** e liberte o travão de estacionamento.

Não reboque o automóvel com transmissão automática a velocidades superiores a 80 km/h e por percursos superiores a 80 km.

Olhal de reboque

Antes de rebocar deve aparafusar o olhal de reboque no pára-choques. As saídas e tampas do olhal de reboque encontram-se no lado direito do pára-choques da frente e de trás.

O olhal de reboque encontra-se na bolsa da ferramenta.

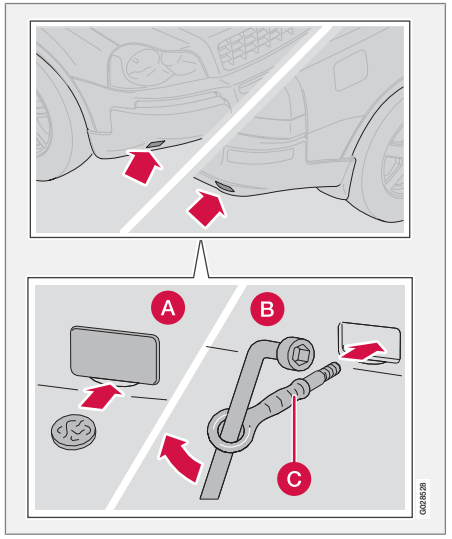

Proceda do seguinte modo:

1. Solte a margem inferior da tampa (A) utilizando uma chave de fendas ou uma moeda.
2. Enrosque o olhal de reboque (B).
3. Enrosque o olhal até ao flange (C). Use de preferência a chave de rodas.

- Depois de utilizar, desenrosque o olhal de reboque, e volte a instalar a tampa.

IMPORTANTE

Em automóveis com engate de reboque montado não é possível fixar o olhal de reboque na fixação traseira. Fixe então o cabo de reboque no engate de reboque. Por esta razão, é sempre preferível guardar o engate de reboque amovível no automóvel.

Transporte

O automóvel deve ser sempre rebocado de modo a que as rodas girem para a frente.

IMPORTANTE

- Os automóveis com tracção às quatro rodas (AWD) com a suspensão dianteira elevada não devem ser transportados a uma velocidade superior a 70 km/h. Não devem ser transportados por trajectos superiores a 50 km.

AVISO

O olhal de reboque apenas se destina a reboque em estrada - não ao transporte. Para este tipo de reboque, deve pedir ajuda profissional.

Assistência de arranque

Arranque com bateria auxiliar

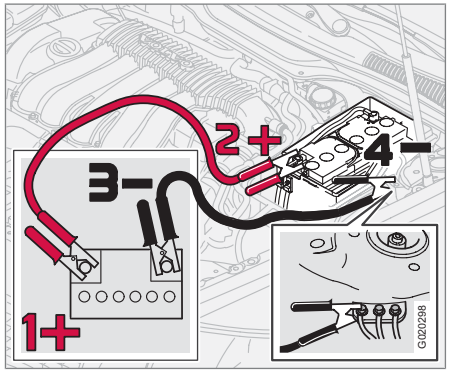

Se a bateria do automóvel estiver descarregada, é possível utilizar a corrente eléctrica de uma bateria individual ou de uma bateria de outro automóvel. Assegure-se sempre de que os grampos nos cabos de arranque estão bem presos para que não haja faíscas durante a tentativa de pôr o motor a trabalhar.

Quando utilizar outra bateria para ajudar no arranque, recomenda-se que se sigam os seguintes passos para evitar o risco de explosão:

1. Rode a chave da ignição para a posição **0**.
2. Certifique-se de que a outra bateria tem a tensão de 12 volts.
3. Se a bateria com carga estiver num outro automóvel, desligue o motor do automóvel auxiliar e certifique-se de que os automóveis não se tocam.
4. Ligue o cabo vermelho de arranque entre o terminal positivo da bateria auxiliar (1+) e o terminal positivo da bateria do seu automóvel (2+).
5. Instale o grampo do cabo preto de arranque no terminal negativo (3–) da bateria auxiliar.
6. Prenda o outro grampo do cabo preto no terminal de massa (4–) junto à escora da mola do lado esquerdo.
7. Ligue o motor do "automóvel auxiliar". Deixe o motor trabalhar durante alguns minutos a uma velocidade ligeiramente superior ao ralenti (1500 rpm).
8. Arranque o motor do carro que tem a bateria descarregada.

– Retire os cabos de arranque, primeiro o preto e depois o vermelho.

  Certifique-se de que nenhum dos grampos do cabo preto de arranque fica em contacto com o terminal positivo da bateria ou com o grampo ligado ao cabo vermelho de arranque.

IMPORTANTE

Não mexa nos terminais durante a tentativa de arranque do motor. Há o risco de produção de faíscas.

AVISO

A bateria pode formar gás oxídrico que é altamente explosivo. Uma única faísca, que pode ser formada se instalar os cabos de arranque de modo errado, é suficiente para fazer explodir a bateria.

A bateria contém ácido sulfúrico que pode causar ferimentos graves. Enxaguar abundantemente com água caso o ácido sulfúrico entre em contacto com os olhos, pele ou roupa.

Em caso de salpicos nos olhos, contacte imediatamente um médico.

Generalidades

A capacidade de carga é influenciada por acessórios extra montados no automóvel, tais como: engate de reboque, arcos de carga, bagageira de tejadilho, peso total dos passageiros, esfera de pressão, etc. A capacidade de carga do automóvel é reduzida pelo número de passageiros e seu peso.

Se o dispositivo de reboque for montado por uma oficina autorizada Volvo, o automóvel é entregue com o equipamento necessário para condução com atrelado.

- O dispositivo de reboque do automóvel tem de ser de tipo homologado.
- Se o engate de reboque for instalado mais tarde, deixe o seu concessionário Volvo verificar se o equipamento para condução com atrelado está completo.
- Distribua a carga do atrelado de forma que a pressão no dispositivo de reboque não exceda pressão máxima indicada.
- Aumente a pressão dos pneus para a pressão recomendada para carga plena. Localização do autocolante com a pressão dos pneus, veja a página 176.
- Limpe o dispositivo de reboque e lubrifique a esfera de reboque [1] regularmente.
- Não conduza com um atrelado pesado enquanto o automóvel for completamente novo. Espere até que tenha pelo menos 1000 km.
- Em descidas longas e acentuadas, os travões são sujeitos a esforços muito maiores do que o normal. Reduza para uma mudança mais baixa e adapte a velocidade.
- O motor sofre mais carga de o normal durante a condução com atrelado.
- O motor e a transmissão podem sobreaquecer se o automóvel for conduzido com carga pesada em clima quente. Se o indicador de temperatura do sistema de arrefecimento do motor entrar na zona vermelha, pare e deixe o motor rodar ao ralenti durante alguns minutos. A transmissão reage através de uma função de protecção incorporada. Veja a mensagem no mostrador. Se o automóvel sobreaquecer, o sistema de ar condicionado pode ser temporariamente desligado.
- Por razões de segurança, a velocidade deve ser limitada a 80 km/h, mesmo que o limite de velocidade nalguns países seja superior.
- O selector de mudanças deve estar na posição de estacionamento **P** quando se estaciona um automóvel com transmissão automática e reboque atrelado. Utilize sempre o travão de estacionamento. Use cunhas de bloqueio nas rodas quando estacionar um automóvel com reboque em terreno íngreme.

Pesos do atrelado

Para informação sobre os pesos do atrelado admitidos, veja a página 277.

AVISO

Siga as recomendações sobre o peso do atrelado. Caso contrário, poderá ser difícil controlar o atrelado e o automóvel durante manobras de emergência e travagens.

NOTA

Os pesos máximos admissíveis indicados são os limites permitidos pela Volvo. A legislação dos diferentes países pode limitar ainda mais o peso do atrelado e a velocidade. Os engates de reboque podem ser certificados para cargas superiores aos limites permitidos para o automóvel.

[1] Não se aplica a esferas de reboque com amortecedor de vibrações.

Condução com atrelado

Transmissão automática, condução com atrelado

NOTA

Em alguns modelos é necessário um refrigerador do óleo da transmissão automática para poder conduzir com atrelado. Consulte o seu revendedor Volvo a este respeito se equipar o seu automóvel com um dispositivo de reboque depois da compra do veículo.

Estacionamento em rampa

1. Aplique o travão de estacionamento.
2. Desloque o selector de mudanças para a posição de estacionamento **P**.

Arranque numa rampa

1. Desloque o selector de mudanças para a posição de condução **D**.
2. Solte o travão de estacionamento (travão de mão).

Subidas íngremes

- Seleccione uma posição de mudança manual adequada ao conduzir em subidas ou a baixas velocidades. Isto evita passagens de caixa ascendentes e mantém o óleo da transmissão mais frio.
- Não utilize uma mudança manual mais alta que o limite que o motor pode "suportar". Nem sempre é mais económico conduzir nas mudanças mais elevadas.
- Evite conduzir com atrelado em subidas mais íngremes do que 15 %.

Arranque facilitado com atrelado

Os automóveis equipados com motor V8 possuem uma função incorporada que reduz o risco de puxões fortes e patinagem das rodas durante o arranque com atrelado acoplado ao automóvel.

Activação

Para a activação é necessário que a cablagem do atrelado seja conectada ao contacto do atrelado, que se encontra montado junto ao engate de reboque, veja a página 159.

Desactivação

Remova a cablagem da tomada eléctrica.

NOTA

A função também fica activada quando se liga algum outro equipamento eléctrico ao contacto do atrelado. Nesta situação o automóvel acelera mais suavemente do que quando se conduz na estrada.

Regulação de nível

Se o seu carro estiver equipado com regulação automática de nível, a suspensão traseira mantém sempre o nível certo, independentemente da carga. Quando o carro está parado, a suspensão traseira baixa, o que é normal. Depois de arrancar e percorrer uma certa distância, o nível volta a subir.

Engate de reboque

Se o seu automóvel estiver equipado com engate de reboque amovível, deve seguir as instruções de montagem da esfera de reboque cuidadosamente, veja a página 161.

AVISO

Se o automóvel estiver equipado com o engate de reboque amovível da Volvo:

- Siga cuidadosamente as instruções de instalação do engate de esfera.
- O engate de esfera deve estar trancado à chave antes de começar a conduzir.
- Verifique se o vidro indicador está a mostrar a cor verde.

Importante verificar

- A esfera de reboque deve ser limpa e lubrificada regularmente.

NOTA

Quando se utilizam engates de esfera com amortecedor de vibrações não é necessário lubrificar a esfera de reboque.

Guardar o engate de esfera

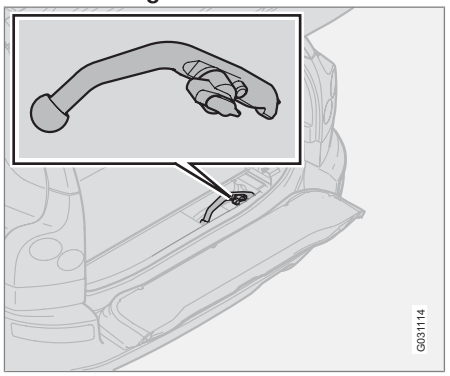

Local de armazenagem do engate de esfera

IMPORTANTE

Retire sempre o engate de esfera após a sua utilização e guarde-o convenientemente no seu local no automóvel, preso com a sua correia.

Cabos de atrelado

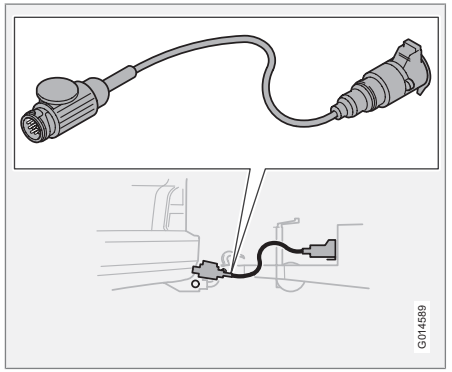

Se o engate de reboque do automóvel tiver um conector eléctrico com 13 pinos e o atrelado tiver um conector de 7 pinos, é necessário um adaptador. Utilize um cabo adaptador aprovado pela Volvo. Certifique-se de que o cabo não arrasta no chão.

Dispositivo de reboque*

Especificações

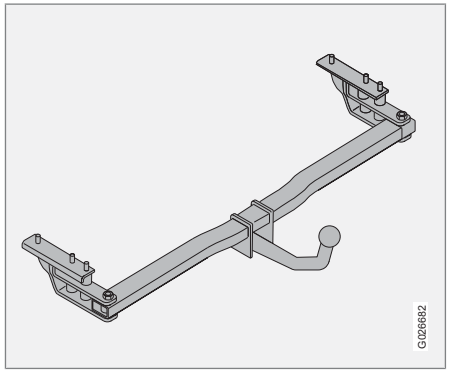

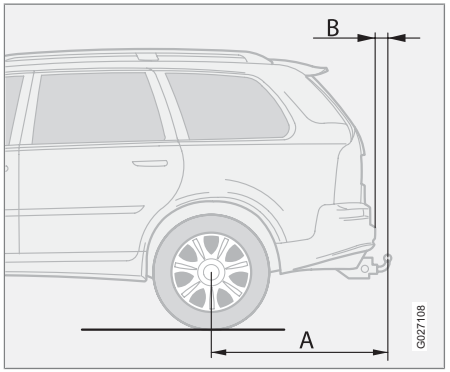

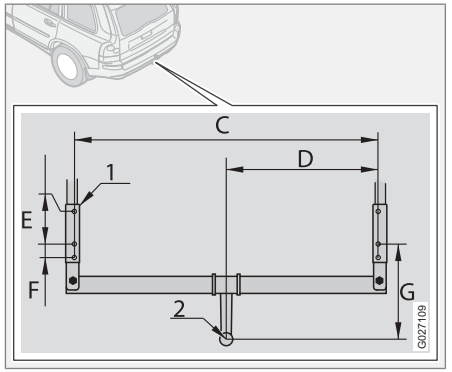

Medidas dos pontos de fixação (mm)

	A	B	C	D	E	F	G
Engate fixo ou desmontável	1110	85	1081	541	122	50	354
1	Longarina						
2	Centro da esfera						

* Opção/acessório, para mais informações ver Introdução.

Engate de reboque amovível*

Instalação da esfera de reboque

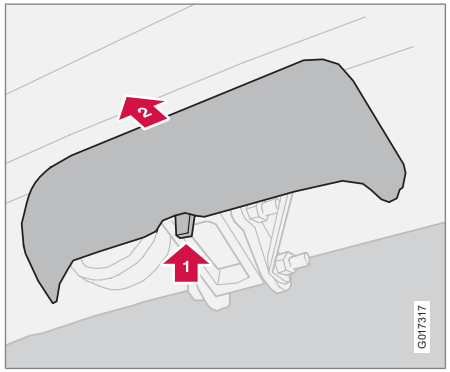

1. Retire a capa protectora pressionando o fecho 1 e, de seguida, puxando a capa para trás 2.

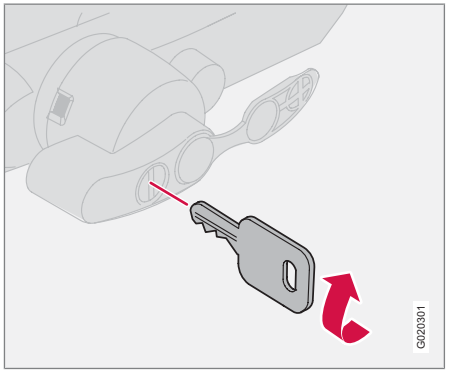

2. Verifique se o mecanismo está na posição destrancada rodando a chave no sentido dos ponteiros do relógio.

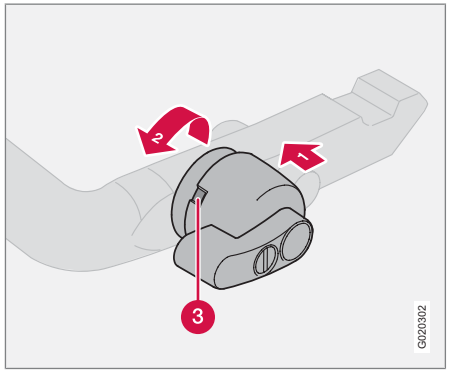

3. Verifique se o vidro indicador (3) está a mostrar a cor vermelha. Se o vidro não mostrar a cor vermelha, carregue em (1) e rode o botão de trancagem no sentido contrário ao dos ponteiros do relógio (2) até ouvir um estalido.

Engate de reboque amovível*

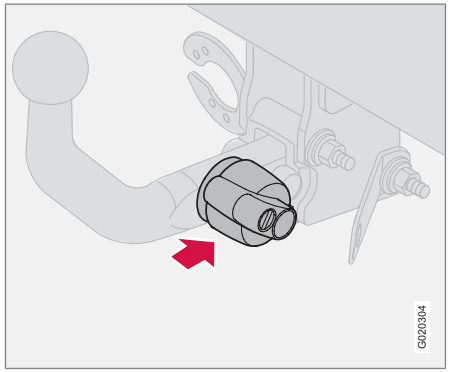

4. Insira a esfera de reboque até ouvir um estalido.

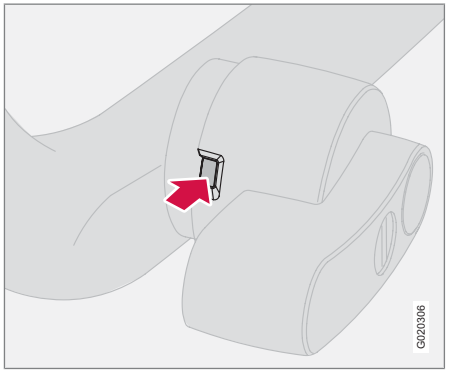

5. Verifique se o vidro indicador está a mostrar a cor verde.

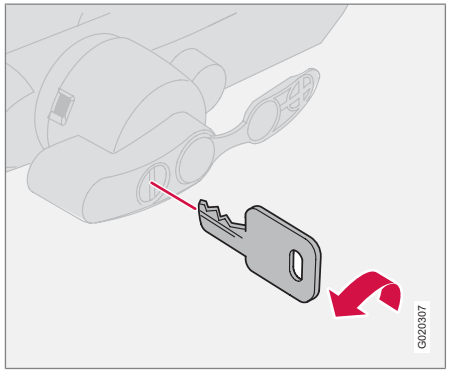

6. Rode a chave no sentido contrário ao dos ponteiros do relógio até a posição trancada. Retire a chave da fechadura.

* Opção/acessório, para mais informações ver Introdução.

Engate de reboque amovível*

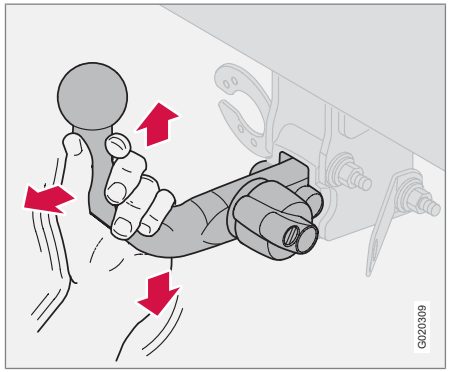

7. Verifique se a esfera de reboque se encontra bem presa. Puxe para cima, para baixo e para trás.

AVISO

Caso a esfera de reboque não se encontre bem presa, esta deve ser retirada e instalada de novo de acordo com o procedimento anteriormente descrito.

IMPORTANTE

Lubrifique apenas parte esférica da esfera de reboque, o resto da esfera de reboque deve ficar limpo e seco.

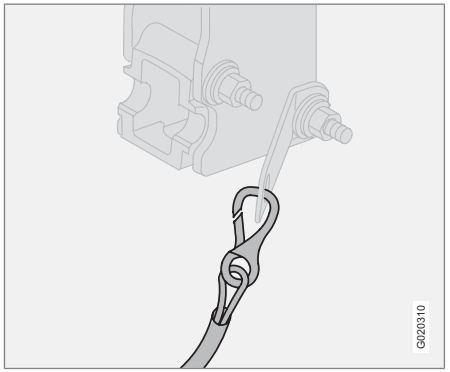

8. Cabo de segurança.

AVISO

Lembre-se sempre de fixar o cabo de segurança do atrelado no local correcto.

Remoção da esfera de reboque

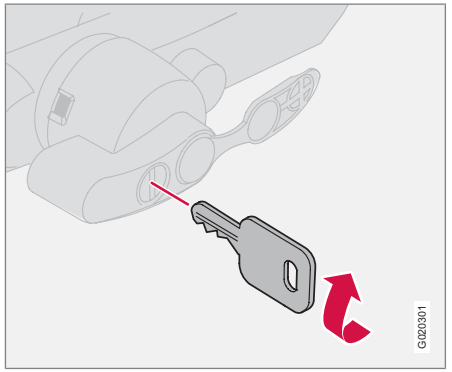

1. Insira a chave e rode-a no sentido dos ponteiros do relógio até à posição desbloqueada.

Engate de reboque amovível*

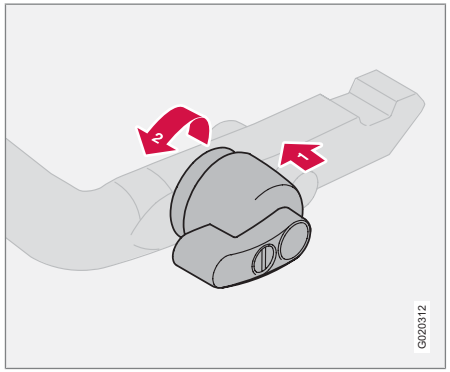

2. Carregue no botão de trancagem (1) e rode-o no sentido contrário ao dos ponteiros do relógio (2) até ouvir um estalido.

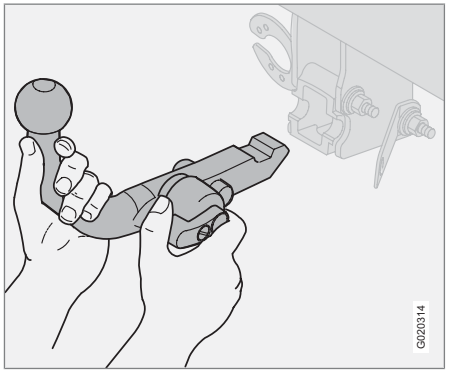

3. Rode o botão de trancagem o mais possível. Segure-o nesta posição enquanto puxa a esfera de reboque para trás e para cima.

AVISO

Prenda bem a esfera de reboque solta do engate de reboque caso esta seja acondicionada no automóvel, veja a página 159.

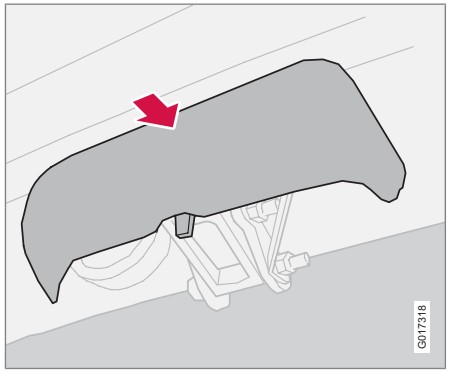

4. Encaixe a capa protectora.

* Opção/acessório, para mais informações ver Introdução.

Generalidades

A capacidade de carga é influenciada por acessórios adicionais montados no automóvel, tais como: barras de carga, bagageira de tejadilho, etc., assim como engate de reboque e sua esfera de pressão. A capacidade de carga do automóvel é reduzida pelo número de passageiros e seu peso. Para informação sobre os pesos permitidos, veja a página 277.

Para mais informações sobre o compartimento de carga, veja a página 110

AVISO

As características de condução do automóvel mudam dependendo da carga transportada e da forma como a carga é distribuída.

Carga no tejadilho

Barras de carga

De modo a evitar danos no automóvel e a garantir a melhor segurança possível em viagem, recomenda-se a utilização de arcos de carga desenvolvidos pela Volvo.

Siga cuidadosamente as instruções de instalação que acompanham as barras de carga.

- Verifique a intervalos regulares se as barras de carga e a própria carga estão presos correctamente. Prenda a carga de forma adequada com cintas de carga.
- Distribua o peso de forma uniforme sobre as barras. Coloque a carga mais pesada por baixo.
- O tamanho da área exposta ao vento e, por isso, o consumo de combustível, aumentam com o tamanho da carga.
- Conduza suavemente. Evite acelerações rápidas, travagens bruscas e curvas apertadas.

AVISO

Não carregue mais de 100 kg no tejadilho, inclusive as barras de carga e o porta-bagagens de tejadilho. O centro de gravidade do automóvel e as características de condução são alterados por cargas no tejadilho.

Ajuste do foco dos faróis

Foco de iluminação correcto para modelos para tráfego pela direita ou esquerda

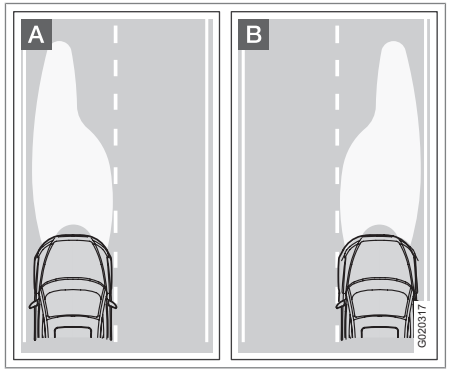

A Foco dos faróis para condução pela esquerda.

B Foco dos faróis para condução pela direita.

Para não encandear os outros condutores, os focos de iluminação dos faróis podem ser ajustados através de uma máscara. O foco de iluminação ficará ligeiramente mais fraco.

Máscara nos faróis
Desenhe os padrões, veja a página 166. Desenhe sobre algo autocolante e à prova de água, por exemplo: fita adesiva opaca.

A máscara deve ser colocada a partir do ponto central (5) do vidro dos faróis, este ponto deve coincidir com o ponto vermelho do modelo. A linha vermelha do desenho corresponde à linha do vidro dos faróis onde ficará o autocolante.

O modelo que se encontra na página seguinte foi pensado para tapar uma quantidade de luz suficiente.

Os modelos são válidos tanto para as variantes com volante à esquerda como à direita, são colocados tal como ilustrado.

A ilustração superior refere-se a variantes de volante à esquerda. A ilustração inferior refere-se a variantes de volante à direita.

Faróis de halogéneo

Reproduza os modelos 1 e 2, verifique se coincidem. Faça o desenho num material autocolante à prova de água e corte-o.

Coloque os autocolantes de forma a que a seta aponte para o centro, e o os pontos do desenho coincidam com os pontos do vidro dos faróis.

Referência modelo 1 e 2
O comprimento dos modelos deve ter cerca de 82 mm.

Faróis bi-xénon

Reproduza os modelos 3 e 4, verifique se coincidem. Faça o desenho num material autocolante à prova de água e corte-o.

Coloque os autocolantes de forma a que a seta aponte para o centro, e o os pontos do desenho coincidam com os pontos do vidro dos faróis. As marcas dos modelos > < devem coincidir com a linha do vidro dos faróis.

Referência modelo 3
A linha entre as marcas > < do modelo deve ter cerca de 140 mm.

Referência modelo 4
A linha entre as marcas > < do modelo deve ter cerca de 112 mm.

Ajuste do foco dos faróis para Active Bi-Xenon Lights ABL, veja a página 56.

Ajuste do foco dos faróis

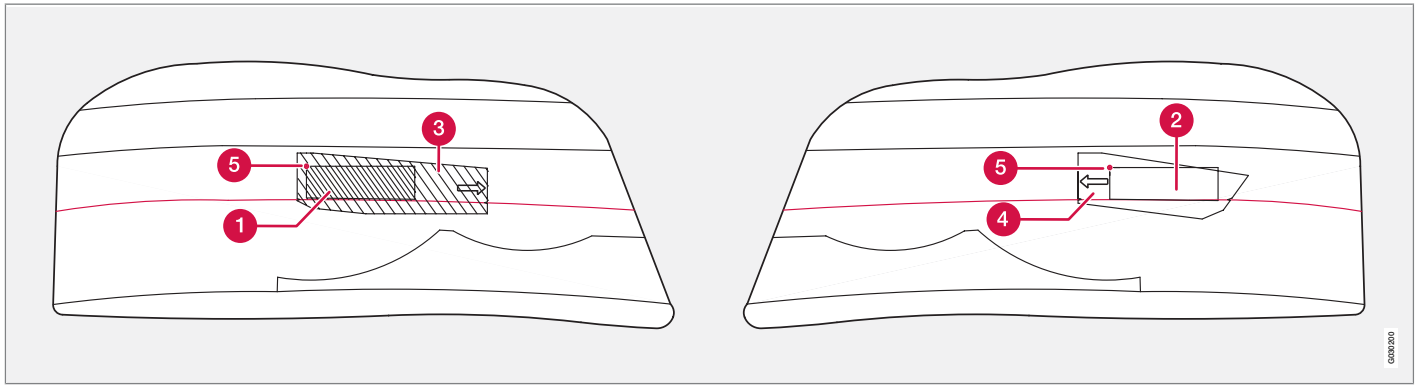

Automóvel com volante à esquerda em condução pela esquerda.

1. Máscara no vidro de halogéneo da direita
2. Máscara no vidro de halogéneo da esquerda
3. Máscara no vidro de Bi-Xenon da direita
4. Máscara no vidro de Bi-Xenon da esquerda
5. Ponto fixo no vidro do farol.

Ajuste do foco dos faróis

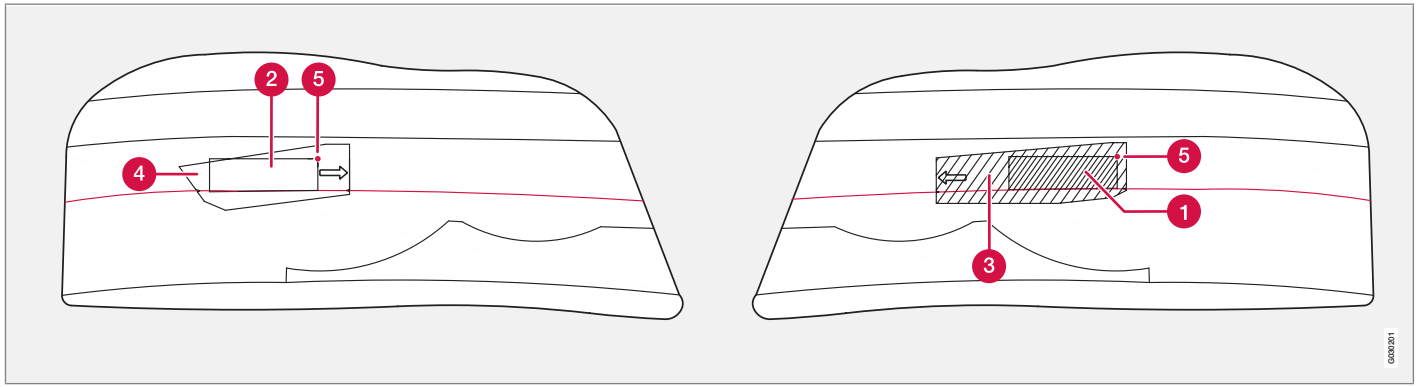

Automóvel com volante à direita em condução pela direita.

1. Máscara no vidro de halogéneo da esquerda
2. Máscara no vidro de halogéneo da direita
3. Máscara no vidro de Bi-Xenon da esquerda
4. Máscara no vidro de Bi-Xenon da direita
5. Ponto fixo no vidro do farol.

Ajuste do foco dos faróis

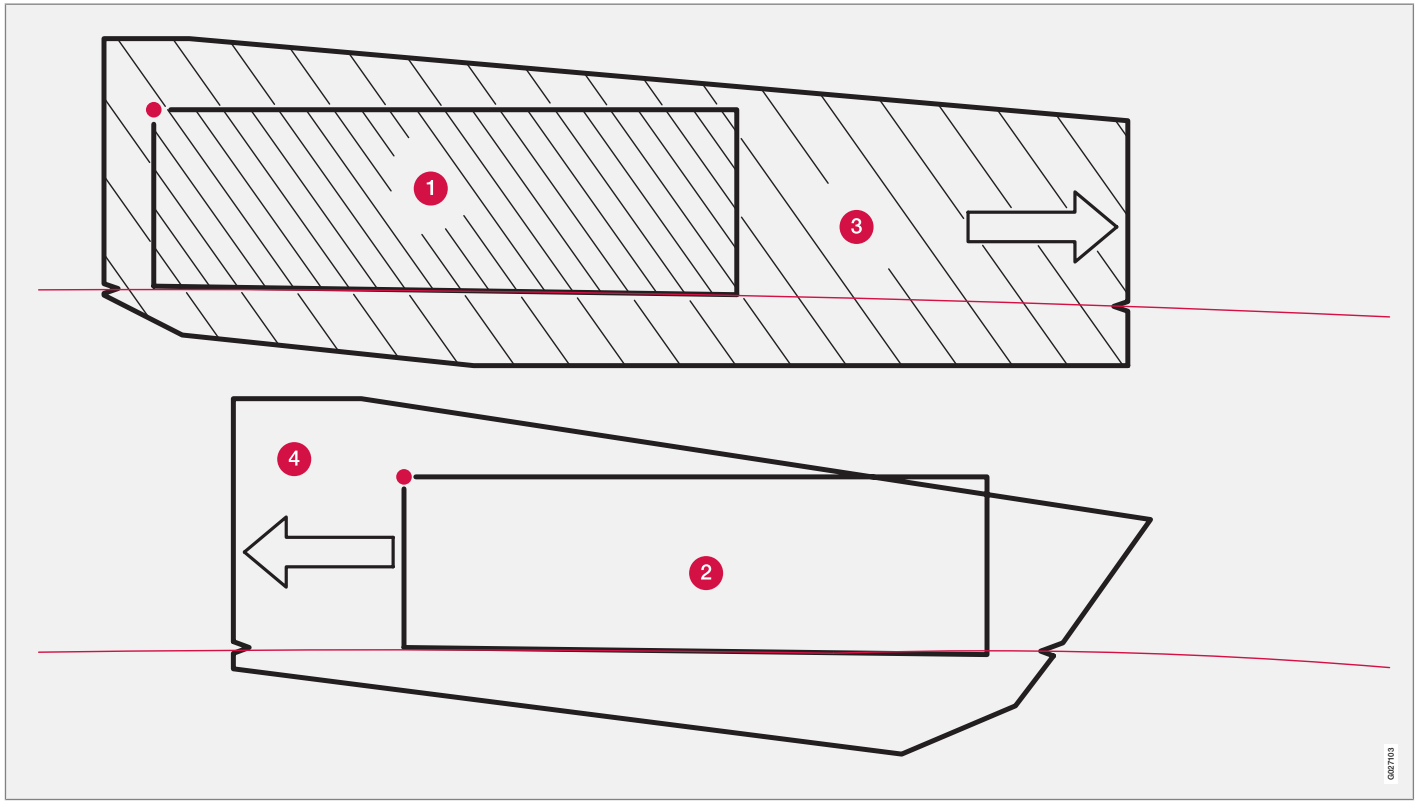

Padrões para as máscaras.

Generalidades..... 172
Pressão dos pneus..... 175
Triângulo de sinalização de perigo* e pneu sobresselente*..... 177
Mudar as rodas..... 180
Monitorização da pressão dos pneus..... 182
Reparação de emergência de pneus furados*..... 184

G020918

* Opção/acessório, para mais informações ver Introdução.

RODAS E PNEUS

07

Generalidades

Características de condução e pneus

Os pneus têm uma influência decisiva nas características de condução. O tipo de pneu, as dimensões, a pressão do pneu e a avaliação da velocidade são importantes para a performance do automóvel.

Ao substituir os pneus tenha o cuidado de obter pneus do mesmo tipo, dimensões e, de preferência, também da mesma marca para as quatro rodas. Siga as pressões dos pneus recomendadas, especificadas no autocolante da pressão dos pneus, ver localização veja a página 175.

Designação das dimensões

As dimensões são indicadas em todas as designações de pneus de automóveis. Exemplo de designação:

225/70R16 102 H.

225	Largura da secção (mm)
70	Relação entre a altura e a largura da secção (%)
R	Pneu radial
16	Diâmetro da jante em polegadas (")
102	Índice da carga máxima permitida no pneu (neste caso 615 kg)
H	Código de velocidade máxima permitida (neste caso 210 km/h).

Avaliações da velocidade

O automóvel é aprovado como um todo, o que significa que as dimensões e as avaliações da velocidade não devem divergir das especificadas no certificado de registo do veículo. A única excepção a estas condições refere-se aos pneus de Inverno (tanto os pneus cardados como os não cardados). Se for escolhido um pneu desse tipo, o automóvel não deve ser conduzido a uma velocidade superior à avaliação da velocidade do pneu (por exemplo, o pneu da classe Q pode ser conduzido a um máximo de 160 km/h).

Tenha em mente que os códigos da estrada determinam a velocidade a que um automóvel pode circular, não a classe de velocidade dos pneus.

Repare que se indica a velocidade máxima permitida.

Q	160 km/h (utiliza-se apenas com pneus de Inverno)
T	190 km/h
H	210 km/h
V	240 km/h
W	270 km/h
Y	300 km/h

Pneus novos

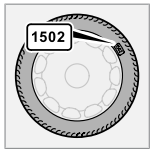

Os pneus são bens perecíveis. Após alguns anos endurecem ao mesmo tempo que as suas características de fricção diminuem gradualmente. Tente, por isso, obter sempre os pneus mais recentes ao substituí-los. Isto é particularmente importante para pneus de Inverno. A semana e o ano de fabrico, a marcação DOT (Department of Transportation) dos pneus, são indicados com quatro algarismos, por exemplo 1502. O pneu na ilustração foi fabricado na semana 15 do ano 2002.

Idade dos pneus
Todos os pneus com mais de seis anos devem ser verificados por profissionais, mesmo que aparentem estar intactos. A razão para este procedimento é que os pneus envelhecem e entram em decomposição mesmo que tenham sido usados raramente ou mesmo nunca. As funções dos pneus podem ficar afectadas pelo facto de o material que os constitui se ter degradado. Os pneus nestas circunstâncias não devem ser utilizados. Isto também se aplica a pneus sobresselentes, pneus de Inverno ou pneus que tenham sido guardados para uma utilização posterior. Rachas e descoloração são exemplos de indicações exteriores de que os pneus não se encontram adequados ao uso.

A idade dos pneus pode ser determinada através da marcação DOT, ver imagem acima.

Desgaste mais uniforme e manutenção

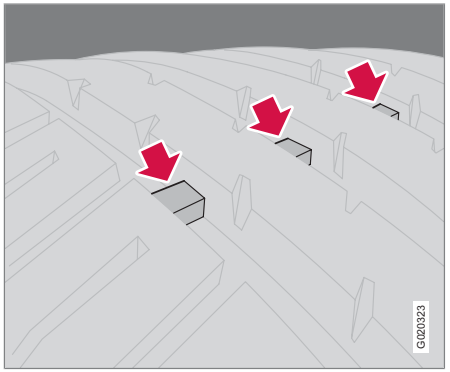

A pressão correcta dos pneus resulta num desgaste mais uniforme, veja a página 176. O estilo de condução, a pressão dos pneus, o clima e a condição da estrada influenciam o desgaste e longevidade dos pneus. Para evitar diferenças na profundidade de sulco e desgaste, pode-se trocar as rodas dianteiras pelas traseiras. A primeira troca deve ser feita após cerca de 5000 km, as seguintes devem ser feitas com um intervalo de 10000 km. Contacte uma oficina Volvo autorizada se tiver dúvidas em relação à profundidade de sulco.

As rodas com pneu devem ser armazenadas deitadas ou suspensas e nunca apoiadas na vertical.

Pneus com indicadores de desgaste
Os indicadores de desgaste são estreitas protuberâncias que atravessam o rasto do pneu. No lado do pneu podem-se encontrar as letras TWI (Tread Wear Indicator). Quando a profundidade de sulco estiver reduzida a 1,6 mm, fica nivelada com os indicadores de desgaste. Nesta situação substitua logo que possível por pneus novos. Lembre-se que os pneus com pouca profundidade de sulco têm uma aderência muito reduzida com chuva e neve.

Pneus de Inverno

A Volvo recomenda pneus de Inverno com determinadas dimensões de pneus de Inverno. As dimensões dos pneus dependem da variante do motor. Ao conduzir com pneus de Inverno, estes devem estar montados em todas as quatro rodas.

NOTA

Consulte um concessionário Volvo acerca das jantes e pneus adequados.

Pneus cardados
Os pneus de Inverno cardados devem ser rodados 500-1000 km, suave e lentamente para que os pitões assentem correctamente no

Generalidades

pneu. Assim, os pneus, e especialmente os pitões, terão maior longevidade.

NOTA

Os regulamentos para utilização dos pneus cardados variam de país para país.

Profundidade de sulco

Estradas com gelo, neve e temperaturas baixas requerem mais dos pneus do que a condução no Verão. Por isso, recomenda-se a não utilização de pneus de Inverno com uma profundidade de sulco inferior a quatro mm.

Correntes para a neve

As correntes para a neve só podem ser utilizadas nas rodas dianteiras. Isto também se aplica a automóveis com tracção integral.

Nunca conduza a mais de 50 km/h com correntes para a neve. Evite conduzir em estradas sem neve, uma vez que isso desgasta tanto as correntes para a neve como os pneus. Nunca utilize correntes para a neve designadas de "ligações rápidas", na medida em que o espaço entre os discos dos travões e as rodas é insuficiente.

IMPORTANTE

Utilize apenas correntes para neve genuínas da Volvo ou equivalentes que tenham sido concebidas para o modelo do automóvel e as dimensões dos pneus e jantes. Aconselhe-se com uma oficina autorizada Volvo.

Rodas de Verão e Inverno

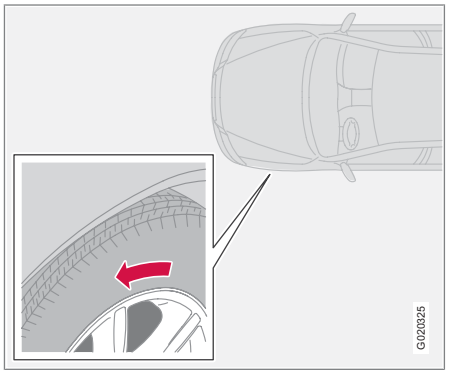

A seta indica o sentido de rotação da roda

Quando mudar de rodas de Verão para rodas de Inverno ou vice-versa, marque em cada roda a posição em que foram montadas no automóvel, por exemplo: **E** para esquerda e **D** para direita. Os pneus com um perfil direccional, ou seja, que devem rodar apenas numa direcção, têm o sentido de rotação indicado por uma seta no pneu. Os pneus devem ter sempre o mesmo sentido de rotação durante toda a sua duração. Os pneus só devem ser trocados entre a dianteira e a traseira, mas nunca entre o lado esquerdo e o direito. Se montar os pneus de forma errada, as características de travagem do automóvel e as capacidades de afastar água da chuva, neve ou lama podem ser seriamente afectadas. Os pneus com maior profundidade de sulco devem ser sempre montados na traseira (para diminuir o risco de derrapagem).

Contacte uma oficina Volvo autorizada se tiver dúvidas em relação à profundidade de sulco.

Pressão dos pneus

Pressão dos pneus recomendada

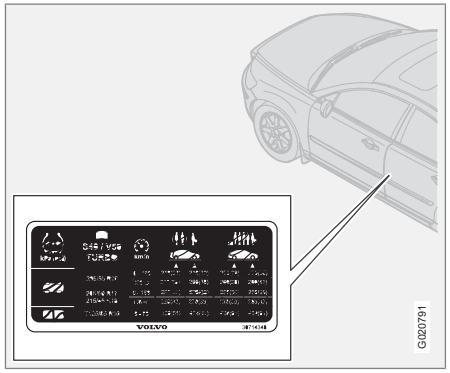

O autocolante da pressão dos pneus no pilar da porta do lado do condutor indica as pressões correctas dos pneus para diferentes condições de carga e velocidades.

No autocolante é indicado:

- Pressão dos pneus para as dimensões de roda recomendadas para o automóvel
- Pressão ECO
- Pressão da roda sobresselente (Temporary Spare).

Verificação da pressão dos pneus
Verifique regularmente a pressão dos pneus.

NOTA

A pressão dos pneus diminui com o tempo, o que é um fenómeno natural. A pressão dos pneus também varia consoante a temperatura exterior.

Logo após alguns quilómetros de condução, os pneus aquecem e a pressão aumenta. Por isso, não se deve esvaziar ar se a pressão for verificada com os pneus quentes. Contudo, se a pressão for baixa deve-se aumentá-la. A pressão demasiado baixa dos pneus aumenta o consumo de combustível, afecta negativamente a longevidade dos pneus e piora a condução do automóvel. A condução com pressão dos pneus baixa pode levar ao sobreaquecimento dos pneus e à sua deterioração.

Para mais informações sobre a pressão de pneus correcta, ver tabela da pressão dos pneus na veja a página 176. As pressões dos pneus indicadas referem-se a pneus frios. (A designação de pneus frios refere-se a pneus que estão à temperatura ambiente.)

Economia de combustível, pressão ECO
Para velocidades inferiores a 160 km/h recomenda-se a pressão dos pneus geral para carga máxima. Assim, obtém-se a melhor economia de combustível.

A pressão dos pneus tem influência sobre o conforto dos passageiros, o ruído sobre a estrada e as características de direcção.

Pressão dos pneus

Tabela da pressão dos pneus

Variante	Dimensão do pneu	Velocidade (km/h) [A]	Carga, 1-3 pessoas		Carga máx	
			Dianteiro (kPa)	Traseiro (kPa)	Dianteiro (kPa)	Traseiro (kPa)
Todas	225/70R16 235/65R17 235/60R18	0-160	220	220	270	270
		160+	220	220	270	270
	255/50R19 255/45R20	0-160	240	240	270	270
		160 +	240	240	270	270
Todas	Todas	0-160	270 [B]	270[B]	270[B]	270[B]
Roda sobresse-lente Temporary Spare	T125/85R16 99M	0-80	420	420	420	420

[A] Em alguns países surge a unidade bar junto à unidade SI pascal: 1 bar = 100 kPa (270 kPa = 2.70 bar).
[B] Pressão ECO veja a página 175.

Triângulo de sinalização de perigo* e pneu sobresselente*

Triângulo de sinalização de perigo

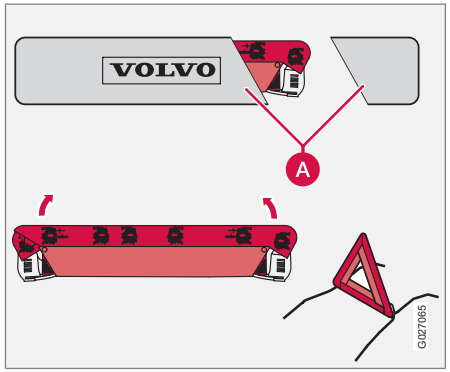

Siga os regulamentos aplicáveis para a utilização do triângulo de sinalização de perigo* do país em que se encontra.

Quando tiver de usar o triângulo de sinalização de perigo, faça o seguinte:

1. Desprenda o estojo com o triângulo. Está preso com fitas velcro.
2. Retire o triângulo do estojo (A).
3. Desdobre os quatro pés de apoio do triângulo.
4. Desdobre os dois lados vermelhos do triângulo. Ao colocar o triângulo de sinalização de perigo lembre-se sempre do trânsito local.

Depois do uso:

– Recolha tudo pela ordem inversa.

Certifique-se de que o triângulo com o estojo fica bem presos no compartimento de carga.

Roda sobresselente Temporary Spare*

A roda sobresselente deve ser utilizada o menor tempo possível, ou seja, enquanto o pneu normal é reparado ou substituído. Substitua a roda sobresselente por um pneu normal logo que possível. O automóvel pode adquirir características de condução diferentes ao ser conduzido com uma roda sobresselente.

Legalmente, apenas é permitido usar a roda/pneu sobresselente temporariamente em situações relacionadas com um furo ou outro dano num pneu normal. Uma roda/pneu deste tipo deve, pois, ser substituída o mais rapidamente possível por uma roda/pneu normal.

Além disso, este pneu, em combinação com os pneus normais, proporciona características de condução diferentes. Em veículos com tracção às quatro rodas, exceder este limite de velocidade pode danificar a transmissão.

Nunca conduza a mais de 80 km/h com uma roda sobresselente.

IMPORTANTE

O automóvel nunca deve ser conduzido com mais do que uma roda sobresselente do tipo "Temporary spare".

Triângulo de sinalização de perigo* e pneu sobresselente*

Roda sobresselente – retirar

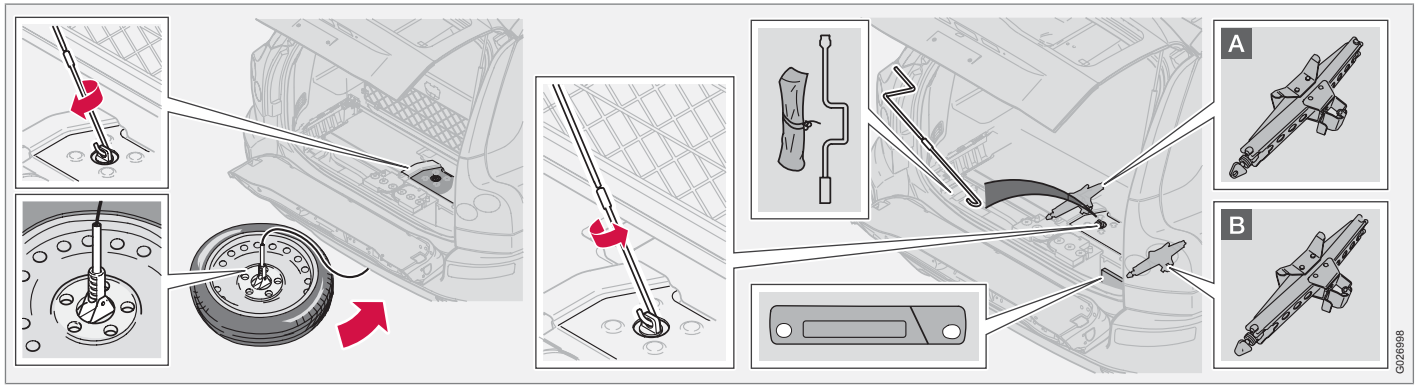

A roda sobresselente encontra-se debaixo do automóvel. O macaco*, o saco de ferramentas* e a manivela encontram-se no alçapão. A manivela é constituída por dois elementos. Um elemento encontra-se no saco de ferramentas e o outro encontra-se sob o saco de ferramentas.

NOTA

Na bolsa das ferramentas existe uma chave desatarraxadora que se destina à remoção do tampão da roda (algumas opções de roda).

A localização do macaco varia:

A Versão de sete lugares

B Versão de cinco lugares

Para libertar a roda sobresselente proceda do seguinte modo:

1. Desça a parte de baixo da porta traseira e levante o alçapão no compartimento de carga.
2. Pegue em ambos os elementos da manivela e monte-os.
3. Aplique a manivela ao elevador.
4. Desaperte o pneu no sentido contrário ao dos ponteiros do relógio o mais possível.

NOTA

O cabo pode danificar o carro se estiver solto, ao dependuro, durante a condução.

5. Liberte a roda do cabo e enrosque o cabo no sentido dos ponteiros do relógio.
6. Ponha o pneu furado no compartimento da carga. Na bolsa das ferramentas existe um saco de plástico para este efeito.

* Opção/acessório, para mais informações ver Introdução.

NOTA

O alojamento debaixo do carro destina-se exclusivamente à roda sobresselente original do veículo. Não serve para acomodar outras rodas.

Roda sobresselente – colocar novamente

De preferência a colocação da roda sobresselente no seu alojamento é feita por duas pessoas, uma a enrolar o cabo do elevador e outra a orientar a roda.

1. Desenrole o cabo e prenda a âncora no furo central da jante.
2. Enrole um bocado do cabo devagar (no sentido dos ponteiros do relógio).
3. Incline a roda de modo a passar por cima do sistema de escape.
4. Segure a extremidade traseira da roda para baixo ao mesmo tempo que vai enrolando o cabo.
5. Coloque a roda por cima do eixo traseiro, encostada ao chão.
6. Enrole até parar.
7. Verifique se a roda está bem presa.

AVISO

Certifique-se de que utiliza os pontos de colocação devidos. Entre os pontos de apoio do macaco existe um ponto de fixação de produção, com chaveta. Este ponto não aguenta a carga ao levantar o carro. Se estiver inseguro a este respeito, entre em contacto com uma oficina autorizada Volvo. Um macaco mal colocado pode danificar a carroçaria e as portas.

Ferramentas - voltar a guardar

Após a utilização da ferramenta e do macaco* estes devem ser acondicionados de forma correcta. O macaco deve ser enroscado para a posição correcta, ver ilustração anterior, para que possa ser alijado.

IMPORTANTE

Quando não utilizados, a ferramenta e o macaco devem ser guardados no local próprio, no compartimento da carga do automóvel.

Primeiros socorros*

No compartimento da carga existe uma mala com equipamento de primeiros socorros.

Mudar as rodas

Remoção de rodas

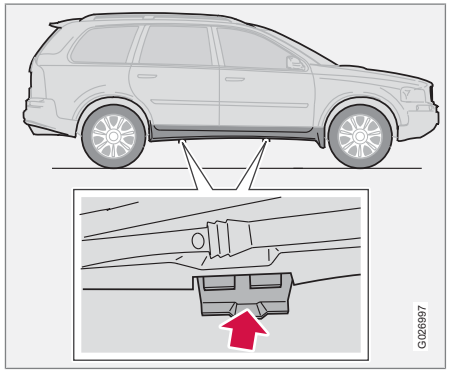

Se tiver que trocar uma roda num local com trânsito, lembre-se sempre de colocar o triângulo de sinalização de perigo. Existem dois pontos de colocação do macaco em cada lado do automóvel. Os pontos de apoio do macaco estão centrados com as embaladeiras das portas.

1. Coloque o carro em piso plano, firme e nivelado.
2. Active o travão de estacionamento e engate a 1ª (transmissão manual) ou a posição P (transmissão automática). Coloque calços à frente e atrás das rodas que vão ficar assentes no chão. Use, por exemplo, calços de madeira ou pedras.

AVISO

Certifique-se que o macaco não se encontra danificado e que o roscado se encontra devidamente lubrificado e sem sujidade.

3. Retire o macaco*, a chave e a manivela, veja a localização veja a página 178.

AVISO

Nunca rasteje para baixo do carro quando este está apoiado no macaco! O carro pode cair e causar danos pessoais.

Deve utilizar o macaco original do automóvel para mudar uma roda. Os restantes trabalhos no automóvel devem ser efectuados utilizando os macacos e cavaletes da oficina colocados por baixo da parte do carro que está levantada.

O fuso do macaco deve estar sempre bem lubrificado.

Se a base não for consistente, o macaco pode virar e o carro pode cair. Não deixe ninguém permanecer dentro do carro durante a mudança de rodas.

4. Solte os parafusos da roda ½-1 rodando com a chave de porcas. Rode no sentido anti-horário.

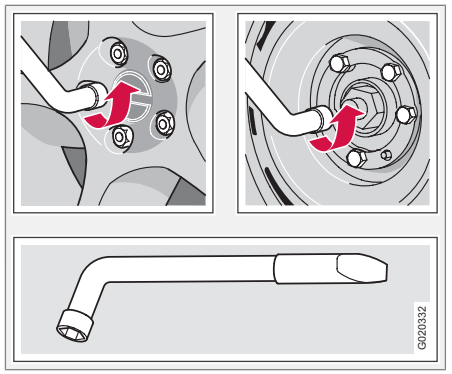

* Opção/acessório, para mais informações ver Introdução.

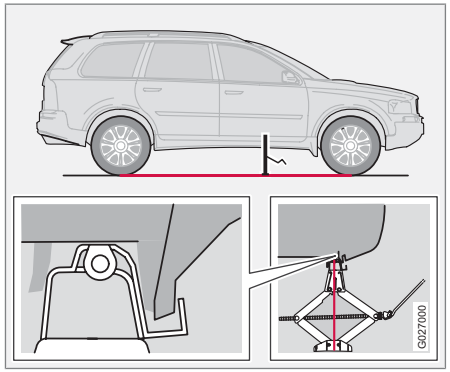

AVISO

Nunca coloque objectos entre o macaco e o solo, nem entre a fixação do macaco e o macaco.

AVISO

Se o macaco for mal instalado o automóvel pode cair. Há o risco de danos pessoais.

5. Acondicione o macaco sob o ponto de fixação e abra-o na direcção do piso do automóvel. Em cada ponto de fixação existe uma reentrância na cobertura de plástico. Certifique-se de que o macaco se encontra correctamente instalado no ponto de fixação antes de elevar o automóvel. Ajuste o macaco de modo a que o seu pé fique na vertical sob a fixação do automóvel. Ver ilustração.
6. Levante o carro até que a roda deixe de ter contacto com o chão.
7. Retire os pernos de roda e remova a roda.

Instalação da roda

1. Limpe as superfícies de contacto entre a jante e o cubo da roda.
2. Coloque a roda. Aperte os pernos de roda.
3. Baixe o automóvel até não ser possível rodar a roda.
4. Aperte os pernos das rodas em cruz com reapertos sucessivos. Binário de aperto: 140 Nm (14,0 kpm). É importante que fiquem apertados com o binário correcto. O aperto tem que ser verificado com uma chave dinamométrica.
5. Feche o macaco totalmente antes de o recolocar no compartimento da carga. Prenda o macaco no seu lugar.
6. Verifique se o pneu novo está à pressão certa.

NOTA

Estes parafusos das rodas também podem ser utilizados em jantes de aço.

Tenha cuidado para usar os parafusos certos. Entre em contacto com a oficina Volvo mais próxima se estiver em dúvida.

IMPORTANTE

Se tiver a opção TPMS deve calibrar os pneus após a instalação, veja a página 182

Monitorização da pressão dos pneus

Generalidades*

A monitorização da pressão dos pneus, TPMS (Tyre Pressure Monitoring System), avisa o condutor quando a pressão de um ou vários pneus for demasiado baixa. O sistema utiliza sensores instalados no interior das válvulas de todas as rodas. Quando o automóvel é conduzido a cerca de 40 km/h o sistema faz a leitura da pressão do pneu. Se a pressão for demasiado baixa, acende-se a luz de aviso no tablier e aparece uma mensagem no mostrador.

Verifique sempre o sistema após substituição das rodas, de modo a garantir que a roda de substituição funciona com o sistema.

Para informação sobre a pressão correcta dos pneus, veja a página 175 e veja a página 176.

O sistema TPMS não é um substituto para os cuidados normais com os pneus.

IMPORTANTE

Se surgir uma avaria no sistema da pressão do pneu, acende-se a luz de aviso no tablier. Surge a mensagem **SIST PRESS PNEUS REVISÃO NECESS.**. Isto pode suceder-se devido a várias razões, por exemplo: se se montar uma roda que não esteja equipada com sensor adequado para o sistema de monitorização da pressão dos pneus da Volvo.

Ajuste da monitorização da pressão dos pneus

A monitorização da pressão dos pneus pode ser ajustada para, por exemplo, a condução com carga pesada, seguindo assim as recomendações da Volvo para a pressão dos pneus.

NOTA

O motor não pode estar a trabalhar.

1. Bombeie o pneu até a pressão desejada.
2. Seleccione a posição **I** ou **II**.
3. Rode o selector rotativo na alavanca do volante do lado esquerdo até que apareça o texto **CALIBRAGEM PRES PNEUS** no mostrador.
4. Mantenha pressionando o botão **RESET** até que surja o texto **PRES PNEUS CALIBRADA**.

Resolver a pressão baixa dos pneus

Quando a mensagem **BAIXA PRES PNEUS VERIFIQUE PNEUS** aparece no mostrador:

1. Verifique a pressão em todos os pneus.
2. Bombeie o pneu/pneus até a pressão correcta.
3. Conduza o automóvel durante pelo menos 1 minuto a uma velocidade de pelo menos 40 km/h e verifique se a mensagem se apaga.

Desactivar a monitorização da pressão dos pneus

NOTA

O motor não pode estar a trabalhar.

1. Posição **I** ou **II**.
2. Rode o selector rotativo na alavanca do volante do lado esquerdo até que apareça o texto **SIST PRESS PNEUS LIG.** no mostrador.
3. Mantenha pressionando o botão **RESET** até que surja o texto **SIST PRESS PNEUS DESL.**.

Para voltar a activar o sistema repita os passos 1-3, de modo a que apareça o texto **SIST PRESS PNEUS LIG.** no mostrador.

Recomendações

Apenas as rodas montadas de fábrica encontram-se equipadas com sensores TPMS nas válvulas.

* Opção/acessório, para mais informações ver Introdução.

- A roda sobresselente Temporary spare não possui estes sensores.
- Caso utilize rodas sem sensores TPMS, aparece no visor a mensagem **SIST PRESS PNEUS REVISÃO NECESS.** sempre que o automóvel seja conduzido a velocidades superiores a 40 km/h durante mais de 10 minutos.
- A Volvo recomenda a montagem de sensores TPMS em todas as rodas do automóvel (rodas de Verão e de Inverno).
- A Volvo não recomenda a troca de sensores entre diferentes rodas.

AVISO

Quando bombear um pneu equipado com TPMS, mantenha o bocal da bomba direito sobre a válvula de modo a não danificar esta.

Reparação de emergência de pneus furados*

Generalidades

O kit de reparação de emergência de pneus furados é utilizado tanto para selar os furos como para verificar e ajustar a pressão dos pneus. Este consiste num compressor e num depósito com o vedante. O kit funciona como reparação provisória. A garrafa com o líquido vedante deve ser substituída antes de terminado o prazo de validade e após a sua utilização.

O vedante tapa eficazmente os furos no rasto dos pneus.

NOTA

O kit de reparação de emergência de pneus furados destina-se a vedar os pneus com um furo na superfície de contacto.

NOTA

O macaco é opção em automóveis equipados com kit de reparação de emergência de pneus furados.

O kit de reparação de emergência de pneus furados tem capacidades limitadas para vedar pneus que apresentem furos nas paredes. Não vede pneus com o kit de reparação de emergência de pneus furados se estes apresentarem ranhuras, fissuras ou danos semelhantes.

Existem tomadas 12 V para ligação do compressor na frente junto à consola central, no banco traseiro e no compartimento da carga/bagagem. Escolha a tomada mais próxima do pneu furado.

AVISO

Conduza o automóvel cuidadosamente a uma velocidade não superior a 80 km/h depois de ter sido utilizado o kit de reparação de emergência de pneus furados. Visite uma oficina autorizada Volvo para verificação do pneu vedado (percurso máximo a efectuar: 200 km). O pessoal da oficina determinará se é possível reparar ou pneu ou se será necessária a sua substituição.

Retirar o kit de reparação de emergência de pneus furados

O kit de reparação de emergência de pneus furados com compressor e ferramentas encontram-se por baixo da alcatifa no compartimento da bagagem.

1. Afaste o tapete, de trás para a frente.
2. Levante o kit de reparação de emergência de pneus furados.

Descrição geral

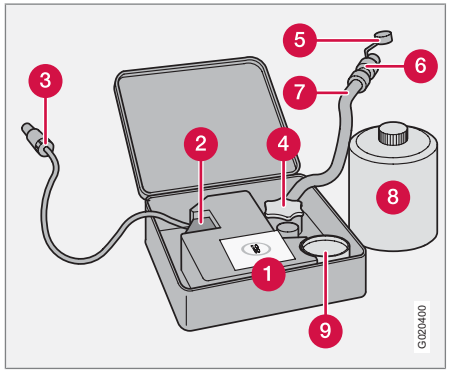

1. Etiqueta, velocidade máxima permitida
2. Interruptor
3. Cabo
4. Suporte da garrafa (tampa cor de laranja)
5. Tampa de protecção
6. Válvula redutora de pressão
7. Mangueira
8. Garrafa com vedante
9. Manómetro de pressão

* Opção/acessório, para mais informações ver Introdução.

Reparação de pneus furados

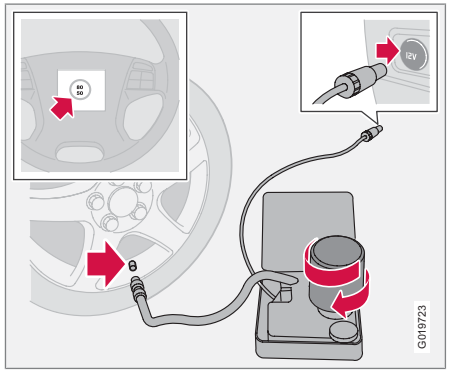

Para informação sobre o funcionamento dos elementos, ver ilustração anterior.

1. Abra a tampa no kit de reparação de pneus.
2. Remova a etiqueta respeitante à velocidade máxima permitida e cole-a no volante.

AVISO

O vedante pode irritar a pele. No caso de contacto com a pele, lave imediatamente com água e sabão.

3. Certifique-se que o interruptor encontra-se na posição **0** e pegue no cabo e na mangueira.

NOTA

Não quebre o selo da garrafa. Quando a garrafa é aparafusada o selo quebra.

4. Desaparafuse a tampa cor de laranja e desaperte a rolha da garrafa.

AVISO

Não desaparafuse a garrafa, esta está equipada com um bloqueio para evitar fugas.

5. Aparafuse a garrafa no suporte da garrafa.
6. Desaparafuse o tampão da válvula da roda e aparafuse a ligação de válvula da mangueira até o fundo da rosca da válvula de ar do pneu.

AVISO

Não deixe crianças sozinhas no automóvel sem supervisão quando o motor está em funcionamento.

7. Coloque o cabo na tomada 12 V e ponha o automóvel a trabalhar.

AVISO

Nunca esteja perto do pneu quando o compressor está a bombear. Se surgirem fissuras ou irregularidades deve-se desligar imediatamente o compressor. Não se pode continuar a viagem. Contacte uma oficina de pneus autorizada.

NOTA

Quando o compressor arranca a pressão pode subir até os 6 bar, mas a pressão volta a descer passados cerca de 30segundos.

8. Coloque o interruptor na posição **I**.

IMPORTANTE

Risco de sobreaquecimento. O compressor não deve trabalhar durante mais de 10 minutos.

9. Encha o pneu durante 7 minutos.

AVISO

Se a pressão for inferior a 1,8 bar então o furo no pneu é demasiado grande. Não se pode continuar a viagem. Contacte uma oficina de pneus autorizada.

Reparação de emergência de pneus furados*

10. Desligue o compressor para verificar a pressão no manómetro de pressão. A pressão mínima é de 1,8 bar e a máxima de 3,5 bar.
11. Desligue o compressor e retire o cabo da tomada de 12 V.
12. Solte a mangueira da válvula de ar do pneu e coloque o tampão.
13. Conduza imediatamente cerca de 3 km a uma velocidade máxima de 80 km/h para que o líquido vedante possa vedar o pneu.

Verificação posterior da reparação e pressão

1. Volte a ligar o equipamento.
2. Leia a pressão do pneu no manómetro de pressão.
3. Se a pressão do pneu for inferior a 1,3 bar, o pneu não ficou totalmente vedado. Em tais circunstâncias deverá interromper a sua viagem. Contacte uma oficina de pneus.
4. Se a pressão do pneu for superior a 1,3 bar, o pneu deve ser bombeado até à pressão indicada na etiqueta da pressão dos pneus. Se a pressão do pneu for demasiado alta, liberte ar com a válvula redutora de pressão.

AVISO

Não desaparafuse a garrafa, esta está equipada com um bloqueio para evitar fugas.

5. Desligue o compressor. Solte a mangueira e o cabo. Volte a colocar o tampão da válvula.

NOTA

Após a utilização, a garrafa com o vedante e a mangueira devem ser substituídas. A substituição deve ser feita numa oficina autorizada Volvo.

AVISO

Verifique regularmente a pressão dos pneus.

6. Volte a colocar o kit de reparação de pneus furados no compartimento da bagagem.
7. Conduza até à oficina autorizada Volvo mais próxima para substituição/reparação do pneu danificado. Informe a oficina se o pneu possuir líquido vedante.

AVISO

Conduza o automóvel cuidadosamente a uma velocidade não superior a 80 km/h depois de ter sido utilizado o kit de reparação de emergência de pneus furados. Visite uma oficina autorizada Volvo para verificação do pneu vedado (percurso máximo a efectuar: 200 km). O pessoal da oficina determinará se é possível reparar ou pneu ou se será necessária a sua substituição.

Enchimento do pneu

Os pneus originais do automóvel podem ser enchidos com o compressor.

1. O compressor deve estar desligado. Certifique-se que o interruptor encontra-se na posição **0** e pegue no cabo e na mangueira.
2. Desaparafuse o tampão da válvula da roda e aparafuse a ligação de válvula da mangueira até o fundo da rosca da válvula de ar do pneu.

AVISO

Não deixe crianças sozinhas no automóvel sem supervisão quando o motor está em funcionamento.

* Opção/acessório, para mais informações ver Introdução.

AVISO

A inalação de gases de escape pode ser fatal. Nunca deixe o motor a trabalhar em áreas fechadas ou com ventilação insuficiente.

3. Ligue o cabo a uma tomada de 12 V do automóvel e ponha o automóvel a trabalhar.
4. Ligue o compressor rodando o interruptor para a posição **I**.

IMPORTANTE

Risco de sobreaquecimento. O compressor não deve trabalhar durante mais de 10 minutos.

5. Encha o pneu de acordo com a pressão especificada no autocolante da pressão dos pneus. (Liberte ar com a válvula redutora de pressão caso a pressão no pneu seja elevada.)
6. Desligue o compressor. Solte a mangueira e o cabo.
7. Volte a colocar o tampão da válvula.

Substituição do depósito do vedante

Substitua a garrafa quando ultrapassar a data de expiração. Trate a garrafa removida como lixo nocivo.

AVISO

A garrafa contém 1,2-Etanol e borracha natural-látex.

Perigoso se ingerido. Pode provocar alergia em contacto com a pele.

Evitar o contacto com a pele e os olhos.

Guardar fora do alcance das crianças.

NOTA

Após a utilização deixe o recipiente numa recolha de lixos perigosos.

Limpeza..... 190
Melhoramento de danos na pintura..... 194
Protecção anti-corrosão..... 195

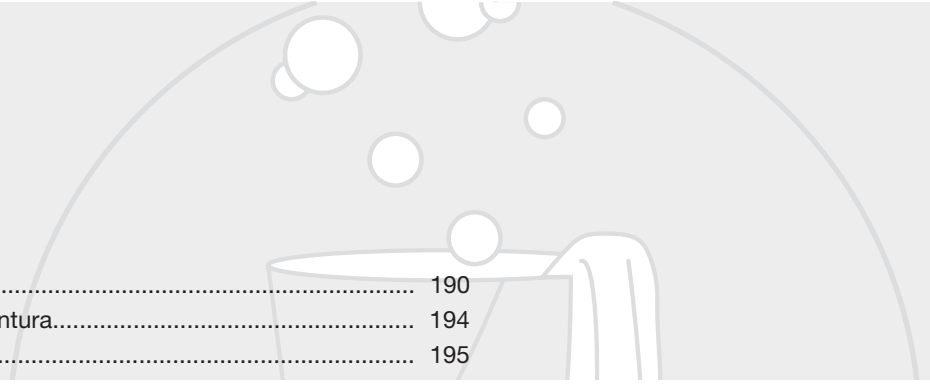

G020920

MANUTENÇÃO DO AUTOMÓVEL

08

Limpeza

Lavar o automóvel

Lave o automóvel assim que este fique sujo. Utilize champô de automóvel. Sujidade e sal de estrada podem facilmente resultar em corrosão.

- Não se mantenha sob a luz directa do sol de modo a que a pintura fique quente, isso poderia causar danos permanentes na pintura. Lave numa plataforma de lavagem com drenagem.
- Lavar bem com água a sujidade por baixo do automóvel.

IMPORTANTE

Lave o automóvel até sair toda a sujidade solta. No caso de lavagem a alta pressão: Certifique-se que o bico de alta pressão não se aproxima a mais de 30 cm da carroçaria. Não aponte o bico directamente nas fechaduras.

- Lavar com esponja e champô de automóvel com água tépida abundante.
- Se a sujidade estiver muito presa, lavar o automóvel com um produto frio de desengorduramento.
- Secar o automóvel com uma pele de camurça limpa e macia ou com um raspador de água.

AVISO

A lavagem do motor deve sempre ser efectuada por uma oficina. Caso o motor esteja quente há o risco de incêndio.

IMPORTANTE

Os faróis sujos possuem uma funcionalidade reduzida. Limpe os faróis com regularidade, por exemplo: ao abastecer com combustível.

NOTA

A iluminação exterior, tais como faróis, luzes de nevoeiro e luzes traseiras, pode ocasionalmente formar condensação no interior do vidro. Este é um fenómeno natural e toda a iluminação exterior foi construída para o suportar. A condensação é normalmente ventilada para fora da lâmpada após esta ter estado acesa durante um curto espaço.

Limpeza da escova do limpa pára-brisas

Restos de asfalto, poeira ou sal na escova assim como insectos, gelo, etc. acumulados no pára-brisas afectam negativamente a longevidade da escova do limpa pára-brisas.

NOTA

Lave regularmente as escovas e o pára-brisas com uma solução morna de sabão ou champô automóvel.

Nunca utilize solventes fortes.

Retirar excrementos de pássaro

Lave os excrementos de pássaro da pintura o mais depressa possível. Estes contêm químicos que afectam e descoloram a pintura muito rapidamente. A descoloração só pode ser reparada por técnicos especialistas.

Rodas cromadas

IMPORTANTE

Os agentes de limpeza para jantes podem manchar as superfícies cromadas das rodas. Lavar com esponja e champô de automóvel com água tépida abundante.

Lavagem em automático

A lavagem automática é um modo simples e rápido de manter o automóvel limpo. No entanto, trata-se de um método que nunca pode substituir uma lavagem manual correcta. As escovas da lavagem automática não chegam a todos os pontos.

IMPORTANTE

A lavagem manual é mais delicada com a pintura do que a lavagem automática. A pintura é também mais sensível enquanto é nova. Por isso, recomenda-se a lavagem manual do automóvel durante os primeiros meses.

Testar os travões

AVISO

Teste sempre os travões depois da lavagem, incluindo o travão de estacionamento, para que a humidade e a corrosão não afectem as pastilhas dos travões nem diminuam a capacidade dos travões.

Trave levemente de vez em quando se conduzir percursos longos debaixo de chuva ou neve enlameada. Assim, as pastilhas dos travões aquecem e secam. Proceda do mesmo modo após o arranque em tempo muito húmido ou frio.

Exterior de plástico, borracha e elemento decorativo

Para a limpeza de artigos coloridos de plástico, borracha ou elementos decorativos (como por exemplo listas brilhantes) recomenda-se a utilização de agentes de limpeza especiais que se encontram disponíveis num concessionário Volvo. Ao usar tais agentes de limpeza devem-se seguir cuidadosamente as instruções de utilização.

IMPORTANTE

Evite encerar e polir sobre plástico e borracha.

O polimento de listas brilhantes pode desgastar ou danificar a superfície brilhante.

Não devem ser utilizados agentes de polimento que contenham agentes abrasivos.

Polir e encerar

Polir e encerar o automóvel quando a superfície pintada estiver fosca ou para lhe dar protecção suplementar.

Não é necessário polir o automóvel antes de este ter um ano de idade, mas pode ser encerado antes durante esse período. Não proceda ao polimento nem enceramento à luz directa do sol.

Lave e seque muito bem o automóvel antes de o polir ou encerar. Retire os salpicos de asfalto ou de alcatrão com o produto de limpeza Volvo com nafta para esse fim. As nódoas mais difíceis podem ser retiradas com massa de polir (rubbing) destinada para pintura de automóveis.

Faça primeiro polimento com polish e depois encere com cera líquida ou sólida. Siga minuciosamente as instruções nas embalagens. Muitos dos produtos contêm polish e cera.

IMPORTANTE

Tratamentos para pintura tais como conservação, selagem, protecção, selagem de lustro, etc. podem danificar a pintura. Os danos causados na pintura por tais tratamentos não são cobertos pela garantia Volvo.

Limpeza dos retrovisores exteriores e dos vidros laterais dianteiros com revestimento contra água*

Nunca utilize nos espelhos/vidros produtos como cera automóvel, desengordurantes, etc. Estes artigos podem danificar as propriedades do revestimento contra água.

Seja cuidadoso durante a limpeza para não arranhar as superfícies de vidro.

Para raspar o gelo das superfícies de vidro sem as danificar – utilize apenas espátulas de plástico.

O revestimento protector contra a água sofre um desgaste natural.

Limpeza

NOTA

Para conservar as propriedades de protecção contra a água recomenda-se o tratamento com um produto especial que se encontra disponível nos concessionários Volvo. Este produto deve ser utilizado pela primeira vez ao fim de três anos e depois todos os anos.

Limpeza do interior

Tratamento de nódoas nos estofos de tecido

Para estofos de tecido sujos recomenda-se a utilização de produtos de limpeza especiais disponíveis nos concessionários Volvo. Outros produtos químicos podem pôr em risco as propriedades de retardamento de incêndio dos estofos.

IMPORTANTE

Objectos afiados e fechos com tiras de adesão podem danificar os estofos de tecido.

Tratamento de nódoas nos estofos de pele

Os estofos de pele da Volvo não contêm crómio e são aprovados pelas normas Oeko-Tex 100.

A pele é processada e trabalhada de modo a conservar as suas propriedades naturais. Esta tem um tratamento protector superficial, mas para manter as propriedades e o aspecto é necessário proceder a limpezas regulares. A Volvo dispõe de uma extensa gama de produtos para limpeza e tratamento dos estofos de pele que, quando utilizados segundo as instruções, conservam o tratamento protector superficial.

No entanto, após algum tempo de utilização, o aspecto da pele fica naturalmente mais ou menos afectado consoante a estrutura da sua superfície. Este é um envelhecimento natural da pele, associado à sua origem natural.

Para se atingir os melhores resultados, a Volvo recomenda a limpeza e aplicação de creme protector uma a quatro vezes por ano (ou mais se necessário). Consulte um concessionário Volvo para saber mais sobre os Produtos de Tratamento de Pele da Volvo.

IMPORTANTE

Nunca utilize solventes fortes. Estes podem danificar tanto os estofos de tecido como os estofos de vinil ou os estofos de pele.

IMPORTANTE

Note que alguns materiais (gangas e camurças novas, etc.) podem tingir o material dos estofos.

Conselhos de limpeza para estofos em pele

1. Aplique o artigo de limpeza de pele numa esponja húmida e aperte para obter espuma.
2. Limpe a sujidade com leves movimentos circulares.
3. Humedeça bem as nódoas com uma esponja. Deixe que a esponja absorva a nódoa. Não esfregue.
4. Seque com um papel suave ou uma toalha e deixe que a pele secar completamente.

Tratamento de protecção dos estofos em pele

1. Aplique um pouco de creme protector numa toalha de feltro e massaje uma fina camada de creme na pele com movimentos circulares.
2. Deixe a pele secar durante cerca de 20 minutos antes de utilizar.

Agora a pele encontra-se protegida contra nódoas e com protecção UV.

Tratamento de nódoas em elementos interiores de plástico, metal ou madeira
Para a limpeza de elementos e superfícies interiores recomenda-se a utilização dos produtos de limpeza especiais disponíveis nos concessionários Volvo. Nunca raspe nem esfregue uma nódoa. Nunca utilize produtos fortes para a remoção de nódoas.

Limpeza dos cintos de segurança
Use água e detergente sintético, o seu concessionário Volvo possui artigos de limpeza especiais para os têxteis. Certifique-se de que o cinto de segurança está bem seco antes de o enrolar de novo.

Melhoramento de danos na pintura

Pintura

A pintura constitui uma parte importante da protecção anti-corrosão do automóvel e, por isso, deve ser inspeccionada com regularidade. Para evitar a formação de corrosão, os danos na pintura devem ser reparados imediatamente. Os danos na pintura mais habituais são marcas causadas pelo bater de pequenas pedras, arranhões e danos em, por exemplo, cantos dos pára-choques e portas.

Código de cor

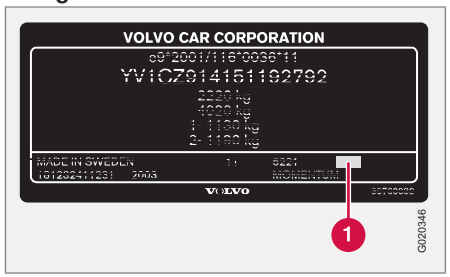

Placa do produto.

É importante utilizar a cor correcta. O código da cor (1) encontra-se na placa do produto, veja a página 274.

Marcas causadas pelo bater de pequenas pedras e arranhões

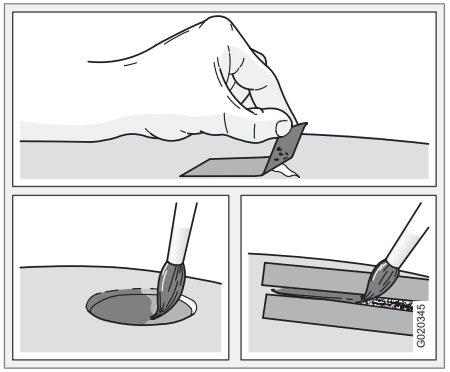

Antes de iniciar o trabalho de melhoramento da pintura, o automóvel deve estar lavado e seco e ter uma temperatura superior a 15 °C.

Material

- Pintura básica (primário) em lata
- Pintura em lata ou marcador
- Pincel
- Fita adesiva de protecção.

Marcas causadas pelo bater de pequenas pedras e arranhões

Se as marcas causadas pelo bater de pequenas pedras não tiverem chegado até à chapa e ainda houver uma camada de tinta não danificada, preencha com tinta directamente depois de ter retirado a sujidade.

Se as marcas causadas pelo bater de pequenas pedras tiverem chegado até à chapa

1. Aplique um pedaço de fita adesiva de protecção sobre a superfície danificada. Em seguida, puxe a fita de modo a que os restos da tinta venham presos à fita.
2. Misture bem a pintura básica (primário) e aplique com a ajuda de um pincel fino ou um fósforo. Aplique a pintura final com um pincel quando a pintura básica estiver seca.
3. Em caso de arranhões, proceder como anteriormente, mas pôr fita adesiva de protecção à volta da área danificada para proteger a pintura não danificada.
4. Espere alguns dias e depois proceda ao polimento dos melhoramentos. Use um pano macio e pouca massa de polir.

Inspecção e manutenção

O seu automóvel recebeu na fábrica um tratamento de protecção anti-corrosiva muito minucioso e completo. Partes da carroçaria estão compostas de chapa galvanizada. A estrutura inferior está protegida com um agente de protecção anti-corrosiva resistente ao desgaste. Um líquido de protecção anti-corrosiva diluído e altamente penetrante foi injectado nas barras, nas cavidades e nas secções fechadas.

Mantenha intacta a protecção anti-corrosiva do automóvel.

- Mantenha o automóvel limpo. Lave com água a estrutura inferior. No caso de lavagem a alta pressão mantenha o bico de jacto de água a uma distância mínima de 30 cm das superfícies pintadas.
- Verificar regularmente e melhorar a protecção anti-corrosiva, se necessário.

O automóvel está preparado com uma protecção anti-corrosiva que não requer tratamento posterior, perante condições normais de utilização, antes de aprox. 12 anos. Depois disso, o tratamento deve repetir-se de dois em dois anos. Caso o automóvel necessite de tratamento posterior, deixe que uma oficina autorizada Volvo o ajude.

Assistência Volvo..... 198
Manutenção própria..... 199
Capot e compartimento do motor..... 200
Gasóleo..... 202
Óleos e líquidos..... 203
Escovas dos limpa-vidros..... 208
Bateria..... 210
Mudança de lâmpadas incandescentes..... 212
Fusíveis..... 220

G020922

MANUTENÇÃO E ASSISTÊNCIA

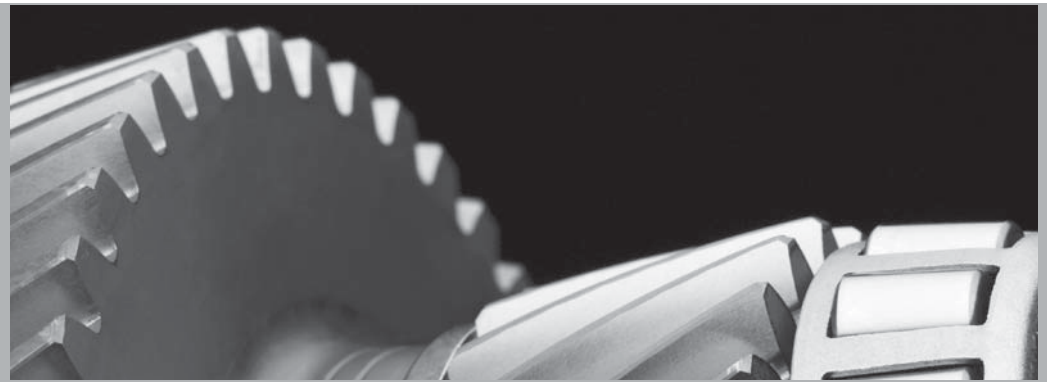

09

Assistência Volvo

Programa de manutenção da Volvo

Antes de sair da fábrica, o seu automóvel passou por um minucioso teste de condução. Imediatamente antes de o automóvel lhe ser entregue foi feita mais uma verificação, seguindo as regras e instruções da Volvo Car Corporation.

Para que o seu Volvo continue a manter um elevado nível de segurança no trânsito, de segurança de funcionamento e de fiabilidade, deve cumprir o programa de manutenção da Volvo, que se encontra especificado no livro de Garantia e Serviço. Deixe que uma oficina autorizada Volvo efectue os trabalhos de assistência e manutenção. As oficinas da Volvo têm o pessoal, a literatura de manutenção e as ferramentas especiais que garantem a mais elevada qualidade dos serviços de assistência e manutenção.

IMPORTANTE

Para que a garantia Volvo seja válida, controle e siga o livro de Garantia e Serviço.

Especiais medidas de manutenção

Determinadas medidas de manutenção, relacionadas com o sistema eléctrico do automóvel, só podem ser efectuadas com a ajuda de equipamento electrónico especialmente desenvolvido para o automóvel. Por isso, deve contactar sempre uma oficina autorizada da Volvo antes de deixar que seja iniciado ou efectuado qualquer trabalho de serviço de manutenção que afecte o sistema eléctrico.

Antes de começar a trabalhar com o automóvel

A bateria

Controlar que os cabos da bateria estão ligados correctamente e bem apertados.

Nunca desligue a bateria enquanto o motor está em andamento (por ex. ao fazer a mudança de bateria).

Ao carregar a bateria nunca deve ser usado o carregador rápido. Os cabos da bateria devem estar desligados durante o carregamento da bateria.

A bateria contém ácido que é corrosivo e venenoso. Por isso, é importante que a bateria seja manuseada de modo amigo do ambiente. Deixe que o seu concessionário Volvo lhe preste ajuda.

AVISO

O sistema de ignição tem potência muito elevada. No sistema de ignição há tensão eléctrica que implica perigo de morte. Por isso, a ignição deve estar sempre desligada ao efectuar trabalhos no compartimento do motor.

Nunca tocar na vela de ignição nem na bobina de ignição quando a ignição está ligada ou quando o motor está quente.

Verificar regularmente

Verificar o seguinte com intervalos de tempo regulares, por ex., ao encher o depósito:

- Líquido de arrefecimento – O nível deve estar entre as marcas de **MIN** e **MAX** no tanque de expansão.
- Óleo do motor – O nível deve estar entre as marcas de **MIN** e **MAX**.
- Óleo de assistência à direcção – O nível deve estar entre as marcas de **MIN** e **MAX**.
- Líquido de lava pára-brisas – O reservatório deve estar bem cheio. Encha com agente de protecção anti-congelação no caso de temperaturas próximas do ponto de congelação.
- Fluido dos travões e da embraiagem – O nível deve estar entre as marcas de **MIN** e **MAX**.

AVISO

Lembre-se de que a ventoinha de arrefecimento pode entrar em andamento automaticamente pouco depois do motor ter sido desligado.

A lavagem do motor deve sempre ser efectuada por uma oficina. Caso o motor esteja quente há o risco de incêndio.

Levantar o carro

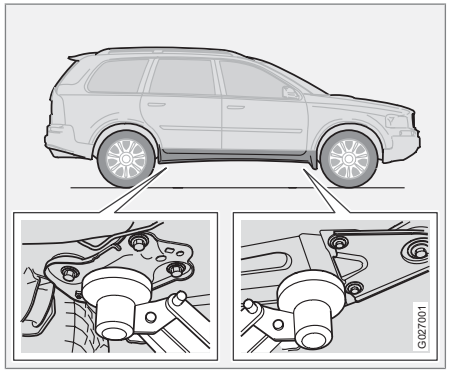

Se o carro for levantado com um macaco de oficina, este deve "pegar" na parte da frente do quadro de suporte do motor.

Não danifique o salpicadeiro por baixo do motor. Certifique-se de que o macaco é colocado de forma que o carro não possa escorregar. Use sempre cavaletes ou semelhante.

Se levantar o automóvel com um elevador de duas colunas, os braços de elevação dianteiros e traseiros devem ficar por baixo dos pontos de elevação na embaladeira do fundo do automóvel. Ver a ilustração anterior.

Capot e compartimento do motor

Abertura do capot

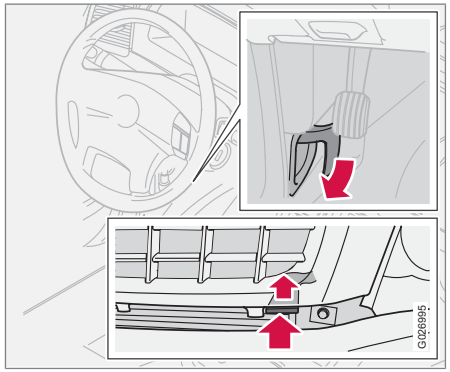

1. Puxe o manípulo do trinco que fica à esquerda (ou à direita do tablier se o carro tiver o volante à direita), na lateral da carroçaria. Pode ouvir quando a fechadura se solta.
2. Insira a mão por baixo da frente do capot, do lado direito (abaixo da grelha).
3. Empurre para cima a pega do trinco de segurança.
4. Solte a pega e abra o capot.

AVISO

Verificar que a capota fica bem fechada.

AVISO

Feche o capot apoiando com a mão e carregando. Não feche pegando na grelha. Os componentes do motor que ficam dentro podem aleijar os dedos.

Compartimento do motor

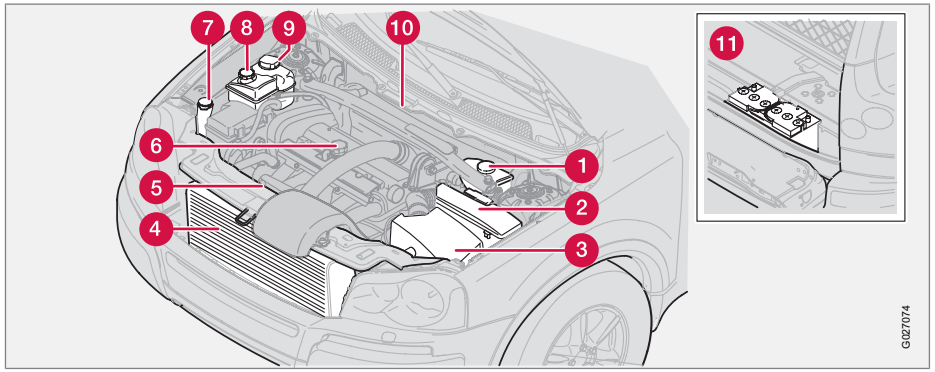

1. Depósito de óleo dos travões e embraiagem
2. Relés e fusíveis
3. Filtro de ar (A tampa possui várias versões dependendo da variante de motor.)
4. Radiador
5. Vareta de óleo do motor
6. Enchimento de óleo do motor
7. Depósito do líquido do lava-vidros
8. Reservatório para óleo de assistência à direcção
9. Depósito de expansão do sistema de refrigeração
10. Placa do número de chassis
11. Bateria (no compartimento de carga)

Gasóleo

Sistema de combustível

Os motores Diesel são sensíveis a impurezas. Use exclusivamente combustível Diesel de fabricantes bem conhecidos. Nunca abasteça com Diesel de qualidade duvidosa, veja a página 283. As grandes companhias petrolíferas possuem um combustível Diesel especial, destinado a temperaturas exteriores próximas do ponto de congelação. Este combustível é menos espesso a baixas temperaturas e reduz o risco de precipitação parafina.

O risco de condensação de água no depósito é reduzido caso o depósito esteja sempre bem cheio. Ao abastecer, certifique-se que as superfícies à volta do tubo de enchimento se encontram bem limpas. Evite derrames sobre as superfícies pintadas. Em caso de derrame, lavar com sabão e água.

IMPORTANTE

Apenas pode ser utilizado combustível que cumpra os padrões europeus para Diesel, veja a página 283.

IMPORTANTE

Combustíveis semelhantes ao Diesel que não devem ser utilizados: aditivos suplementares, Marine Diesel Fuel, fuelóleo, RME [1] (biodiesel metílico de colza) e óleo vegetal. Estes combustíveis não satisfazem as exigências recomendadas pela Volvo e aumentam o desgaste e os danos do motor que não são cobertos pela garantia Volvo.

IMPORTANTE

Para o ano de modelo 2006 e posteriores, o teor máximo de enxofre admitido é de 50 partes por milhão.

Paragem por falta de combustível

Não é necessário tomar nenhuma medida especial após uma imobilização devida a depósito de combustível vazio. O sistema de combustível é automaticamente purgado se deixar a ignição na posição II durante cerca de 60 segundos antes de tentar arrancar o motor.

Esvaziamento de condensação de água no filtro de combustível

No filtro de combustível a condensação de água é separada do combustível. Caso contrário, a condensação de água pode causar perturbações de funcionamento do motor.

O esvaziamento da condensação de água deve ser feito segundo os intervalos de manutenção especificados no livro de Garantia e Serviço ou em caso de haver suspeita de estar a ser usado combustível poluído.

IMPORTANTE

Alguns aditivos suplementares evitam a separação da água no filtro de combustível.

[1] O combustível Diesel pode conter uma certa quantidade de RME, essa quantidade não pode ser excedida.

Autocolante do compartimento do motor para a qualidade de óleo

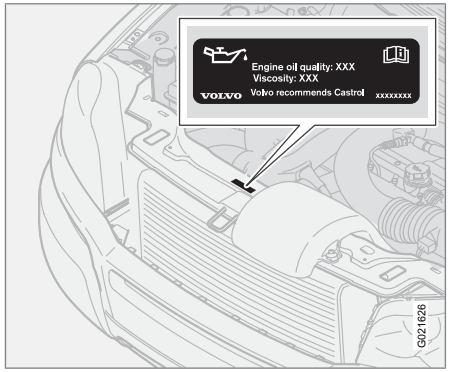

IMPORTANTE

Use sempre o óleo com a qualidade recomendada, ver autocolante do compartimento do motor. Verifique o nível do óleo frequentemente e substitua o óleo regularmente. A utilização de óleo de qualidade inferior à indicada ou a condução com o nível do óleo baixo danifica o motor.

Pode-se utilizar óleo de qualidade superior à indicada. No caso de condução em condições desfavoráveis, a Volvo recomenda a utilização de óleo com uma qualidade superior à indicada no autocolante. veja a página 279.

Verificação do óleo do motor e do filtro de óleo

A Volvo recomenda para o óleo produtos Castrol. Mude o óleo e o filtro de óleo de acordo com os intervalos indicados no livro de Garantia e Serviço.

IMPORTANTE

Para cumprir as normas dos intervalos de manutenção do motor, todos os motores são abastecidos de fábrica com um óleo sintético especial para o motor. A selecção do óleo foi feita com grande cuidado e tendo em conta a longevidade, capacidade de arranque, consumo de combustível e impacto ambiental. Para que os intervalos de serviço recomendados possam ser válidos, é necessário utilizar óleo de motor aprovado. Use sempre o óleo com a qualidade recomendada (ver autocolante do compartimento do motor), tanto ao encher como ao mudar o óleo, caso contrário pode afectar a longevidade, capacidade de arranque, consumo de combustível e impacto ambiental. A Volvo Car Corporation recusa a responsabilidade de garantia caso se utilize óleo de motor com outra qualidade e viscosidade que não as recomendadas.

A Volvo utiliza diferentes sistemas para aviso do nível do óleo baixo e da pressão de óleo baixa. Algumas variantes possuem sensor de pressão do óleo, que utiliza uma luz para a pressão do óleo. Outras variantes possuem sensor do nível do óleo, neste caso o condutor é informado através de um símbolo de aviso nos instrumentos e por textos no mostrador. Alguns modelos possuem ambas as variantes. Para mais informações contacte um concessionário autorizado Volvo.

É importante que o nível do óleo seja verificado mesmo antes de ser feita a primeira mudança de óleo num automóvel novo. O livro de Garantia e Serviço indica a que nível isso deve ser feito.

A Volvo recomenda que o nível do óleo seja verificado a cada 2 500 km. O valor de medição mais seguro obtém-se na medição com o motor frio antes do arranque. O valor de medição é incorrecto imediatamente depois de ter desligado o motor. A vareta de medição indica um nível demasiado baixo uma vez que o óleo ainda não teve tempo para escorrer para o cárter do óleo.

Óleos e líquidos

Controlo de óleo

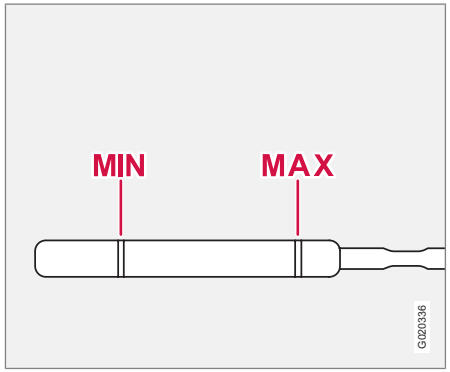

O nível do óleo deve estar dentro da área marcada na vareta de medição.

Controlo de óleo em automóvel frio

1. Limpar e secar a vareta antes de fazer o controlo.
2. Verifique o nível do óleo com a vareta de medição. O nível deve estar entre as marcas de **MIN** e **MAX**.
3. Se o nível se encontrar perto da marca de **MIN** pode-se encher primeiramente com 0,5 litros. Encha até que o nível fique mais perto da marca **MAX** que da **MIN** na vareta. veja a página 279 e seguinte para a capacidade de enchimento.

Controlo de óleo em automóvel quente após a condução

1. Estacione o automóvel sobre um plano horizontal e espere 10 – 15 minutos após desligar o motor, para que o óleo escorra novamente para o cárter do óleo.
2. Limpar e secar a vareta antes de fazer o controlo.
3. Verifique o nível do óleo com a vareta de medição. O nível deve estar entre as marcas de **MIN** e **MAX**.

Se o nível se encontrar perto da marca de **MIN** pode-se encher primeiramente com 0,5 litros. Encha até que o nível fique mais perto da marca **MAX** que da **MIN** na vareta. veja a página 279 e seguinte para a capacidade de enchimento.

AVISO

Não derramar óleo no tubo de escape quente, uma vez que há o risco de incêndio.

IMPORTANTE

Nunca encha acima da marca **MAX**. O consumo de óleo pode aumentar caso seja enchido demasiado óleo no motor.

Líquido de lava pára-brisas, enchimento

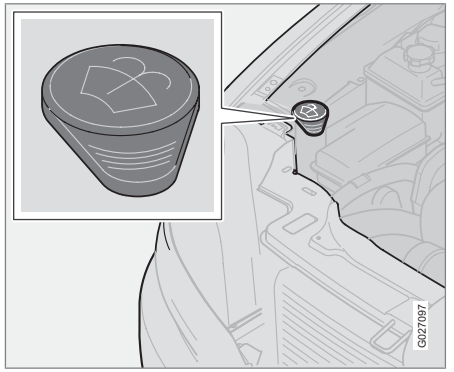

Localização de reservatório para o líquido de lava pára-brisas.

O lava pára-brisas e o lava faróis possuem um reservatório comum. Utilize um anticongelante durante o Inverno, para que o líquido não congele na bomba, no depósito ou nas mangueiras. Para dados sobre o volume ver pág. 281.

NOTA

DICA! Limpe as escovas do limpa pára-brisas sempre que encher líquido de lava pára-brisas. Misturar o agente de protecção anti-congelação com água antes de encher.

Líquido de arrefecimento, controlo de nível e enchimento

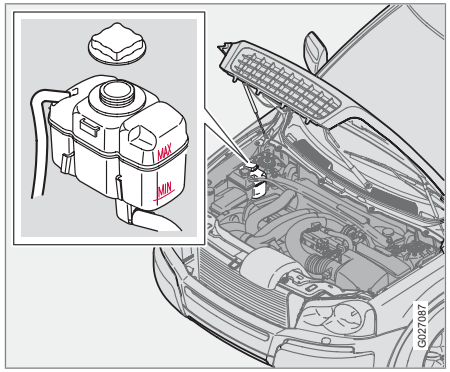

Ao fazer o enchimento devem-se respeitar as instruções na embalagem. É importante que haja uma proporção correcta entre a quantidade de líquido de arrefecimento e de água de acordo com o clima em que se encontra. Nunca ateste utilizando apenas água. O risco de congelação aumenta tanto com excesso de água como com excesso de líquido de arrefecimento.

IMPORTANTE

É muito importante que seja usado o líquido de arrefecimento com agente de protecção anti-corrosiva segundo as recomendações da Volvo. Quando o automóvel é novo, o reservatório está cheio com um líquido de arrefecimento que suporta temperaturas até aprox. -35 °C.

Para dados sobre o volume ver pág. 281.

Verificar regularmente o líquido de arrefecimento

O nível deve estar entre as marcações de **MIN** e **MAX** no tanque de expansão. Se o sistema não estiver bem cheio, podem ocorrer elevadas temperaturas locais que implicam o risco de danificação (rupturas) na cabeça de cilindro. Encha com o líquido quando o nível tiver baixado para a marca **MIN**.

AVISO

O líquido de arrefecimento pode ficar muito quente. Caso seja necessário fazer o enchimento de líquido de arrefecimento quando o motor está quente, deve desenroscar lentamente a tampa do tanque de expansão para que a sobrepressão desapareça.

IMPORTANTE

- Elevadas concentrações de cloro, cloretos e outros sais podem causar corrosão no sistema de refrigeração.
- Utilize sempre líquido de arrefecimento com protecção anti-corrosão de acordo com as recomendações Volvo.
- Assegure-se que a mistura do líquido de arrefecimento é constituída por 50 % água e 50 % líquido de arrefecimento.
- Misture líquido de arrefecimento com água de torneira de qualidade aprovada. Se tiver dúvidas quanto à qualidade da água utilize líquido de arrefecimento já misturado de acordo com as recomendações da Volvo.
- Ao substituir o líquido de arrefecimento/componentes do sistema de refrigeração deve-se lavar o sistema de refrigeração com água limpa da torneira de qualidade aprovada, ou então lavar com líquido de arrefecimento já misturado.
- O motor só pode funcionar com o sistema de arrefecimento bem cheio. Podem ocorrer elevadas temperaturas com o risco de danos (rupturas) na cabeça de cilindro.

Óleos e líquidos

Para dados sobre o volume e padrões de qualidade de água, ver tabela em Líquidos e lubrificante na página 281.

Líquido de travões e de embraiagem, controlo do nível e enchimento

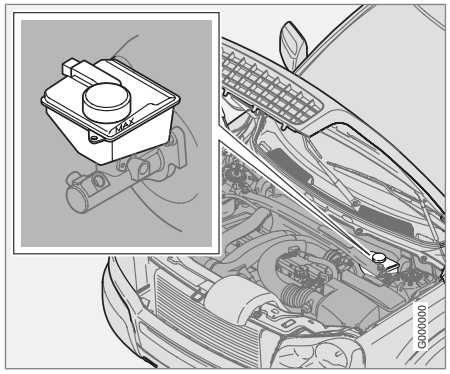

O líquido de travões e da embraiagem tem um reservatório em comum [1]. O nível deve estar entre as marcações **MIN** e **MAX**. Controlar o nível com regularidade. Mude o líquido dos travões cada dois anos ou após cada duas ocasiões normais de serviço de manutenção.

Ver os dados sobre volume e sobre a qualidade recomendada relativamente ao líquido de travões na pág. 281.

Em automóveis que são conduzidos de um modo em que os travões são usados com muita frequência e esforço, por ex., no caso de condução em zonas montanhosas, ou condução em climas tropicais com humidade elevada, o líquido deve ser mudado todos os anos.

AVISO

Se o óleo dos travões se encontrar abaixo do nível **MIN** no depósito de óleo dos travões, o automóvel não deve continuar a ser conduzido sem que seja feito o enchimento do óleo de travões.

Deve ser inspeccionada a causa da perda de líquido dos travões.

Óleo de assistência à direcção, controlo de nível e enchimento

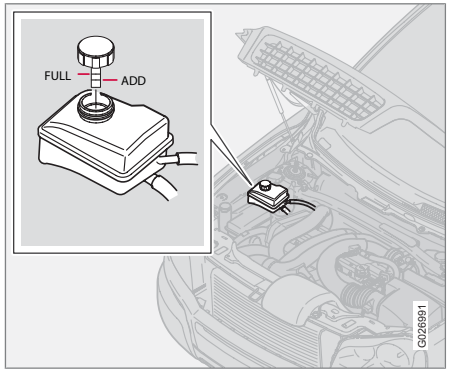

NOTA

O nível do óleo deve ser verificado em cada ocasião de serviço de manutenção.

Controle o nível em cada ocasião de serviços de manutenção. Não é necessário fazer a mudança de óleo. O nível deve estar entre as marcas **ADD** e **FULL**. Sobre a qualidade recomendada e dados sobre volume ver pág. 281.

[1] Localização dependente da variante com volante à esquerda ou à direita.

NOTA

Caso ocorra uma avaria no sistema de direcção ou se o automóvel ficar sem corrente eléctrica e tiver de ser rebocado, o automóvel pode ser dirigido. Neste caso a direcção fica muito mais pesada do que o normal e é necessário exercer mais força para rodar o volante.

Escovas dos limpa-vidros

Escovas dos limpa-vidros

Limpeza

Para limpeza da escova do limpa pára-brisas e do pára-brisas, veja a página 190.

IMPORTANTE

Verifique regularmente as escovas do limpa pára-brisas. O descuido com a manutenção das escovas afecta negativamente a sua vida útil.

Mudança de escovas de limpa pára-brisas, pára-brisas

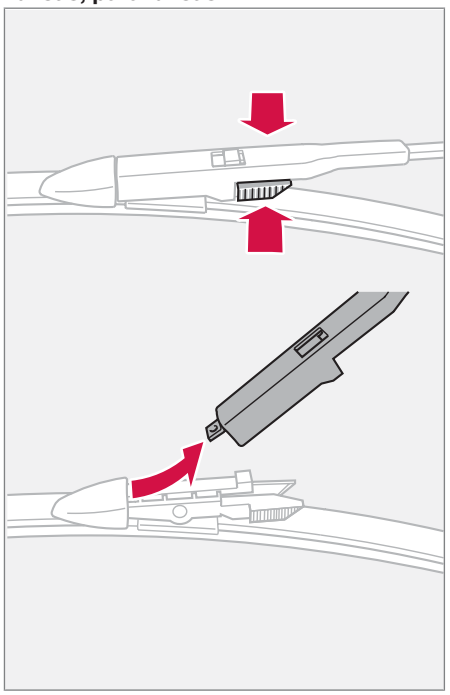

NOTA

As escovas do limpa pára-brisas têm comprimentos diferentes. A escova do lado do condutor é mais comprida do que a outra.

1. Puxe o braço da limpa-vidros e segure na escova.
2. Pressione a patilha do fecho das escovas dos limpa-vidros e ela solta-se do braço.
3. Coloque a nova escova seguindo a ordem inversa e verifique se fica bem segura.

Mudança de escovas de limpa pára-brisas, vidro traseiro

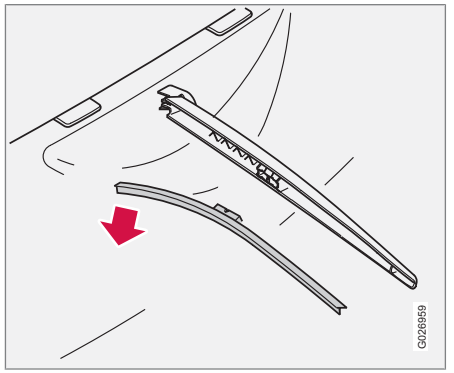

1. Dobre o braço para trás.

2. Retire a escova do limpa-vidros deslocando-a para cima/fora (ver ilustração) contra a porta traseira.
3. Encaixe a nova escova do limpa pára-brisas.
4. Verifique se a escova se encontra devidamente presa.

Bateria

Manutenção da bateria

A longevidade e funcionamento da bateria são influenciados pela quantidade de arranques, descargas, modo de condução, condições de condução e condições climáticas, etc.

NOTA

Depois de utilizada, a bateria deve ser reciclada de modo amigo do ambiente. A bateria contém chumbo.

AVISO

As baterias podem formar gás oxídrico, que é altamente explosivo. Uma única faísca, que pode ser formada se instalar os cabos de arranque de modo errado, é suficiente para fazer explodir a bateria. A bateria contém ácido sulfúrico que pode causar ferimentos graves. Enxaguar abundantemente com água caso o ácido sulfúrico entre em contacto com os olhos, pele ou roupa. Em caso de salpicos nos olhos, contacte imediatamente um médico.

NOTA

Se a bateria for descarregada muitas vezes, isso afectará negativamente a sua longevidade.

Símbolos na bateria

Use óculos de protecção.

Mais informação no manual de instruções do carro.

Conserve a bateria fora do alcance de crianças.

A bateria contém ácidos corrosivos.

Evitar faíscas ou fogo.

Perigo de explosão.

Mudança de bateria

Remoção da bateria

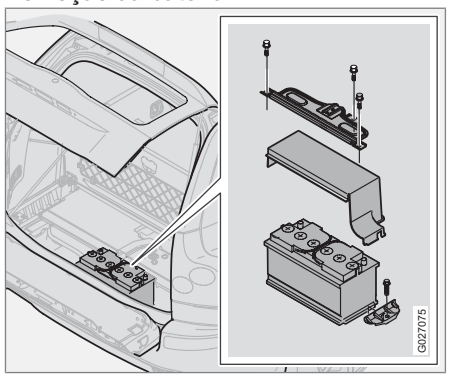

1. Desligue a ignição e retire a chave
2. Desaparafuse o suporte e a tampa da cobertura sobre a bateria
3. Espere pelo menos 5 minutos antes de tocar nas ligações eléctricas (isto para que toda a informação nos sistemas eléctricos do seu automóvel possa ser guardada nas várias unidades de comando)
4. Desligue primeiro o cabo negativo
5. Depois, desligue o cabo positivo e a mangueira de evacuação do gás oxídrico

Instalação da bateria

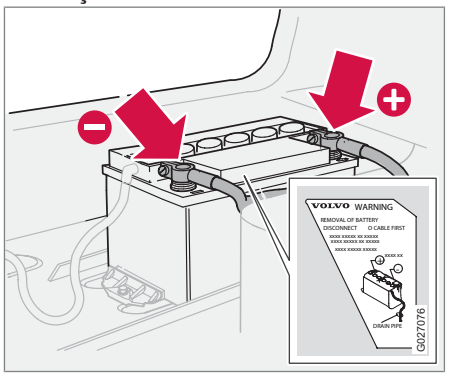

1. Coloque a bateria no seu lugar
2. Ligue o cabo positivo
3. Ligue o cabo negativo
4. Certifique-se de que a mangueira de evacuação fique correctamente ligada à bateria e à saída da carroçaria.
5. Coloque a tampa de cobertura e o suporte

Mudança de lâmpadas incandescentes

Generalidades

Todas as lâmpadas incandescentes estão especificadas na pág. 286.

As lâmpadas incandescentes e luzes pontuais que são de um tipo especial ou que não estão adequadas para que a sua mudança seja feita fora das oficinas são:

- Iluminação geral no tecto
- Lâmpadas de leitura e iluminação do porta-luvas
- Pisca, retrovisor exterior e iluminação de aproximação
- Luz de travões colocada em posição alta
- Faróis Activos Bi-Xenon® e Bi-Xenon®

AVISO

Em automóveis equipados com faróis Bi-Xenon® todo o trabalho de substituição das lâmpadas Xenon® deve ser efectuado por uma oficina autorizada Volvo. Os faróis requerem um cuidado maior, uma vez que as lâmpadas Xenon® estão equipadas com um elemento de alta tensão.

IMPORTANTE

Nunca toque no vidro das lâmpadas incandescentes directamente com os dedos. A gordura e o óleo dos dedos evapora-se por meio do calor e forma uma camada de resíduos no reflector que pode assim ficar danificado.

Mudança de lâmpadas incandescentes dianteiras

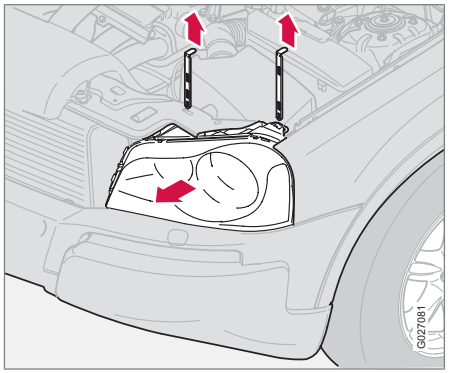

Para trocar as luzes de médios, máximos, indicadores de mudança de direcção e de presença/estacionamento, desprenda primeiro o inserto das lâmpadas. Para trocar uma das lâmpadas mencionadas, proceda com se indica nas instruções mais abaixo, referentes à lâmpada em questão.

Desmontagem do cárter das lâmpadas:

1. Apague a iluminação e rode a chave da ignição para a posição **0**.
2. Abra o capot
3. Desprenda o inserto puxando para cima os dois pinos de freio que o mantêm posicionado.
4. Puxe o inserto a direito para cima.

IMPORTANTE

Não puxe pelo cabo, apenas pelo conector.

5. Desprenda o conector premindo primeiro o trinco de mola, por baixo, e puxando-o depois por cima.
6. Retire todo o inserto dos faróis e deposite-o numa base macia para não riscar a lente.

Mudança de lâmpadas incandescentes

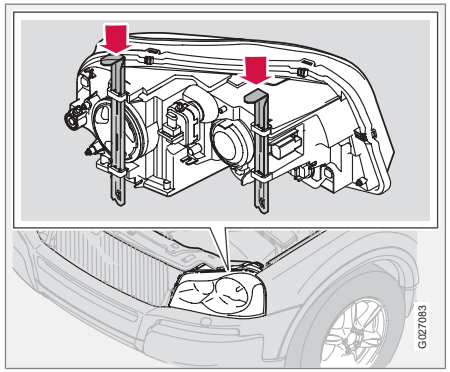

A reinstalação é feita pela ordem inversa. Verifique se os pinos de freio ficam bem premidos.

Localização das lâmpadas incandescentes no farolim dianteiro

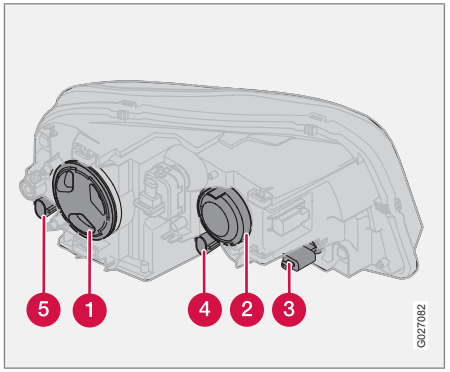

1. Médios
2. Máximos
3. Piscas
4. Luz de estacionamento/de presença
5. Lâmpadas dos indicadores de mudança de direcção

Médios, halogéneo

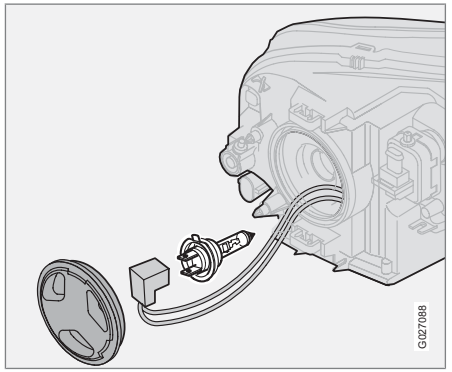

1. Solte a cobertura exterior rodando-a no sentido anti-horário.
2. Puxe o conector para fora.
3. Solte a mola. Carregue primeiro para a direita para que a mola se solte e depois para fora e para baixo.
4. Puxe a lâmpada.
5. Instale a lâmpada nova. Apenas pode ser colocada numa posição.
6. Carregue a mola para cima e, no final, um pouco para a esquerda, para que fique presa na sua posição.
7. Empurre o conector para o seu lugar.

Mudança de lâmpadas incandescentes

8. Aparafuse a cobertura; a marca **HAUT** deve ficar virada para cima.

Máximos

Faróis de halogéneo e Bi-Xenon®

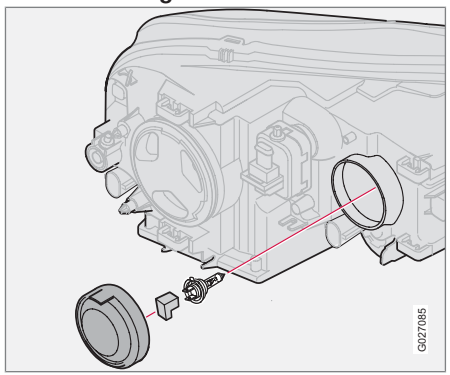

1. Solte a cobertura exterior puxando-a para fora a direito e solte o conector.
2. Solte a mola. Carregue primeiro para a direita para que a mola solte e depois para fora/para baixo.
3. Puxe a lâmpada.
4. Instale a lâmpada nova. Apenas pode ser colocada numa posição.
5. Carregue a mola para cima e, no final, um pouco para a esquerda, para que fique presa na sua posição.
6. Empurre o conector para o seu lugar e volte a colocar a cobertura exterior.

Faróis Activos Bi-Xenon®

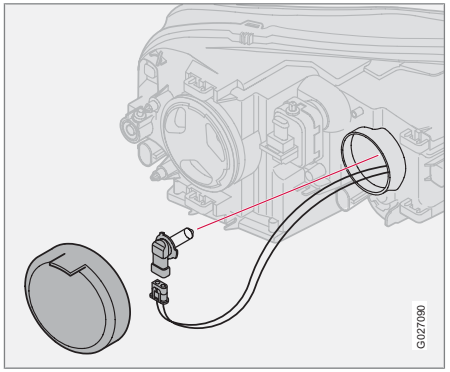

1. Apague a iluminação e rode a chave da ignição para a posição **0**.
2. Retire a tampa.
3. Rode a lâmpada no sentido contrário ao dos ponteiros do relógio e retire-a.
4. Solte o conector pressionando o trinco para fora e puxando.
5. Ligue o conector na lâmpada, deve-se ouvir um estalido.
6. Volte a colocar a lâmpada, rode-a no local.
7. Volte a colocar a tampa.

Lâmpadas dos indicadores de mudança de direcção e luzes de presença/estacionamento

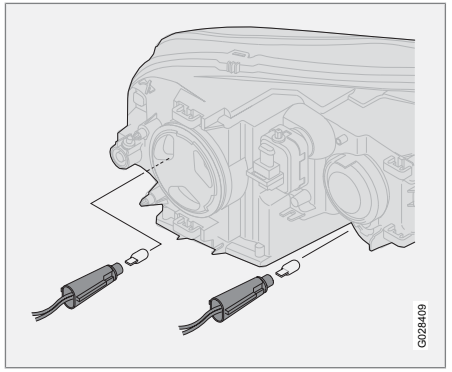

Os suportes das lâmpadas têm casquilhos de baioneta.

1. Rode no sentido anti-horário e retire o suporte da lâmpada.
2. Puxe a lâmpada a direito.

3. Instale a lâmpada nova metendo-a cuidadosamente na ranhura.
4. Instale novamente o suporte da lâmpada e rode-o no sentido horário.

Piscas

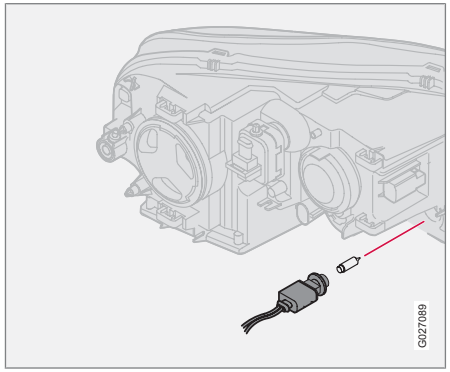

O suporte da lâmpada tem casquilho de baioneta.

1. Rode o suporte da lâmpada no sentido anti-horário e retire-o.
2. Carregue na lâmpada, rode-a no sentido anti-horário e retire-a.
3. Instale a lâmpada nova metendo-a cuidadosamente na ranhura e rodando depois no sentido horário.

Faróis de nevoeiro

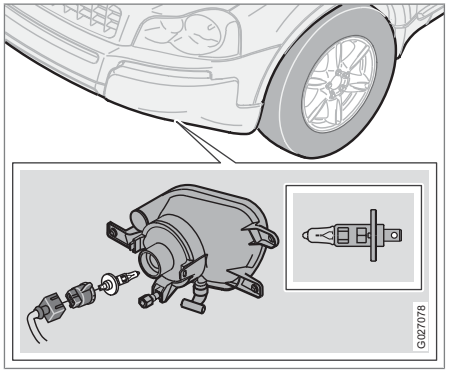

1. Apague a iluminação e rode a chave da ignição para a posição **0**.
2. Rode um pouco o suporte da lâmpada no sentido anti-horário.
3. Retire a lâmpada.
4. Instale a lâmpada nova. O perfil do suporte da lâmpada coincide com o perfil no pé da lâmpada.
5. Reinstale o suporte da lâmpada rodando um pouco no sentido horário. A marca **TOP** do suporte da lâmpada deve ficar virada para cima.

Lâmpadas do farolim traseiro

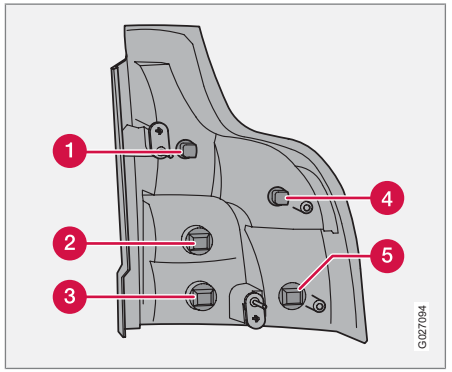

1. Luzes de presença
2. Piscas
3. Luz de marcha atrás
4. Luzes de presença
5. Luz dos travões

Mudança de lâmpadas incandescentes

NOTA

Caso a mensagem de avaria **LÂMPADA FUNDIDA/VERIFIQUE LUZ DE STOP** permanecer após a substituição da lâmpada incandescente defeituosa, será necessário visitar uma oficina autorizada Volvo para reparar a avaria.

Substituição das lâmpadas incandescentes

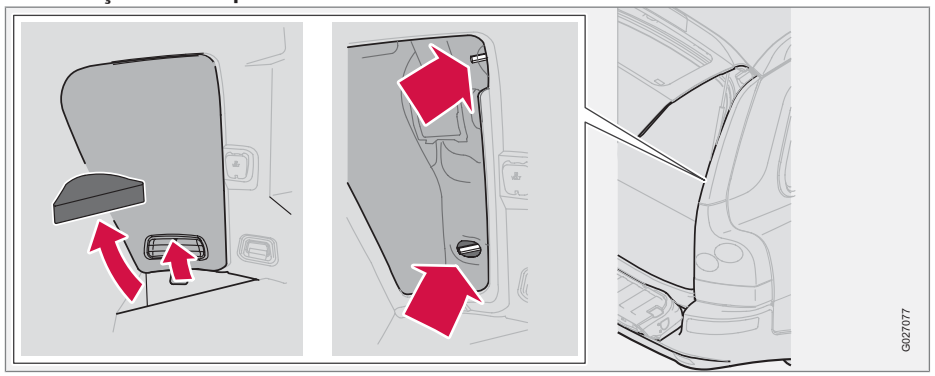

1. Apague a iluminação e rode a chave da ignição para a posição **0**.
2. Desça a parte inferior da porta traseira e levante o alçapão. (Se o automóvel estiver equipado com suporte de sacos (opção) solte a cinta de apoio do suporte.)
3. Remova o canto.
4. Abra a tampa do painel lateral puxando o trinco para cima e para si.
5. Pegue na chave n.º 10 da bolsa das ferramentas e solte as porcas.
6. Retire todo o inserto, a direito para trás.
7. Desprenda a cablagem a todo o comprimento para melhorar o acesso.
8. Deposite o inserto numa base macia para não riscar o vidro.
9. Rode o suporte da lâmpada no sentido anti-horário e puxe-o para fora.
10. Rode a lâmpada no sentido contrário ao dos ponteiros do relógio para a soltar. (Aplica-se aos piscas, luzes de marcha-atrás e luzes de travões).
11. Puxe a lâmpada incandescente para fora a direito. (Aplica-se às luzes de presença).
12. Mudar a lâmpada.
13. Instale novamente o suporte da lâmpada na ranhura, rode no sentido horário.
14. Prenda a cablagem a todo o comprimento.
15. Coloque novamente o inserto contra os furos dos parafusos e aperte-o para o seu lugar.
16. Aperte as porcas.
17. Instale novamente o painel lateral e o canto.

Mudança de lâmpadas incandescentes

Luz de nevoeiro traseira

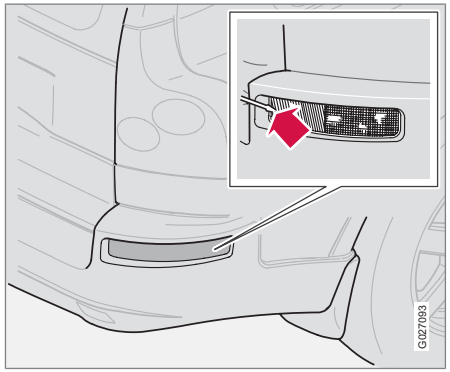

1. Aplique uma chave de fenda como indica a seta da figura.
2. Dobre para fora o inserto da lâmpada.
3. Rode o suporte da lâmpada no sentido contrário ao dos ponteiros do relógio e solte-o.
4. Rode a lâmpada no sentido contrário ao dos ponteiros do relógio e retire a lâmpada incandescente.
5. Troque a lâmpada em questão por uma nova.

Iluminação da placa da matrícula

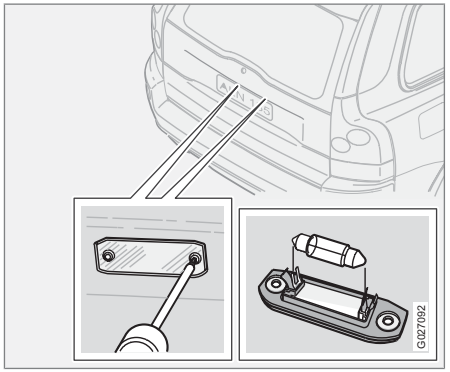

1. Apague a iluminação e rode a chave da ignição para a posição **0**.
2. Solte os parafusos com uma chave de fendas.
3. Retire a caixa completa das luzes com muito cuidado e puxe-a para fora.
4. Troque a lâmpada em questão por uma nova.
5. Reinstale e aparafuse o farolim.

Iluminação do degrau de acesso

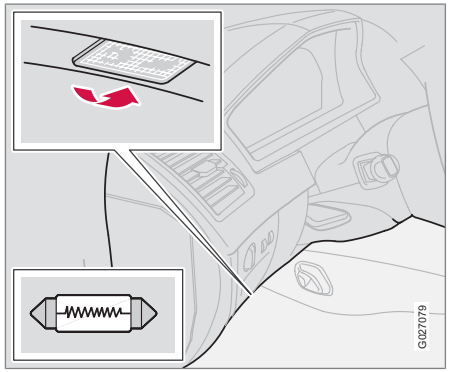

A iluminação do degrau de acesso encontra-se debaixo do tablier no lado do condutor e do passageiro.

1. Introduzir uma chave de fendas e rodar ligeiramente para desmontar os vidros.
2. Retirar a lâmpada incandescente danificada.
3. Montar uma nova lâmpada incandescente.
4. Monte de novo a lente.

Lâmpada do compartimento da bagagem

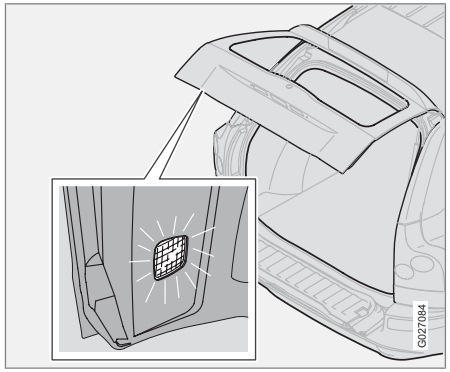

1. Insira uma chave de fenda e rode-a com cuidado para que a caixa das luzes se solte.
2. Retirar a lâmpada incandescente danificada.
3. Montar uma nova lâmpada incandescente. Verifique se a mesma acende.
4. Reinstale a caixa das lâmpadas.

Iluminação no espelho de cortesia

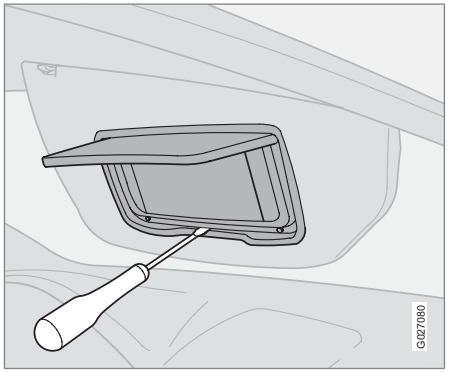

1. Insira uma chave de fenda ao lado do da mola do meio da margem inferior do espelho. Levante até que a mola se solte.
2. Puxe a chave para ambos os lados para que a mola do meio se solte.
3. Retire o inserto do espelho.
4. Troque as lâmpadas.
5. Instale novamente o inserto, começando pela margem superior. Tenha cuidado para que a mola superior fique bem segura antes de dobrar novamente o inserto.

Fusíveis

Generalidades

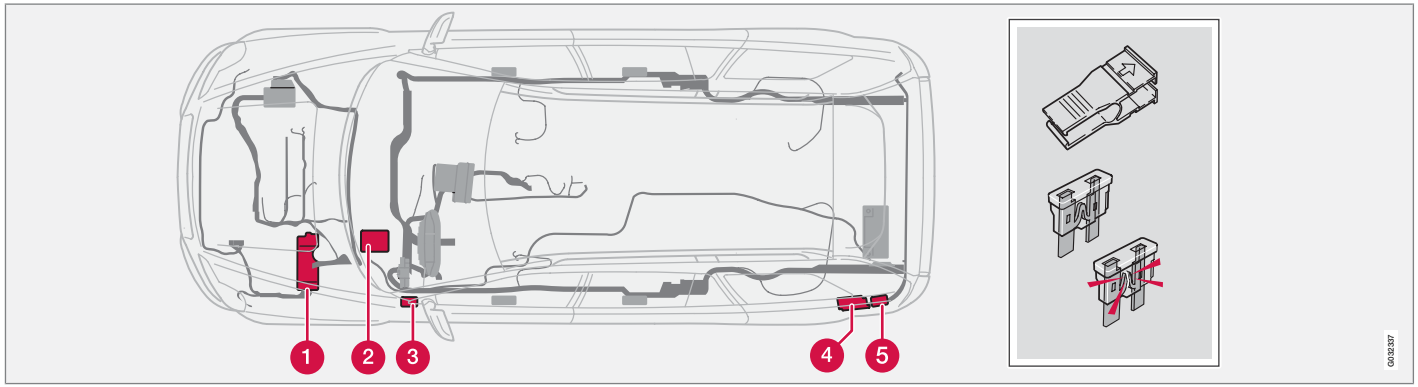

O encaminhamento da cablagem pode variar consoante a variante de motor. No entanto, os elementos da lista encontram-se nas mesmas posições.

Para evitar que o sistema eléctrico do seu carro seja danificado por curto-circuitos ou sobrecargas, todas as funções e componentes eléctricos estão protegidos por fusíveis.

Os fusíveis estão localizados em cinco lugares no automóvel:

1. Central de relés/fusíveis no compartimento do motor.
2. Central de fusíveis no habitáculo, atrás do isolamento de som do lado do condutor.
3. Central de fusíveis do habitáculo, junto ao painel de instrumentos do lado do condutor.
4. Central de fusíveis no compartimento da bagagem.
5. Central de fusíveis no compartimento da bagagem - Executive*

Caso algum componente ou função deixar de funcionar, isso pode dever-se ao facto do fusível desse componente estar provisoriamente sobrecarregado ou queimado.

1. Ver o esquema de fusíveis para localizar o fusível.
2. Puxar para fora o fusível e ver de qual lado do fio curvado está queimado.
3. Nesse caso, substituir por um fusível novo da mesma cor e com a mesma especificação de amperes.

Fusíveis

AVISO

Nunca utilize outros objectos ou fusíveis com amperagem superior à especificada na substituição de um fusível. Tal pode provocar danos consideráveis no sistema eléctrico e até causar incêndio.

Na tampa junto ao painel de instrumentos encontram-se uma série de fusíveis de reserva. Lá também encontra um alicate para facilitar a substituição de fusíveis.

Se o mesmo fusível queimar repetidas vezes é o componente que está avariado. Deve então entrar em contacto com uma oficina autorizada Volvo para resolver o problema.

09

Fusíveis

Central de relés/fusíveis no compartimento do motor

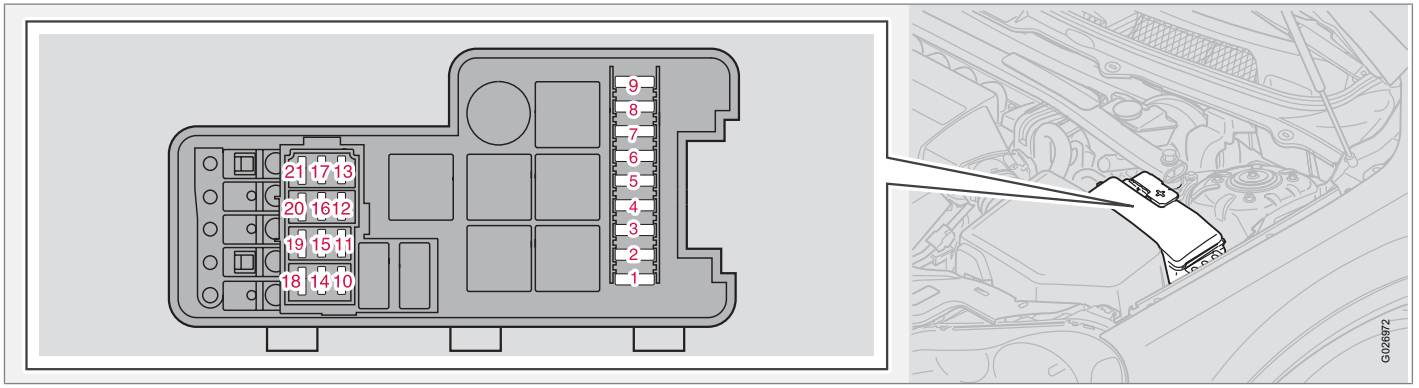

1.	ABS	30 A
2.	ABS	30 A
3.	Lava-faróis	35 A
4.	Aquecedor de estacionamento*	25 A
5.	Luzes extra*	20 A
6.	Relé do motor de arranque	35 A
7.	Limpa pára-brisas	25 A
8.	Bomba de combustível	15 A
9.	Módulo de comando da transmissão (TCM)	15 A
10.	Bobinas de ignição (gasolina), Módulo de comando do motor (ECM), válvulas de injecção, (Diesel)	20 A
11.	Sensor de posição do pedal do acelerador (APM), compressor AC	10 A
12.	Módulo de comando do motor (ECM) (gasolina), válvulas de injecção, gasolina), sensor de massas de ar (gasolina)	15 A
	Sensor de massas de ar (Diesel)	5 A

* Opção/acessório, para mais informações ver Introdução.

13.	Módulo de comando da borboleta (V8), VIS (6 cil.gasolina)	10 A
	Módulo de comando da caixa de borboleta, válvula solenóide, SWIRL (válvula de mistura de ar), regulador da pressão do combustível (Diesel)	15 A
14.	Sonda lambda (gasolina)	20 A
	Sonda lambda (Diesel)	10 A
15.	Aquecedor da ventilação do cárter (gasolina), ligação AC (gasolina), válvulas solenóide, diagnóstico de fugas (gasolina), ECM, (gasolina), sensor de massas de ar (V8), comando de velas (Diesel)	15 A
16.	Médios esquerda	20 A
17.	Médios direita	20 A
18.	-	-
19.	Alimentação do módulo de comando do motor (ECM), relé do motor	5 A
20.	Luzes de presença	15 A
21.	Bomba de vácuo (gasolina)	20 A

09

Fusíveis

Central de relés/fusíveis no habitáculo, junto ao painel de instrumentos do lado do condutor

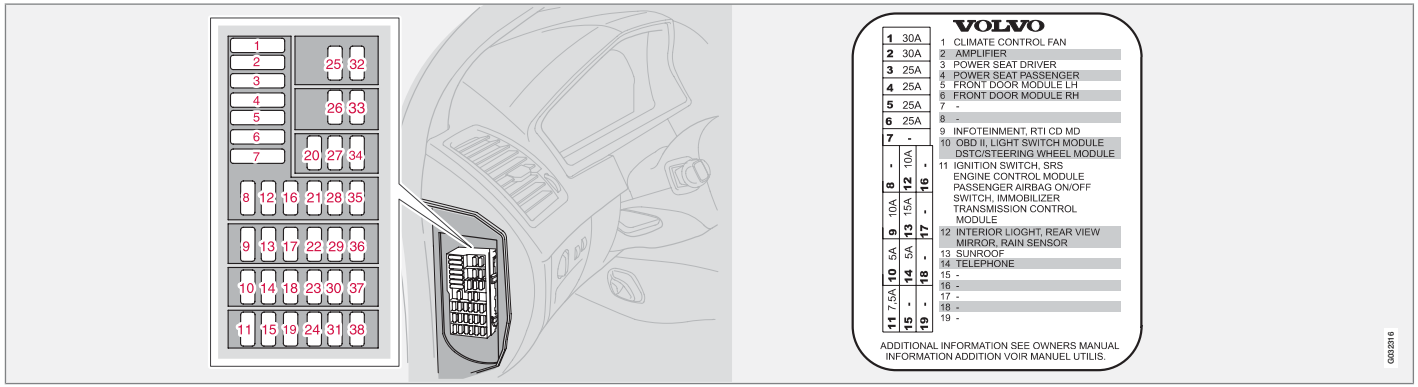

Na tampa da caixa da extremidade encontra-se um autocolante com a indicação da posição dos fusíveis e a sua amperagem.

1.	Ventilador do sistema de climatização	30 A
2.	Áudio (amplificador)*	30 A
3.	Banco eléctrico do condutor*	25 A
4.	Banco eléctrico do passageiro*	25 A
5.	Unidade de comando da porta esquerda da frente	25 A

6.	Unidade de comando da porta direita da frente	25 A
7.	-	-
8.	Rádio, leitor de Cds, sistema RSE*	15 A
9.	Mostrador RTI, RTI unidade MMM	10 A

10.	OBDII, interruptor das luzes (LSM), sensor de ângulo do volante (SAS) módulo do volante (SWM)	5 A

* Opção/acessório, para mais informações ver Introdução.

11.	Fecho da ignição, sistema SRS, módulo de comando do motor (ECM) (gasolina), desactivação do SRS do lado do passageiro (PACOS), inibidor de arranque electrónico (IMMO), Módulo de comando da transmissão (TCM)	7,5 A
12.	Iluminação geral do tejadilho (RCM), módulo electrónico superior (UEM)	10 A
13.	Tecto de abrir*	15 A
14.	Telephone*	5 A
15.	-	-

09

Fusíveis

Central de relés/fusíveis no habitáculo, atrás do isolamento de som do lado do condutor

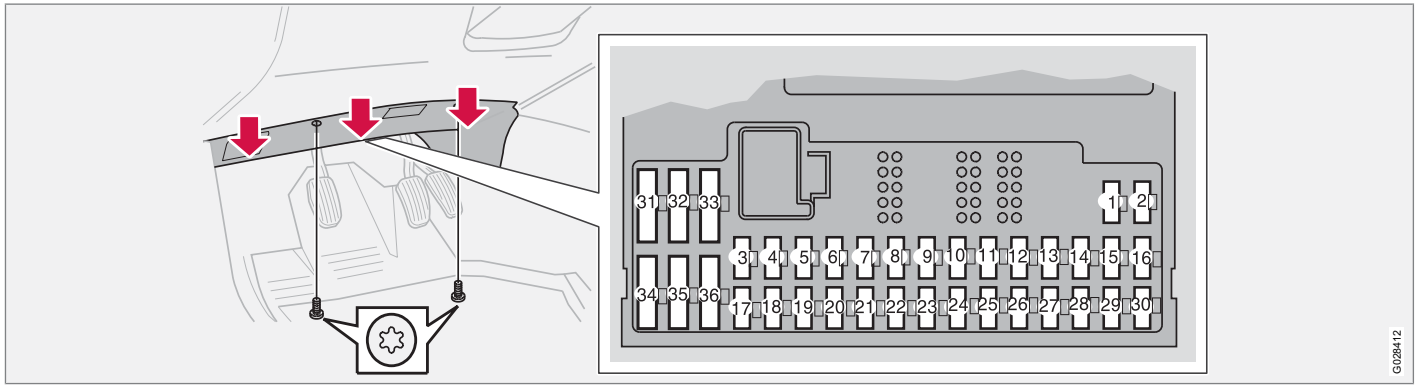

1.	Aquecedor do banco direito	15 A
2.	Aquecedor do banco esquerdo	15 A
3.	Buzina	15 A
4.	Lugar de reserva	-
5.	Sistema Interactivo (Infotainment)	10 A
6.	-	-
7.	-	-

8.	Sirene de alarme*	5 A
9.	Alimentação da luz dos travões	5 A
10.	Módulo de informação do condutor (DIM), comando da climatização (CCM), aquecedor de estacionamento, banco eléctrico do condutor	10 A

11.	Tomada eléctrica banco dianteiro, banco traseiro e frigorífico*	15 A
12.	-	-
13.	-	-
14.	-	-
15.	ABS, STC/DSTC	5 A

* Opção/acessório, para mais informações ver Introdução.

16.	Direcção assistida electrónica (ECPS)*, Active Bi-Xenon® (HCM)*, controlo da altura do foco*	10 A
17.	Luzes de nevoeiro da esquerda	7,5 A
18.	Luzes de nevoeiro da direita	7,5 A
19.	-	-
20.	Bomba do líquido de arrefecimento (V8)	5 A
21.	Módulo de comando da transmissão (TCM)	10 A
22.	Máximos (esquerda)	10 A
23.	Máximos (direita)	10 A
24.	-	-
25.	-	-
26.	-	-
27.	-	-
28.	Banco eléctrico do passageiro*	5 A
29.	Bomba de combustível	7,5 A
30.	BLIS*	5 A
31.	-	-
32.	-	-
33.	Bomba de vácuo (gasolina)	20 A
34.	Bomba de limpeza	15 A
35.	-	-
36.	-	-

09

Fusíveis

Fusíveis no compartimento das bagagens

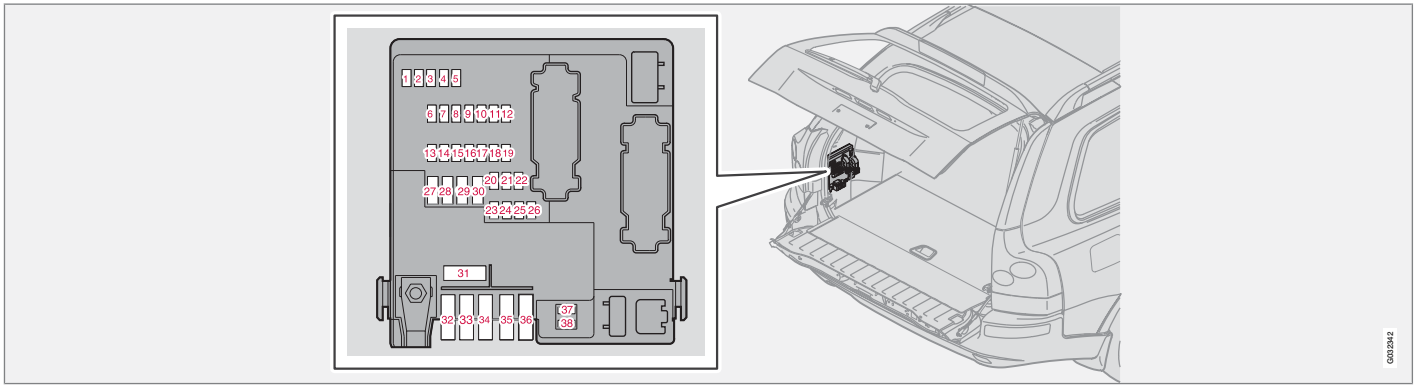

1.	Luz de marcha atrás	10 A
2.	Luz de presença, luz de nevoeiro, iluminação do compartimento da bagagem, iluminação da placa da matrícula, lâmpadas da iluminação dos travões	20 A
3.	Módulo electrónico (AEM)*	15 A
4.	Lugar de reserva	-

5.	Electrónico REM	10 A
6.	Sistema RSE*	7,5 A
7.	Barra de reboque* (alimentação 30)	15 A
8.	Tomada eléctrica do compartimento da bagagem	15 A
9.	Porta traseira, direita: Vidros, bloqueio de vidro eléctrico	20 A

10.	Porta traseira, esquerda: Vidros, bloqueio de vidro eléctrico	20 A
11.	-	-
12.	-	-
13.	Filtro de combustível com aquecimento eléctrico	15 A
14.	Subwoofer, sistema de ar condicionando traseiro (A/C)*	15 A

* Opção/acessório, para mais informações ver Introdução.

15.	-	-
16.	-	-
17.	Acessórios do sistema Interactivo*	5 A
18.	-	-
19.	Limpa pára-brisas traseiro	15 A
20.	Barra de reboque* (alimentação 15)	20 A
21.	-	-
22.	-	-
23.	AWD	7,5 A
24.	-	-
25.	-	-
26.	Park Assist*	5 A
27.	Fusível central: Barra de reboque, assistência de estacionamento, AWD	30 A
28.	Fecho central (PCL)	15 A
29.	Iluminação do reboque, esquerda: luzes de presença, indicador de mudança de direcção*	25 A
30.	Iluminação do reboque, direita: luzes de travões, luz de nevoeiro traseira, indicador de mudança de direcção*	25 A
31.	Fusível central: Fusível 37, 38	40 A
32.	-	-
33.	-	-
34.	-	-
35.	-	-
36.	-	-
37.	Desembaciador do vidro traseiro	20 A
38.	Desembaciador do vidro traseiro	20 A

09

Fusíveis

Fusíveis no compartimento da carga - Executive*

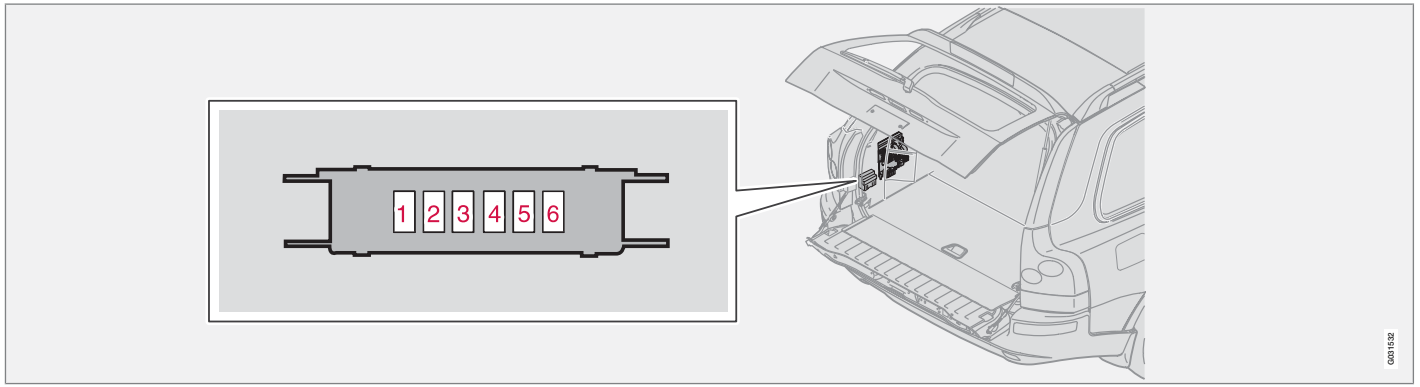

A caixa de fusíveis encontra-se atrás do painel no lado esquerdo.

1.	Relé aquecedor do banco traseiro, Relé banco massagem dianteiro	5 A
2.	Aquecedor do banco traseiro esquerdo	15 A
3.	Aquecedor do banco traseiro direito	15 A
4.	Banco ventilado dianteiro, Banco massagem dianteiro	5 A
5.	-	-
6.	-	-

* Opção/acessório, para mais informações ver Introdução.

Generalidades..... 234
Painéis de comando, áudio..... 235
Funções do equipamento áudio..... 239
Funções do rádio..... 243
Funções CD..... 249
Estrutura de menus – equipamento de áudio..... 252
Funções do telefone*..... 253
RSE - Rear Seat Entertainment system - Duplo Écran* 261
Estrutura de menus – telefone..... 267

G020924

* Opção/acessório, para mais informações ver Introdução.

SISTEMA INTERACTIVO (INFOTAINMENT)

10

Generalidades

Sistema Interactivo (Infotainment)

O Infotainment é um sistema no qual foram integrados o equipamento de áudio e as funções do telefone.

O seu sistema interactivo pode ser fácil e comodamente comandado a partir do painel de comando comum ou do teclado do volante.

O XC90 pode ser equipado com Dolby Surround Pro Logic II [1]. Obterá assim uma experiência sonora próxima da realidade, com um som amplo e natural.

O sistema permite o uso de auriculares* com fonte sonora diferente.

Dolby Surround Pro Logic II[1]
O Dolby Surround Pro Logic II distribui o som estereofónico de dois canais pelos altifalantes da esquerda, do centro, da direita e traseiros. A reprodução do som é assim mais próxima da realidade do que a estereofonia normal de dois canais.

Dolby Surround Pro Logic II e símbolo Dolby são marcas registadas propriedade da Dolby Laboratories Licensing Corporation. O Dolby Surround Pro Logic II System é fabricado com a licença da Dolby Laboratories Licensing Corporation.

[1] Aplicável ao Premium Sound.

* Opção/acessório, para mais informações ver Introdução.

Comandos das funções de áudio

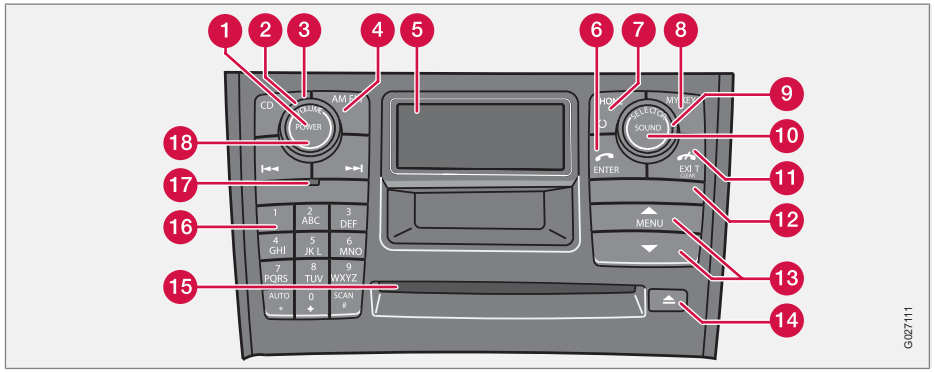

1. **POWER** - Audio Lig/desl
2. **VOLUME** - Volume (comando rotativo)
3. **CD** – selecção rápida
4. **AM/FM**- comutação rápida entre **FM1, FM2** e **AM**
5. Mostrador
6. **ENTER** – selecciona no menu, activa uma escolha ou activa o telefone a partir do modo stand-by
7. **PHONE** - Telefone Lig/desl/stand-by
8. **MY KEY** – acesso rápido programável à função preferida
9. **SELECTOR** – selecciona a fonte de som
10. **SOUND** – regulação de volume
11. **EXIT/CLEAR** – recua um passo no menu, interrompe uma escolha, coloca o telefone em stand-by e apaga caracteres anteriores ao digitar de textos e números
12. Suporte do cartão SIM
13. Teclas de selecção de menu
14. Ejector do leitor de CDs e do comutador de CDs*
15. Leitor de CDs e comutador de CDs*
16. Teclas para memorizar estações/escolha da posição no comutador de CDs* (**1-6**), teclas numéricas e de símbolos para o telefone e acesso rápido a menus.
17. Receptor **IR*** dos comandos à distância
18. Procurar/mudar de pista, estação ou avançar e recuar ao digitar texto e números

Painéis de comando, áudio

Teclado do volante

Áudio – Telefone*

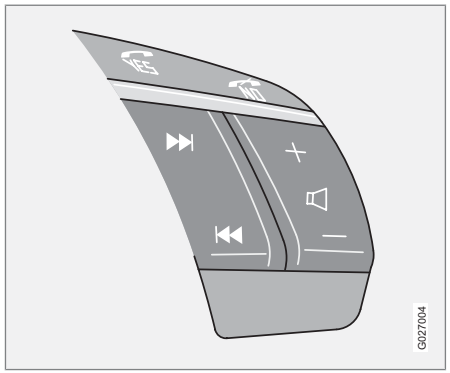

As quatro teclas que se encontram mais abaixo no teclado do volante são comuns ao rádio e ao telefone. O funcionamento do teclado do volante depende do sistema que está activo. O teclado do volante permite regular o volume, comutar entre estações pré-seleccionadas e muda a pista de CD.

Manuseio de menu

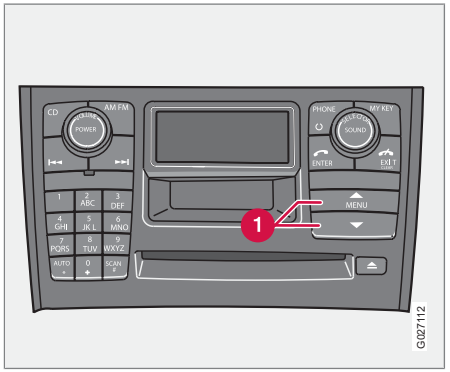

Parte das funções do Infotainment é comandada através de um menu. O nível de menu actual encontra-se no mostrador, no lado direito em cima. As alternativas do menu são apresentadas no meio do mostrador.

- **MENU** leva ao sistema de menus. Accionando os botões de navegação 1 para cima/para baixo permite a deslocação entre as alternativas do menu.
- **ENTER** permite seleccionar ou activar/desactivar uma das alternativas do menu.
- **EXIT** retrocede um passo na estrutura de menus. Premindo longamente em **EXIT** sai-se do sistema de menus.

Selecção rápida

As alternativas do menu estão numeradas e podem também ser seleccionadas através da unidade de botões (**1 - 6**).

Selecção rápida pessoal – MY KEY

Com **MY KEY** pode-se memorizar uma função favorita do menu, por exemplo: **TP**.

– Escolha a função no menu a guardar mantendo **MY KEY** premido durante mais de dois segundos.

Quando aparecer **MY KEY STORED** no mostrador, a função está guardada.

– Active a função com uma breve pressão em **MY KEY**.

* Opção/acessório, para mais informações ver Introdução.

Painel de controlo com tomada para auriculares

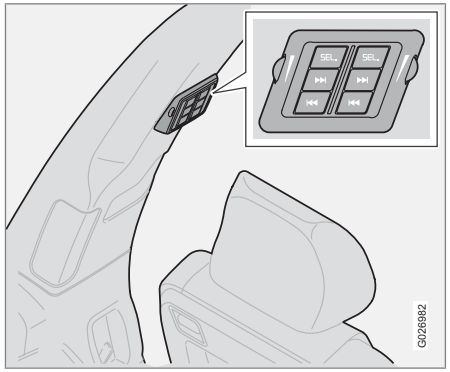

Para a melhor reprodução áudio, recomenda-se a utilização de auscultadores com impedância 16 – 32 ohm e sensibilidade 102 dB ou superior.

Activar/desactivar

O painel de controlo é activado com **SEL** quando o equipamento de áudio está activo. A desactivação dá-se de modo automático quando o equipamento de áudio é desactivado ou pressionando longamente em **SEL**.

Avançar/procurar para a frente e para trás

Carregando brevemente em / avança-se pelas faixas do CD ou pelas estações rádio memorizadas. Carregando longamente avança-se rapidamente pela faixa do CD ou faz-se busca automática de estações rádio.

Limitações

A fonte de áudio (FM, AM, CD, etc.) que é reproduzida nos altifalantes não pode ser comandada pelo painel de comando traseiro.

As mensagens RDS podem não aparecer caso o rádio seja reproduzido nos auriculares ao mesmo tempo que outra fonte de áudio seja reproduzida nos altifalantes.

Comando à distância*

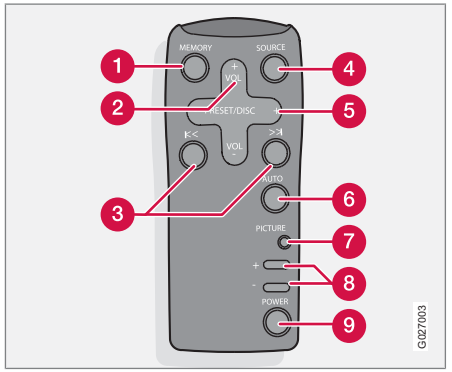

1. **MEMORY** – guarda os canais de rádio sintonizados. Para guardar uma estação:
   - Pressione o botão **MEMORY**
   - Seleccione Preset com **PRESET/DISC** 5
   - Confirme com o botão Memory
2. **VOL** – Volume
3. Buscar/mudar pista para a frente ou para trás
4. **SOURCE** – comuta entre as fontes sonoras

Painéis de comando, áudio

5. **PRESET/DISC** – escolhe a posição do comutador de CDs ou a estação rádio pré--sintonizada
6. **AUTO** – procura e guarda as estações de sinal mais forte
7. Função não disponível
8. Função não disponível
9. **POWER** - Audio Lig/desl

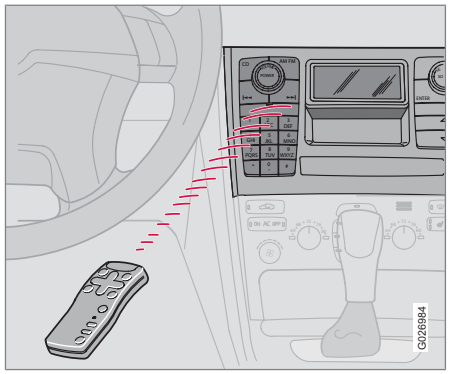

– Oriente o comando à distância para o receptor IR (veja ilustração) que fica acima do tablier.

NOTA

O comando à distância funciona com pilhas AAA (R03). Se o comando à distância não funcionar, tente mudar as pilhas.

Interruptor Lig/desl – Áudio

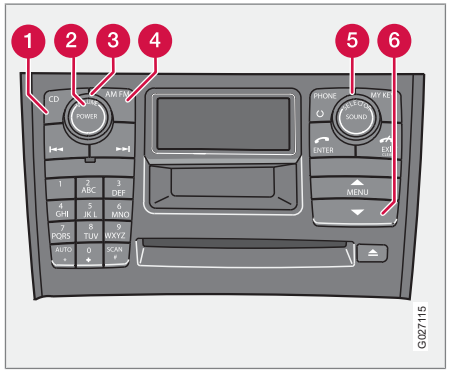

Pressione o botão **POWER** 2 para ligar ou desligar o sistema áudio.

Se desligar a ignição do carro com o sistema áudio ligado, este fica automaticamente activado da próxima vez que ligue a ignição.

Controlo de volume

Rode o botão 3 no sentido horário ou anti-horário para aumentar ou diminuir o volume. O controlo do volume é electrónico e não tem paragem final. Também se pode aumentar ou diminuir o volume com as teclas (+) ou (–) do volante.

Selecção de fonte sonora

Premindo repetidas vezes em **AM/FM** 4 alterna entre FM1, FM2 e AM. **CD** 1 activa o leitor/comutador de CDs.

Rode o **SELECTOR** 5 para alternar entre a fonte de áudio externa **AUX** e as fontes de áudio internas **FM1**, **FM2**, **AM**, CD e comutador de CDs*.

AUX

Na entrada **AUX** pode-se ligar um leitor de mp3, por exemplo.

NOTA

A qualidade do som pode piorar se o leitor for carregado quando o equipamento de áudio estiver no modo AUX. Nesta situação evite carregar o leitor.

Por vezes, a fonte de áudio externa **AUX** pode ser ouvida com um volume diferente do das fontes de áudio internas. Se o volume da fonte de áudio externa for demasiado elevado, a qualidade de som pode ser afectada negativamente. Evite esta situação ajustando o volume de entrada da fonte de áudio externa:

1. Seleccione **AUX VOLUME** no menu e pressione em **ENTER**.
2. Regule o volume com **SELECTOR** ou cima/baixo nos botões 6. Termine com **ENTER**.

NOTA

Não funciona com o teclado do volante.

Funções do equipamento áudio

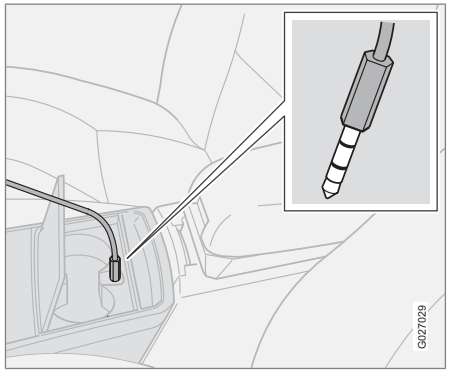

*Entrada para fonte de áudio externa (**AUX**) 3,5 mm*

IMPORTANTE

A tampa sobre os porta-canecas tem de estar aberta quando o conector se encontra na entrada **AUX**.

Reprodução áudio ideal

O sistema áudio encontra-se calibrado com a ajuda de tratamento de sinal digital para que se obtenha uma reprodução áudio ideal.

Esta calibragem tem em conta os altifalantes, o amplificador, a acústica do habitáculo, a posição do ouvinte, etc. para todas as combinações de modelo de automóvel e sistema áudio.

Também existe uma calibragem dinâmica que tem em conta a posição do comando do volume, a recepção rádio e a velocidade do automóvel.

Os comandos explicados nestas instruções de utilização, por ex: Graves, Agudos e Equalizador, destinam-se apenas para que o utilizador possa adaptar a reprodução áudio ao seu gosto pessoal.

Regulação de volume

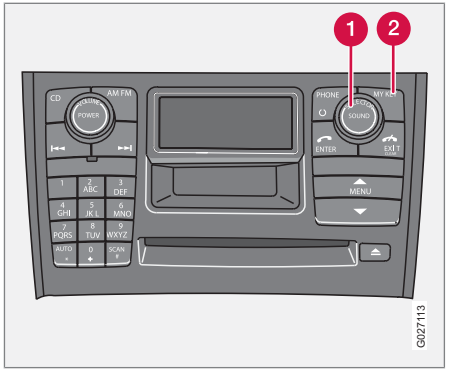

1. Pressione o botão **SOUND** 1.
2. Visualize a função a configurar premindo repetidas vezes o botão **SOUND**. Pode escolher entre **BASS, TREBLE, FADER, BALANCE, SUBWOOFER***, **CENTRE** (opção) ou **SURROUND***.
3. Acerte o nível com o botão **SELECTOR** 2. No mostrador aparece uma escala do mínimo ao máximo. No meio, está assinalada a posição normal.

NOTA

O nível do alto-falante central apenas pode ser ajustado caso o Dolby Pro Logic II (**DPL II**) ou o estéreo de três canais (**3-CH**) esteja seleccionado no menu. O nível do Subwoofer apenas pode ser ajustado caso o **Subwoofer** esteja activado.

Tipo de programa	O mostrador indica
Graves	**BASS**
Agudos	**TREBLE**
Equilíbrio entre os alto-falantes direito e esquerdo	**BALANCE**

* Opção/acessório, para mais informações ver Introdução.

Tipo de programa	O mostrador indica
Equilíbrio entre os alto-falantes dianteiros e traseiros	FADER
Nível do altifalante dos graves	SUBWOOFER*
Nível do altifalante central	CENTRE*
Nível para o surround, som circundante	SURROUND*

Surround*

As definições Surround definem a sensação de espaço do som. As definições, incluindo a activação e desactivação, são feitas em separado para cada fonte de áudio.

O símbolo DD no mostrador indica que o Dolby Pro Logic II está activado. Existem três definições para o som surround:

- PRO LOGIC II
- 3-CHANNEL
- OFF (estéreo de dois canais)

Activar/desactivar o som surround

1. Prima **MENU**, avance para Audio settings e prima **ENTER**.
2. Seleccionar SURROUND e premir **ENTER**.
3. Seleccione Pro Logic II, 3 channel ou Off e pressione em **ENTER**.

DD Dolby Surround Pro Logic II é uma marca registada que pertence à Dolby Laboratories Licensing Corporation. O Dolby Pro Logic II Surround System é fabricado sob licença da Dolby Laboratories Licensing Corporation.

Altifalante dos graves - SUBWOOFER*

O alto-falante de graves proporciona um som mais amplo e profundo à instalação.

1. Seleccione AUDIO SETTINGS no menu e pressione em **ENTER**.
2. Seleccionar SUBWOOFER e premir **ENTER**. Uma cruz na janela mostra que SUBWOOFER está activado.

Equalizer FR [1]

Esta função é usada afinar o som dos alto-falantes da frente.

1. Seleccione AUDIO SETTINGS no menu e pressione em **ENTER**.
2. Seleccionar Equalizer FR e premir **ENTER**.
3. Ajuste o nível com as teclas de selecção de menu ou com o botão **SELECTOR**.
4. Carregue em **ENTER** para escolher a frequência seguinte. Pode escolher cinco frequências.
5. Carregue em **ENTER** até ter o modo de menu que permite guardar as alterações efectuadas.

Equalizer RR[1]

Esta função é usada afinar o som dos alto-falantes traseiros.

1. Seleccione AUDIO SETTINGS no menu e pressione em **ENTER**.
2. Seleccionar Equalizer RR e premir **ENTER**.
3. Ajuste o nível com as teclas de selecção de menu ou com o botão **SELECTOR**.

[1] Certos níveis áudio.

Funções do equipamento áudio

4. Carregue em **ENTER** para escolher a frequência seguinte. Pode escolher cinco frequências.
5. Carregue em **ENTER** até ter o modo de menu que permite guardar as alterações efectuadas.

Busca de estação

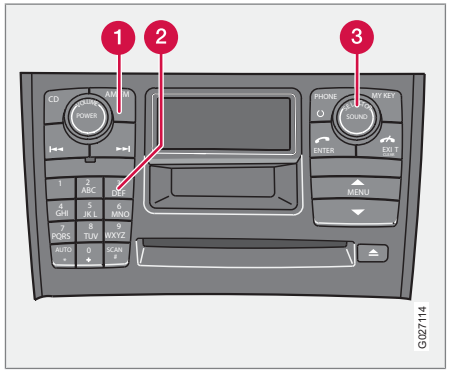

1. Seleccione o modo rádio **AM/FM1/FM2** com o botão **SELECTOR** (3) ou o botão **AM/FM** (1).
2. Carregue levemente na tecla ou para passar à estação potente seguinte.
3. Carregue novamente numa das teclas se quiser recomeçar.

Sintonia manual de frequência conhecida

1. Mantenha pressionado ou . Aparece **MAN** no mostrador. O rádio avança lentamente no sentido correspondente ao botão premida e aumenta a velocidade passados uns segundos.
2. Largue o botão quando aparecer a frequência pretendida no mostrador.
3. Se for necessário afinar a frequência, faça-o com breves pressões nos botões de seta, ou .

O modo de ajuste manual persiste durante 5 segundos depois da última pressão.

Guardar as estações

Para guardar a sintonia dum emissor num dos botões para memorizar estações **0** – **9** (2):

1. Regular a estação desejada.
2. Mantenha pressionado o botão para memorizar a estação que pretende usar. O som desaparece durante alguns segundos e aparece **STATION STORED** no mostrador. A estação está memorizada.

É possível guardar até 10 estações em respectivamente **AM**, **FM1** e **FM2**, ao todo 30 estações.

AUTOSTORE – memorização automática de estações

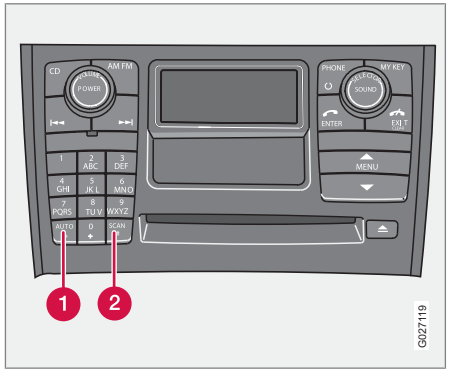

AUTO (1) busca as 10 emissoras de rádio com sinal mais forte e memoriza automaticamente pré-selecções num banco de memória separado. A função é especialmente útil em áreas onde não se conhecem as emissoras de rádio nem as respectivas frequências.

Iniciar a memorização automática

1. Seleccionar banda de frequências com **AM/FM**.
2. Mantenha pressionado **AUTO** (1) até que **AUTOSTORING...** apareça no mostrador.

Quando **AUTOSTORING...** desaparece do mostrador a memorização está terminada. O

Funções do rádio

rádio continua em modo automático e aparece **AUTO** no mostrador. As pré-selecções automaticamente memorizadas podem ser então seleccionadas directamente nos botões **0** - **9**. Se não houver nenhuma estação com sinal suficientemente forte, então aparece **NO AST FOUND**.

Interromper a memorização automática de pré-selecções

– Premir **EXIT**.

Escolher uma pré-selecção automaticamente memorizada

Mantendo o rádio em modo automático podem-se usar as pré-selecções automaticamente memorizadas.

1. Pressione brevemente em **AUTO** (1). **AUTO** aparece no mostrador.
2. Pressione um dos botões **0** - **9**.
3. O rádio fica em modo automático até haver uma interrupção, premindo brevemente **AUTO** (1), **EXIT** ou **AM/FM**.

Scanning

SCAN (2) busca automaticamente as emissoras de sinal mais forte numa banda de frequências. Quando é encontrada uma emissora, esta emite durante cerca de oitosegundos, de seguida prossegue a busca.

Activar/desactivar Scan

1. Seleccionar banda de frequências com **AM/FM**.
2. Pressione **SCAN** (2) para activar. **SCAN** aparece no mostrador.
3. Termine com **SCAN** ou **EXIT**.

Memorizar pré-selecção de uma emissora encontrada

É possível memorizar uma pré-selecção da emissora desejada enquanto a função **SCAN** está activa.

– Mantenha pressionado um dos botões **0** - **9** até que seja exibida a mensagem **Station stored** no mostrador.

A função **SCAN** é interrompida e a emissora memorizada pode ser escolhida como pré-selecção.

Funções RDS

O RDS (Radio Data System) liga em rede emissoras de FM. Uma emissora de FM que faça parte dessa rede envia informações a um rádio RDS proporcionando as seguintes funções:

- Mudança automática para uma emissora de sinal mais forte se na área em questão a recepção for deficiente.
- Busca de géneros de programas, como por exemplo: informações de trânsito ou noticiários.
- Recepção de informações em texto sobre o programa de rádio que está a ser transmitido.

NOTA

Algumas estações de rádio não usam o RDS ou usam somente determinadas partes das suas funções.

Controlo do volume – NEWS/TP/ALARM

NOTA

Se, por exemplo, estiver a ouvir um CD quando o rádio receber uma mensagem de trânsito, o leitor de CD passa ao modo de pausa. A mensagem é ouvida com o volume previamente definido para mensagens. Depois, retorna à fonte sonora que estava activada, com o volume anteriormente definido. Se o volume for ajustado durante a mensagem, este novo volume é guardado para ser usado na próxima mensagem.

Notícias – NEWS

Nesta função, logo que tenha início um noticiário outras fontes de som, como p. ex. o CD, são interrompidas.

1. Escolha o modo rádio com o botão **SELECTOR** ou **AM/FM**.
2. Seleccione **NEWS** no menu e pressione em **ENTER**.
3. **NEWS** aparece no mostrador.
4. Escolha **NEWS** outra vez e carregue em **ENTER** para desactivar a função **NEWS**.

Esta função interrompe outras fontes de som quando um emissor RDS difundir programas codificados como notícias, que são transmitidos com o volume pré-seleccionado para o efeito. Logo que o programa acabe de ser transmitida, o rádio passa à fonte de som e ao volume prévios.

Caso não deseje ouvir uma notícia em curso;

– Pressione o botão **EXIT**. A função **NEWS** continua ligada e o rádio espera pelo próximo programa de notícias.

Informação de trânsito – TP

Esta função interrompe outras fontes de som quando um emissor RDS difundir mensagens sobre o trânsito. A mensagem é transmitida com o volume pré-seleccionado para o efeito. Logo que a mensagem acabe de ser transmitida, o rádio passa à fonte de som e ao volume prévios.

1. Seleccione **TP** no menu e pressione em **ENTER**.
2. **TP** aparece no mostrador.
3. Escolha novamente **TP** e carregue em **ENTER** para desactivar a função **TP**.

TP aparece no mostrador quando a função está activada. Se a estação definida puder enviar informações de trânsito, aparece TP no visor. Portanto, a interrupção para ouvir informações sobre o trânsito só acontece se o mostrador exibir TP.

Caso não deseje ouvir uma mensagem de trânsito em curso;

– Pressione o botão **EXIT**. A função **TP** continua ligada e o rádio espera pela próxima mensagem de trânsito.

Procura TP

Com esta função pode ouvis informações sobre o trânsito mesmo viajando noutros países ou estados da Europa sem ter de procurar os emissores.

1. Seleccione **RADIO SETTINGS** no menu e pressione em **ENTER**.
2. Seleccionar **TP** e premir **ENTER**.
3. Seleccionar **TP Search** e premir **ENTER**.

Seleccione novamente **TP Search** e pressione em **ENTER** para desactivar a função.

Radio text

Alguns emissores RDS enviam informação sobre o conteúdo do programa, executantes, etc. Esta informação aparece no mostrador sob forma de texto.

1. Carregue no botão **MENU**.
2. Seleccione **RADIO TEXT** no menu e pressione em **ENTER**.
3. Seleccione novamente **RADIO TEXT** e pressione em **ENTER** para desactivar.

Funções do rádio

Alarme
O alarme é enviado automaticamente e não se pode desactivar a função. No mostrador do rádio aparece **Alarm!** quando é emitida uma mensagem de alarme. A função é utilizada para avisar o condutor de acidentes graves ou catástrofes, tais como quedas de pontes ou acidentes nucleares.

Tipos de programas – PTY

A função PTY permite seleccionar vários tipos de programas, por exemplo: música pop ou clássica. Com a função PTY pode escolher entre os diferentes tipos de programas listados abaixo.

Apresentação do tipo de programas

1. Seleccione **RADIO SETTINGS** no menu e pressione em **ENTER**.
2. Seleccione **PTY** no menu e pressione em **ENTER**.
3. Seleccionar **SHOW PTY** e premir **ENTER**.

É exibido no mostrador o PTY da estação sintonizada.

NOTA

Nem todas as estações têm uma designação PTY.

Tipo de programa	O mostrador indica
Actualidades	CURRENT AFFAIRS
Religião	RELIGION
Programas falados diversos	VARIED SPEECH
Música Country	COUNTRY MUSIC
Documentário	DOCUMETARY
Economia	FINANCE
Música Folk	FOLK MUSIC
Lazer e passatempos	LEISURE & HOBBY
Programas infantis	CHILDREN
Música antiga	OLDIES MUSIC
Informação	INFORMATION
Música Jazz	JAZZ MUSIC
Música clássica	SERIOUS CLASSIC
Cultura e Arte	CULTURES

Tipo de programa	O mostrador indica
Música clássica ligeira	LIGHT CLASSIC
Música ligeira	EASY LISTENING
Música nacional	NATIONAL MUSIC
Música Pop	POP MUSIC
Viagens e férias	TRAVEL
Música Rock	ROCK MUSIC
Assuntos sociais	SOCIAL AFFAIRS
Desporto	SPORT
Drama	DRAMA
Telefónicos	PHONE IN
Educação	EDUCATION
Ciência	SCIENCE
Meteorologia	WEATHER
Outra música	OTHER MUSIC

Procurar determinado tipo de programa
Esta função ajuda-o a procurar um programa com um determinado cariz em toda a faixa de frequências.

1. Escolha **FM 1** ou **FM 2** e carregue no botão MENU.
2. Seleccionar RADIO SETTINGS e premir **ENTER**.
3. Seleccionar PTY e premir **ENTER**.
4. Seleccionar SELECT PTY e premir **ENTER**.
5. Pressione **ENTER** para seleccionar um ou mais tipos de programa da lista. O símbolo PTY aparece no mostrador à primeira selecção e o rádio continua em standby para PTY.
6. Depois de seleccionar os tipos de programa, seleccione **EXIT/CLEAR** para sair da lista PTY.
7. Seleccionar SEARCH PTY e premir **ENTER**. Se o rádio encontrar um emissor com o tipo de programa desejado, este é sintonizado.
8. Se o rádio parar num emissor que não lhe agrade, pode continuar a procurar com os botões / .
9. Se não encontrar nenhuma estação com o tipo de programa seleccionado, o rádio retoma a sua função anterior. A função PTY fica em standby até que comece um tipo de programa procurado. Quando isso sucede, o rádio muda automaticamente para o emissor que está a transmitir o tipo de programa pedido.

Para desactivar PTY standby, entre no menu e seleccione CLEAR ALL PTY. O símbolo PTY apaga-se do mostrador e o rádio retoma o seu modo normal.

Informação de trânsito – TP STATION

Permite a escolha do emissor cujas informações sobre o trânsito pretende ouvir.

Observe que tem que aparecer TP no mostrador para que a função funcione.

Activar/desactivar TP STATION
Sintonize o emissor cujas informações sobre o trânsito pretende ouvir.

1. Seleccione RADIO SETTINGS no menu e pressione em **ENTER**.
2. Seleccionar TP e premir **ENTER**.
3. Seleccionar TP STATION e premir **ENTER**.
4. Seleccione SET CURRENT para activar ou RESET CURRENT para desactivar e pressione em **ENTER**.

NOTA

Agora só vai ouvir as informações sobre o trânsito transmitidas pelo emissor seleccionado.

Notícias – NEWS STATION

Permite a escolha do emissor cujos noticiários pretende ouvir.

Observe que a estação sintonizada tem que ser um emissor RDS ara que isso funcione.

Activar/desactivar NEWS STATION
Sintonize o emissor cujos noticiários pretende ouvir.

1. Seleccione RADIO SETTINGS no menu e pressione em **ENTER**.
2. Seleccionar NEWS STATION e premir **ENTER.**
3. Seleccionar TP STATION e premir **ENTER**.
4. Seleccione SET CURRENT para activar ou RESET CURRENT para desactivar e pressione em **ENTER**.

Funções do rádio

NOTA

Agora só vai ouvir as notícias transmitidas pelo emissor seleccionado.

Actualização automática de frequências – AF

A função AF selecciona uma das emissoras com sinal mais forte de uma estação predefinida. Por vezes, o rádio tem que procurar em toda a banda de FM para encontrar uma emissora de sinal forte. O rádio é então silenciado e o mostrador exibe **PI SEEK PRESS EXIT TO CANCEL**.

Activar/desactivar AF

1. Seleccione **RADIO SETTINGS** no menu e pressione em **ENTER**.
2. Seleccionar **AF** e premir **ENTER**.

Para reactivar AF, seleccione **AF** e pressione em **ENTER**.

Programas de rádio regionais – REG

Esta função permite que o rádio continue numa emissora regional mesmo que o seu sinal seja fraco.

1. Seleccione **RADIO SETTINGS** no menu e pressione em **ENTER**.
2. Seleccionar **REGIONAL** e premir **ENTER**.
3. **REG** aparece no mostrador.
4. Para desactivar **REG**, seleccione novamente **REG** e pressione em **ENTER**.

Enhanced Other Networks – EON

A função EON é especialmente útil em zonas de grandes cidades, onde existem muitas estações rádio regionais. Permite que a distância entre o automóvel e o emissor determine o momento da interrupção pelas funções de programa da fonte áudio em curso.

- **LOCAL** - interrompe apenas se o emissor da estação de rádio estiver na proximidade.
- **DISTANT** [1] - interrompe se o emissor da estação de rádio estiver distante, mesmo que o sinal tenha interferências.
- **OFF** - não interrompe para emitir um género de programas de outra emissora.

Activar/desactivar EON

1. Seleccione **RADIO SETTINGS** no menu e pressione em **ENTER**.
2. Seleccionar **EON** e premir **ENTER**.
3. Seleccione **LOCAL, DISTANT** ou **OFF** e pressione em **ENTER**.

Restabelecimento das funções RDS.

Restabelecer todas as definições do rádio para as definições originais feitas na fábrica.

1. Seleccione **RADIO SETTINGS** no menu e pressione em **ENTER**.
2. Seleccionar **RESET ALL** e premir **ENTER**.
3. Pressione novamente em **ENTER** para confirmar.

[1] Default/configuração de fábrica.

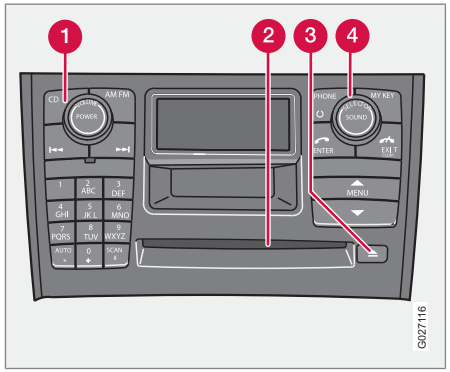

Iniciar leitura (leitor de CD)

Se estiver um CD musical no leitor e estiver seleccionado o modo CD, então inicia-se automaticamente a leitura do CD. Também pode introduzir um disco e mudar para o modo CD com **SELECTOR** (4) ou **CD** (1).

Iniciar leitura (magazine de CDs)

Se já estiver seleccionada uma posição de CD num CD de música quando o equipamento de áudio é activado, então inicia-se automaticamente a leitura. Pode também mudar para o modo comutador de CDs com **SELECTOR** (4) ou **CD** (1) e seleccionar um disco com os botões numéricos **1 - 6**.

Inserir um CD (comutador de CDs)

– Seleccione uma posição disponível com os botões numéricos **1** - **6** ou cima/baixo no botão de navegação.

É indicada uma posição disponível no mostrador. O texto **INSERT DISC** indica que se pode inserir um novo disco. O comutador de CDs pode conter até 6 discos CD.

– Insira um CD na abertura de inserção do comutador de CDs (2).

Ejecção de CD

Um CD fica no máximo 12 segundos na posição de ejectado. Depois volta a entrar no leitor que continua a leitura.

Discos isolados (leitor de CDs)

Ejecte um disco isolado carregando uma vez no botão de ejecção (3).

Todos os discos (comutador de CDs)

Ejecte todos os discos carregando longamente no botão de ejecção. Todo o magazine é esvaziado, um disco de cada vez. No mostrador aparece a mensagem **EJECTING ALL**.

A função só pode ser activada se o automóvel estiver parado. A ejecção é interrompida quando o automóvel começa a andar.

Pausa

O leitor de CD pára quando se baixa o volume completamente. O leitor arranca de novo quando se sobe o volume.

Ficheiros áudio

O leitor de CDs suporta, além dos CDs musicais normais, ficheiros áudio no formato mp3 e wma.

NOTA

Certos ficheiros áudio com protecção contra cópia não podem ser lidos no leitor.

Quando se insere um CD com ficheiros áudio, o leitor lê a estrutura de catálogo do disco. Consoante a qualidade do CD, pode demorar um pouco até que se inicie a reprodução.

Navegação e leitura

Se existir dentro do leitor de CDs um disco com ficheiros áudio, o **ENTER** leva até a estrutura de catálogo do disco. A navegação na estrutura de catálogo é feita do mesmo modo que com a estrutura de menu do equipamento de áudio. Os ficheiros áudio possuem o símbolo ♩ e as pastas o símbolo 🗀. Antes de se iniciar a leitura pode-se utilizar ⏮ / ⏭ para ver o nome dos ficheiros áudio caso a largura do mostrador não seja

Funções CD

suficiente. A leitura de um ficheiro áudio inicia-se com **ENTER.**

Quando a leitura de um ficheiro está terminada, o leitor continua com a leitura dos outros ficheiros que se encontram no mesmo catálogo. Quando todos os ficheiros de um catálogo tiverem sido lidos, o leitor muda automaticamente de catálogo.

Avanço rápido/mudança de faixa de CD e de ficheiros áudio

Pressionando brevemente em direita/esquerda nos botões / avança-se pelas faixas do CD/ficheiros áudio. Pressionando longamente avança-se rapidamente pelas faixas do CD/ficheiros áudio. O teclado do volante também pode ser utilizado para este fim.

Percorrer CD

A função efectua a leitura dos primeiros 10 segundos de cada faixa do CD/ficheiro áudio. Pressione **SCAN** para activar. Interrompa a função com **EXIT** ou **SCAN** para continuar a leitura da faixa do CD/ficheiro áudio actual. A função funciona apenas no disco seleccionado. Quando a função está activa o mostrador exibe o texto **SCAN**.

NOTA

Se o texto disco estiver activado não aparece **SCAN** no mostrador.

Escolha aleatória

A função efectua a leitura de faixas em ordem aleatória. É possível avançar, utilizando o modo normal, pelas faixas do CD/ficheiros áudio escolhidas aleatoriamente.

NOTA

A deslocação entre faixas de CD escolhidas aleatoriamente funciona apenas no disco correntemente activado.

Activar/desactivar (leitor de CDs)

Se for reproduzido um CD musical normal:

– Seleccione **RANDOM** no menu e pressione em **ENTER**.

Se for reproduzido um CD com ficheiros áudio:

– Seleccione **DISC** ou **FOLDER** no menu e pressione em **ENTER**.

Activar/desactivar (magazine de CDs)

Se for reproduzido um CD musical normal:

1. Seleccione **Random** no menu e pressione em **ENTER**.
2. Avance para **SINGLE DISC** ou **ALL DISCS** e pressione em **ENTER**.

A opção **ALL DISCS** é válida apenas para os CDs musicais presentes no comutador.

Se for reproduzido um CD com ficheiros áudio:

1. Seleccione **SINGLE DISC** ou **FOLDER** no menu e pressione em **ENTER**.
2. Avance para o CD ou pasta desejado e pressione em **ENTER**.

Ao seleccionar um outro CD desactiva-se a função.

Podem surgir várias mensagens dependendo da função escolha aleatória que está activa:

- **RANDOM** significa que é efectuada a leitura de faixas de apenas um CD musical.
- **RND ALL** significa que é efectuada a leitura de qualquer faixa de qualquer CD presente no comutador de CDs.
- **RANDOM FOLDER** significa que é efectuada a leitura de ficheiros áudio de uma pasta do CD presente.

NOTA

Se o texto disco estiver activado não surgem estas mensagens.

Texto disco
Se um CD possuir informação de título esta pode ser exibida no visor.

Activar/desactivar
Iniciar leitura de um CD.

– Seleccione **DISCTEXT** no menu e pressione em **ENTER**.

Discos cd
A utilização de CDs de gravação doméstica pode produzir som de baixa qualidade ou mesmo não funcionar.

AVISO

Use apenas discos normais (com 12 cm de diâmetro). Não use CDs com etiquetas coladas. O aquecimento no leitor de CD pode fazer com que a etiqueta se solte, danificando o leitor.

Estrutura de menus – equipamento de áudio

Menu FM

1. **NEWS**
2. **TP**
3. **Radio text**
4. **Radio settings**
   - 4.1. PTY
   - 4.2. TP
   - 4.3. NEWS Station
   - 4.4. AF
   - 4.5. Regional
   - 4.6. EON
   - 4.7. Reset all
5. **Audio settings***
   - 5.1. SURROUND
   - 5.2. Subwoofer
   - 5.3. Equalizer Fr
   - 5.4. Equalizer Rr
   - 5.5. Reset all

Menu AM

1. **Audio settings***

Ver Audio settings no FM menu.

Menu CD

1. **Random**
2. **NEWS**
3. **TP**
4. **Disc text**
5. **Audio settings***

Ver Audio settings no FM menu.

Menu AUX

1. **AUX input vol**
2. **NEWS**
3. **TP**
4. **AUDIO SETTINGS**

Ver Audio settings no FM menu.

Funções do telefone*

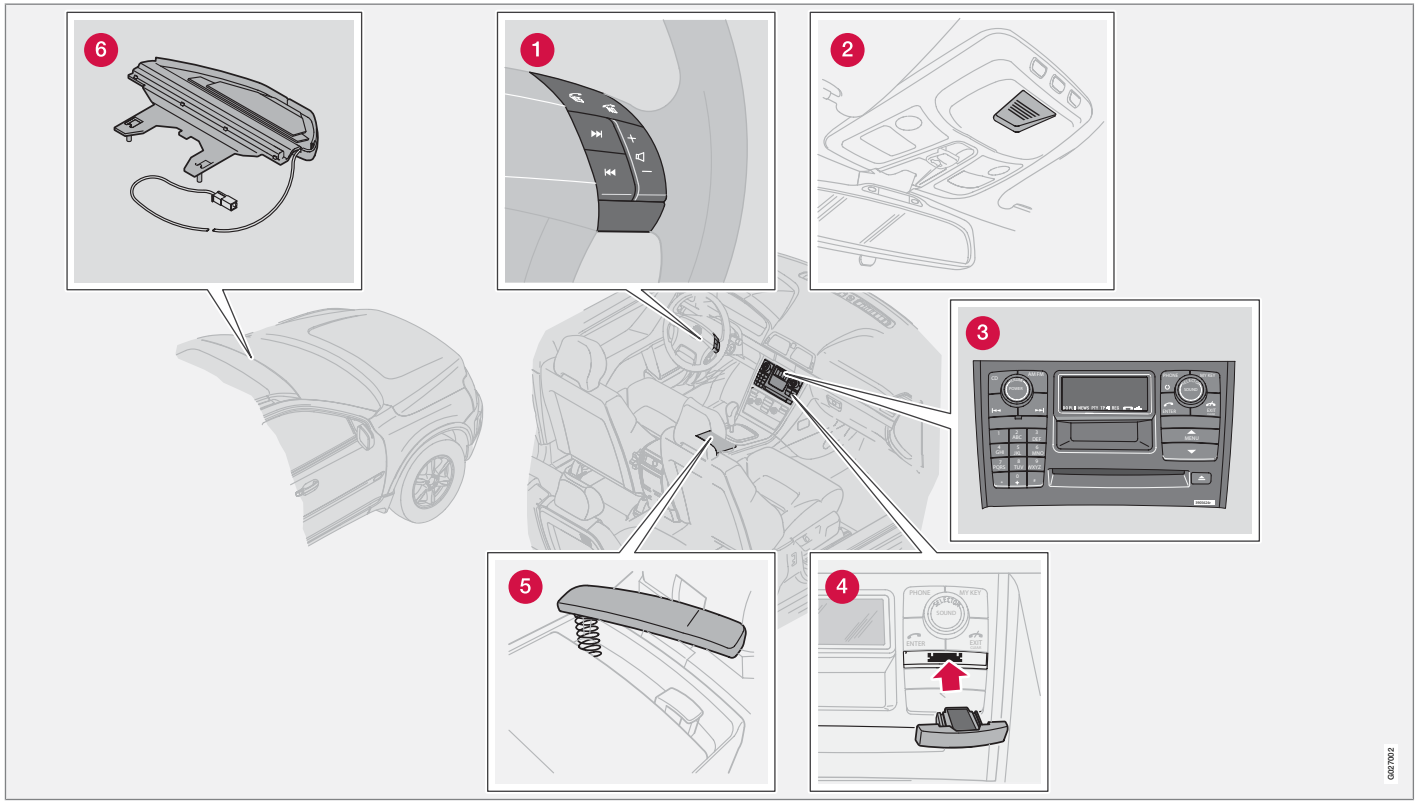

Componentes do sistema de telefone

Funções do telefone*

Componentes do sistema de telefone

1. **Teclado do volante*** - O teclado do volante pode ser usado a maioria das funções do sistema do telefone. Quando o telefone está activado o teclado do volante apenas pode ser usado para as funções do telefone. No modo activo aparece sempre informação do telefone no mostrador do painel de comando.
2. **Microfone** - O microfone para o telefone de mãos-livres está incorporado na consola do tecto junto ao espelho retrovisor interior.
3. **Painel de comando na consola central** - Todas as funções do telefone (excepto o volume de chamada) podem ser reguladas a partir do painel de comando.
4. **Leitor de cartão SIM** - O cartão SIM é inserido no lado da frente do painel de comando.
5. **Auscultador*** - O auscultador pode ser utilizado para comunicar com maior privacidade.
6. **Antena** - A antena está montada de encontro ao pára-brisas, em frente ao retrovisor interior.

Generalidades

- Ponha sempre a segurança no trânsito em primeiro lugar.
- Se o condutor do automóvel estiver obrigado a usar o auscultador de sigilo, deve estacionar primeiro num lugar seguro.
- Desligue o sistema de telefone quando reabastecer o automóvel.
- Desligar o sistema de telefone quando se encontre nas proximidades de trabalhos de detonação.
- Confie a reparação do sistema de telefone apenas a uma oficina autorizada Volvo.

Chamada de emergência

As chamadas de emergência para o número de alarme e emergência também podem ser feitas sem cartão SIM, desde que haja cobertura de algum dos operadores GSM.

1. Activar o telefone.
2. Marcar o número de emergência e alarme em vigor na região em que se encontre (dentro da UE: 112).
3. Pressionar o botão **ENTER** no painel de comando ou no teclado do volante.

Comandos

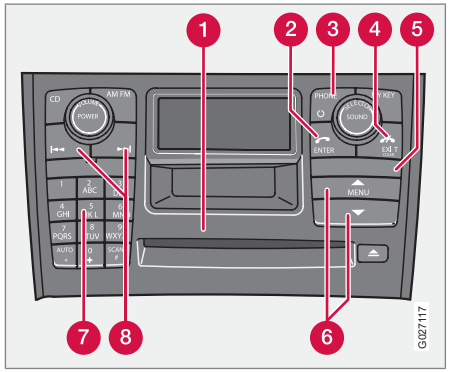

1. Mostrador
2. **ENTER** – atende chamadas, escolhe no menu ou activa o telefone, se estiver no modo stand-by
3. Lig/desl/stand-by
4. **EXIT/CLEAR** – interrompe/recusa chamadas, retorna ao menu ou interrompe uma escolha. Apaga letras/algarismos digitados.
5. Suporte do cartão SIM
6. Teclas de selecção de menu

* Opção/acessório, para mais informações ver Introdução.

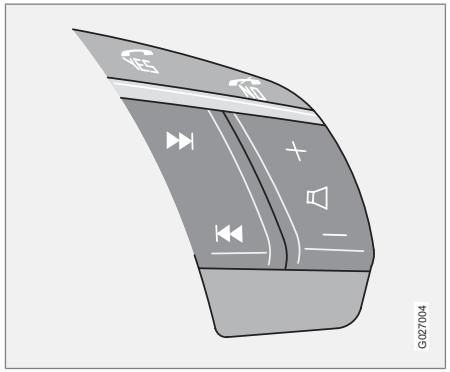

7. Teclas numéricas e de símbolos para o telefone e acesso rápido a menus.
8. Procurar – avança e recua ao digitar texto e números
9. Sobe/desce o volume de chamada durante uma chamada. O telefone não utiliza o alto-falante central*

Interruptor lig/desl/standby

Activar o sistema:

– Pressione o botão **PHONE** (3) para iniciar o sistema telefónico.

Desactivar o sistema:

– Mantenha a tecla **PHONE** premida para desligar o sistema telefónico.

Colocar o sistema em stand-by.

1. Uma breve pressão na tecla **PHONE** ou em **EXIT/CLEAR** leva o telefone para o modo stand-by.
2. Uma breve pressão na tecla **PHONE** reactiva o telefone.

Sempre que o telefone esteja activado ou em stand-by, aparece um auscultador no mostrador.

NOTA

O nível Performance (nível padrão) do áudio não permite ouvir rádio, CD ou receber mensagens de trânsito enquanto estiver ligada uma chamada telefónica.

Se desligar a ignição do carro com o sistema telefónico ligado, este ligar-se-á da próxima vez que ligue a ignição. Se o telefone estiver desligado, não pode receber qualquer chamada.

Redução do volume sonoro durante as chamadas telefónicas

Se o telefone tocar enquanto o rádio está ligado, o volume deste baixa quando atender a chamada. Logo que desligue a chamada, o volume retorna ao nível anterior. O volume também pode ser alterado durante a chamada, mas neste caso mantém o nível ajustado durante a chamada, mesmo depois de esta terminar. O volume áudio também pode ser totalmente desligado durante as chamadas, veja a página 269.

Esta função só se aplica aos sistemas telefónicos integrados da Volvo.

Modo standby

No modo stand-by pode receber chamadas com o sistema áudio activado e a informação das fontes sonoras do sistema áudio aparece no mostrador.

Para poder utilizar as restantes funções do sistema telefónico, o telefone tem que estar no modo activo.

Funções do telefone*

Selecção rápida no menu

Quando, com a ajuda da tecla de menu, tiver chegado ao sistema de menus, pode usar números em vez das setas e a tecla **ENTER** para escolher o menu desejado a nível do menu principal. Todas as opções de menu estão numeradas. Os números aparecem no mostrador, junto com a alternativa de menu.

Segurança no trânsito

Por razões de segurança, parte do sistema de menus não está disponível a velocidades superiores a 8 km/h. Só pode concluir uma actividade que esteja iniciada no sistema de menus.

As limitações de velocidade podem ser desactivadas na função 5.6.

Cartão SIM

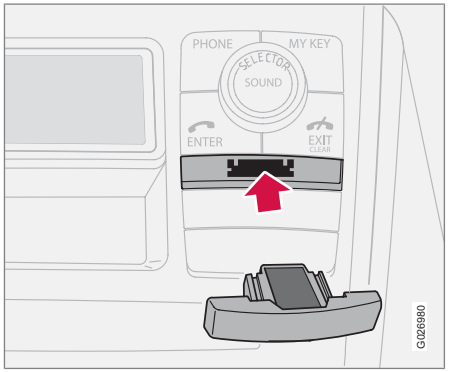

O telefone só pode ser usado juntamente com um cartão SIM (Subscriber Identity Module) válido. O cartão é fornecido pela sua operadora telefónica.

Instale sempre o cartão SIM quando pretende usar o telefone.

1. Desligar o telefone.
2. Puxe o suporte do cartão SIM para fora com uma breve pressão.
3. Coloque o cartão SIM com a superfície metálica virada para baixo.
4. O canto cortado do cartão SIM deve encaixar no seu lugar do suporte.
5. Pressione o suporte novamente para dentro.

Se tiver problemas com o cartão SIM, entre em contacto com a sua operadora.

Fazer uma chamada e atender uma chamada

Fazer uma chamada:

– Marque o número e carregue em **ENTER** no teclado do volante, do painel de comando ou levante o auscultador.

Para atender uma chamada:

– Prima **ENTER** ou levante o auscultador. Também pode usar a Resposta Automática, veja a página 269.

O som do sistema áudio pode ser automaticamente desligado durante as chamadas telefónicas, veja a página 269.

Terminar uma chamada

– Pressione em **EXIT/CLEAR** no teclado do volante ou do painel de comando e pouse o auscultador.

A instalação áudio regressa à actividade anterior.

Para recusar uma chamada, carregue em **EXIT/CLEAR**.

* Opção/acessório, para mais informações ver Introdução.

Auscultador de sigilo

Se quiser telefonar com maior privacidade, utilize o auscultador. Levante o auscultador com uma breve pressão na sua parte superior (A).

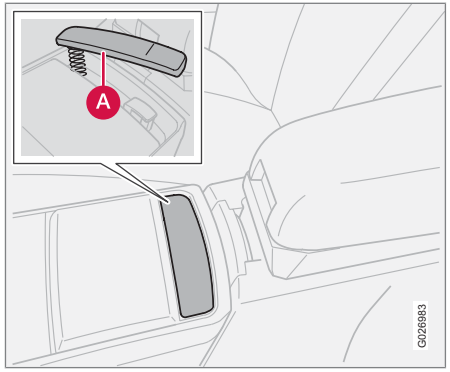

– Marque o número desejado no teclado da consola central e levante o auscultador para ligar. O volume é comandado pela roda na lateral do auscultador.

A chamada é desligada quando pousar o auscultador no seu suporte.

Se pretende mudar para mãos livres sem interromper a chamada:

1. Pressione no volante (ou nos botões de menu no painel de comando) e seleccione mãos livres.
2. Pressione **ENTER** e pouse o auscultador. Se o auscultador já estiver levantado ao iniciar uma chamada, o som sai pelo sistema de mãos livres.
3. Pressione o botão **MENU**, avance para Handset e pressione em **ENTER** para transferir o som para o auscultador.

Últimos números ligados

O telefone guarda automaticamente os números/nomes das últimas chamadas feitas.

1. Pressione em **ENTER** no teclado do volante ou no do painel de comando.
2. Com as teclas de menu para a frente ou para trás, percorra os últimos números que foram marcados. Os mesmos são visíveis no mostrador.
3. Premir **ENTER**.

Acesso rápido

Guardar números codificados

Um número que esteja guardado na lista telefónica pode ser acessado por uma tecla de acesso rápido (**1** – **9**).

Proceda do seguinte modo:

1. Seleccione **Lista telefónica** no menu e pressione em **ENTER**.
2. Percorra até **Acesso rápido** (veja a página 269) e pressione em **ENTER**.
3. Escolha o dígito que será o código de acesso rápido. Carregue em **ENTER** para confirmar.
4. Procure na lista telefónica o nome ou o número desejado e carregue em **ENTER** para o escolher.

Utilização do acesso rápido

1. Mantenha pressionado durante aprox. dois segundos o botão de chamada rápida desejado para telefonar ou pressione brevemente o botão seguido de **ENTER**.
2. Depois de ter ligado o telefone, terá que esperar uns momentos antes de poder usar o acesso rápido.

Funções do telefone*

NOTA

Para que possa marcar um número de acesso rápido é necessário que o menu 3.4 esteja activado. Ver acesso rápido em Descrição das alternativas do menu na página 268.

Atender chamada durante outra chamada

Se ouvir dois toques no alto-falante enquanto está a fazer uma chamada, isso é sinal de que tem outra chamada para atender. Esta função pode ser marcada ou desmarcada no menu.

Nesta situação pode atender ou recusar a chamada. Se não quiser atender a chamada, carregue em **EXIT/CLEAR** ou não faça nada.

Se quiser atender a chamada, pressione em **ENTER**. A chamada em curso fica no chamado modo de espera. Se pressionar em **EXIT/CLEAR**, as duas chamadas terminam ao mesmo tempo.

Funções durante uma chamada em curso

Durante uma chamada em curso estão disponíveis as funções seguintes (percorra com as setas e pressione em **ENTER** para seleccionar).

Sigilo/sigilo desl.	Modo sigiloso
Estacionar/retomar	Escolha se a chamada em curso deve ir para o modo de estacionamento ou ser retomada
Auscultador/mãos livres	Usar o auscultador ou atender com as mãos livres
Lista telefónica	Mostrar a lista telefónica

Se tiver uma chamada em curso e outra em estacionamento estão disponíveis as funções seguintes (percorra com as setas e pressione em **ENTER** para seleccionar)

Sigilo/sigilo desl.	Modo sigiloso
Auscultador/mãos livres	Usar o auscultador ou atender com as mãos livres
Lista telefónica	Mostrar a lista telefónica
Conjugar	Falar com os dois ao mesmo tempo (conferência telefónica)
Comutar	Passa de uma chamada para a outra e vice-versa

Volume da chamada

Aumente ou diminua o volume da chamada pressionando durante a chamada as teclas **+** ou **-** do teclado do volante.

Sempre que o telefone esteja activado, o teclado do volante só comanda as funções do mesmo.

Se quiser usar as teclas para o sistema áudio, o telefone terá que estar em stand-by, veja a página 255.

* Opção/acessório, para mais informações ver Introdução.

Lista telefónica

Números de telefone e nomes podem ser guardados na memória do próprio telefone ou na memória do cartão SIM.

Se receber uma chamada e o número da pessoa que chama constar da memória, o nome respectivo aparece no mostrador.

Até 255 nomes podem ser gravados na memória do telefone.

Guardar números com nome

1. Pressione o botão **MENU**, seleccione **Lista telefónica** e pressione **ENTER**.
2. Percorra até **Introduzir** e carregue em **ENTER**.
3. Escreva um nome e carregue em **ENTER**.
4. Escreva o número e pressione em **ENTER**.
5. Opte pela memória que quer usar e pressione em **ENTER**.

Fazer chamadas a partir da memória

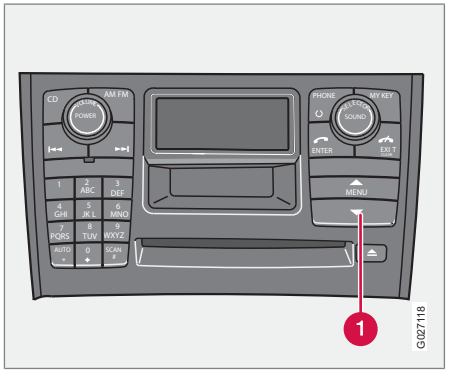

– Pressione a seta para baixo (1) da tecla de **MENU** ou no volante para procurar na lista telefónica.

Opte entre as alternativas seguintes:

1. Carregue em **ENTER** e percorra com as setas até encontrar o nome procurado.
2. Carregue na tecla da primeira letra do nome (ou inscreva o nome todo) e carregue em **ENTER**.
3. Carregue em **ENTER** para chamar o número escolhido.

Escrever nome ou mensagem

Carregue na tecla com o carácter desejado, as vezes correspondentes ao lugar do carácter: uma vez para o primeiro, duas vezes para o segundo, etc. Para fazer um espaço, carregue no **1**.

1	espaço 1- ? ! , . : " \q ( )
2	a b c 2 ä å à æ ç
3	d e f 3 è é
4	g h i 4 ì
5	j k l 5
6	m n o 6 ñ ö ò Ø
7	p q r s 7 ß
8	t u v 8 ü ù
9	w x y z 9
*	Usa-se se dois caracteres se escrevem com o mesmo botão.
0	+ 0 @ * # & $ £ / %

Funções do telefone*

#	Alternar entre maiúsculas e minúsculas.
EXIT	Apagar o último carácter marcado, letra ou algarismo. Uma pressão longa apaga o número todo e o texto todo.

Interromper a entrada de texto:

1. Mantenha pressionado o botão **EXIT**/**CLEAR** para apagar todos os caracteres inseridos.
2. Volte a manter pressionado o botão **EXIT**/**CLEAR** para regressar ao menu.

Cartão SIM duplo

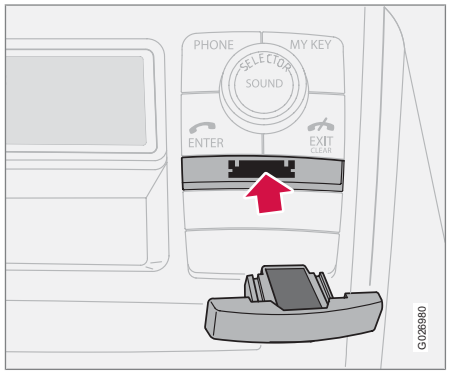

Muitas operadoras telefónicas oferecem dois cartões SIM, um para o carro e outro para outro telefone. Com este sistema tem o mesmo número em dois telefones diferentes. Peça informações à sua operadora sobre as alternativas disponíveis e a maneira de usar os cartões SIM duplos.

Especificações

Potência de saída	2 W
Cartão SIM	pequeno, 3V
Posições de memória	255 [A]
SMS	sim
Dados/fax	não
Dual band (Faixa dupla)	sim (900/1800)

[A] 255 posições de memória no telefone. O número de posições no cartão SIM é variável dependendo do tipo de assinatura.

Número IMEI

Para bloquear o telefone o operador de rede tem de ser informado sobre o número IMEI do telefone. Trata-se de um número de série de 15 - dígitos que está programado no telefone. Marque ***#06#** para receber o número no mostrador. Copie o número e guarde-o num local seguro.

* Opção/acessório, para mais informações ver Introdução.

RSE - Rear Seat Entertainment system - Duplo Écran*

Generalidades

O sistema RSE pode ser utilizado juntamente com o sistema interactivo (infotainment) do automóvel.

Assim, quando os passageiros traseiros utilizam o DVD, RSE-AUX ou vêm TV [1] e utilizam os auscultadores, o condutor e o passageiro da frente podem continuar a utilizar o rádio ou o leitor de CDs do automóvel.

Consumo de corrente, posições de ignição

O sistema pode ser activado na posição de ignição **I** ou **II** e quando o motor está em funcionamento. Quando o automóvel arranca, o filme pára temporariamente e retoma após o motor ter arrancado.

Se o sistema for utilizado uma vez com a ignição fora da posição **I**, o sistema bloqueia. Para poder voltar a utilizar o sistema é necessário activar a posição de ignição **I**.

NOTA

Com utilizações prolongadas (mais de 10 minutos) com o motor desligado - a capacidade da bateria de arranque do automóvel pode descer a níveis tão baixos que não permitam o arranque do motor.

Perante esta situação aparece uma mensagem no écran.

Generalidades TV

Pressione e seleccione **TV I DVD I AUX ➔ TV ➔ MEDIA MENU**.

Lista de emissores	
Gestão de emissores	
Procura de canais	**Gestão de novas portadoras** **Adicionar portadora** **Informação de frequência** **Remover uma frequência** **Remover todas as frequências** **Procura automática**
Config. do sistema	**TV** **Modo áudio** **Definições de fábrica** **Reg. fuso horário**

[1] TV é opção no sistema RSE.

RSE - Rear Seat Entertainment system - Duplo Écran*

Módulo CI	**Sem CAM inserida** **Informação módulo CI**
Intensidade do sinal	

Definições do sistema TV

Pressione **MEDIA MENU** ➔ **Config. do sistema** ➔ **TV**.

Idioma Idioma dos menus da TV	Por exemplo **Inglês**
Formato imag.	**16:9** **4:3** **Automático**
Modo (modo do écran)	**Padrão** **Zoom** **Todo o ecrã** **Centrada**

Modo áudio	**Direito** **Esquerdo**
Desvanecimento Os menus podem ser exibidos 8-40 segundos.	

Definições do sistema-Modo áudio

Pressione **MEDIA MENU** ➔ **Config. do sistema** ➔ **Modo áudio**.

O idioma original de um programa de TV pode ser alterado para outro idioma caso o programa seja emitido com várias bandas sonoras.

Áudio	**Som - 1**, por exemplo **ENG.** **Som - 2**, por exemplo **GER.**
Modo áudio	**Direito** **Esquerdo** **Stereo** **AC3**

Definições do sistema-Configuração de fábrica

Pressione **MEDIA MENU** ➔ **Config. do sistema** ➔ **Definições de fábrica**.

Aqui pode-se repor a configuração de fábrica do sistema.

Definições do sistema-Definição de fuso horário

Pressione **MEDIA MENU** ➔ **Config. do sistema** ➔ **Reg. fuso horário** .

Para receber que a hora local seja exibida correctamente deve-se acertar o fuso horário. Os menus dos botões **GUIDE** e **INFO** e o relógio são afectados pelos fusos horários locais.

Canais pagos

Para poder ver canais pagos deve-se colocar um cartão de pagamento num adaptador que é inserido na caixa da TV digital.

* Opção/acessório, para mais informações ver Introdução.

RSE - Rear Seat Entertainment system - Duplo Écran*

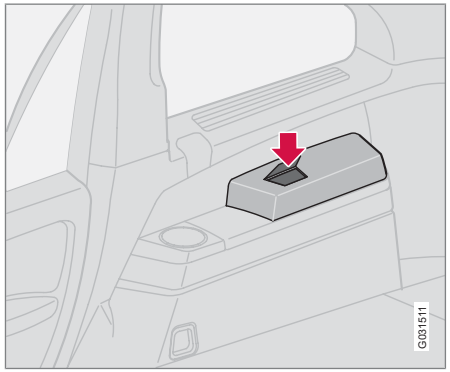

A caixa da TV digital encontra-se no lado direito do compartimento da carga.

1. A caixa está protegida por uma cobertura. Abra a pequena tampa sobre a cobertura.
2. Abra a tampa de borracha na caixa.
3. Insira o cartão de pagamento no adaptador. Assegure-se que este é inserido de modo correcto.
4. Insira o adaptador na caixa da TV digital. Assegure-se que este é inserido de modo correcto.
   > O sistema reconhece a nova informação.
5. Procure para ver os novos canais acessíveis, veja abaixo o capítulo "Canais TV com cartão de pagamento".

Canais TV com cartão de pagamento

Procure com o sistema canais com cartão de pagamento.

1. Pressione **MEDIA MENU** no comando à distância.
2. Seleccione **Procura de canais** ➔ **Procura automática**.
3. Seleccione país e pressione **OK**.

Formato suportado pela caixa da TV digital

O sistema TV suporta emissões MPEG-2. Se se utilizar um adaptador é também possível receber emissões MPEG-4. Este adaptador é introduzido na caixa da TV digital e é colocado do mesmo modo que o adaptador do cartão de pagamento. Ver capítulo "Canais pagos" acima.

Música

Reproduzir um disco CD

1. Introduza um disco CD com o lado da etiqueta voltado para o lado oposto ao dos botões.
   > O disco começa a tocar automaticamente.
2. Ligue os auscultadores sem fios, seleccione **CH A** para o écran esquerdo ou **CH B** para o écran direito.
   > O som é encaminhado para os auscultadores.
3. Ajuste o volume de som nos auscultadores utilizando o comando de volume/roda nos auscultadores.

   Alternativa-active o sistema de som do automóvel em **MODE-AUX** e pressione **A|B** no comando à distância para ouvir nos alto-falantes.

Escolha no catálogo do disco.

1. Insira o disco.
2. Carregue em **▶II**.
3. Avance com botões de navegação para seleccionar o ficheiro.
4. Carregue em **OK** para passar a um sub-catálogo.

RSE - Rear Seat Entertainment system - Duplo Écran*

Diferentes variantes de reprodução

O disco pode ser reproduzido de diferentes modos, avance com os botões de navegação para seleccionar a alternativa de reprodução.

Quando a caixa de diálogo estiver aberta:

1. Pressione o botão de navegação direito para aceder ao menu da direita.
2. Avance com os botões de navegação e escolha a alternativa de reprodução.
3. Confirme com OK.

Mudar faixa de CD

– Mude a faixa de CD com ▶▶| ou |◀◀ avance rapidamente mantendo os botões pressionados.

Pausa

1. Pause e retome o disco com ▶II.
2. Pare o disco com ■/⏏.
3. Pressione ■/⏏ de novo para ejectar o disco.

Podem ser utilizadas cópias pessoais de discos

No entanto, a capacidade de reprodução e a qualidade podem então depender do ficheiro original, do formato e da qualidade do disco.

Entrada AUX, tomada eléctrica 12 V

A entrada destinação à ligação de outros equipamentos. Ao conectar, siga sempre as instruções externas do equipamento, fabricante ou fornecedor. Os equipamentos ligados via entrada AUX-RSE podem utilizar os ecrãs, auscultadores sem fios, tomas de auscultadores e alto-falantes do automóvel.

Ligação da entrada AUX-RSE

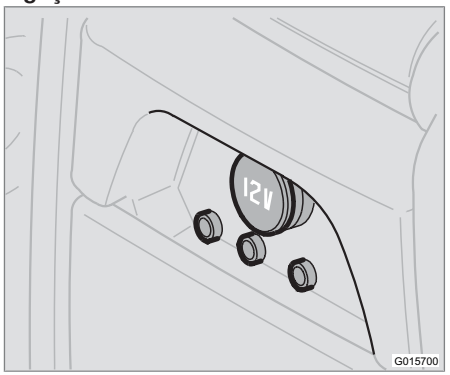

A entrada RSE-AUX encontra-se na consola central sob o leitor de DVD.

1. Ligue o cabo de vídeo no contacto amarelo.
2. Ligue o cabo de som da esquerda ao contacto branco e o da direita ao vermelho.
3. Caso o seu equipamento utilize tensão 12 V, ligue o cabo de alimentação à tomada eléctrica.

Sistema

Formatos que o sistema suporta.

Formatos áudio	CD-DA, DVD-Audio Playback, MP3, WMA
Formatos vídeo	DVD-video, VCD, SVCD, Divx/ MPEG-4, WMA video, Photo cd Kodak, Photo CD JPG
Formato do disco	DVD-RAM, DVD-ROM, DVD-RW, DVD+RW, DVD-R, DVD+R, CD-R, CD-ROM, CD-RW, CD-3, HDCD

Definições avançadas do sistema

Estas definições só estão acessíveis quando o leitor de DVD está vazio.

– Carregue em **MEDIA MENU**.

GENERAL SETUP	ANGLE MARK CAPTION
AUDIO SETUP	COMPRESSION

* Opção/acessório, para mais informações ver Introdução.

RSE - Rear Seat Entertainment system - Duplo Écran*

DVX(R) REGISTRATION	
PREFERENCES	TV TYPE AUDIO SUBTITLE DEFAULTS

Substituição de baterias no comando à distância e auscultadores sem fios

O comando à distância e auscultadores sem fios funcionam com 2 baterias do tipo AAA.

Leve sempre baterias sobresselentes em viagens longas.

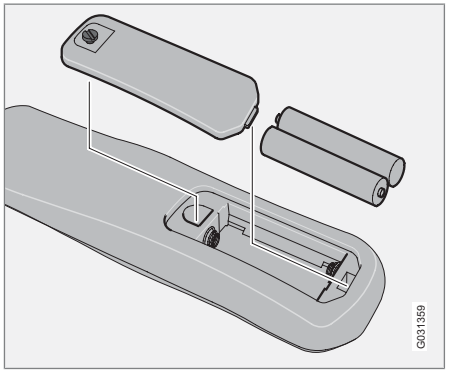

Comando à distância

1. Desaparafuse o parafuso e solte a tampa das baterias.
2. Retire ambas as pilhas gastas, coloque as novas pilhas de acordo com os símbolos existentes no compartimento das pilhas.
3. Coloque a tampa e aperte o parafuso.

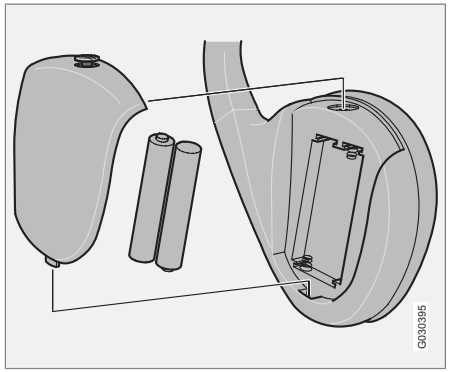

Auscultadores sem fios

1. Desaparafuse o parafuso e solte a tampa das baterias.
2. Retire ambas as pilhas gastas, coloque as novas pilhas de acordo com os símbolos existentes no compartimento das pilhas.
3. Coloque a tampa e aperte o parafuso.

NOTA

Se o sistema estiver demasiado quente por causa da utilização ou se a tensão da bateria estiver demasiado baixa aparece uma mensagem de informação no écran.

RSE - Rear Seat Entertainment system - Duplo Écran*

Cuidados ambientais
As pilhas gastas devem ser descartadas de forma ambientalmente compatível.

* Opção/acessório, para mais informações ver Introdução.

Estrutura de menus – telefone

Descrição geral

1. Diário de chamadas
- 1.1. Cham. não atend.
- 1.2. Cham recebidas
- 1.3. Chamada feita
- 1.4. Apagar a lista
  - 1.4.1 Todas cham.
  - 1.4.2 Cham não atend.
  - 1.4.3 Chamada atendida
  - 1.4.4 Chamada feita
- 1.5. Duração da chamada
  - 1.5.1 Última chamada
  - 1.5.2 Quant. cham.
  - 1.5.3 Tempo total
  - 1.5.4 Pôr o tempo a zero

2. Mensagens
- 2.1. Ler
- 2.2. Escrever
- 2.3. Reg. Mensagem
  - 2.3.1 Nº SMSC
  - 2.3.2 Prazo de validade
  - 2.3.3 Tipo de mensagem

3. Lista telefónica
- 3.1. Introduzir
- 3.2. Procurar
- 3.3. Copiar todos
  - 3.3.1 SIM para telefone
  - 3.3.2 Telefone para SIM
- 3.4. Chamada rápida
  - 3.4.1 Activo
  - 3.4.2 Seleccionar número
- 3.5. Apagar SIM
- 3.6. Esvaziar telefone
- 3.7. Condição da memória

4. Opções cham.
- 4.1. Mandar Nº
- 4.2. Chamada em espera
- 4.3. Resp. automát.
- 4.4. Ligação automática
- 4.5. Enviar chamadas
  - 4.5.1 Todas cham.
  - 4.5.2 Se ocupado
  - 4.5.3 Sem resposta
  - 4.5.4 N/acessível
  - 4.5.5 Cham Fax
  - 4.5.6 Cham Dados
  - 4.5.7 Suspender todas

5. Reg. de Telefone
- 5.1. Operadora
  - 5.1.1 Automático
  - 5.1.2 Manual
- 5.2. Lingua
  - 5.2.1 English UK
  - 5.2.2 English US
  - 5.2.3 Español
  - 5.2.4 Français CAN
  - 5.2.5 Français FR
  - 5.2.6 Italiano
  - 5.2.7 Nederlands
  - 5.2.8 Português BR
  - 5.2.9 Português P
  - 5.2.10 Suomi
  - 5.2.11 Svenska
  - 5.2.12 Dansk
  - 5.2.13 Deutsch

Estrutura de menus – telefone

5.3. Segurança SIM
- 5.3.1 Lig.
- 5.3.2 Desl.
- 5.3.3 Automático

5.4. Alterar códigos
- 5.4.1 Código PIN
- 5.4.2 Código do telefone

5.5. Som
- 5.5.1 Volume do toque
- 5.5.2 Signal de toque
- 5.5.3 Baixar o nivel do som do rádio
- 5.5.4 Bip de mensagem

5.6. Segurança no trânsito
- 5.6.1 Bloqueio menu
- 5.6.2 IDIS

5.7. Configuração de fábrica

Descrição das alternativas do menu

1. Chamadas

1.1. Cham. n/ atend
Lista de chamadas não atendidas. Seleccionar fazer a chamada, apagar ou guardar na lista telefónica.

1.2. Chamadas atendidas
Lista de chamadas atendidas. Seleccionar fazer a chamada, apagar ou guardar na lista telefónica.

1.3. Chamadas marcadas
Lista com os números marcados anteriormente. Seleccionar fazer a chamada, apagar ou guardar na lista telefónica.

1.4. Apagar lista
Apagar as listas que existem nos menus 1.1, 1.2 e 1.3 de acordo ao abaixo indicado.

1.4.1. Todas

1.4.2. Não atend.

1.4.3. Recebidas

1.4.4. Saída

1.5. Duraç. cham.
Duração de todas as chamadas ou da última chamada. Para repor a zero a contagem de chamadas é necessário o código do telefone (ver menu 5.4).

1.5.1. Última chamada

1.5.2. Quant. cham.

1.5.3. Tempo total

1.5.4. Pôr o tempo a zero

2. Mensagens

2.1. Ler
Mensagens de texto recebidas. Seleccionar apagar mensagem lida, enviar para outro destino, modificar, guardar a mensagem completa ou partes da mensagem.

2.2. Escrever
Escrever uma mensagem com a ajuda da unidade de botões. Seleccionar guardar ou enviar a mensagem.

2.3. Regul. mensag
Indicar o número (número SMSC) da central que transmite as mensagens e o tempo durante o qual devem ficar guardadas nessa central de mensagens. Entre em contacto com o operador de rede para se informar acerca da configuração das mensagens. Normalmente essa configuração não deve ser alterada.

2.3.1. Nº SMSC

2.3.2. Prazo de validade

2.3.3. Tipo de mensagem

Estrutura de menus – telefone

3. Lista telefónica

3.1. Nova entrada
Memorize o nome e o número de telefone na lista telefónica, veja a página 258.

3.2. Buscar
Buscar o nome na lista telefónica

3.3. Copiar todos
Copiar os nomes e números de telefone do cartão SIM para a memória do telefone.

3.3.1. Da memória SIM para a do telefone

3.3.2. Da memória do telefone para a do SIM

3.4. Acesso rápido
Os números guardados na lista telefónica podem ser memorizados como números rápidos.

3.5. Apagar SIM
Apagar toda a memória do cartão SIM.

3.6. Apagar telefone
Apagar a memória inteira no telefone.

3.7. Usar memória
Mostra a quantidade de postos de memória que se encontram ocupados no cartão SIM e no telefone. Na tabela é apresentado a quantidade de postos ocupados relativamente ao total disponível, por ex. 100 (250).

4. Opções chamada

4.1. Envia meu nº
Mostrar ou ocultar ao parceiro da chamada telefónica o número de telefone próprio. Entre em contacto com o operador de rede caso pretenda ocultar permanentemente o número.

4.2. Cham. espera
Receber uma mensagem indicando que uma nova chamada está à espera enquanto está a falar ao telefone.

4.3. Resp. autom.
Receber automaticamente as chamadas que entram.

4.4. Ligação automática
Chamar a um número anteriormente ocupado.

4.5. Diversos
Permite optar por reencaminhar em certas ocasiões e certos tipos de chamadas para um determinado número.

4.5.1. Todas cham. (válido somente durante a chamada em curso)

4.5.2. Se ocupado

4.5.3. Sem resposta

4.5.4. N/acessível

4.5.5. Cham Fax

4.5.6. Cham Dados

4.5.7. Suspender todas

5. Definições do telefone

5.1. Rede
Escolher o operador automaticamente ou manualmente. O operador escolhido aparece no mostrador no modo básico do telefone.

5.1.1. Auto

5.1.2. Manual

5.2. Língua
Seleccionar o idioma para o telefone.

5.2.1. English UK

5.2.2. English US

5.2.3. Español

5.2.4. Français CAN

5.2.5. Français FR

5.2.6. Italiano

5.2.7. Nederlands

5.2.8. Português BR

5.2.9. Português P

5.2.10. Suomi

5.2.11. Svenska

5.2.12. Dansk

Estrutura de menus – telefone

5.2.13. Deutsch

5.3. Segur. SIM

Optar por ter o código PIN ligado, desligado ou se o telefone deve indicar o código PIN de forma automática.

5.3.1. Lig.

5.3.2. Off

5.3.3. Automático

5.4. Edit. códigos

Alterar o código PIN ou o código do telefone. Copie os códigos e guarde-os num local seguro.

5.4.1. Código PIN

5.4.2. Código do telefone. O código do telefone definido de fábrica, 1234, é utilizado na primeira alteração. O código do telefone é utilizado para repor a zero a contagem de chamadas.

5.5. Sons

5.5.1. Volume. Regular o volume do sinal de toque.

5.5.2. Ring signal. Há sete sinais de toque diferentes.

5.5.3. Mute radio. On/off

5.5.4. Bip mensagem

5.6. Segurança no trânsito

5.6.1. Bloqueio menu. Desligando o bloqueio de menu é possível ter acesso a todo o sistema de menus durante o percurso.

5.6.2. IDIS. Se a função IDIS for desligada não há retardamento das chamadas que chegam, seja qual for da situação de trânsito.

5.7. Reg. de fábrica

Regressa às regulações do sistema feitas na fábrica.

Modelo..... 274
Pesos e medidas..... 276
Especificações do motor..... 278
Óleo do motor..... 279
Líquidos e lubrificante..... 281
Combustível..... 283
Catalisador..... 285
Sistema eléctrico..... 286
Homologação..... 288

10

G0000000

ESPECIFICAÇÕES

11

Modelo

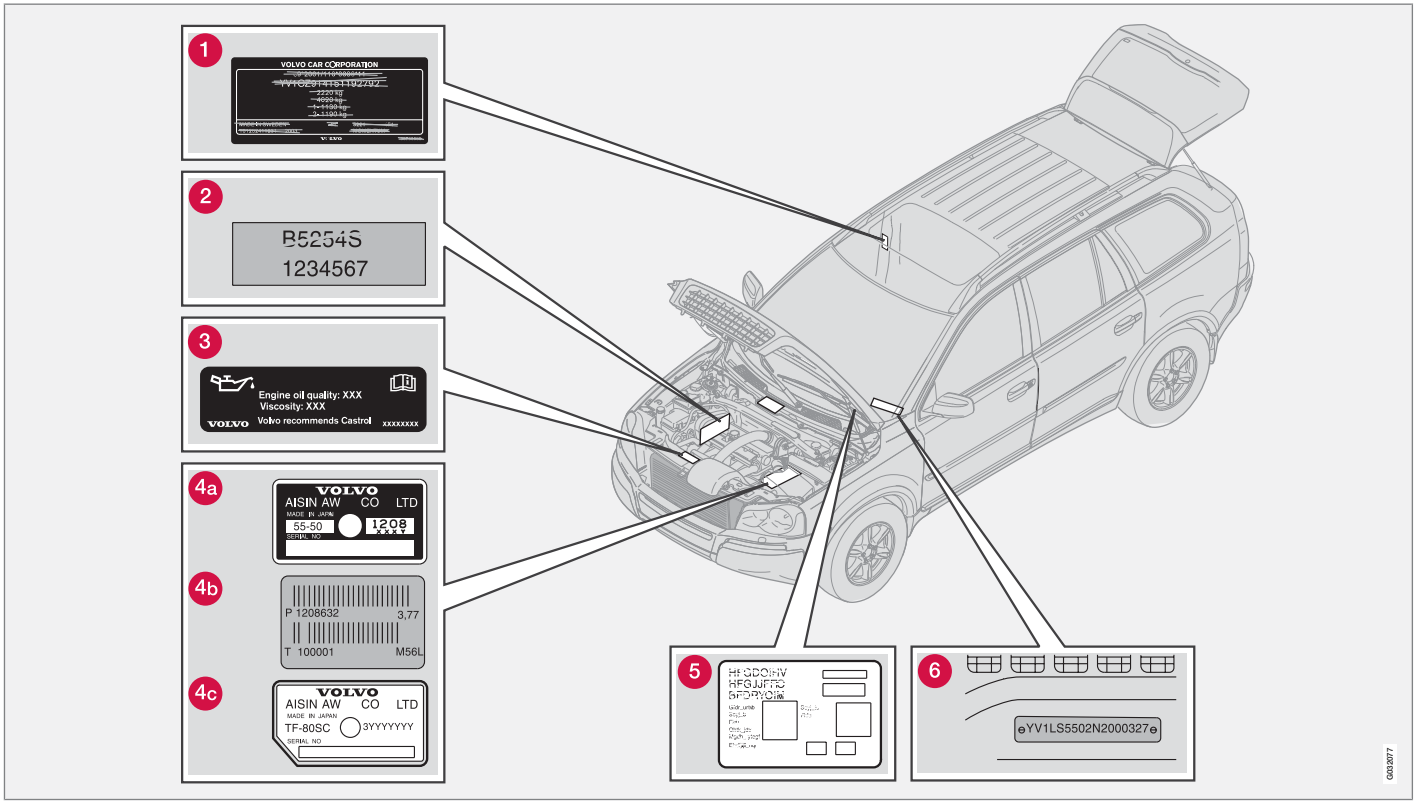
1
VOLVO CAR CORPORATION
2
B5254S
1234567
3
Engine oil quality: XXX
Viscosity: XXX
VOLVO Volvo recommends Castrol xxxxxxx
4a
VOLVO
AISIN AW CO LTD
MADE IN JAPAN
55-50
1208
SERIAL NO
4b
P 1208632
3,77
T 100001
M56L
4c
VOLVO
AISIN AW CO LTD
MADE IN JAPAN
TF-80SC
3YYYYYYY
SERIAL NO
5
6
YV1LS5502N2000327
0003077

Modelo

Em todos os seus contactos com concessionários Volvo relacionados com o automóvel e sempre que faça encomendas de peças sobressalentes e acessórios, pode facilitar se souber indicar o modelo, o número do chassis e número do motor.

1. Designação do tipo, número do chassis, pesos máximos permitidos e códigos da cor da pintura e dos estofos, número da homologação do tipo.
2. Designação de tipo do motor, número de referência e número de série.
3. Autocolante relativo ao óleo do motor.
4. Modelo da transmissão e número de série:
   - A transmissão automática AW
   - B transmissão manual
   - C transmissão automática
5. Autocolante do aquecedor de estacionamento.
6. Número VIN (referência de tipo e modelo, bem como o número de chassis).

No certificado de registo do automóvel encontram-se informações adicionais sobre o mesmo.

Pesos e medidas

Medidas

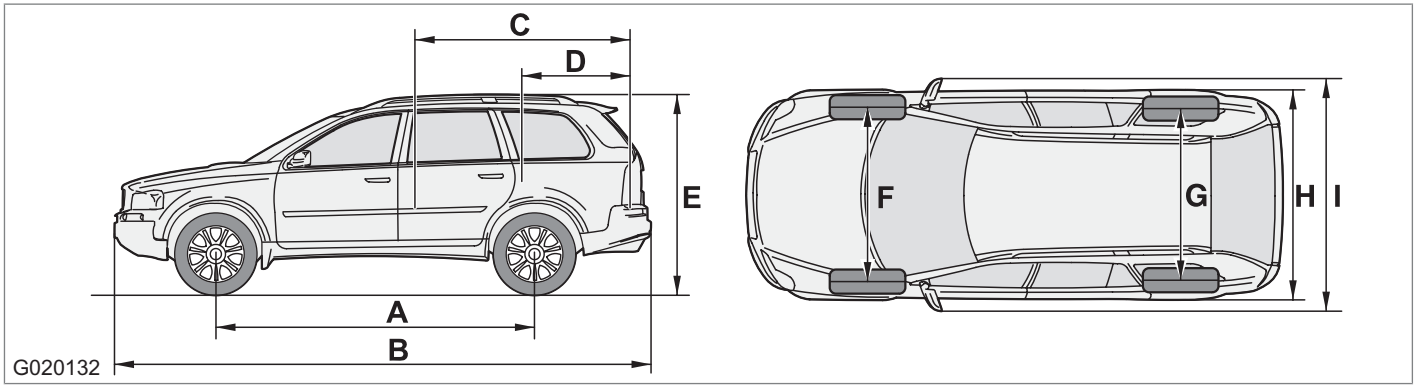

Posição na ilustração	Medidas	mm
A	Distância entre eixos	2857
B	Comprimento	4807
C	Comprimento de carga, chão, banco rebatido	2018

Posição na ilustração	Medidas	mm
D	Comprimento de carga, chão	1118
E	Altura	1784
F	Largura de via à frente	1634
G	Largura de via atrás	1624

Posição na ilustração	Medidas	mm
H	Largura	1920
I	Largura incl. retrovisores	2112

Pesos e medidas

Pesos

Peso de serviço inclui o condutor, o peso do depósito de combustível quando está cheio a 90 % e restantes líquidos de arrefecimento/lava pára-brisas, etc. O peso dos passageiros e acessórios que estão montados, isto é, engate de reboque, esfera de pressão (em caso de atrelado engatado, ver a tabela), arcos de carga, bagageira de tejadilho, etc. têm influência sobre a capacidade de carga e não estão incluídos no peso de serviço. Carga permitida (para além do condutor) = Peso total - Peso de serviço.

AVISO

As características de condução do automóvel mudam dependendo da carga transportada e da forma como a carga é distribuída.

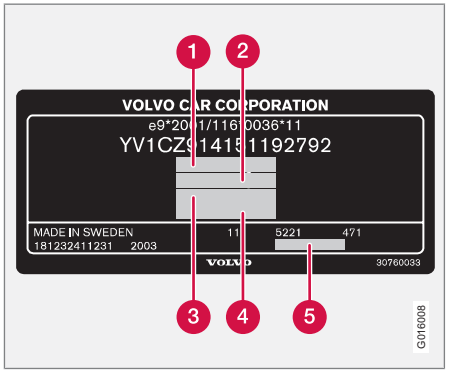

Veja a localização do autocolante na veja a página 274.

1. Peso total máx.
2. Peso máx. conjunto (carro + atrelado)
3. Carga máx., eixo dianteiro
4. Carga máx., eixo traseiro
5. Nível de equipamentos

Carga máx: Ver documento de registo do automóvel.

Máx. carga no tejadilho: 100 kg

Atrelado travado:

Peso máximo do atrelado kg	Máx. esfera de pressão kg
2250	90

Atrelado não travado:

Peso máximo do atrelado kg	Máx. esfera de pressão kg
750	50

Especificações do motor

	2.5T*	V8	3.2	D5	2.4D [A]
Modelo do motor [B]	B5254T2	B8444S	B6324S	D5244T4	D5244T5
Potência (kW/rpm)	154/4980	232/5850	175/6200	136/4000	120/4000
(cv/rpm)	210/5000	315/5850	238/6200	185/4000	163/4000
Binário (Nm/rpm)	320/1500-4500	440/3900	320/3200	400/2000-2760	340/1750-2750
Número de cilindros	5	8	6	5	5
Diâmetro interno (mm)	83	94	84	81	81
Curso (mm)	93,2	79,5	96	93,2	93,1
Cilindrada (litros)	2,52	4,41	3.2	2,40	2,400
Compressão	9,0:1	10,4:1	10,8:1	17,0:1	17,0:1

[A] Apenas Bélgica
[B] O modelo do motor, o número de peça e de fabrico podem ser vistos no motor, veja a página 274.

Óleo do motor

Condições de condução desfavoráveis

Verifique o óleo com maior frequência em conduções prolongadas:

- com roulotte ou atrelado
- em zonas montanhosas
- a alta velocidade
- com temperaturas inferiores a -30 °C ou superiores a +40 °C.

Isso pode causar temperaturas anormalmente altas do óleo ou elevado consumo de óleo.

Verifique também com mais frequência o nível do óleo ao fazer muitos percursos curtos (inferiores a 10 km) a baixas temperaturas (inferiores a +5 °C).

Em condições de condução desfavoráveis utilize óleo do motor totalmente sintético. Este proporciona protecção extra ao motor.

A Volvo recomenda para o óleo produtos Castrol.

IMPORTANTE

Para cumprir as normas dos intervalos de manutenção do motor, todos os motores são abastecidos de fábrica com um óleo sintético especial para o motor. A selecção do óleo foi feita com grande cuidado e tendo em conta a longevidade, capacidade de arranque, consumo de combustível e impacto ambiental. Para que os intervalos de serviço recomendados possam ser válidos, é necessário utilizar óleo de motor aprovado. Use sempre o óleo com a qualidade recomendada (ver autocolante do compartimento do motor), tanto ao encher como ao mudar o óleo, caso contrário pode afectar a longevidade, capacidade de arranque, consumo de combustível e impacto ambiental. A Volvo Car Corporation recusa a responsabilidade de garantia caso se utilize óleo de motor com outra qualidade e viscosidade que não as recomendadas.

Diagrama de viscosidade

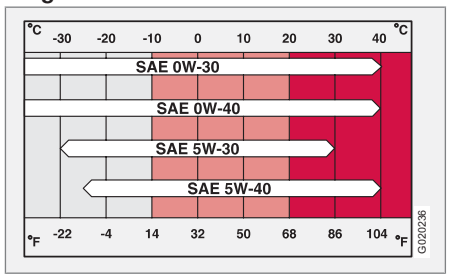

Óleo do motor

Autocolante do óleo

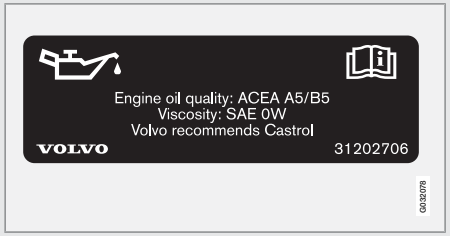

Quando o autocolante do óleo ilustrado ao lado está presente no compartimento do motor, aplica-se o seguinte. Para localização, veja a página 274.

Qualidade do óleo: ACEA A5/B5

Viscosidade: SAE 0W–30.

	Variante de motor		Volume que pode ser enchido entre MIN–MAX (litros)	Volume [A] (litros)
	2.5T	B5254T2	1,2	5,5
	3.2	B6324S	1,2	7.4
	V8 AWD	B8444S	1,2	6,7
	D5 AWD	D5244T4	2.0	6,2
	2.4D [B]	D5244T5	1,5	6,0

[A] Inclui a mudança de filtro.
[B] Apenas Bélgica

Líquidos e lubrificante

Líquido	Sistema	Volume	Qualidade recomendada:
Óleo de caixa de velocidades	Manual de 6 velocidades (M66)	2,0 litros	Óleo de transmissão MTF 97309
	Transmissão automática (TF-80SC)	7,0 litros	Óleo de transmissão JWS 3309
Líquido de arrefecimento	Motor gasolina 3.2	9.7 litros	Líquido de arrefecimento com aditivo de protecção anti-corrosão misturado com água [A], ver embalagem. O termóstato abre a: motores a gasolina, 90 °C, motores Diesel 82 °C
	Motor a gasolina V8	10.2 litros	
	Motor diesel D5	12,5 litros	
Sistema de Ar Condicionado [B]	-	-	Óleo: PAG, Refrigerante: R134a (HFC134a)
Líquido de travões	-	0.6 litros	DOT 4+
Direcção assistida	O sistema:	1,0 litros	Óleo de direcção assistida: WSS M2C204-A ou um produto equivalente com a mesma especificação.
	do qual um reservatório	0.2 litros	
Líquido de lava pára-brisas		6.5 litros	Em caso de temperaturas abaixo de zero recomenda-se o agente de protecção anti-congelação recomendado pela Volvo misturado com água.

[A] A qualidade da água deve cumprir a norma STD 1285,1.
[B] O peso varia dependendo da variante de motor. Contacte uma oficina autorizada da Volvo para obter a informação correcta.

Líquidos e lubrificante

IMPORTANTE

Deve ser utilizado o óleo de transmissão recomendado para que a caixa de velocidades não seja danificada e não deve ser misturado com nenhum outro óleo de transmissão. Se o reservatório tiver sido enchido com outro óleo deve entrar em contacto com a oficina Volvo autorizada mais próxima para os serviços de manutenção.

NOTA

Em condições de condução normais, o óleo da transmissão não necessita de ser substituído. No entanto, perante condições de condução desfavoráveis tal pode ser necessário, veja a página 279.

Combustível

Consumo, emissões e volume

Motor		Transmissão	Consumo (litros/100 km)	Emissões de dióxido de carbono (CO2) (g/km)	Volume do depósito (litros)
2.5T*	B5254T2	Transmissão automática (AW 55-51)	11,7 (11,8) [A]	280 (282)[A]	80
3.2	B6324S	Transmissão automática (TF 80SC)	12,0 (12,1)[A]	287 (289)[A]	80
V8 AWD	B84444S	Transmissão automática (TF 80SC)	13,3 (13,5)[A]	317 (322)[A]	80
D5 AWD	D5244T4	Manual de 6 velocidades (M66)	8,2 (8,3)[A]	217 (219)[A]	68
D5 AWD	D5244T4	Automático (TF–80SC)	8,5 (8,5)[A]	224 (224)[A]	68
2.4D [B]	D5244T5	Manual (M66)	8,2 (8,3)[A]	217 (219)[A]	68
2.4D[B]	D5244T5	Automático (TF–80SC)	8,5 (8,5)[A]	224 (224)[A]	68

[A] Aplica-se à variante de 7 lugares.
[B] Apenas Bélgica

Combustível

Consumo de combustível e emissões de dióxido de carbono

Os índices de consumo de combustível declarados oficialmente estão baseados num ciclo de condução estandardizado de acordo com a directiva 80/1268comb da UE. Os níveis de consumo de combustível podem ser afectados caso o automóvel esteja equipado com acessórios adicionais, o que influi sobre o peso do veículo. Além disso, o modo de condução e outros factores não técnicos têm influência sobre o nível de consumo de combustível do automóvel. No caso de condução com combustível com número de octanas 91 RON o consumo de combustível é mais elevado e a potência mais baixa.

NOTA

Condições climatéricas extremas, condução com atrelado ou a elevadas altitudes, combinados com a qualidade do combustível, são factores que podem influenciar a eficiência do automóvel.

Gasolina

A maior parte dos motores pode trabalhar com octanagem 91, 95 e 98 RON.

- 91 RON deve ser utilizada apenas em casos excepcionais.
- 95 RON usa-se na condução normal.
- 98 RON é a recomendada para desempenho máximo e consumo de combustível mais reduzido.

Na condução em climas de temperaturas superiores a +38 °C, recomenda-se a octanagem mais elevada possível para obter os melhores níveis possíveis de potência e de consumo de combustível.

Gasolina: Norma EN 228

IMPORTANTE

Utilize apenas gasolina sem chumbo para não danificar o catalisador. Para manter a garantia Volvo válida, nunca misture álcool com gasolina, o sistema de combustível pode ficar danificado.

Gasóleo

O sistema de combustível dos motores Diesel é sensível a impurezas, veja a página 202.

Gasóleo: Norma EN 590 ou JIS K2204

Catalisador

Generalidades

A função do catalisador é purificar os gases de escape. Este encontra-se na passagem de gases de escape perto do motor, para atingir rapidamente a temperatura de funcionamento. O catalisador é composto por um monólito (cerâmica ou metal) com canais. As paredes dos canais estão revestidas de platina/ródio/paládio. Estes metais executam a função de catalisador, ou seja, aceleram o processo químico sem serem consumidos.

Sonda Lambda™ sensor de medição de oxigénio

A sonda Lambda é parte do sistema de regulação, cuja função é reduzir as emissões e melhorar o aproveitamento do combustível.

Um sensor de medição de oxigénio controla o conteúdo de oxigénio nos gases de escape que saem do motor. Os dados do valor de medição que resultam da análise de gases de escape são enviados para um sistema electrónico, que comanda continuamente as válvulas de injecção. A relação entre o combustível e o ar que são conduzidos para o motor é constantemente regulada. A regulação cria condições optimizadas para uma combustão eficiente das substâncias nocivas (hidrocarbonetos, óxidos de carbono e óxidos de nitrogénio) com a ajuda de um catalisador de três vias.

Sistema eléctrico

Generalidades

Sistema de 12 V com alternador de corrente alternada com regulação de tensão. Sistema de um pólo onde o chassis e a estrutura do motor são usados como condutores.

Bateria

	2.5T	3.2	V8	D5
Tensão	12 V	12 V	12 V	12 V
Capacidade de arranque no frio (CCA)	600 A [A]	520 A[A]	600 A[A]	800 A
Capacidade de reserva (RC)	120 min	100 min	125 min	150 min
Capacidade (Ah)	70	60	70	90

[A] Os automóveis com aquecedor de estacionamento têm 800 A

Se a bateria de ignição for substituída, observe que deve substituir por uma bateria com igual capacidade de arranque no frio e igual capacidade de reserva que a bateria original (ver a etiqueta na bateria).

Lâmpadas

Iluminação	Potência W	Base
Máximos/médios, halogéneo	55	H7
Máximos, Active Bi-Xenon	65	H9
Active Bi-Xenon	35	D1S
Máximos Bi-Xenon	55	H7

Sistema eléctrico

Iluminação	Potência W	Base
Bi-Xenon	35	D2R
Luzes de nevoeiro dianteiras	55	H1
Presença dianteiras/traseiras, luzes de estacionamento dianteiras, luzes de marcação lateral dianteiras, iluminação da placa da matrícula, iluminação do degrau de acesso traseiro	5	W 2,1 x 9,5d
Piscas dianteiros, luz de nevoeiro traseira	21	BAY9s
Luz dos travões, luz de marcha atrás	21	BA15S
Piscas traseiros	21	BAU15s
Espelho de cortesia	1,2	SV5,5
Iluminação do degrau de acesso dianteira, iluminação do compartimento das bagagens	5	SV8,5
Iluminação do porta-luvas	3	BA9

Homologação

Sistema de comando à distância

País	
A, B, CY, CZ, D, DK, E, EST, F, FIN, GB, GR, H, I, IRL, L, LT, LV, M, NL, P, PL, S, SK, SLO	CE A Delphi declara que este sistema de comando à distância está conforme com os requisitos essenciais e outras disposições da Directiva 1999/5/CE.
IS, LI, N, CH	
HR	
RC	ETC093LPD0155

A

ABS, avaria do sistema ABS..... 50

Acesso
- banco traseiro..... 108

AF – actualização automática de frequências..... 248

Airbag
- activação/desactivação, PACOS..... 22
- lado do condutor e do passageiro..... 19

Airbag SIPS..... 24

Ajuste do foco dos faróis..... 166
- Faróis® Bi-Xenon..... 166
- Faróis de halogéneo..... 166

Ajustes do volante..... 68

Alarme
- activação..... 125
- activação automática do alarme..... 126
- desactivação..... 126
- desligar o alarme gerado..... 126
- generalidades..... 125
- indicador de alarme..... 125
- sinais de alarme..... 126

Almofada, integrada..... 35

Almofada integrada..... 35
- descer..... 36
- subida..... 36

Altifalante de graves..... 241

Amortecedor de vibrações..... 159

Ângulo cego (BLIS)..... 151

Aquecedor complementar..... 93

Aquecedor de estacionamento
- bateria e combustível..... 93
- definições de tempo..... 92
- generalidades..... 91
- símbolos e mensagens do mostrador.. 92

Aquecimento eléctrico
- bancos dianteiros..... 57

Ar condicionado
- parte de trás do habitáculo..... 55

Armazenamento de estações de rádio.... 243

Arranque a frio
- transmissão automática..... 141

Arranque do motor..... 137

Assistência de arranque..... 156

Assistência de estacionamento..... 56, 148
- sensores da assistência de estacionamento..... 149

Atrelado..... 157
- cabo..... 159
- condução com atrelado..... 157

Áudio
- surround..... 241
- tomada para auriculares..... 237

Áudio, ver também Sons..... 235

AUTO, ECC..... 89

Autocolante – Airbag SIPS..... 24

AUX..... 239

Avisador do cinto de segurança..... 17

AWD, tracção integral..... 143

B

Banco
- de comando eléctrico..... 97
- definições manuais..... 96

Banco de comando eléctrico..... 97

Banco deslizante..... 108

Banco dianteiro
- apoio lombar..... 99
- massagem..... 99

Bancos
aquecimento ... 57
descer as costas dianteiras ... 96
descer as costas traseiras ... 108
Banco traseiro
acesso ... 108
Banco traseiro, rebatimento ... 108
Bateria ... 210
assistência de arranque ... 156
especificações ... 286
manutenção ... 199, 210
símbolos na bateria ... 210
sobrecarga ... 131
Blind spot information system, BLIS. 56, 150
Bloqueio de segurança para crianças ... 55
Bloqueio do volante ... 137
Bússola ... 72
ajuste da zona ... 72
calibragem ... 75

C

Caixa de relés/fusíveis, ver Fusíveis ... 220
Capot ... 200
Capot, abertura ... 200
Carga ... 157, 277
arcos de carga ... 165
capacidade de carga ... 165
carga no tejadilho ... 165
compartimento da bagagem ... 111
generalidades ... 110, 165
Carga no tejadilho ... 165
Cartão SIM ... 256
duplo ... 260
Catalisador ... 285
transporte ... 155
Cd
comutador ... 249
Chamada
funções com chamada em curso ... 258
Chamada de emergência ... 254
Chave ... 118
comando à distância ... 118
Chave mestra ... 118
Chaves de ignição ... 138
Cinto de segurança
gravidez ... 17
Cintos de segurança ... 16
tensores dos cintos ... 17
Cobertura da bagagem ... 114
Código de cor, pintura ... 194
Colisão
cortina de colisão, IC ... 26
Comando à distância ... 118, 237
funções ... 118
programável ... 79
substituição da bateria ... 119
Comando da temperatura ... 90
Combustível
aquecedor de estacionamento ... 91
consumo de combustível, indicação ... 61
economia de combustível ... 175
enchimento ... 133
Compartimento da carga ... 110
cobertura da bagagem ... 114
grelha de protecção ... 113
iluminação ... 101
rede de protecção ... 112
Compartimento de arrumos ... 105, 106
Compartimento de carga ... 115
carregamento ... 111
compartimento de carga ... 115
suporte para sacos de compras ... 114
tomada eléctrica ... 114
Compartimento do motor ... 201
Compartimento frigorífico ... 107

Compartimentos para arrumação no habitáculo..... 102
Computador de bordo..... 61
Comutação
máximos e médios..... 60
Condensação..... 202
Condensação nos faróis..... 190
Condução
com atrelado..... 157
com tampa do porta-bagagens aberta..... 130
económica..... 130
em água..... 131
piso escorregadio..... 130
sistema de refrigeração..... 130
Condução com atrelado
carga..... 157, 277
esfera de pressão..... 277
Condução económica..... 130
Consola central traseira, remoção..... 108
Consumo médio de combustível..... 61
Controlo da altura do foco..... 58
Controlo da velocidade de cruzeiro (Cruise control)..... 65
Controlo de volume..... 239
Cortina de colisão..... 26
Costas do banco
banco dianteiro, rebatimento..... 96
Costas do banco, rebatimento..... 108
Crianças..... 31
bloqueio de segurança para crianças..... 55, 123
cadeira de criança e airbag..... 31
cadeiras de criança e airbags laterais.. 24
colocação no automóvel..... 31
disposição no automóvel, tabela..... 33
segurança..... 31
Cruise control..... 65

D

Descrição geral dos instrumentos
modelos com volante à direita..... 44
modelos com volante à esquerda..... 42
Desembaciador..... 90
Desembaciamento
retrovisores..... 57, 90
vidro traseiro..... 57, 90
Dispositivo de reboque..... 157
especificações..... 160
generalidades..... 157, 159
montagem..... 161
remoção..... 163
Distribuição de ar..... 85
Distribuição de ar, A/C..... 90
Dolby Surround Pro Logic II..... 234
DSTC, ver também Sistema de estabilidade..... 51, 146
utilização..... 146

E

ECC, comando electrónico de climatização..... 84, 88
Ecrã de protecção contra o sol, tecto de abrir..... 78
Embaciamento..... 84
condensação nos faróis..... 190
remover com a função do desembaciador..... 90
vidro traseiro..... 57
Encerar..... 191
Encosto da cabeça
lugar central traseiro..... 109
Engate de reboque..... 157, 161

Engate de reboque, ver Dispositivo de reboque..... 159
EON – Enhanced Other Networks..... 248
Equalizador..... 241
Equipamento de áudio
funções..... 239
Equipamento de emergência
triângulo de sinalização de perigo..... 177
Equipamento de primeiros-socorros..... 179
Escolha aleatória, CD e ficheiros áudio… 250
Escovas de limpa pára-brisas
substituição no vidro traseiro..... 208
Escovas do limpa pára-brisas..... 208
limpeza..... 208
substituição vidro traseiro..... 208
Especificações de motor..... 278
Estofos do automóvel..... 192
Estofos em pele, conselhos de limpeza.. 192
Estrutura de menus
equipamento de áudio..... 252
telefone, alternativas do menu..... 268
telefone, descrição geral..... 267

F

Faróis
ABL..... 59
desl./lig..... 58
Faróis Activos Bi-Xenon®..... 56, 59
Ficheiros áudio..... 249
FILT. FULIGEM CHEIO..... 135
Filtro de partículas..... 84, 135
Filtro de partículas Diesel..... 135
Filtro fuligem..... 53, 135
Foco dos faróis, ajuste..... 166
Fontes de áudio externas
entrada AUX..... 239
Função anti-patinagem..... 146
Função do ventilador..... 84
Função tracção..... 146
Funcionamento intermitente..... 63
Funções CD..... 249
Funções do rádio..... 243
funções Mp3..... 249
Funções RDS..... 244
restabelecimento..... 248
Furos, ver Pneus..... 178, 180
Fusíveis..... 220
caixa..... 224
caixa no compartimento da bagagem 228
caixa no compartimento da bagagem - Executive..... 230
caixa no compartimento do motor..... 222
caixa no habitáculo..... 226
generalidades..... 220
mudança..... 220

G

Gancho para roupa..... 104
Gasóleo..... 202
Gasóleo, aquecedor do motor..... 51
Gás oxídrico..... 156
Grelha de protecção..... 113

H

HomeLink® EU..... 79
Homologação do sistema de comando à distância..... 288

I

Iluminação..... 212
alterar o foco dos faróis para condução pela direita/esquerda, ABL..... 56, 166
compartimento da carga..... 101
controlo da altura do foco..... 58
exterior..... 58
Faróis Activos Bi-Xenon®, ABL..... 56, 59
iluminação, habitáculo..... 58
iluminação automática, habitáculo..... 101
iluminação automática, médios..... 58
iluminação de segurança..... 60
iluminação dos instrumentos..... 59
lâmpadas de leitura..... 100
lâmpadas incandescentes, especificações..... 286
luzes de nevoeiro traseiras..... 59
luzes de presença/de estacionamento. 58
máximos/médios..... 58
no habitáculo..... 100
Iluminação, substituição de lâmpadas.... 212
compartimento da bagagem..... 219
espelho de cortesia..... 219
faróis de nevoeiro..... 215
frente..... 212
iluminação da placa da matrícula..... 218
iluminação do degrau de acesso..... 218
lâmpada de presença lateral..... 214
localização das lâmpadas incandescentes no farolim dianteiro..... 213
luz de nevoeiro traseira..... 218
luzes de estacionamento..... 214
luzes de presença..... 214
máximos..... 214
máximos Activas Bi-Xenon..... 214
máximos Bi-Xenon..... 214
máximos halogéneo..... 214
médios halogéneo..... 213
piscas..... 215
suporte da lâmpada traseiro..... 215
Iluminação de segurança
definição..... 60
Iluminação dos instrumentos..... 59
Iluminação interior..... 100
Imobilizador..... 138
Importante..... 178
Indicador de mudança de direcção..... 60
Indicadores no painel de instrumentos
conta-rotações..... 47
indicador de combustível..... 47
velocímetro..... 47
Indicador no painel de instrumentos
indicador da temperatura exterior..... 47
totalizador parcial do contaquilómetros..... 47
Informação de trânsito..... 245, 247
Inibidor de arranque (imobilizador)..... 118
ISOFIX Sistema de fixação de cadeiras de criança..... 37

J

Jantes
limpeza..... 190

L

Lâmpada incandescente, ver Iluminação..... 212, 286
Lâmpadas de leitura..... 100
Lava
faróis..... 64
pára-brisas..... 64
vidro traseiro..... 64

Lavagem
líquido de lava pára-brisas, enchimento ... 204
Lavagem automática ... 190
Lavagem de faróis a alta pressão ... 64
Lavagem do automóvel ... 190
Lavagem do pára-brisas ... 64
Lavagem dos faróis ... 64
Lesões provocadas pelo "golpe de coelho" ... 27
Lesões provocadas pelo "golpe de coelho", WHIPS ... 27
Limpa
vidro traseiro ... 64
Limpa pára-brisas ... 63
sensor de chuva ... 63
Limpeza
cintos de segurança ... 193
estofos ... 192
jantes ... 190
lavagem automática ... 190
lavagem do automóvel ... 190
revestimento contra água ... 76
Líquido da embraiagem, controlo e enchimento ... 206
Líquido de arrefecimento, controlo e enchimento ... 205
Líquidos, dados sobre o volume ... 281
Líquidos e óleos ... 203, 281
Líquidos e óleos, verificações compartimento do motor ... 204
Líquidos e óleos generalidades ... 199
Lista telefónica ... 259
Lubrificante ... 281
Lubrificante, dados sobre o volume ... 281
Luz de aviso
sistema de estabilidade e tracção ... 146
Luzes, ver Iluminação ... 212
Luzes de estacionamento ... 58
Luzes de nevoeiro
trás ... 59
Luzes de nevoeiro.
frente ... 59
Luzes de presença ... 58
Luzes extra ... 56

M

Macaco ... 178
Manuseio de menu
equipamento de áudio ... 236
Manutenção ... 199
manutenção própria ... 199
protecção anti-corrosão ... 195
Manutenção do automóvel ... 190
Manutenção do automóvel, estofos em pele ... 192
Marc. 1 tecla ... 257
Marcas causadas pelo bater de pequenas pedras e ranhuras ... 194
Massagem
banco dianteiro ... 99
Máximos e médios
comutação ... 60
Medidas exterior ... 276
Mensagens no BLIS ... 152
Mensagens no visor de informações ... 53
Modelo ... 274
Modo standby, telefone ... 255
Mostrador, mensagens ... 53

Mulheres grávidas, cinto de segurança..... 17
MY KEY..... 236

N

NEWS..... 245, 247
Nódoas..... 192
Número de IMEI..... 260
Números codificados..... 257

O

Óleo, ver também Óleo do motor..... 51, 279
Óleo de assistência à direcção, controlo e enchimento..... 206
Óleo do motor..... 203, 279
condições de condução desfavoráveis..... 279
dados sobre volume..... 279
filtro..... 203
pressão do óleo..... 51
qualidade do óleo..... 279
substituição..... 203
Olhal de reboque..... 154

P

PACOS..... 22
desactivação por chave..... 22
PACOS, interruptor..... 22
Painel de comando da porta do condutor..... 46, 69
Painel de instrumentos..... 47
Passagem a vau..... 131
Peso de serviço..... 277
Pesos
peso de serviço..... 277
peso do atrelado..... 157
Peso total..... 277
Pintura
código de cor..... 194
danos e retoques..... 194
Piscas..... 60
Piscas de emergência..... 57
Pneus
avaliações da velocidade..... 172
características de condução..... 172
cuidados..... 172
especificações..... 172
generalidades..... 172
indicadores de desgaste..... 173
monitorização da pressão dos pneus 182
pneus de inverno..... 174
pressão do ar..... 175, 176
reparação de pneus furados..... 184
sentido de rotação..... 174
Pneus de Inverno..... 174
Polir..... 191
Porta-canecas..... 104, 105
Porta-garrafas no banco traseiro..... 104
Porta-luvas..... 103
Pré-aquecedor do motor..... 51
Pressão ECO..... 175
tabela..... 176
Programa de manutenção..... 198
Protecção anti-corrosão..... 195
Protecção contra capotamento..... 29
Protecção contra entalamento, tecto de abrir..... 78
Protecção de criança..... 31
função extra de bloqueio no cinto de segurança..... 37
pontos de fixação superiores para cadeiras de criança..... 37

recomendada..... 33
Sistema de fixação ISOFIX para cadeiras de criança..... 37
PTY – Tipos de programas..... 246
Purificação dos gases de escape
indicação de avaria..... 51

R

Rádio
actualização de frequências..... 248
alarme..... 246
AUTOSTORE..... 243
busca de estação..... 244
definições rádio..... 243
EON..... 248
estações de rádio..... 243
informação de trânsito..... 245
memorização de pré-selecções..... 243
NEWS..... 245, 247
PTY..... 246
regional..... 248
regulação do volume, tipos de programas..... 245
texto rádio..... 245
Reabastecimento
enchimento..... 135
tampão do depósito de combustível.. 135
Reboque..... 154
olhal de reboque..... 154
Recirculação
ECC..... 89
Rede de protecção..... 112
Redução para mudanças inferiores (kick-down)
transmissão automática..... 142
Refrigerante..... 84
REG – Programas de rádio regionais..... 248
Relógio, ajuste..... 47
Reparação de emergência de pneus furados..... 184
Retrovisores
bússola..... 72
desembaciamento..... 57
eléctricos rebatíveis..... 75
exteriores..... 75
interior..... 72
rebatíveis..... 55
Retrovisores exteriores..... 75
Retrovisores rebatíveis..... 55
Retrovisor interior..... 72
anti-encandeamento automático..... 72
Revestimento contra água, limpeza..... 191
Revestimento contra água e sujidade..... 76
RND – Random..... 250
Rodas
correntes para neve..... 174
instalação..... 181
remoção..... 180
roda sobresselente..... 178
substituição..... 180
Roda sobresselente..... 178
Temporary Spare..... 177
ROPS (Roll Over Protection System)..... 29
ROPS (Roll Over Protection System) (Protecção contra capotamento)..... 29

S

Saídas de ventilação
tablier..... 85
Saídas de ventilação no pilar da porta..... 86

SCAN
estações de rádio... 244
Sensor de chuva... 63
Sensores de alarme... 56
Símbolo de aviso, sistema AIRBAG... 18
Símbolos
símbolos de aviso... 49
símbolos de indicação... 50
sistema de estabilidade... 146
Sinais de máximos... 60
Sistema adaptativo... 142
Sistema de Ar Condicionado... 84
ECC... 88
Sistema de comando à distância, homologação... 288
Sistema de estabilidade... 146
activação/desactivação... 146
indicação... 51
símbolos... 146
Sistema de qualidade do ar, ECC... 88
Sistema de refrigeração... 130
Sistema de telefone... 253
Sistema de travões... 144
Sistema eléctrico... 286
Sistema Interactivo (Infotainment)... 234
Sistema SRS... 20
generalidades... 20
SMS... 259
escrever... 259
Sonda lambda... 285
Sons
definições áudio... 235, 240
fonte de áudio... 235, 239
Spin control... 146
SRS-AIRBAG... 20
Subwoofer... 241
Suporte para sacos de compras... 114
Surround... 241

T

Tampa do porta-bagagens
abrir... 68
condução com a tampa do porta-bagagens aberta... 130
trancagem/destrancagem... 118
Tapetes... 97
Tecto de abrir... 77
abertura e fecho... 77
posição de ventilação... 77
protecção contra entalamento... 78
protecção contra o sol... 78
Tecto de abrir de comando eléctrico... 77
Telefone
auscultador de sigilo... 257
Cartão SIM... 256
comandos... 254
fazer uma chamada... 256
lig./desl... 255
lista telefónica... 259
marc. 1 tecla... 257
memória... 259
mensagens... 259
receber chamada... 256
redução do volume sonoro durante as chamadas... 255
segurança no trânsito... 256
selecção rápida... 256
terminar uma chamada... 256
últimos números ligados... 257
volume da chamada... 258
Temperatura
temperatura actual... 84
Texto rádio... 245

Tomada de isqueiro..... 56
Tomada eléctrica
banco traseiro..... 68
compartimento da bagagem..... 114
consola central..... 56
Tomada para auriculares..... 237
TP – informação de trânsito..... 245, 247
TPMS – Tyre Pressure Monitoring..... 182
Tracção integral, AWD..... 143
Traction control..... 146
Trancagem/destrancagem
lado de fora..... 120
no interior..... 121
porta-luvas..... 121
tampa do porta-bagagens..... 121
Trancagem automática..... 120
Trancagem total
desactivação temporária..... 122
desactivação temporária dos sensores de alarme..... 126
Transmissão
automática..... 140
manual..... 139
Transmissão automática..... 140, 142
atrelado..... 158
botão W..... 141
função de bloqueio..... 142
reboque e transporte..... 154
sistemas de segurança..... 142
Transmissão manual..... 139
reboque e transporte..... 154
Travão de estacionamento..... 51, 67
Travões
sistema de travagem anti-bloqueio, ABS..... 144
Triângulo de sinalização de perigo..... 177

U

Unidade de botões no volante..... 65, 236

V

Ventilador
ECC..... 90
Vidros eléctricos..... 69
banco traseiro..... 70
bloquear..... 70
lugar do passageiro..... 70
Vidro traseiro, desembaciamento..... 57
Visor de informações..... 53
Volante
ajustes do volante..... 68
cruise control..... 65
unidade de botões..... 65, 236
Volume áudio
telefone..... 255
WHIPS
lesões provocadas pelo "golpe de coelho"..... 27

Notas

Notas

Notas

Notas

Notas

Notas

Volvo. for life

VOLVO

Volvo Car Corporation TP 10325 (Portuguese), AT 0820, Printed in Sweden, Göteborg 2008, Copyright © 2000-2008 Volvo Car Corporation