VOLVO V50

INSTRUKTIONSBOK

WEB EDITION

BÄSTE VOLVOÄGARE

TACK FÖR ATT DU VALDE VOLVO

Vi hoppas att Du kommer att få glädje av många års körning i Din Volvo. Bilen är konstruerad för Din och Dina passagerares säkerhet och komfort. Volvo är en av världens säkraste personbilar. Din Volvo är också konstruerad för att uppfylla gällande säkerhets- och miljökrav.

För att öka Din trivsel med bilen rekommenderar vi att Du bekantar Dig med utrustning, anvisningar och underhållsinformation i denna instruktionsbok.

00 Introduktion

Introduktion 6
Volvo Personvagnar och miljön 7

01 Säkerhet

Säkerhetsbälten 12
Airbag-systemet 15
Krockkuddar (SRS) 16
Aktivering/avaktivering av krockkudde (SRS) 18
Sidokrockkudde (SIPS-bag) 20
Krockgardin (IC) 22
WHIPS 23
När löser systemen ut 25
Krockstatus 26
Barnsäkerhet 27

02 Instrument och reglage

Översikt vänsterstyrd bil 34
Översikt högerstyrd bil 36
Reglagepanel i förardörr 38
Kombinationsinstrument 39
Kontroll- och varningssymboler 40
Informationsdisplay 44
Eluttag 45
Belysningspanel 46
Vänster rattspak 49
Höger rattspak 51
Konstantfarthållare (tillval) 53
Knappsats i ratten (tillval) 54
Rattinställning, varningsblinkers 55
Parkeringsbroms 56
Elektriska fönsterhissar 57
Backspeglar 59
Elmanövrerad taklucka (tillval) 63
Personliga inställningar 65

03 Klimat

Allmänt om klimat 70
Manuell klimatanläggning, AC 72
Elektronisk klimatanläggning, ECC (tillval) 75
Luftdistribution 78
Bränsledriven parkeringsvärmare (tillval) 79

04 Interiör

Framstolar 84
Kupébelysning 86
Förvaringsplatser i kupén 88
Baksäte 92
Bagageutrymme 94

05 Lås och larm

Fjärrkontroll med nyckelblad 100
Låspunkter 103
Keyless drive (tillval) 104
Batteri i fjärrkontroll 107
Låsning och upplåsning 108
Barnsäkerhetsspärr 111
Larm (tillval) 112

06 Start och körning

Allmänt ... 118
Bränslepåfyllning ... 120
Start av motor ... 121
Start av motor – Flexifuel ... 123
Keyless drive (tillval) ... 124
Manuell växellåda ... 125
Automatväxellåda ... 127
Fyrhjulsdrift ... 130
Bromssystemet ... 131
Stabilitets- och dragkraftssystem 133
Parkeringshjälp (tillval) ... 135
BLIS – Blind Spot Information System (tillval) ... 138
Bogsering och bärgning ... 142
Starthjälp ... 144
Körning med släpvagn ... 145
Draganordning ... 147
Delbar dragkrok ... 149
Lastning ... 154
Anpassning av ljusbild ... 155

07 Hjul och däck

Allmänt ... 158
Lufttryck i däck ... 162
Varningstriangel och reservhjul ... 164
Byte av hjul ... 165
Provisorisk däcktätning ... 167

08 Bilvård

Rengöring ... 174
Bättring av lackskador ... 177
Rostskydd ... 178

09 Underhåll och service

Volvo service 182
Eget underhåll 183
Motorhuv och motorrum 184
Diesel 185
Oljor och vätskor 186
Torkarblad 191
Batteri 192
Byte av glödlampor 194
Säkringar 201

10 Infotainment

Allmänt 210
Audiofunktioner 211
Radiofunktioner 214
Cd-funktioner 218
Menystruktur – ljudanläggning 220
Telefonfunktioner (tillval) 221
Menystruktur – telefon 228

11 Specifikationer

Typbeteckning 234
Mått och vikter 235
Motorspecifikationer 237
Motorolja 239
Vätskor och smörjmedel 243
Bränsle 245
Katalysator 249
Elsystemet 250
Typgodkännande 252

Introduktion

Instruktionsboken

Ett bra sätt att lära känna sin nya bil är att läsa instruktionsboken, helst före den första åkturen. Då får du möjlighet att bekanta dig med nya funktioner, får råd om hur bilen bäst ska hanteras i olika situationer och lär dig utnyttja bilens alla finesser på bästa sätt. Var uppmärksam på de säkerhetsanvisningar som finns i boken:

VARNING

Varningstexter visar på risk för att personskada kan uppstå om inte instruktionerna följs.

VIKTIGT

Viktigttexter visar på en risk för att bilen kan skadas om inte instruktionerna följs.

Den utrustning som beskrivs i instruktionsboken finns inte i alla bilmodeller. I boken beskrivs, förutom standardutrustning, även tillval (fabriksmonterad utrustning) och vissa tillbehör (extrautrustning).

OBS

Volvos bilar är olika utrustade beroende på anpassningar för olika marknaders behov och nationella eller lokala lagar och bestämmelser. Om du är osäker på vad som är standard, tillval respektive tillbehör kontakta din Volvoåterförsäljare.

De specifikationer, konstruktionsuppgifter och illustrationer som finns i instruktionsboken är inte bindande. Vi förbehåller oss rätten att göra ändringar utan föregående meddelande.

© Volvo Personvagnar AB

Volvo Personvagnar och miljön

Volvo Personvagnars miljöfilosofi

Miljöomsorg, säkerhet och kvalitet är Volvo Personvagnars tre kärnvärden som vägleder all verksamhet. Vi tror också att våra kunder delar vår omtanke om miljön.

Din Volvo uppfyller stränga internationella miljökrav och är dessutom tillverkad i en av världens resurseffektivaste och renaste fabriker.

Volvo Personvagnar har ett globalt ISO-certifikat som inkluderar Miljöstandarden (ISO 14001) täckande fabriker, centrala funktioner liksom flera av våra andra enheter. Vi ställer även krav på våra samarbetspartners att arbeta systematiskt med miljörelaterade frågor.

Samtliga Volvomodeller har EPI (Environmental Product Information) miljövaruinformation. Där kan du se hur miljön påverkas under bilens hela livscykel.

Läs mer på www.volvocars.com/EPI.

Bränsleförbrukning

Volvos bilar har konkurrenskraftig bränsleförbrukning i sina respektive klasser. Lägre bränsleförbrukning ger generellt lägre utsläpp av växthusgasen koldioxid.

Som förare är det möjligt att påverka bränsleförbrukningen. För mer information läs under rubriken Spara miljön på s. 8.

Volvo Personvagnar och miljön

Effektiv avgasrening

Din Volvo är tillverkad enligt konceptet **Ren inifrån och ut** – ett koncept som innefattar ren kupémiljö och högeffektiv avgasrening. I många fall ligger avgasutsläppen långt under gällande normer.

Ren luft i kupén

Ett kupéfilter förhindrar att damm och pollen kommer in i kupén via luftintaget.

Ett sofistikerat luftkvalitetssystem, IAQS[1] (Interior Air Quality System) säkerställer att den inkommande luften är renare än luften utanför i trafikerad miljö.

Systemet består av en elektronisk sensor och ett kolfilter. Den inkommande luften övervakas kontinuerligt och om halten av vissa ohälsosamma gaser såsom kolmonoxid blir för hög, stängs luftintaget. En sådan situation kan uppstå i t.ex. tät trafik, köer eller tunnlar.

Inflödet av kväveoxider, marknära ozon och kolväten hindras av kolfiltret.

Textilstandard

Interiören i en Volvo är utformad för att vara trivsam och behaglig, även för kontaktallergiker och astmatiker. Alla våra klädslar och interiörtextilier är testade med avseende på vissa hälsovådliga och allegiframkallande ämnen och emmissioner. Detta innebär att alla textilierna uppfyller kraven i standarden Öko-Tex 100[2], ett stort framsteg för en sundare kupémiljö.

Öko-Tex-certifieringen omfattar till exempel säkerhetsbälten, mattor och tyger. Lädret i klädslarna är kromfritt garvat med naturliga växtämnen och uppfyller certifieringskraven.

Volvos verkstäder och miljön

Genom regelbundet underhåll skapar du förutsättningar för lång livslängd och låg bränsleförbrukning för din bil. På så vis bidrar du till en renare miljö. När Volvos verkstäder får förtroendet för service och underhåll av din bil blir den en del i vårt system. Vi ställer krav på hur våra verkstadslokaler ska utformas för att förhindra spill och utsläpp till miljön. Vår verkstadspersonal har det kunnande och de verktyg som behövs för att garantera god miljöomsorg.

Spara miljön

Det är enkelt att själv bidra till att spara miljön genom att t.ex. köra ekonomiskt, köpa miljömärkta bilvårdsprodukter samt göra service och underhålla bilen enligt anvisningarna i instruktionsboken.

Här följer några råd om hur du kan spara på miljön (för fler råd om hur du kan spara miljön och köra ekonomiskt, se s. 118).

- Sänk bränsleförbrukningen genom att välja ECO däcktryck, se s. 162.
- Taklast och skidbox ger högre luftmotstånd och höjer bränsleförbrukningen. Demontera dem direkt efter användning.

- Töm bilen på onödiga saker. Ju mer last desto högre bränsleförbrukning.
- Om bilen är utrustad med motorvärmare, använd alltid den före kallstart. Det sänker förbrukningen och minskar utsläppen.
- Kör mjukt och undvik häftiga inbromsningar.
- Kör på högsta möjliga växel. Lägre varvtal ger lägre bränsleförbrukning.
- Vid inbromsning utnyttja motorbroms.

[1] Tillval

[2] Mer information på www.oekotex.com

Volvo Personvagnar och miljön

- Undvik tomgångskörning. Visa hänsyn till lokala bestämmelser. Stäng av motorn vid längre väntetider i trafiken.
- Hantera miljöfarligt avfall som t.ex. batterier och olja på ett miljöanpassat sätt. Rådgör med en auktoriserad Volvoverkstad om du är osäker på hur denna typ av avfall ska deponeras.

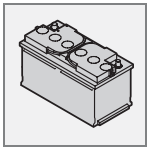

- Underhåll bilen regelbundet.
- Hög hastighet ökar förbrukningen avsevärt pga. av att luftmotsståndet ökar. Vid en fördubbling av hastigheten ökar luftmotståndet fyra gånger.

Genom att följa dessa råd kan du sänka bränsleförbrukningen utan att varken restiden ökar eller nöjet med bilkörningen minskar. Du sparar bilen, pengar och jordens resurser.

Säkerhetsbälten 12
Airbag-systemet 15
Krockkuddar (SRS) 16
Aktivering/avaktivering av krockkudde (SRS) 18
Sidokrockkudde (SIPS-bag) 20
Krockgardin (IC) 22
WHIPS 23
När löser systemen ut 25
Krockstatus 26
Barnsäkerhet 27

SÄKERHET

01

Säkerhetsbälten

Använd alltid säkerhetsbältet

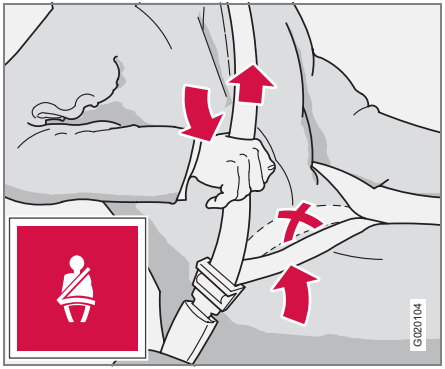

Sträckning av höftband. Bandet ska sitta lågt.

En inbromsning kan få svåra följder om inte säkerhetsbältet används. Se därför till att samtliga passagerare tagit på sig säkerhetsbältet. För att säkerhetsbältet ska ge maximalt skydd, är det viktigt att det ligger väl an mot kroppen. Luta inte ryggstödet för långt bakåt. Säkerhetsbältet är avsett att skydda vid normal sittställning.

Ta på säkerhetsbältet:

– Dra långsamt ut säkerhetsbältet och lås fast det genom att skjuta ner dess låstunga i låset. Ett kraftigt ”klick” indikerar att säkerhetsbältet är låst.

Lossa säkerhetsbältet

– Tryck på den röda knappen i låset och låt sedan rullen dra in säkerhetsbältet. Om det inte rullats in helt, mata in säkerhetsbältet för hand så att det inte hänger löst.

Säkerhetsbältet spärras och kan inte dras ut:

- om det dras ut för snabbt
- vid bromsning och acceleration
- om bilen lutar kraftigt.

Tänk på att

- inte använda clips eller annat som hindrar säkerhetsbältet att sitta åt ordentligt
- säkerhetsbältet inte får vara snott eller vridet
- höftbandet ska sitta lågt (inte över buken)
- sträcka höftbandet över höften genom att dra i diagonalbandet enligt bilden.

VARNING

Säkerhetsbältet och krockkudden samverkar. Om säkerhetsbältet inte används eller används på ett felaktigt sätt kan detta påverka krockkuddens effekt vid en kollision.

VARNING

Varje säkerhetsbälte är avsett för endast en person.

VARNING

Gör aldrig några ändringar eller reparationer av säkerhetsbältet på egen hand. Kontakta en auktoriserad Volvoverkstad. Om säkerhetsbältet har utsatts för en kraftig belastning, t.ex. i samband med en kollision, ska hela säkerhetsbältet bytas ut. En del av säkerhetsbältets skyddsegenskaper kan ha gått förlorade även om det verkar oskadat. Byt också säkerhetsbältet om det är slitet eller skadat. Det nya säkerhetsbältet ska vara typgodkänt och avsett för samma plats som det utbytta säkerhetsbältet.

Säkerhetsbälte och graviditet

Säkerhetsbältet ska alltid användas under graviditeten. Men det är viktigt att det används på rätt sätt. Säkerhetsbältet ska ligga tätt an mot axeln, med den diagonala delen av säkerhetsbältet mellan brösten och på sidan av magen. Höftdelen av säkerhetsbältet ska ligga platt mot sidan av låren och så lågt som möjligt under magen – det får aldrig tillåtas att glida upp. Säkerhetsbältet ska sitta så nära kroppen som möjligt utan onödigt spel. Kontrollera också att det inte har vridit sig.

Allt eftersom graviditeten framskrider ska gravida förare justera stolen och ratten, så att de har full kontroll över bilen (vilket innebär att man lätt måste kunna nå ratten och fotpedalerna). Eftersträva ett maximalt avstånd mellan magen och ratten.

Bältespåminnare

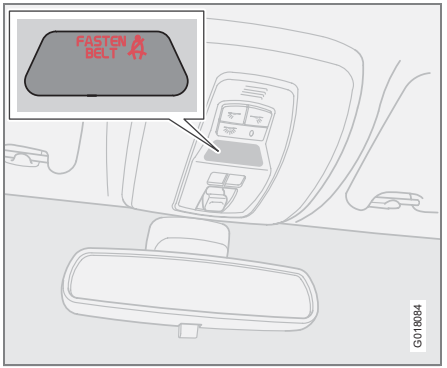

Obältade blir påminda om att ta på sig säkerhetsbältet genom ljud- och ljuspåminnelse. Ljudpåminnelsen är hastighetsberoende och i vissa fall tidsberoende. Ljuspåminnelse finns i takkonsolen och i kombinationsinstrumentet.

Barnstolar omfattas inte av bältespåminnarsystemet.

Baksäte

Bältespåminnaren i baksätet har två delfunktioner:

- Informera om vilka säkerhetsbälten som används i baksätet. Informationen visas vid användning av säkerhetsbältena eller

Säkerhetsbälten

öppning av bakdörrarna. Detta visas i informationsdisplayen. Meddelandet raderas automatiskt efter ca 30 sekunder, men kan också kvitteras manuellt med en tryckning på **READ**-knappen.

- Påminna om att något säkerhetsbälte i baksätet tagits av under färd. Påminnelse sker genom meddelande i informationsdisplayen kombinerat med ljud- och ljussignal. Påminnelsen upphör då säkerhetsbältet åter tagits på men kan också kvitteras manuellt med en tryckning på **READ**-knappen.

Meddelandet i informationsdisplayen, som visar vilka säkerhetsbälten som används, finns alltid tillgängligt. För att se lagrade meddelanden, tryck på **READ**-knappen.

Vissa marknader
Obältad förare blir påmind om att ta på sig säkerhetsbältet genom ljud- och ljuspåminnelse. Vid låg fart ges ljudpåminnelse de första sex sekunderna.

Bältesförsträckare

Alla säkerhetsbälten är utrustade med bältesförsträckare. En mekanism i bältesförsträckaren sträcker säkerhetsbältet vid en tillräckligt kraftig kollision. Säkerhetsbältet fångar då mer effektivt upp den åkande.

Varningssymbol i kombinationsinstrumentet

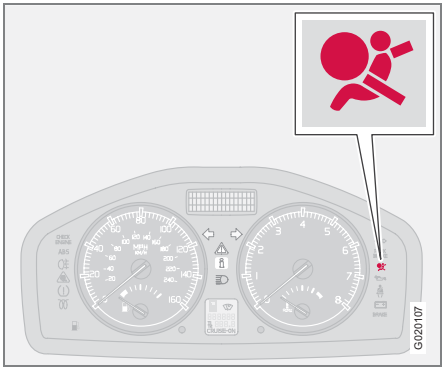

Airbag-systemet[1] övervakas kontinuerligt av systemets styrenhet. Varningssymbolen i kombinationsinstrumentet tänds när startnyckeln vrids till läge **I**, **II** eller **III**. Symbolen släcks efter ca 6 sekunder om Airbag-systemet[1] är felfritt.

Tillsammans med varningssymbolen visas, i de fall det krävs, ett meddelande i displayen. Om varningssymbolen är trasig, tänds varningstriangeln och meddelandet **SRS-AIRBAG SERV. ERFORDRAS** eller **SRS-AIRBAG SERV. SNARAST** visas i displayen. Kontakta snarast en auktoriserad Volvoverkstad.

VARNING

Om varningssymbolen för Airbag-systemet förblir tänd eller tänds under körning, är det ett tecken på att Airbag-systemet inte har fullgod funktion. Symbolen indikerar fel på bältessystemet, SIPS, SRS-systemet eller IC-systemet. Kontakta snarast en auktoriserad Volvoverkstad.

[1] Inkluderar SRS och bältesförsträckare, SIPS samt IC.

Krockkuddar (SRS)

Krockkudde (SRS) på förarsidan

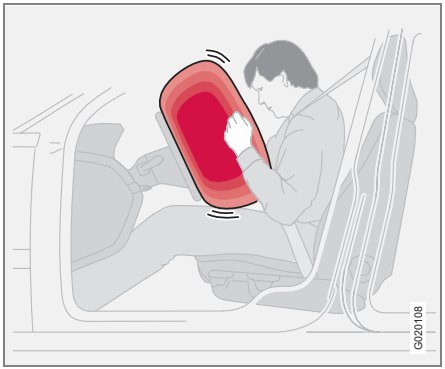

Som ett komplement till säkerhetsbältet på förarsidan är bilen utrustad med en krockkudde, SRS (Supplemental Restraint System). Krockkudden är monterad hopvikt i rattens centrum. Ratten är märkt med **SRS AIRBAG**.

VARNING

Säkerhetsbältet och krockkudden samverkar. Om säkerhetsbältet inte används eller används på ett felaktigt sätt kan detta påverka krockkuddens effekt vid en kollision.

Krockkudde (SRS) på passagerarsidan

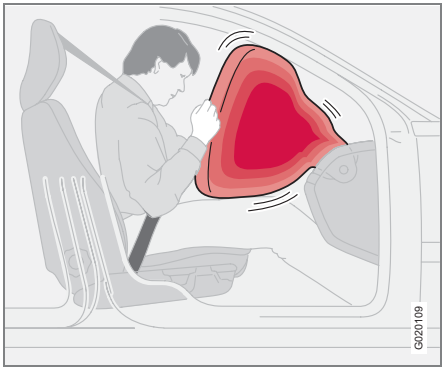

Som ett komplement till säkerhetsbältet på passagerarsidan är bilen utrustad med en krockkudde[1] som är monterad hopvikt i ett utrymme ovanför handskfacket. Panelen är märkt med **SRS AIRBAG**.

[1] Alla bilar har inte krockkudde (SRS) på passagerarsidan. Den kan vara bortvald vid inköpet.

VARNING

För att inte skadas om krockkudden löses ut, måste passageraren sitta så upprätt som möjligt med fötterna på golvet och ryggen mot ryggstödet. Säkerhetsbältet ska vara fastspänt.

VARNING

Placera aldrig barn i barnstol eller på barnkudde i framsätet om krockkudden (SRS) är aktiverad.[1]

Låt aldrig barn stå eller sitta framför passagerarstolen. Personer som är kortare än 140 cm ska aldrig sitta på passagerarplatsen fram om krockkudden (SRS) är aktiverad.

Om ovanstående uppmaningar inte följs kan det leda till livsfara för barnet.

[1] För information om aktiverad/avaktiverad krockkudde (SRS) se s. 18.

Krockkuddesystemet

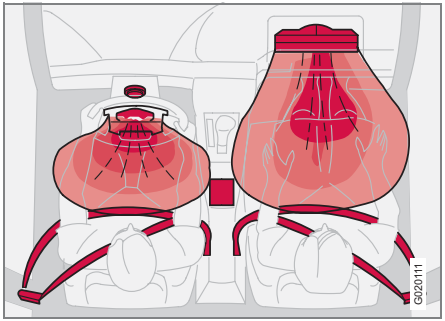

SRS-systemet, vänsterstyrd bil

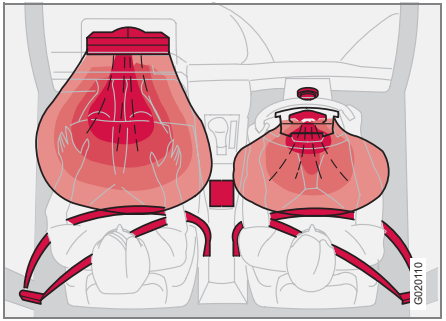

SRS-systemet, högerstyrd bil

Systemet består av krockkuddar och sensorer. Vid en tillräckligt kraftig kollision reagerar sensorer och krockkudden/krockkuddarna blåses upp, samtidigt som den blir varm. För att dämpa islaget mot krockkudden töms den igen när den pressas samman. I samband med detta bildas en del rök i bilen, vilket är helt normalt. Hela förloppet, med uppblåsning och tömning av krockkudden, sker på några tiondels sekunder.

VARNING

Reparation får endast utföras av en auktoriserad Volvoverkstad. Ingrepp i krockkuddesystemet kan orsaka felaktig funktion och få allvarliga personskador till följd.

OBS

Sensorerna reagerar olika beroende på krockförlopp och om säkerhetsbältet på förarsidan respektive passagerarsidan i framsätet används eller inte.

Olyckssituationer kan därför uppstå då endast en (eller ingen) av krockkuddarna aktiveras. Krockkuddesystemet känner av det kollisionsvåld som fordonet utsätts för och anpassas efter detta så att en eller flera krockkuddar utlöses.

Även krockkuddarnas kapacitet anpassas efter det kollisionsvåld fordonet utsätts för.

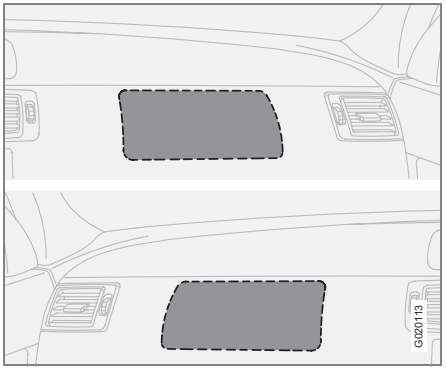

Placering av krockkudde på passagerarsida, vänsterstyrd respektive högerstyrd bil.

VARNING

Placera inga föremål framför eller ovanpå instrumentpanelen där krockkudden för passagerarplatsen är placerad.

Aktivering/avaktivering av krockkudde (SRS)

PACOS[1] (tillval)

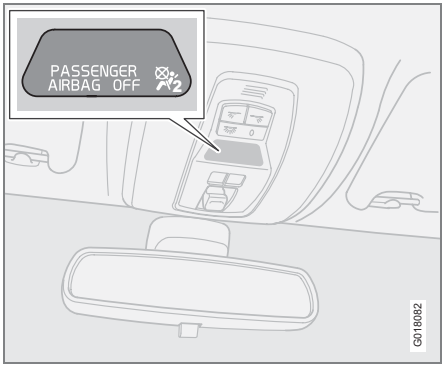

Indikering som visar att passagerarplatsens krockkudde (SRS) är avaktiverad.

Krockkudden (SRS) på passagerarplatsen i framsätet kan avaktiveras om bilen är utrustad med en omkopplare PACOS, se s. 19.

Meddelanden

Ett textmeddelande och en symbol i takpanelen indikerar att krockkudden (SRS) på passagerarplatsen fram är avaktiverad (se bild ovan).

[1] PACOS (Passenger Airbag Cut Off Switch)

Indikering som visar att passagerarplatsens krockkudde (SRS) är aktiverad.

OBS

När fjärrnyckeln sätts i tändningsläge II eller III visas varningssymbolen för krockkudden i kombinationsinstrumentet under ca 6 sekunder (se s. 15).

Därefter tänds indikeringen i takkonsolen som visar korrekt status för passagerarplatsens krockkudde. För mer information om de olika tändningslägena, se s. 122.

En varningssymbol i takpanelen indikerar att krockkudden (SRS) på passagerarplatsen fram är aktiverad (se bild ovan).

För information om hur omkoppling sker, se nedan.

Aktivering/avaktivering

Omkopplaren för krockkudden på passagerarplatsen (PACOS) är placerad på gaveln av instrumentpanelen på passagerarsidan och blir åtkomlig när dörren öppnas (se under rubriken Omkopplare – PACOS nedan). Kontrollera att omkopplaren står i önskat läge. Volvo rekommenderar att nyckelbladet används för att ändra läge.

För information om nyckelbladet, se s. 101. (Även andra föremål med nyckelliknande utformning kan användas.)

VARNING

Om ovanstående uppmaningar inte följs kan det leda till livsfara.

VARNING

Om bilen är utrustad med krockkudde (SRS) på passagerarplatsen fram, men saknar PACOS, är krockkudden alltid aktiverad.

VARNING

Placera aldrig barn i barnstol eller på barnkudde i framsätet om krockkudden är aktiverad och symbolen i takkonsolen är tänd. Om denna uppmaning inte följs kan det leda till livsfara för barnet.

VARNING

Låt ingen passagerare sitta på passagerarplatsen om textmeddelandet i takpanelen indikerar att krockkudden (SRS) är avaktiverad, samtidigt som varningssymbolen för Airbag-systemet visas i kombinationsinstrumentet. Detta tyder på att allvarligt fel uppstått. Uppsök snarast en auktoriserad Volvoverkstad

Omkopplare – PACOS

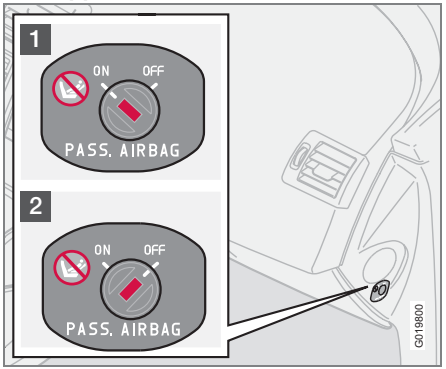

Omkopplarens placering

– Krockkudden är aktiverad (1). Med omkopplaren i detta läge kan passagerare över 140 cm sitta på passagerarplatsen i framsätet, aldrig barn i barnstol eller på kudde.
– Krockkudden är avaktiverad (2). Med omkopplaren i detta läge kan barn i barnstol eller på kudde sitta på passagerarplatsen i framsätet, aldrig personer över 140 cm.

VARNING

Aktiverad krockkudde (passagerarplats):
Placera aldrig barn i barnstol eller på barnkudde på passagerarplatsen fram när krockkudden är aktiverad. Detta gäller alla personer som är kortare än 140 cm.

Avaktiverad krockkudde (passagerarplats):
Personer som är längre än 140 cm ska aldrig sitta på passagerarplatsen när krockkudden är avaktiverad.

Om ovanstående uppmaningar inte följs kan det leda till livsfara.

Sidokrockkudde (SIPS-bag)

Sidokrockkudde – SIPS-bag

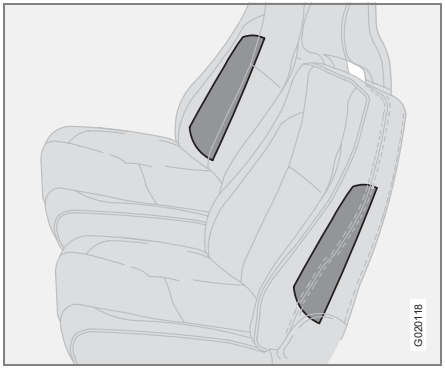

Sidokrockkuddarnas placering

En stor del av kollisionskraften fördelas av SIPS (Side Impact Protection System) till balkar, stolpar, golv, tak och andra delar av karossen. Sidokrockkuddarna, på förar- och passagerarplats skyddar bröstet och är en viktig del av SIPS. Sidokrockkudden är placerad i framstolens ryggram.

VARNING

Reparation får endast utföras av en auktoriserad Volvoverkstad.

Ingrepp i SIPS-bagsystemet kan orsaka felaktig funktion och få allvarliga personskador som följd.

VARNING

Placera inga föremål i området mellan stolens yttre sida och dörrpanelen eftersom detta område kan påverkas av sidokrockkudden.

VARNING

Använd endast överdragsklädslar som godkänts av Volvo. Andra klädslar kan hindra sidokrockkuddarnas funktion.

VARNING

Sidokrockkuddarna är ett komplement till säkerhetsbältet. Använd alltid säkerhetsbältet.

Barnstol och sidokrockkudde

Sidokrockkudden inverkar inte negativt på bilens skyddsegenskaper beträffande barnstol eller barnkudde.

Barnstol/barnkudde kan placeras i framsätet såvida bilen inte är utrustad med aktiverad[1] krockkudde på passagerarsidan.

[1] För information om aktiverad/avaktiverad krockkudde (SRS) se s. 18

SIPS-bag

Förarplats, vänsterstyrd bil

Passagerarplats, vänsterstyrd bil

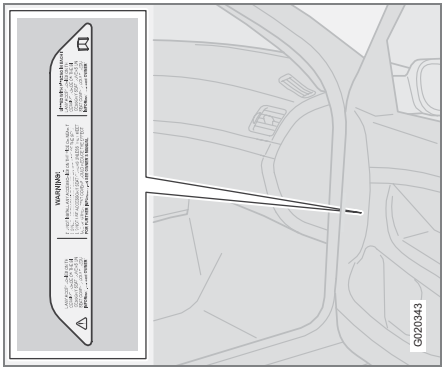

Placering av airbagdekal i dörröppningen på passagerarsidan fram

SIPS-bag-systemet består av sidokrockkuddar och sensorer. Vid en tillräckligt kraftig kollision reagerar sensorer och sidokrockkudden blåses upp. Krockkudden blåses upp mellan den åkande och dörrpanelen och dämpar stöten för den åkande i kollisionsögonblicket. När krockkudden pressas ihop under krocken töms den. Sidokrockkudden blåses normalt endast upp på krocksidan.

Krockgardin (IC)

Egenskaper

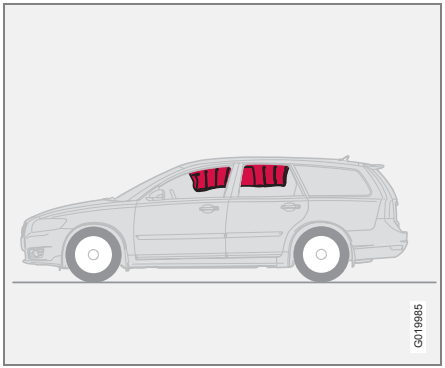

Krockgardinen IC (Inflatable Curtain) är ett komplement till SIPS och krockkuddarna. Den sitter monterad längs med innertakets båda sidor och skyddar fordonets alla ytterplatser. Vid en tillräckligt kraftig kollision reagerar sensorer och krockgardinen blåses upp. Krockgardinen hjälper till att skydda förarens och passagerarnas huvuden från att slå emot bilens insida vid en kollision.

VARNING

Häng eller fäst aldrig tyngre föremål i handtagen i taket. Kroken är endast avsedd för lättare ytterplagg (inte för hårda föremål som t.ex. paraplyer).

Skruva inte fast eller montera någonting i bilens innertak, dörrstolpar eller sidopaneler. Den avsedda skyddseffekten kan då utebli. Endast Volvos originaldelar som är godkända för placering inom dessa områden får användas.

VARNING

Bilen får inte lastas högre än 50 mm under ovankanten av sidofönstren. Annars kan skyddseffekten av krockgardinen som finns dold innanför bilens innertak utebli.

VARNING

Krockgardinen är ett komplement till säkerhetsbältet.

Använd alltid säkerhetsbältet.

Skydd mot pisksnärtsskador – WHIPS

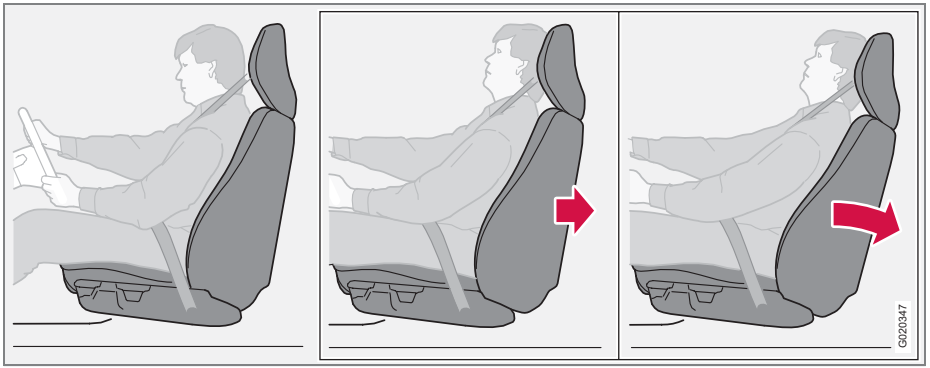

WHIPS-systemet (Whiplash Protection System) består av ett energiupptagande ryggstöd samt ett för systemet anpassat nackskydd i framsätena. Systemet aktiveras vid en krock bakifrån där krockvinkel, hastighet och det krockande fordonets egenskaper inverkar.

VARNING

WHIPS-systemet är ett komplement till säkerhetsbältet. Använd alltid säkerhetsbältet.

Stolens egenskaper

När WHIPS-systemet aktiveras fälls framstolarnas ryggstöd bakåt så att sittställningen för föraren och passageraren i framsätet förändras. På detta sätt minskas risken för pisksnärtsskador, s.k. whiplash-skador.

VARNING

Gör aldrig några ändringar eller reparationer av stolen eller WHIPS-systemet själv. Kontakta en auktoriserad Volvoverkstad.

WHIPS-systemet och barnstol/barnkudde

WHIPS-systemet inverkar inte negativt på bilens skyddsegenskaper beträffande barnstol eller barnkudde.

Rätt sittställning

För bästa möjliga skydd bör förare och passagerare i framsätet sitta mitt i sätet med så litet avstånd som möjligt mellan nackskydd och huvud.

WHIPS

Hindra inte WHIPS-systemets funktion

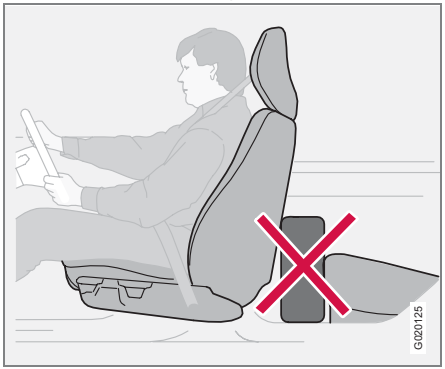

VARNING

Placera inte boxliknande last så att denna kläms fast mellan baksätets sittdyna och framstolens ryggstöd. Tänk på att inte hindra WHIPS-systemets funktion.

VARNING

Om ett ryggstöd i baksätet är nedfällt måste motsvarande framstol flyttas framåt så att den inte har kontakt med det nedfällda ryggstödet.

VARNING

Om stolen har utsatts för en kraftig belastning, t.ex. i samband med en kollision bakifrån, ska WHIPS-systemet kontrolleras av en auktoriserad Volvoverkstad.

Delar av WHIPS-systemets skyddsegenskaper kan ha gått förlorade även om stolen verkar vara oskadd.

Kontakta en auktoriserad Volvoverkstad för kontroll av systemet även efter lindrigare påkörningsolyckor bakifrån.

När löser systemen ut

System	Aktiveras
Bältesförsträckare framsäte	Vid frontal- och/eller sido- och/eller bakkollision
Bältesförsträckare baksäte ytterplats	Vid frontalkollision
Krockkuddar SRS	Vid frontalkollision[1]
Sidokrockkuddar SIPS	Vid sidokollision[1]
Krockgardin IC	Vid sidokollision[1]
Pisksnärtsskydd WHIPS	Vid påkörning bakifrån

[1]Bilen kan bli kraftigt deformerad i en kollision utan att krockkuddarna löser ut. Ett antal faktorer såsom kollisionsföremålets styvhet och vikt, bilens hastighet, kollisionsvinkeln, m.m. påverkar hur bilens olika säkerhetssystem ska aktiveras.

Om krockkuddarna har löst ut rekommenderas följande:

- Bärga bilen till en auktoriserad Volvoverkstad. Kör inte med utlösta krockkuddar.
- Låt en auktoriserad Volvoverkstad sköta byte av komponenter i bilens säkerhetssystem.
- Kontakta alltid läkare.

OBS

Aktivering av SRS-, SIPS-, IC- och bältessystemet sker endast en gång vid en kollision

VARNING

Airbag-systemets styrenhet är placerad i mittkonsolen. Om mittkonsolen blivit dränkt med vatten eller annan vätska, lossa batterikablarna. Försök inte starta bilen eftersom krockkuddarna kan utlösas. Bärga bilen till en auktoriserad Volvoverkstad.

VARNING

Kör aldrig med utlösta krockkuddar. Det kan försvåra styrningen av bilen. Även andra säkerhetssystem kan vara skadade. Den rök och det damm som bildas vid utlösning av kuddarna kan vid intensiv exponering förorsaka hud- och ögonirritation/skada. Vid besvär tvätta med kallt vatten. Det snabba utlösningsförloppet kan också, i kombination med kuddens material, ge friktions- och brännskador på huden.

Krockstatus

Hantering efter kollision

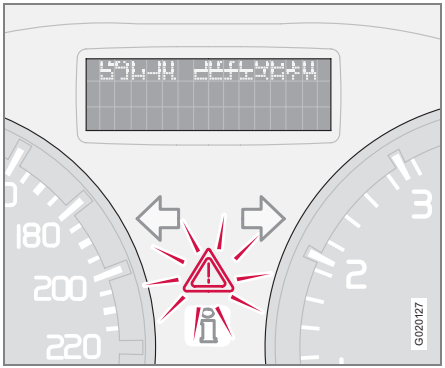

Om bilen varit utsatt för en kollision, kan texten **KROCKSTATUS-SE MANUAL** visas i informationsdisplayen. Det betyder att bilens funktionalitet är nedsatt. Krockstatus är ett skydd som träder i kraft när kollisionen kan ha skadat någon viktig funktion i bilen som t.ex. bränsleledningar, sensorer för något av skyddssystemen eller bromssystemet.

Startförsök
Undersök först att inget bränsle runnit från bilen. Det får inte heller lukta bränsle.

Om allt verkar vara normalt och frånvaro av bränsleläckage är kontrollerat kan startförsök göras.

Ta först ur startnyckeln och sätt tillbaka den. Bilens elektronik försöker då återställa sig till normal status. Försök därefter starta bilen. Om **KROCKSTATUS** fortfarande visas i displayen ska bilen inte köras eller bogseras. Dolda skador kan under färd göra bilen omöjlig att manövrera, även om bilen verkar körbar.

Förflyttning
Om **NORMAL MODE** visas efter att **KROCKSTATUS** återställts, kan bilen försiktigt flyttas ur sitt trafikfarliga läge. Flytta inte bilen längre än nödvändigt.

VARNING

Försök aldrig själv reparera bilen eller återställa elektroniken efter att den varit i krockstatus. Det kan resultera i personskador eller att bilen inte fungerar som normalt. Låt alltid en auktoriserad Volvoverkstad sköta kontrollen och återställandet av bilen till **NORMAL MODE** efter att **KROCKSTATUS** visats.

VARNING

Försök under inga omständigheter återstarta bilen om det luktar bränsle när meddelandet **KROCKSTATUS** visas. Lämna bilen snarast.

VARNING

Då bilen är försatt i krockstatus får den inte bogseras. Den ska bärgas från platsen till en auktoriserad Volvoverkstad.

Barn ska sitta bra och säkert

Hur barnet placeras i bilen och vilken utrustning som ska användas, väljs med hänsyn till barnets vikt och storlek. För mer information, se s. 29.

OBS

Lagbestämmelser om hur barn får placeras i bilen varierar från land till land. Ta reda på vad som gäller.

Barn, oavsett ålder och storlek, ska alltid sitta korrekt fastspända i bilen. Låt aldrig barn sitta i knäet på en passagerare.

Volvos egen barnsäkerhetsutrustning är avsedd för just din bil. Använd Volvos originalutrustning för att erhålla de bästa förutsättningarna för att fästpunkter och fästanordningar sitter rätt och är tillräckligt starka.

OBS

Om det uppstår problem med montering av barnsäkerhetsprodukten, kontakta tillverkaren för tydligare anvisningar.

Barnstolar

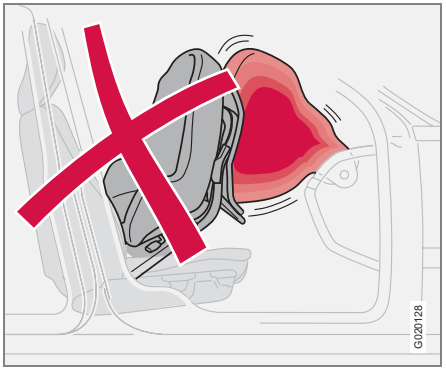

Barnstol och krockkudde hör inte ihop.

Volvo har barnsäkerhetsprodukter som är konstruerade för och utprovade av Volvo.

OBS

Vid användande av barnsäkerhetsprodukter är det viktigt att läsa den monteringsanvisning som medföljer produkten.

Sätt inte fast barnstolens fästband i stolens längdjusteringsstång, fjädrar eller skenor och balkar under stolen. Vassa kanter kan skada fästbanden.

Låt barnstolens ryggstöd vila mot instrumentpanelen. Detta gäller bilar som inte är utrustade med krockkudde på passagerarplatsen eller om krockkudden är avaktiverad.

Placering av barnstolar

Det går bra att placera:

- en barnstol/barnkudde i passagerarstolen i framsätet, så länge det inte finns någon aktiverad[1] krockkudde på passagerarsidan.
- en bakåtvänd barnstol i baksätet som har stöd mot framstolens ryggstöd.

Placera alltid barn i baksätet om krockkudden på passagerarplatsen är aktiverad. Barnet kan skadas allvarligt om krockkudden blåses upp när det sitter på passagerarplatsen.

VARNING

Placera aldrig barn i barnstol eller på barnkudde i framsätet om krockkudden (SRS) är aktiverad.

Personer som är kortare än 140 cm ska aldrig sitta på passagerarplatsen fram om krockkudden (SRS) är aktiverad.

Om ovanstående uppmaningar inte följs kan det leda till livsfara för barnet.

[1] För information om aktiverad/avaktiverad krockkudde (SRS) se s. 18.

Barnsäkerhet

VARNING

Barnkuddar/barnstolar med stålbyglar eller annan konstruktion som kan ligga mot bälteslåsets öppningsknapp ska inte användas, eftersom de oavsiktligt kan orsaka öppning av bälteslåset.
Låt inte barnstolens ovandel ligga mot vindrutan.

Dekal krockkudde

Dekal placerad på instrumentpanelens gavel.

Dekal placerad på instrumentpanelens gavel (endast Australien).

Placering av barn i bilen

Vikt/Ålder	Framsäte[1]	Baksätets ytterplats	Baksätets mittplats
Grupp 0 max 10 kg (0–9 månader) Grupp 0+ max 13 kg	Volvo Barnstol – bakåtvänt barnskydd som fästs med bilens säkerhetsbälte och fästband. Använd skyddskudde mellan barnstolen och instrumentpanelen. Typgodkännande: E5 03135	Volvo Barnstol – bakåtvänt barnskydd som fästs med bilens säkerhetsbälte, fästband och stödben. Typgodkännande: E5 03135	Volvo Barnstol – bakåtvänt barnskydd som fästs med bilens säkerhetsbälte, fästband och stödben. Typgodkännande: E5 03135
	Britax Baby Safe Plus – bakåtvänt barnskydd som fästs med ISOFIX fästsystem. Typgodkännande: E1 03301146	Britax Baby Safe Plus – bakåtvänt barnskydd som fästs med ISOFIX fästsystem. Typgodkännande: E1 03301146	Britax Baby Safe Plus – bakåtvänt barnskydd som fästs med bilens säkerhetsbälte. Typgodkännande: E1 03301146
Grupp 1 9–18 kg (9–36 månader)	Volvo Barnstol – bakåtvänt barnskydd som fästs med bilens säkerhetsbälte och fästband. Använd skyddskudde mellan barnstolen och instrumentpanelen. Typgodkännande: E5 03135	Volvo Barnstol – bakåtvänt barnskydd som fästs med bilens säkerhetsbälte, fästband och stödben. Typgodkännande: E5 03135	Volvo Barnstol – bakåtvänt barnskydd som fästs med bilens säkerhetsbälte, fästband och stödben. Typgodkännande: E5 03135
	Britax Freeway – bakåtvänt barnskydd som fästs med ISOFIX fästsystem och fästband. Typgodkännande: E5 03171	Britax Freeway – bakåtvänt barnskydd som fästs med ISOFIX fästsystem och fästband. Typgodkännande: E5 03171	
Grupp 2/3 15–36 kg (3–12 år)	Volvo Barnkudde – med eller utan ryggstöd. Typgodkännande: E5 03139	Volvo Barnkudde – med eller utan ryggstöd. Typgodkännande: E5 03139	Volvo Barnkudde – med eller utan ryggstöd. Typgodkännande: E5 03139
		Volvo Integrerad Bälteskudde – finns som fabriksmonterat tillval. Typgodkännande: E5 03168	

[1]För information om aktiverad/avaktiverad krockkudde (SRS), se s. 18.

Beträffande andra barnskydd ska din bil finnas i tillverkarens bifogade fordonslista eller vara universellt godkänt enligt lagkravet ECE R44.

Barnsäkerhet

Integrerade bälteskuddar (tillval)

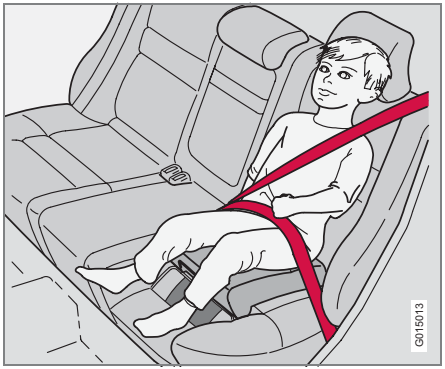

Volvos integrerade bälteskuddar för ytterplatserna bak är speciellt konstruerade för att ge en god säkerhet för barn. I kombination med ordinarie säkerhetsbälten är de integrerade bälteskuddarna godkända för barn som väger mellan 15 och 36 kg.

Uppfällning av bälteskudde

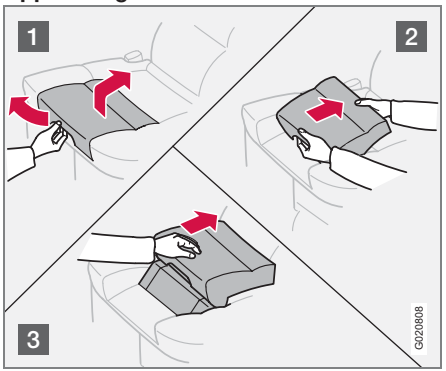

– Dra i handtaget så att bälteskudden höjer sig (1).
– Fatta kudden med båda händerna och för den bakåt (2).
– Tryck tills den går i lås (3).

VARNING

Bälteskudden måste vara i låst läge innan barnet placeras där.

Kontrollera att:

- bälteskudden är i låst läge
- säkerhetsbältet ligger i kontakt med barnets kropp och inte slackar eller är vridet samt att säkerhetsbältet ligger rätt över axelpartiet
- höftbandet är lågt placerat, över bäckenet, för att ge bästa skydd
- säkerhetsbältet inte ligger över barnets hals eller ligger nedanför axeln
- Justera noggrant nackskyddets läge till barnets huvud.

VARNING

Reparation eller byte bör endast utföras av auktoriserad Volvoverkstad. Gör inga ändringar eller tillägg till bälteskudden.

Om en integrerad bälteskudde varit utsatt för en kraftig belastning, t.ex. i samband med en kollision, ska hela bälteskudden bytas ut. Även om bälteskudden verkar vara oskadad kan en del av dess skyddsegenskaper ha gått förlorade. Bälteskudden ska även bytas om den är mycket sliten.

Nedfällning av bälteskudde

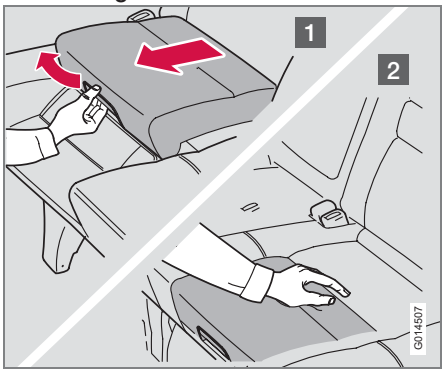

– Dra i handtaget (1).
– För sätet nedåt och tryck tills det går i lås (2).

OBS

Tänk på att först fälla ned bälteskudden om sätets ryggstöd ska fällas framåt.

ISOFIX fästsystem för barnstolar (tillval)

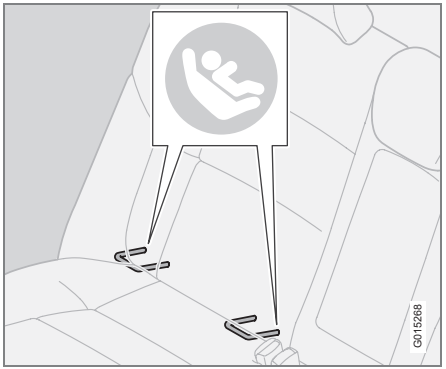

Fästpunkter för ISOFIX fästsystem finns dolda bakom den nedre delen av baksätets ryggstöd, i de yttre sittplatserna.

Fästpunkternas placering indikeras av symboler i ryggstödets klädsel (se bilden ovan).

För att komma åt fästpunkterna, tryck ner sittplatsens sittdyna.

Följ alltid tillverkarens monteringsanvisningar när ett barnskydd ska kopplas till ISOFIX-fästpunkterna.

Översikt vänsterstyrd bil 34
Översikt högerstyrd bil 36
Reglagepanel i förardörr 38
Kombinationsinstrument 39
Kontroll- och varningssymboler 40
Informationsdisplay 44
Eluttag 45
Belysningspanel 46
Vänster rattspak 49
Höger rattspak 51
Konstantfarthållare (tillval) 53
Knappsats i ratten (tillval) 54
Rattinställning, varningsblinkers 55
Parkeringsbroms 56
Elektriska fönsterhissar 57
Backspeglar 59
Elmanövrerad taklucka (tillval) 63
Personliga inställningar 65

INSTRUMENT OCH REGLAGE

02

Översikt vänsterstyrd bil

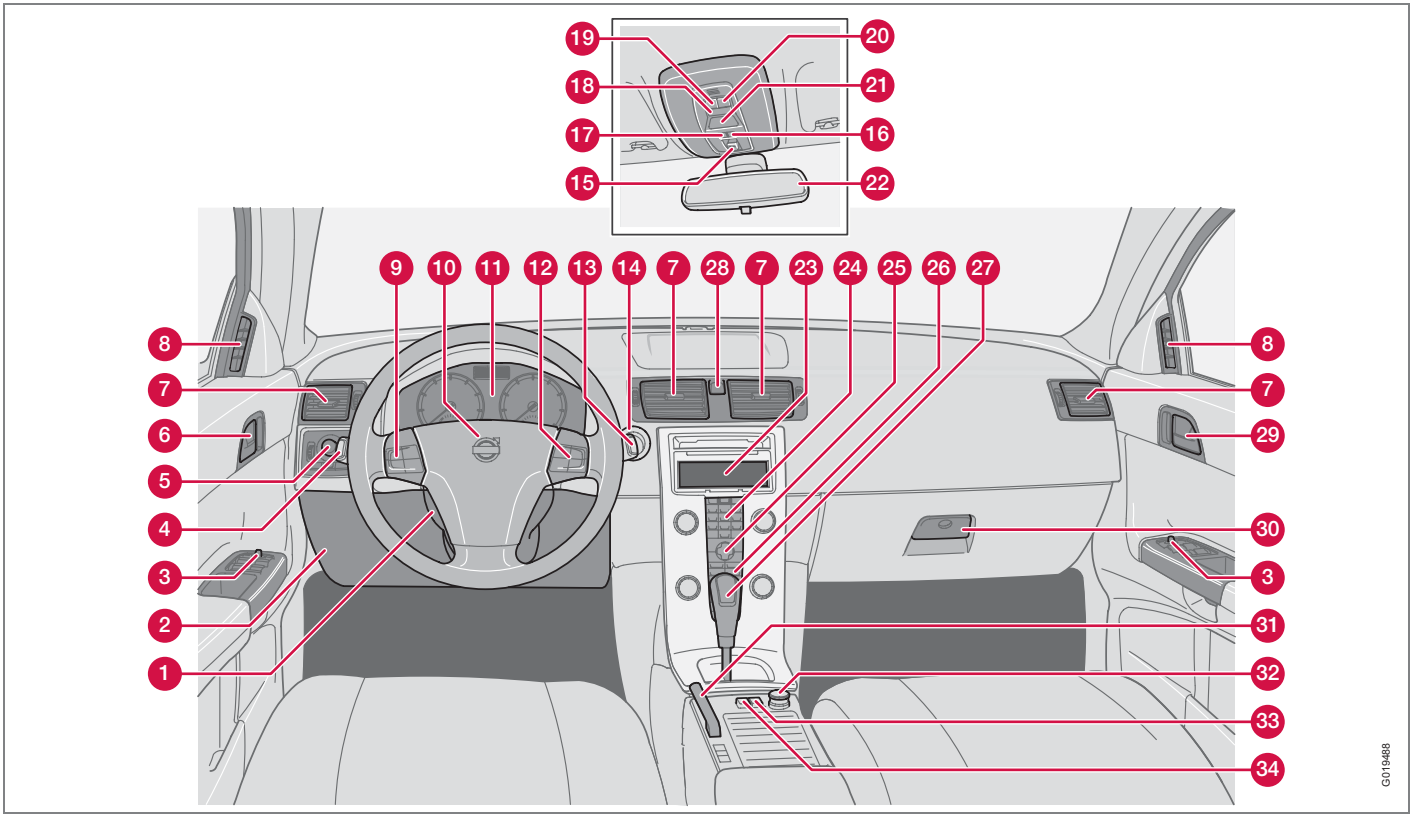

Översikt vänsterstyrd bil

1. Rattinställning
2. Motorhuvöppnare
3. Reglagepanel
4. Körriktningsvisare, helljus, färddator
5. Belysning, öppnare för tanklucka
6. Dörröppningshandtag, låsknapp.
7. Ventilationsmunstycken instrumentpanel
8. Ventilationsmunstycke sidoruta
9. Konstantfarthållare
10. Signalhorn, krockkudde
11. Kombinationsinstrument
12. Knappsats för infotainment
13. Vindrutetorkare, spolare och strålkastarspolare
14. Tändningslås
15. Manövrering, taklucka
16. Ingen funktion
17. Frånkoppling av larmsensorer, blockerat låsläge
18. Innerbelysning, strömställare
19. Läslampa, vänster sida
20. Läslampa, höger sida
21. Bältespåminnare och indikering för krockkudde passagerarplats
22. Inre backspegel
23. Display för klimatanläggning och infotainment
24. Infotainment
25. Inställningar för klimatanläggning, infotainment och personliga inställningar
26. Klimatanläggning
27. Växelspak
28. Varningsblinkers
29. Dörröppningshandtag
30. Handskfack
31. Parkeringsbroms
32. Eluttag/cigarettändare
33. Blind Spot Information System, BLIS
34. Strömbrytare, valfri utrustning

Översikt högerstyrd bil

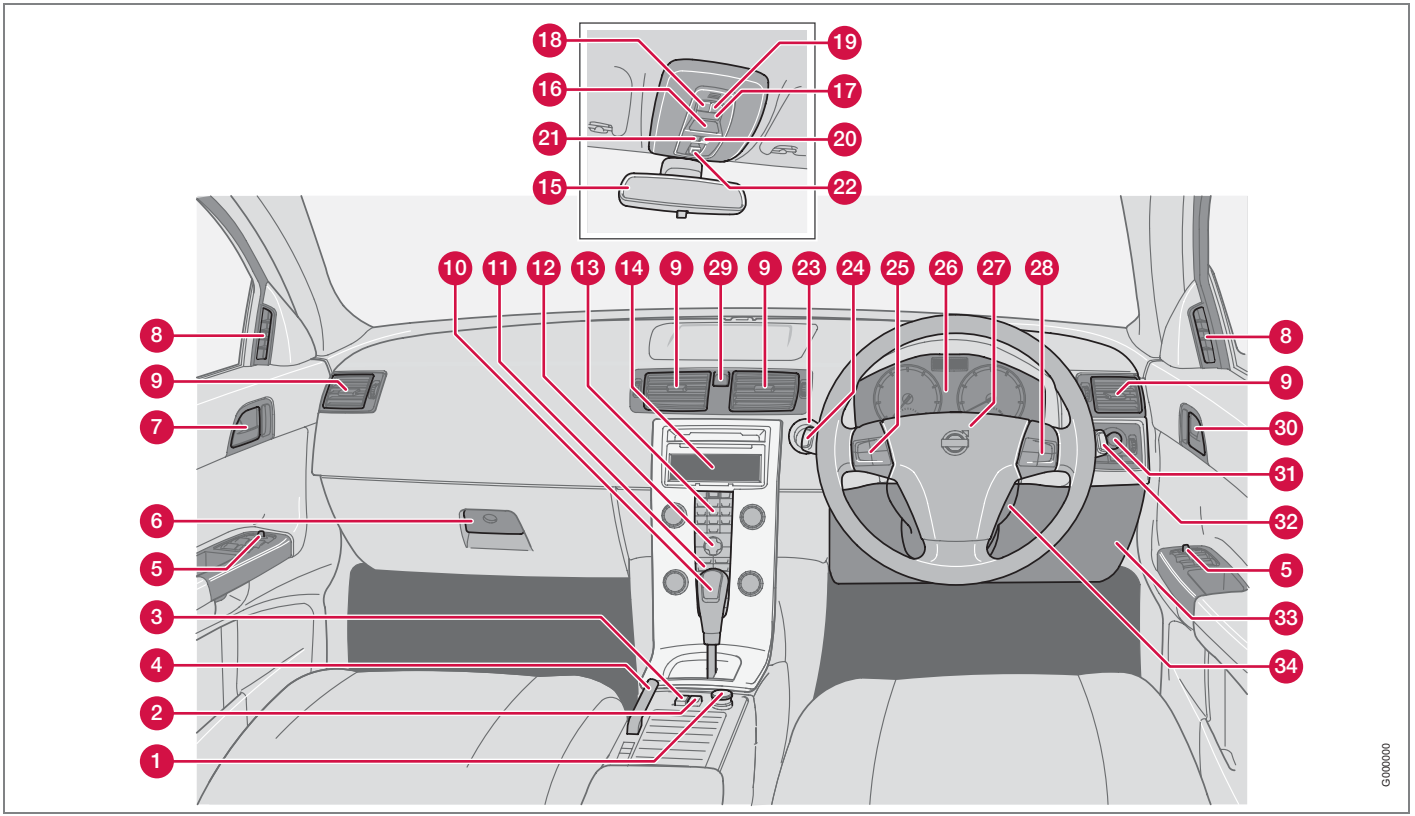

Översikt högerstyrd bil

1. Eluttag, cigarettändare
2. Blind Spot Information System, BLIS
3. Strömbrytare, valfri utrustning
4. Parkeringsbroms
5. Reglagepanel
6. Handskfack
7. Dörröppningshandtag
8. Ventilationsmunstycke, sidoruta
9. Ventilationsmunstycken, instrumentpanel
10. Växelspak
11. Klimatanläggning
12. Inställningar för klimatanläggning, infotainment och personliga inställningar
13. Infotainment
14. Display för klimatanläggning och infotainment
15. Inre backspegel
16. Bältespåminnare och indikering för krockkudde passagerarplats
17. Innerbelysning, strömställare
18. Läslampa, vänster sida
19. Läslampa, höger sida
20. Ingen funktion
21. Frånkoppling av larmsensorer, blockerat låsläge
22. Manövrering taklucka
23. Tändningslås
24. Vindrutetorkare och spolare, strålkastarspolare
25. Konstantfarthållare
26. Kombinationsinstrumentet
27. Signalhorn, krockkudde
28. Knappsats för infotainment
29. Varningsblinkers
30. Dörröppningshandtag, låsknapp
31. Belysning, öppnare för tanklucka
32. Körriktningsvisare, helljus, färddator
33. Motorhuvöppnare
34. Rattinställning

Reglagepanel i förardörr

Reglagepanel i förardörr

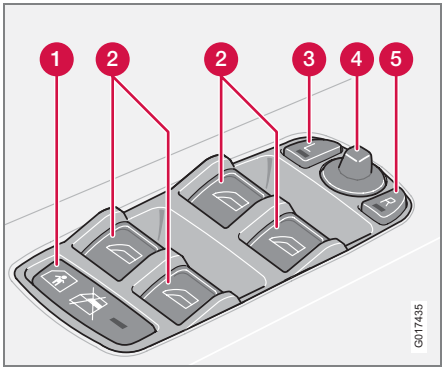

1. Avstängning av fönsterhissar bak (standard) Elektrisk barnsäkerhetsspärr (tillval)
2. Fönsterhissar
3. Yttre backspegel, vänster sida
4. Yttre backspeglar, inställning
5. Yttre backspegel, höger sida

Kombinationsinstrument

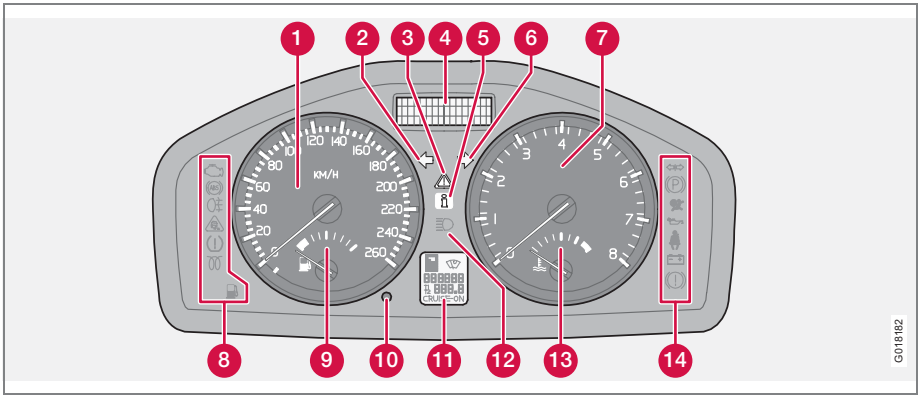

1. Hastighetsmätare.
2. Körriktningsvisare, vänster.
3. Varningssymbol.
4. Informationsdisplay – Displayen visar information- eller varningsmeddelanden och yttertemperatur. När yttertemperaturen ligger inom området +2°C till –5°C lyser symbolen av en snöflinga i displayen. Den varnar för halkrisk. När bilen stått stilla kan yttertemperaturmätaren visa ett för högt värde.
5. Informationssymbol.
6. Körriktningsvisare, höger.
7. Varvtalsmätare – Anger motorvarvtal i tusental varv/minut.
8. Kontroll- och informationssymboler.
9. Bränslemätare.
10. Knapp för trippmätare – Används för att mäta korta sträckor. Korta tryck på knappen växlar mellan de båda trippmätarna **T1** och **T2**. Ett långt tryck (mer än 2 sekunder) nollställer aktiverad trippmätare.
11. Display – Visar växellägen i automatväxellåda, regnsensor, vägmätare, trippmätare och konstantfarthållare.
12. Helljusindikering.
13. Temperaturmätare – Temperaturmätare för motorns kylsystem. Om temperaturen blir onormalt hög och visaren går in i det röda fältet visas ett meddelande i displayen. Tänk på att t.ex. extra strålkastare framför luftintaget försämrar kylningen vid höga yttertemperaturer och hård motorbelastning.
14. Kontroll- och varningssymboler.

Kontroll- och varningssymboler

Funktionskontroll, symboler

Samtliga kontroll- och varningssymboler[1] tänds när startnyckeln vrids till läge **II** före start. Då verifieras att symbolerna fungerar. När motorn startas ska samtliga symboler slockna, utom den för handbromsen som släcks först när denna frigörs.

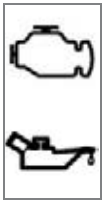

Om motorn inte startas inom fem sekunder slocknar samtliga symboler utom symbolerna för fel i bilens avgasreningsystem och för lågt oljetryck. Vissa symboler kan sakna bakomliggande funktion, beroende på bilens utrustning.

[1] För vissa motorvarianter används inte symbolen för lågt oljetryck. Varning sker via displaytext, se s. 186.

Symboler mitt i instrumentet

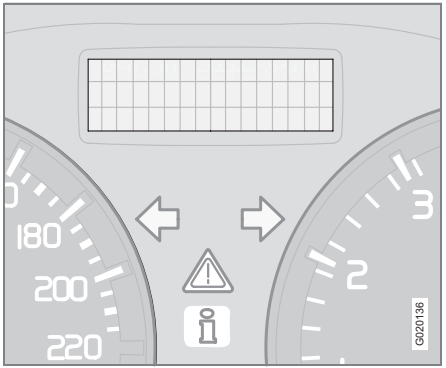

Den röda varningssymbolen tänds då ett fel har indikerats som kan påverka säkerheten och/eller bilens körbarhet. Samtidigt visas en förklarande text i informationsdisplayen. Symbolen förblir synlig tills felet är åtgärdat men textmeddelandet kan tryckas bort med **READ**-knappen, se s. 44. Varningssymbolen kan även tändas i kombination med andra symboler.

1. Stanna på ett säkert ställe. Bilen ska inte köras vidare.
2. Läs informationen i informationsdisplayen. Utför åtgärd enligt meddelandet i displayen. Radera meddelandet med **READ**.

Om bilen körs i högre hastighet än ca 7 km/h tänds varningssymbolen.

Den gula informationssymbolen tänds i kombination med text i informationsdisplayen då en avvikelse i något av bilens system inträffat. Meddelandetexten släcks med hjälp av **READ**-knappen, se s. 44, eller försvinner automatiskt efter en tid (tiden varierar beroende på vilken funktion som indikeras).

Den gula informationssymbolen kan även tändas i kombination med andra symboler.

Om bilen körs i lägre hastighet än ca 7 km/h tänds informationssymbolen.

OBS

När servicemeddelande visas släcks symbolen och meddelandet med hjälp av **READ**-knappen, eller försvinner automatiskt efter en tid.

Kontrollsymboler – vänster sida

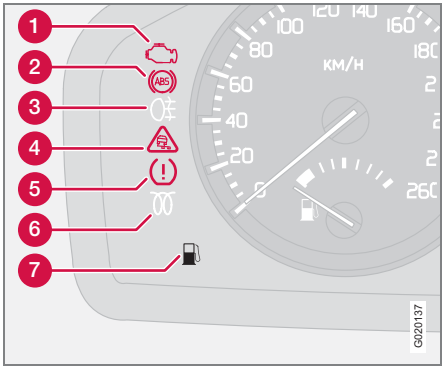

1. Fel i bilens avgasreningssystem

Kör till en auktoriserad Volvoverkstad för kontroll.

2. Fel i ABS-systemet

Om symbolen tänds är systemet ur funktion. Bilens ordinarie bromssystem fungerar fortfarande, men utan ABS-funktionen.

- Stanna bilen på en säker plats och stäng av motorn.
- Starta motorn på nytt.
- Kör till en auktoriserad Volvoverkstad för kontroll av ABS-systemet om symbolen förblir tänd.

3. Dimljus bak

Symbolen lyser när dimljuset är inkopplat.

4. Stabilitetssystem STC eller DSTC

För information om systemets funktioner och symboler, se s. 133.

5. Ingen funktion

6. Motorförvärmare (diesel)

Symbolen tänds då förvärmning av motorn pågår. Förvärmning sker då temperaturen understiger –2°C. När symbolen släckts kan bilen startas.

7. Låg nivå i bränsletank

När symbolen tänds finns det ca 8 liter körbart bränsle kvar i bensindrivna bilar och ca 7 liter i dieseldrivna bilar.

Kontroll- och varningssymboler

Kontrollsymboler – höger sida

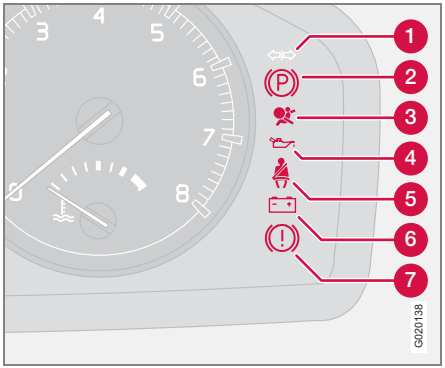

1. Kontrollsymbol för släp

Symbolen blinkar när körriktningsvisarna används och släpet är inkopplat. Om symbolen inte blinkar är någon av lamporna på släpet eller bilen defekt.

2. Parkeringsbroms åtdragen

Symbolen lyser när parkeringsbromsen är åtdragen. Dra alltid parkeringsbromsen till ändläget.

OBS

Symbolen lyser oavsett hur hårt parkeringsbromsen är åtdragen.

3. Krockkuddar – SRS

Om symbolen förblir tänd eller tänds under körning har ett fel upptäckts i bälteslåset, SRS-SIPS- eller IC-systemet. Kör snarast till en auktoriserad Volvoverkstad för kontroll.

4. För lågt oljetryck[1]

Om symbolen tänds under körning är motorns oljetryck för lågt. Stanna motorn omedelbart och kontrollera oljenivån i motorn, fyll på vid behov. Om symbolen tänds och oljenivån är normal, kontakta en auktoriserad Volvoverkstad.

[1] För vissa motorvarianter används inte symbolen för lågt oljetryck. Varning sker via displaytext, se s. 186.

5. Bältespåminnare

Symbolen lyser om någon i framsätet inte tagit på sig säkerhetsbältet eller om någon i baksätet tagit av sig säkerhetsbältet.

6. Generatorn laddar inte

Om symbolen tänds under körning finns ett fel i det elektriska systemet. Uppsök en auktoriserad Volvoverkstad.

7. Fel i bromssystemet

Om symbolen tänds kan bromsvätskenivån vara för låg.

– Stanna bilen på en säker plats och kontrollera nivån i bromsvätskebehållaren, se s. 189. Om nivån är under MIN i behållaren bör bilen inte köras vidare, utan bärgas till en auktoriserad Volvoverkstad för kontroll av bromssystemet.

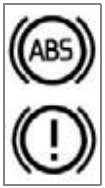

Om BROMS- och ABS-symbolerna är tända samtidigt kan fel ha uppstått i bromskraftsfördelningen.

- Stanna bilen på en säker plats och stäng av motorn.
- Starta motorn på nytt.
- Om båda symbolerna slocknar, kör vidare.
- Om symbolerna förblir tända, kontrollera nivån i bromsvätskebehållaren, se s. 189.
- Om nivån i bromsvätskebehållaren är normal och symbolerna fortfarande är tända, kan bilen under stor försiktighet köras till en auktoriserad Volvoverkstad för kontroll av bromssystemet.
- Om nivån ligger under **MIN** i bromsvätskebehållaren bör inte bilen köras vidare utan bärgas till en auktoriserad Volvoverkstad för kontroll av bromssystemet.

VARNING

Om BROMS- och ABS-symbolerna är tända samtidigt finns det risk att bakvagnen sladdar vid kraftig inbromsning.

Påminnelse – ej stängda dörrar

Om en av dörrarna, motorhuven[1] eller bakluckan, inte är riktigt stängd kommer föraren att göras uppmärksam på detta.

Låg fart

Om bilen rullar i lägre hastighet än ca 7 km/h tänds informationssymbolen samtidigt som **FÖRARDÖRR ÖPPEN, PASSAGERARDÖRR ÖPPEN, VÄNSTER BAKDÖRR ÖPPEN, MOTORHUV ÖPPEN** eller **HÖGER BAKDÖRR ÖPPEN** visas i displayen. Stanna bilen på första bästa säkra plats och stäng den dörr eller lucka som är öppen.

Hög fart

Om bilen körs i högre hastighet än ca 7 km/h tänds symbolen samtidigt som displayen visar någon av de texter som visas i föregående stycke.

Påminnelse baklucka

Om bakluckan är öppen tänds informationssymbolen och **BAKLUCKAN ÖPPEN** visas i displayen.

[1] Endast bilar med larm

Informationsdisplay

Meddelanden

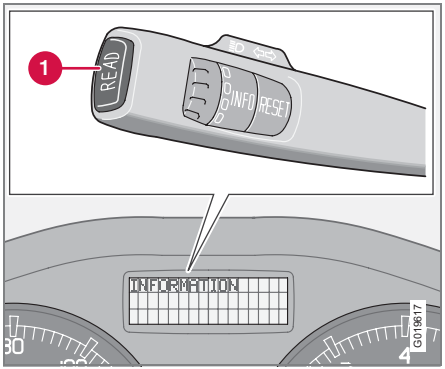

Samtidigt som en varnings- eller kontrollsymbol tänds visas ett kompletterande meddelande i informationsdisplayen.

– Tryck in **READ**-knappen (1).

Bläddra mellan meddelanden med **READ**-knappen. Meddelanden om fel bevaras i en minneslista tills dess att felet åtgärdats.

OBS

Om ett varningsmeddelande visas när färddatorn används, måste meddelandet läsas (tryck på **READ**-knappen) innan den tidigare aktiviteten kan återupptas.

Meddelande	Innebörd
STANNA SNARAST	Stanna bilen på ett säkert sätt och stäng av motorn. Allvarlig skaderisk.
STANNA MOTORN	Stanna bilen på ett säkert sätt och stäng av motorn. Allvarlig skaderisk.
SERV. SNARAST	Låt en auktoriserad Volvoverkstad kontrollera bilen omgående.
SE MANUAL	Läs instruktionsboken.
SERV. ERFORDRAS	Låt en auktoriserad Volvoverkstad kontrollera bilen så snart som möjligt.
BOKA TID FÖR SERVICE	Dags att boka service hos en auktoriserad Volvoverkstad.
DAGS FÖR SERVICE	Dags för service hos en auktoriserad Volvoverkstad. Tidpunkten påverkas av antal körda mil, antal månader sedan senaste service, motorns gångtid och oljekvalitet.
TID FÖR SERVICE ÖVERSKRIDEN	Följs inte serviceintervallen täcker inte garantin eventuellt skadade delar. Kontakta auktoriserad Volvoverkstad för service.
KONTROLLERA OLJENIVÅ	Kontrollera oljenivån. Meddelandet visas var 10 000:e km (vissa motorvarianter). För information om kontroll av oljenivå, se s. 187.
SOTFILTER FULLT – SE MANUAL	Dieselpartikelfiltret behöver regenereras, se s. 121.
STC/DSTC SPINNKONTROLL AV	Stabilitets- och dragkraftssystemets ingrepp är reducerat, se s. 134 för fler varianter.

12 V eluttag

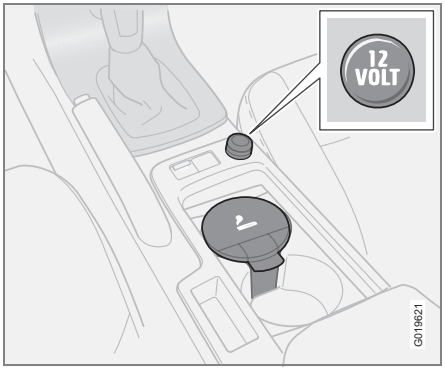

Eluttaget kan användas för olika tillbehör avsedda för 12 V, t.ex. mobiltelefon eller kylbox. Max strömuttag är 10 A. För att uttaget ska leverera ström måste startnyckeln vara i minst läge **I**.

VARNING

Låt alltid pluggen sitta i uttaget när det inte används.

Cigarettändare (tillval)

Tändaren aktiveras genom att knappen trycks in. När tändfunktionen är klar hoppar knappen ut igen. Dra ut tändaren och använd glöden att tända med.

Eluttag i baksätet

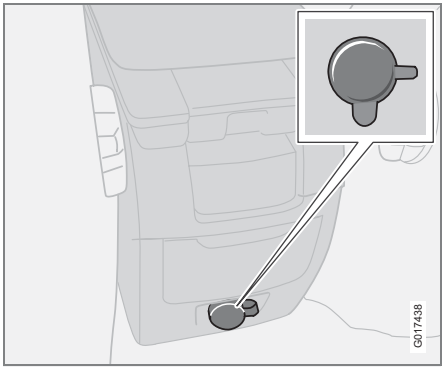

Eluttaget kan användas för olika tillbehör som t.ex. mobiltelefon eller kylbox.

OBS

Cigarettändare fungerar inte i detta uttag.

Det är avsett för 12 V. Max strömuttag är 10 A. Startnyckeln måste vara i minst läge **I** för att uttaget ska kunna leverera ström.

VARNING

Låt alltid pluggen sitta i uttaget när den inte används.

Belysningspanel

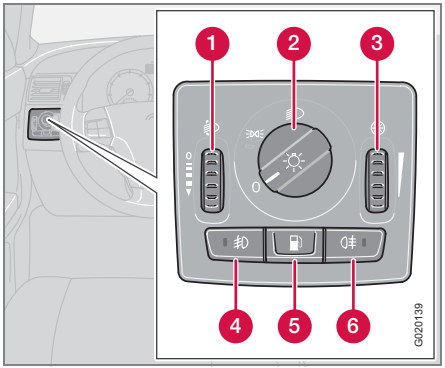

Läge	Innebörd
0	Automatiskt/avstängt halvljus. Endast helljusblink.
	Positions-/parkeringsljus
	Automatiskt halvljus. Helljus och helljusblink fungerar i detta läge.

Ljushöjdsreglering

Bilens last ändrar strålkastarljusets riktning i höjdled, vilket kan leda till att mötande fordon bländas. Undvik detta genom att justera ljushöjden.

– Vrid startnyckeln till läge **II**.
– Vrid ljusreglaget (2) till ett av ändlägena.
– Rulla uppåt eller neråt med hjulet (1) för höjning respektive sänkning av ljushöjden.

Bilar med Bi-Xenon-strålkastare[1] har automatisk ljushöjdsreglering, varför hjulet (1) saknas.

Positions-/parkeringsljus

Positions-/parkeringsljusen kan tändas oavsett startnyckelns läge.

– Vrid ljusreglaget (2) till mittläget.

När startnyckeln är i läge **II** är positions-/parkeringsljusen och nummerskyltsbelysningen alltid tända.

Strålkastare

Automatiskt halvljus (vissa länder)
Halvljuset tänds automatiskt när startnyckeln vrids till läge **II**, utom när ljusreglaget (2) står i mittläge. Vid behov kan halvljusautomatiken avaktiveras av en auktoriserad Volvoverkstad.

Automatiskt halvljus, helljus
– Vrid startnyckeln till läge **II**.
– Halvljuset aktiveras genom att ljusreglaget (2) vrids medurs till ändläget.
– Helljuset aktiveras genom att vänster rattspak förs mot ratten till ändläget och släpps, se s. 49.

Ljuset stängs av automatiskt när startnyckeln vrids till läge **I** eller **0**.

Instrumentbelysning

Instrumentbelysningen är tänd när startnyckeln är i läge **II** och ljusreglaget (2) står i ett av ändlägena. Belysningen dämpas automatiskt dagtid och kan regleras manuellt nattetid.

– Rulla uppåt eller neråt med hjulet (3) för starkare eller svagare belysning.

Utökad displaybelysning

För att underlätta avläsning av vägmätare, trippmätare, klocka och yttertemperaturmätare lyser dessa när bilen låses upp och när nyckel tagits ur startlåset. Displayerna slocknar när bilen låses.

[1] Tillval

Dimljus

OBS

Bestämmelserna för användning av dimljus varierar från land till land.

Dimstrålkastare (tillval)

Dimstrålkastarna kan tändas i kombination med antingen strålkastarna eller positions-/parkeringsljusen.

– Tryck på knapp (4).

Lampan i knapp (4) lyser när dimstrålkastarna är tända.

Dimbakljus

Dimbakljuset kan endast tändas i kombination med antingen strålkastarna eller dimstrålkastarna.

– Tryck på knapp (6).

Dimbakljusets kontrollsymbol i kombinationsinstrumentet och lampan i knapp (6) lyser när dimbakljuset är tänt.

Tanklucka

Tryck på knapp (5) för att öppna tankluckan när bilen är olåst, se s. 108.

Active Bi-Xenon Lights (tillval)

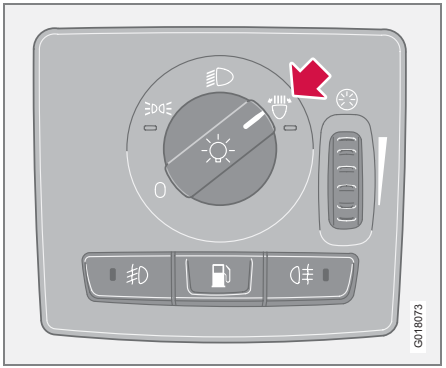

Belysningspanel, för Active Bi-Xenon Lights

Om bilen är utrustad med aktiva strålkastare (Active Bi-Xenon Lights, ABL) följer ljuset från strålkastarna rattrörelsen för att ge maximal belysning i kurvor och korsningar och därmed ge ökad säkerhet.

Dioden lyser när funktionen är aktiv. Vid fel blinkar dioden och ett felmeddelande visas i informationsdisplayen. Funktionen är endast aktiv i skymning eller mörker och endast när bilen är i rörelse.

Funktionen kan avaktiveras/aktiveras med ljusreglaget.

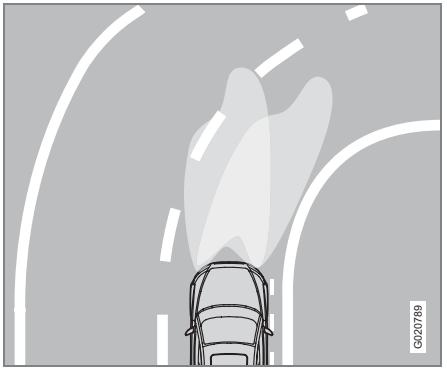

Ljusbild med funktionen avaktiverad (vänster) respektive aktiverad (höger)

Belysningspanel

Bromsljus

Bromsljuset tänds automatiskt vid inbromsning.

Nödbromsljus och automatisk varningsblinkers, EBL[1]

EBL (Emergency Brake Lights) aktiveras vid hård inbromsning eller om ABS-bromsarna aktiveras. Funktionen innebär att bromsljuset blinkar för att omedelbart göra bakomvarande extra uppmärksamma.

Systemet aktiveras om ABS har fått arbeta i mer än 0,5 sekunder eller vid kraftig inbromsning, dock endast när inbromsning sker från hastigheter över 50 km/h. När bilens hastighet är lägre än 30 km/h lyser åter bromsljuset normalt och varningsblinkers slås på automatiskt. Varningsblinkers är på tills man accelererar igen, men kan avaktiveras med knappen för varningsblinkers, se s. 55.

[1] Vissa marknader

Rattspakens lägen

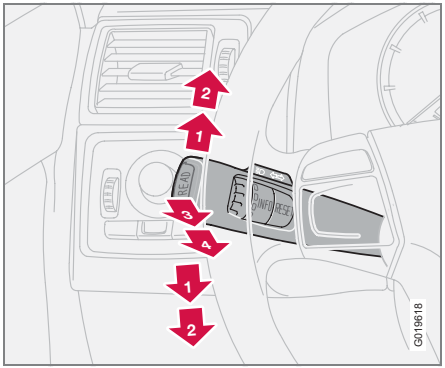

1. Kort blinksekvens, körriktningsvisare
2. Kontinuerlig blinksekvens, körriktningsvisare
3. Helljusblink
4. Omkoppling av hel- och halvljus samt ledbelysning

Körriktningsvisare

Kontinuerlig blinksekvens

– För rattspaken uppåt eller neråt till ändläge (2).

Spaken stannar i sitt ändläge och förs tillbaka för hand eller automatiskt av rattrörelsen.

Kort blinksekvens

– För rattspaken uppåt eller neråt till läge (1) och släpp.

Körriktningsvisarna blinkar tre gånger och rattspaken återgår till sitt utgångsläge.

Omkoppling av hel- och halvljus

Startnyckeln måste vara i läge **II** för att helljuset ska kunna tändas.

– Vrid ljusreglaget medurs till ändläget, se s. 46.

– För rattspaken mot ratten till ändläge (4) och släpp.

Helljusblink

– För spaken lätt mot ratten till läge (3).

Helljuset lyser tills spaken släpps. Helljusblink fungerar enbart när startnyckeln är placerad i tändningslåset.

Ledbelysning

En del av exteriörbelysingen kan hållas tänd och fungera som ledbelysning efter att bilen låsts. Tidsfördröjningen är 30 sekunder,[1] men kan ändras till 60 eller 90 sekunder, se s. 66.

– Ta ur nyckeln ur tändningslåset.

– För rattspaken mot ratten till ändläge (4) och släpp.

[1] Fabriksinställning

– Stig ur bilen och lås dörren.

Vänster rattspak

Färddator (tillval)

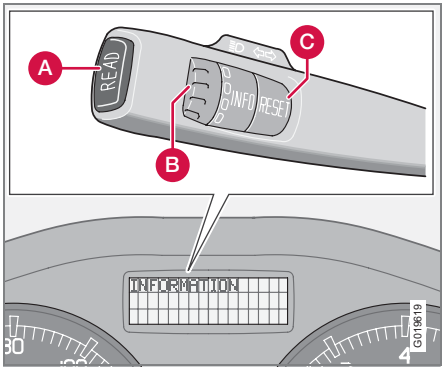

Reglage

För att få tillgång till färddatorns information måste tumhjulet (B) vridas stegvis, antingen uppåt eller nedåt. Genom ytterligare en vridning kommer utgångsläget tillbaka igen.

OBS

Om ett varningsmeddelande bryter igenom när färddatorn används, måste varningsmeddelandet kvitteras. Kvittera genom att trycka på **READ**-knappen (A) för att återgå till färddatorfunktionen.

Funktioner

Färddatorn visar följande information:

- MEDELHASTIGHET
- VERKLIG HASTIG. MPH
- NUVARANDE FÖRBR
- MEDELFÖRBRUKNING
- KILOMETER TILL TOM TANK
- STC/DSTC, se s. 133

MEDELHASTIGHET

När tändningen slås av lagras medelhastigheten och ligger till grund för det nya värdet när man kör vidare. Nollställning görs med **RESET**-knappen (C).

VERKLIG HASTIG. MPH[1]

Aktuell hastighet visas i mph.

NUVARANDE FÖRBRr

Beräkning av den aktuella bränsleförbrukningen sker varje sekund. Uppgiften i displayen uppdateras med ett par sekunders mellanrum. När bilen står stilla visas "----" i displayen. Under tiden regenerering[2] pågår kan bränsleförbrukningen öka, se s. 121.

[1] Vissa länder

[2] Gäller endast dieselbilar med partikelfilter.

MEDELFÖRBRUKNING

När tändningen slås av lagras genomsnittsförbrukningen och finns kvar tills funktionen nollställs. Nollställning görs med **RESET**-knappen (C).

OBS

Viss felvisning kan uppstå om en bränsledriven värmare använts.

KILOMETER TILL TOM TANK

Beräkningen av körsträcka till tom tank baseras på medelförbrukningen under de senast körda 30 km. När körsträckan till tom tank är kortare än 20 km visar displayen "----".

OBS

Viss felvisning kan uppstå vid ändrad bränsleförbrukning orsakad av t.ex. ändrad körstil eller användande av bränsledriven värmare.

Nollställning

– Välj MEDELHASTIGHET eller MEDELFÖRBRUKNING
– Håll **RESET**-knappen (C) intryckt minst fem sekunder för att nollställa medelhastighet och medelförbrukning samtidigt.

Vindrutetorkare

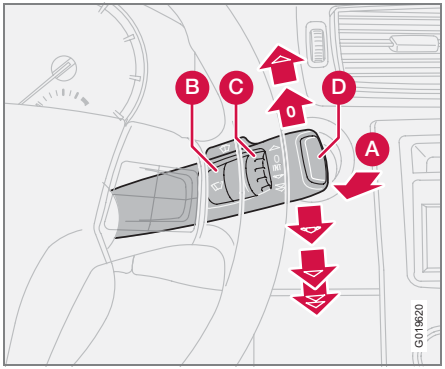

A. Vindrute- och strålkastarspolare

B. Regnsensor – på/av

C. Tumhjul

D. Torkare och spolare bakruta

Vindrutetorkare av

Vindrutetorkarna är avstängda med spaken i läge **0**.

Enkelsvep

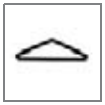

För spaken uppåt för att göra endast ett svep.

Intervalltorkning

Du kan själv ställa in lämplig hastighet för intervalltorkning. Vrid tumhjulet (C) uppåt för att få kortare tid mellan svepen. Vrid nedåt för att öka tiden.

Kontinuerlig torkning

Torkarna sveper med normal hastighet.

Torkarna sveper med hög hastighet.

VIKTIGT

Innan aktivering av torkare under vintertid - säkerställ att torkarbladen inte är fastfrusna och att eventuell snö eller is på vindrutan (och bakrutan) är bortskrapad.

VIKTIGT

Använd rikligt med spolarvätska när torkarna rengör vindrutan. Vindrutan ska vara blöt när vindrutetorkarna arbetar.

Vindrute-/strålkastarspolare

För spaken mot ratten för att starta vindrute- och strålkastarspolarna. Efter att spaken släppts gör torkarna några extra svep.

Högtrycksspolning av strålkastare (tillval vissa marknader)

Högtrycksspolning av strålkastarna konsumerar stora mängder spolarvätska. För att spara vätska spolas strålkastarna enligt följande:

Halvljus inkopplat med vredet i belysningspanelen:

Strålkastarna spolas första gången vindrutorna spolas. Därefter vid var femte vindrutespolning så länge dessa sker inom tiominutersintervall. Vid längre intervall spolas strålkastarna varje gång.

Parkerings-/positionsljus inkopplat med vredet i belysningspanelen:

- Bi-Xenon strålkastarna spolas endast var femte spolning oavsett tid som förflutit.
- Halogenstrålkastarna spolas inte.

Vredet i belysningspanelen i läge **0**:

- Bi-Xenon strålkastarna spolas endast var femte spolning oavsett tid som förflutit.
- Halogenstrålkastarna spolas inte.

Höger rattspak

Torkare och spolare bakruta

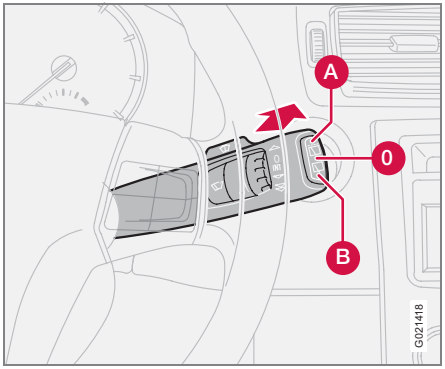

Genom att föra spaken framåt startar spolning och torkning av bakrutan. Torkarbladet gör några extra svep efter avslutad spolning. Knappen längst ut på spaken har tre lägen:

A. Intervalltorkning: Tryck in knappens ovandel.

0. Neutralläge: Funktionen är avstängd.

B. Konstant hastighet: Tryck in knappens nederdel.

Torkare – backning

Om backväxeln läggs in när de främre vindrutetorkarna är aktiverade, kommer bakrutetorkaren att inta intervalltorkningsläge. Om bakrutetorkaren redan går med normal hastighet, sker ingen förändring.

Funktionen intervalltorkning vid backning kan stängas av. Kontakta en auktoriserad Volvoverkstad.

Regnsensor (tillval)

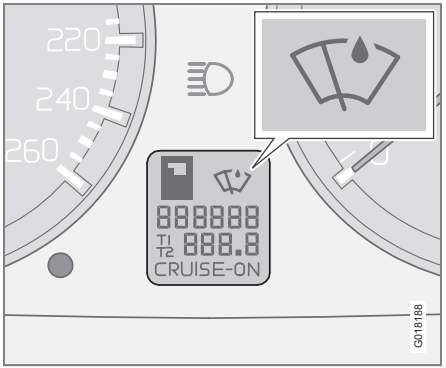

Regnsensorn känner av mängden vatten på vindrutan och aktiverar vindrutetorkarna automatiskt. Regnsensorns känslighet justeras med tumhjulet (C), se bild s. 51.

Vrid tumhjulet uppåt för högre känslighet och nedåt för lägre känslighet (ett extra svep görs när tumhjulet vrids uppåt).

På/Av

När regnsensorn ska aktiveras måste tändning/startnyckel vara i läge **I** alt. **II** och spaken till vindrutetorkarna i läge **0**.

Aktivera regnsensorn:

– Tryck på knappen (B), se s. 51. En displaysymbol visar att regnsensorn är aktiv.

Stäng av regnsensorn genom att välja något av nedanstående:

– Tryck på knappen (B)
– För spaken nedåt till annat torkarprogram. Om spaken förs uppåt förblir regnsensorn aktiv, torkarna gör ett extraslag och återgår till regnsensorläge när spaken släpps tillbaka till läge **0** (ej aktiverad), se s. 51.

Regnsensorn stängs automatiskt av när nyckeln tas ur tändningslåset eller fem minuter efter att tändningen slagits av.

VIKTIGT

Vid automattvätt: Stäng av regnsensorn genom att trycka på knapp (B) medan startnyckeln är i läge **I** alt. **II**. Vindrutetorkarna kan annars startas och bli skadade.

Tumhjul

Ställ in torkarnas svepfrekvens med tumhjulet då intervalltorkning är vald, eller känslighet för regnmängd då regnsensorn är vald.

Inkoppling

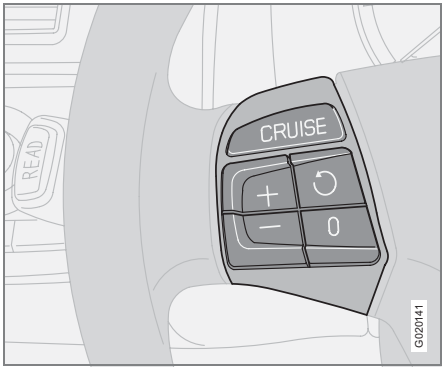

Konstantfarthållarens reglage sitter till vänster i ratten.

Inställning av önskad hastighet:

– Tryck på **CRUISE**-knappen. **CRUISE** visas i kombinationsinstrumentet.
– Tryck lätt på **+** eller **–** för att låsa bilens hastighet. **CRUISE-ON** visas i kombinationsinstrumentet.

Konstantfarthållaren kan inte kopplas in vid hastigheter under 30 km/h eller hastigheter över 200 km/h.

Öka eller minska hastigheten

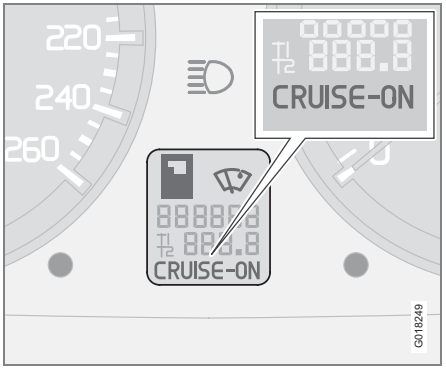

– Öka eller minska den låsta hastigheten genom att trycka in **+** eller **–**. Den hastighet bilen har när knappen släpps, blir då inprogrammerad.

En kort tryckning (mindre än en halv sekund) på **+** eller **–** motsvarar en hastighetsändring på 1 km/h eller 1,6 km/h[1].

OBS

En tillfällig fartökning (kortare än en minut) med gaspedalen, som t.ex. vid omkörning, påverkar inte konstantfarthållarens inställning. När gaspedalen släpps återgår bilen till tidigare inställd hastighet.

[1] Beroende av motortyp

Tillfällig urkoppling

– Tryck på **0** för att tillfälligt koppla ur konstantfarthållaren. **CRUISE** visas i kombinationsinstrumentet. Tidigare inställd hastighet behålls i minnet efter en tillfällig urkoppling.

Konstantfarthållaren kopplas dessutom ur tillfälligt om:

- bromspedalen eller kopplingspedalen trampas ned
- hastigheten i motlut sjunker under 25–30 km/h[1]
- växelväljaren ställs i läge **N**
- hjulspinn eller hjullåsning uppkommer
- en tillfällig fartökning har varat längre än en minut.

Återgå till hastighet

–Tryck på knappen för att återgå till den tidigare inställda hastigheten. **CRUISE ON** visas i kombinationsinstrumentet.

Urkoppling

– Tryck på **CRUISE** för att stänga av konstantfarthållaren. **CRUISE ON** slocknar i kombinationsinstrumentet.

Knappsats i ratten (tillval)

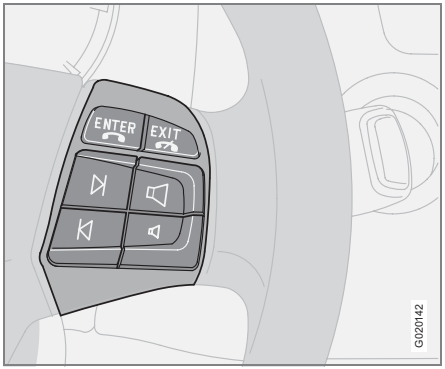

De fyra nedersta knapparna i rattens knappsats är gemensamma för radio och telefon. Knappfunktionen är beroende av vilket system som är aktiverat. Med knappsatsen i ratten kan man skifta mellan förinställda stationer, byta spår på cd och reglera volymen.

– Håll ner en av pilknapparna för att snabbspola eller söka efter en station.

För att kunna göra inställningar i audiosystemet måste telefonen vara påslagen. Den måste vara aktiverad med **ENTER-**knappen för att kunna styra telefonfunktionerna med pilknapparna.

För att återgå till enbart Audio, tryck **EXIT.**

Rattinställning

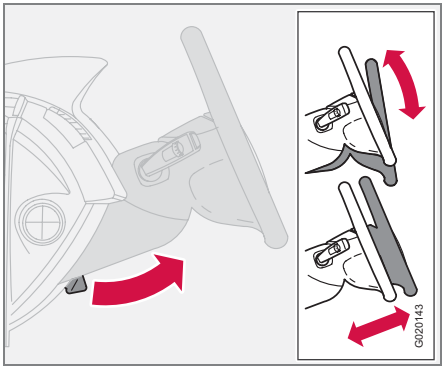

Ratten kan ställas in i höjd- och längsled.

- Dra spaken åt dig för att lösgöra ratten.
- Ställ in ratten i det läge som passar bäst.
- Tryck tillbaka spaken för att fixera ratten. Om det går trögt, tryck lite på ratten samtidigt som spaken förs tillbaka.

VARNING

Ställ in ratten innan du börjar köra, aldrig under körning. Kontrollera före färd att ratten är fixerad i sitt läge.

Varningsblinkers

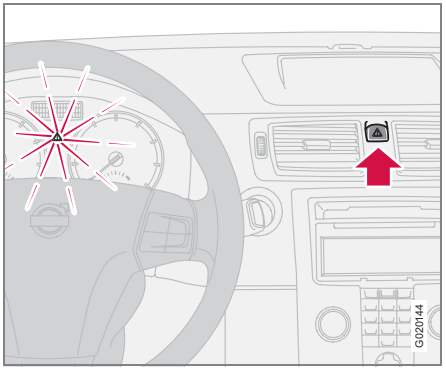

Varningsblinkers (alla körriktningsvisarna blinkar) ska användas då bilen står så att den kan innebära en fara eller ett hinder i trafiken. Tryck in knappen för att aktivera funktionen.

Vid en tillräckligt kraftig kollision eller kraftig inbromsning aktiveras varningsblinkers automatiskt, se s. 48. Det går att avaktivera funktionen med knappen.

OBS

Lagbestämmelser för användning av varningsblinkers varierar från land till land.

Parkeringsbroms

Parkeringsbroms (handbroms)

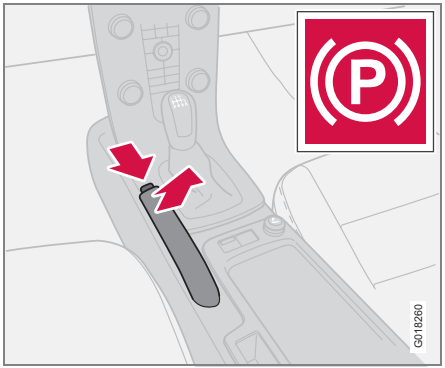

Parkeringsbromsspaken är placerad mellan framstolarna.

OBS

Varningssymbolen i kombinationsinstrumentet lyser oavsett hur hårt parkeringsbromsen är åtdragen.

Hur man drar parkeringsbromsen

- Tryck ner fotbromsen bestämt.
- Dra upp spaken bestämt så långt den kan dras.
- Släpp fotbromsen och säkerställ att bilen står still.
- Om bilen rullar måste spaken dras upp ytterligare.

När bilen parkeras, välj växel **1** (manuell växellåda) eller **P** (automatisk växellåda)

Parkering i backe

Om bilen parkeras i uppförsbacke, vrid hjulen i riktning från trottoarkanten.

Om bilen parkeras i utförsbacke, vrid hjulen i riktning mot trottoarkanten.

Hur man släpper parkeringsbromsen

- Tryck ner fotbromsen bestämt.
- Dra spaken något uppåt, tryck in knappen, släpp ner spaken och släpp knappen.

Manövrering

De elektriska fönsterhissarna manövreras med reglagen i dörrarna. Fönsterhissarna fungerar i tändningsläge **I** och **II**.

Efter avslutad körning och efter att startnyckeln tagits ur kan fönstren fortfarande öppnas eller stängas under en begränsad tid så länge ingen av dörrarna öppnas. Manövrera rutorna under uppsikt.

Öppna fönster:

– Tryck ned reglagets främre del.

Stänga fönster:

– Dra upp reglagets främre del.

Fjärrkontroll och låsknappar

För manövrering av de elektriska fönsterhissarna med låsknappar och fjärrkontroll, se s. 100 och 109.

VARNING

Kontrollera att barn eller andra passagerare inte kläms när fönstren stängs. Håll noggrann uppsikt om bakdörrarnas fönster manövreras från förardörren eller om fönstren stängs med fjärrkontrollen.

Förardörr

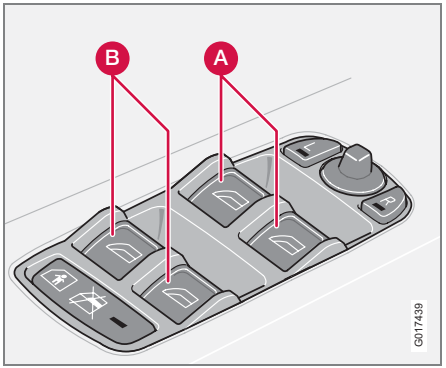

Reglage fönsterhissar fram (A) och bak (B).

Föraren kan reglera samtliga fönsterhissar från sin plats.

Fönstren kan öppnas och stängas på två sätt:

Manuell manövrering

Tryck något av reglagen (A) eller (B) lätt nedåt eller dra det lätt uppåt. Fönsterhissarna går upp eller ner så länge man rör reglagen.

Automatisk manövrering

Tryck något av reglagen (A) nedåt eller dra det uppåt, och släpp sedan. Sidorutorna öppnas eller stängs då automatiskt. Om rutan blockeras av något föremål avbryts rörelsen.

VARNING

Funktionen som avbryter fönstrens rörelse vid blockering verkar både vid automatisk och manuell stängning, dock inte sedan klämskyddet löst ut.

VARNING

Om det finns barn i bilen:

Tänk på att alltid bryta strömmen till fönsterhissarna genom att ta ur startnyckeln om föraren lämnar bilen.

Kontrollera att barn eller andra passagerare inte kläms när fönstren stängs.

Elektriska fönsterhissar

Spärr av fönsterhissar i bakdörren

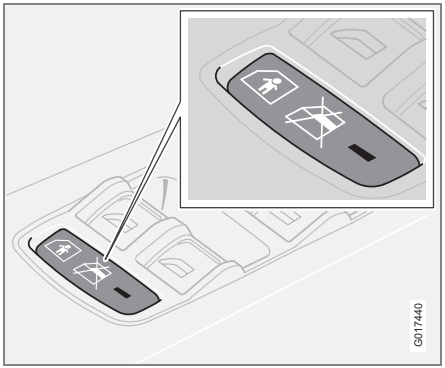

Spärr av fönsterhissar bak och elektrisk barnsäkerhetsspärr[1].

Lampan i strömbrytaren tänd
Bakdörrarnas fönster kan endast manövreras från förardörren.

Lampan i strömbrytaren släckt
Bakdörrarnas fönster kan manövreras både med reglagen på respektive dörr och med reglagen på förardörren.

OBS

Om bilen är försedd med elektriska barnsäkerhetsspärrar i bakdörrarna indikerar lampan även att dessa är aktiverade. Dörrarna kan då inte öppnas inifrån. När den elektriska barnsäkerhetsspärren är aktiverad visas ett textmeddelande i displayen.

Passagerarplats, fram

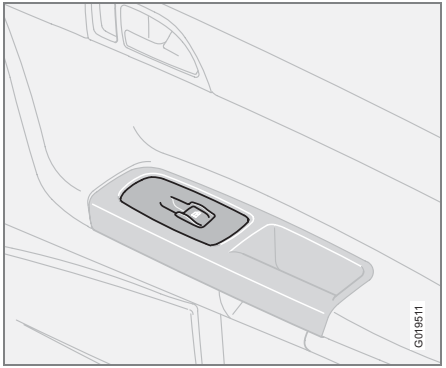

Passagerarplats, fram

Reglaget för fönsterhissen vid passagerarplatsen manövrerar endast det fönstret.

Fönsterhissar i bakdörrarna

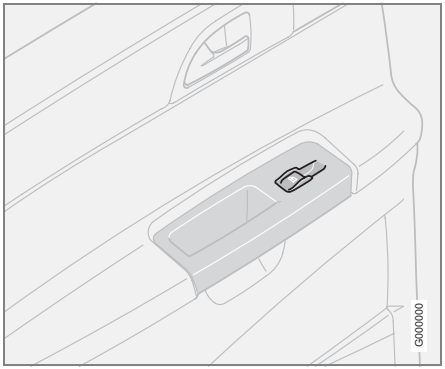

Bakdörrarnas fönster kan manövreras med reglage på respektive dörr eller med strömbrytaren på förardörren. Om lampan i strömbrytaren för spärr av fönsterhissar i bakdörren (placerad på förardörrens reglagepanel) är tänd, kan bakdörrarnas fönster endast manövreras från förardörren. Fönstren i bakdörrarna manövreras på samma sätt som i framdörrarna.

[1] Tillval

Inre backspegel

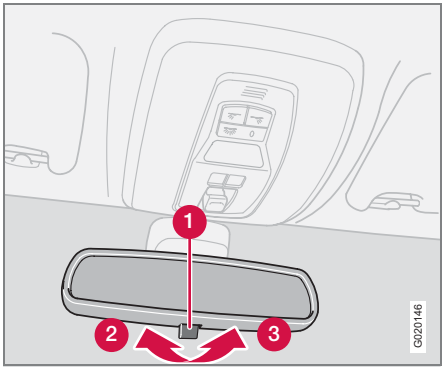

Om starkt ljus kommer in bakifrån kan det reflekteras i backspegeln och blända föraren. Blända av när bakomvarande ljus stör.

Avbländning

1. Reglage för avbländning
2. Normalt läge
3. Avbländat läge.

Automatisk avbländning (tillval)

Om starkt ljus kommer bakifrån bländar backspegeln av automatiskt. Reglaget (1) finns inte på speglar med automatisk avbländning.

Inre backspegel med kompass (tillval vissa marknader)

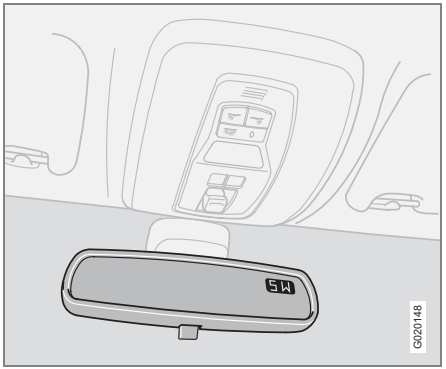

I backspegelns övre högra hörn finns en display som visar i vilken kompassriktning bilens front pekar. Åtta olika riktningar visas med engelsk förkortning: **N** (norr), **NE** (nordost), **E** (öster), **SE** (sydost), **S** (söder), **SW** (sydväst), **W** (väster) och **NW** (nordväst).

Kalibrering av kompass

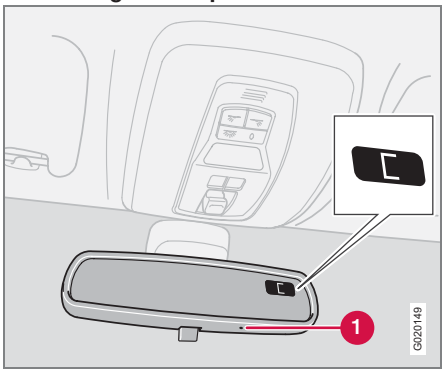

Jordklotet är indelat i 15 magnetiska zoner. Kompassen är inställd för det geografiska område bilen befann sig i vid leverans. Kompassen bör kalibreras om bilen förflyttas flera magnetiska zoner.

- Stanna bilen på en stor öppen yta med motorn på tomgång.
- Håll knapp (1) intryckt minst 6 sekunder. Därefter visas tecknet **C** (knappen är dold, använd därför t.ex. ett gem för att trycka på den).
- Håll knapp (1) intryckt minst 3 sekunder. Numret för aktuell magnetisk zon visas.
- Tryck upprepade gånger på knapp (1) tills önskad magnetisk zon (**1–15**) visas, se

Backspeglar

kartan över magnetiska zoner för kompass.

– Vänta tills displayen återgår till att visa tecknet **C**.
– Håll därefter in knappen i 9 sekunder och välj **L** för vänsterstyrda bilar och **R** för högerstyrda.
– Kör långsamt i en cirkel med en hastighet av högst 10 km/h tills en kompassriktning visas i displayen, vilket visar att kalibreringen är klar.

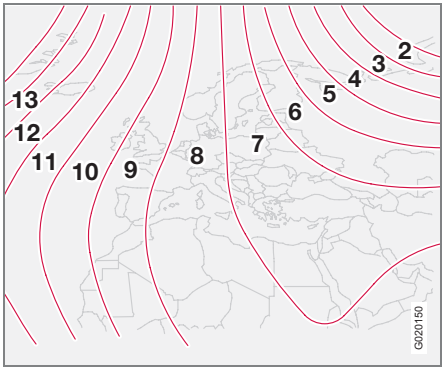

Magnetiska zoner, Europa

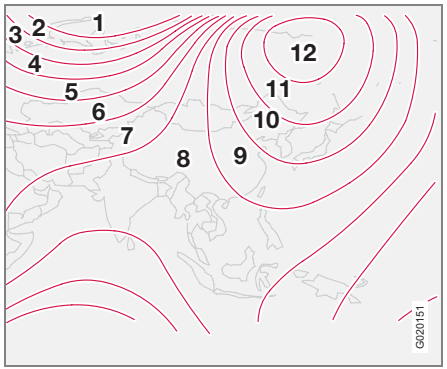

Magnetiska zoner, Asien

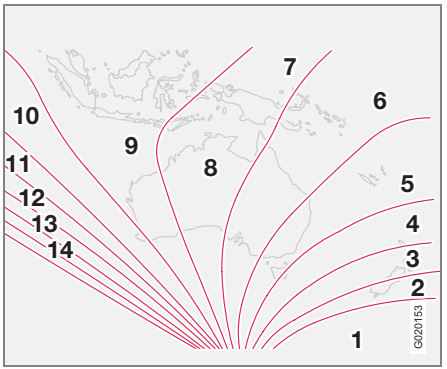

Magnetiska zoner, Australien

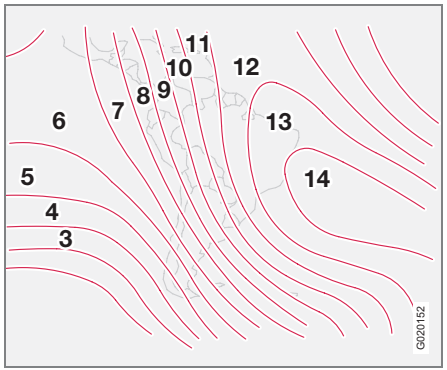

Magnetiska zoner, Syd Amerika

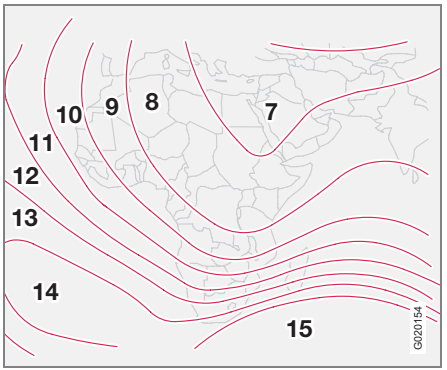

Magnetiska zoner, Afrika

Yttre backspeglar

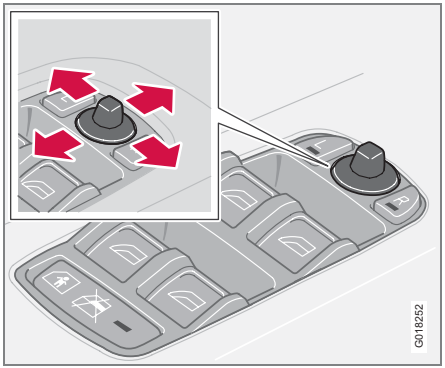

Reglagen för inställning av de två yttre backspeglarna sitter längst fram på förardörrens armstöd. Backspeglarna kan manövreras i tändningsläge **I** och **II**.

- Tryck på knappen **L** för vänster backspegel eller **R** för höger backspegel. Lampan på knappen lyser.
- Justera läget med inställningsspaken i mitten.
- Tryck en gång till på knappen **L** eller **R**. Lampan släcks.

Elektriskt infällbara backspeglar (tillval)

För parkering/körning i trånga utrymmen kan speglarna fällas in. Detta kan göras i tändningsläge **I** och **II**.

Fälla in speglarna

- Tryck ner knapparna **L** och **R** samtidigt.
- Släpp knapparna. Speglarna stannar automatiskt i maximalt infällt läge.

VIKTIGT

Använd inte isskrapa för att ta bort is från speglarna eftersom glasen kan repas och det vatten- och smutsavvisande skiktet[1] kan skadas. Använd eluppvärmningsfunktionen istället, se s. 73.

[1]Tillval

VARNING

Båda ytterbackspeglarna är av vidvinkeltyp för att ge god överblick. Föremål kan synas vara längre bort än vad de i verkligheten är.

Fälla ut speglarna

- Tryck ner knapparna **L** och **R** samtidigt.
- Släpp knapparna. Speglarna stannar automatiskt i utfällt läge.

Återställning till neutralläge

Spegel som p.g.a. yttre våld ändrats ur sitt läge måste återställas till neutralläge för att den elektriska in- eller utfällningen ska fungera.

- Fäll in speglarna med **L**- och **R**-knapparna.
- Fäll ut dem igen med **L**- och **R**-knapparna. Speglarna är nu återställda i neutralläge.

Trygghetsbelysning och ledbelysning

Lampan på backspeglarna (tillval) tänds då trygghetsbelysning eller ledbelysning aktiveras.

Blind Spot Information System, BLIS (tillval)

BLIS är ett informationssystem som under vissa förutsättningar hjälper till att göra föraren uppmärksam på fordon som rör sig i samma riktning som det egna fordonet i den s.k. döda vinkeln, se s. 138.

Backspeglar

Vatten- och smutsavvisande ytskikt (tillval)

De främre sidorutorna och/eller de yttre backspeglarna är behandlade med ett ytskikt som förbättrar sikten vid svåra väderförhållande, för information om skötsel, se s. 175.

Backspeglar

I vissa vädersituationer fungerar det smutsavvisande ytskiktet bättre om eluppvärmning av backspeglarna används, se s. 73 eller s. 77.

Värm upp backspeglarna:

- Om is eller snö täcker speglarna.
- Vid kraftigt regn och smutsigt väglag.
- Vid imma på spegeln.

VIKTIGT

Använd inte isskrapa av metall för att ta bort is från rutorna. Det vatten- och smutsavvisande skiktet kan skadas. Använd eluppvärmningen för att ta bort is från speglarna. En isskrapa kan orsaka repor i spegelglaset!

Öppningslägen

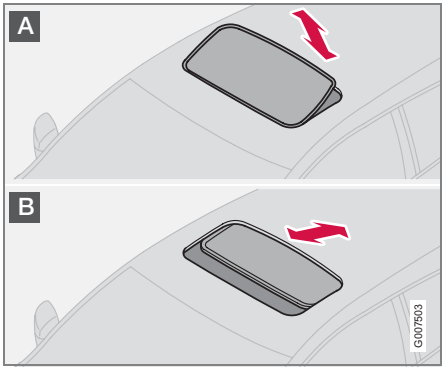

Takluckans manöverreglage är placerat i taket. Luckan kan öppnas i två lägen:

A. Ventilationsläge, uppåt i bakkant

B. Skjutläge, bakåt/framåt

Startnyckeln måste vara i läge **I** eller **II**.

VARNING

Om det finns barn i bilen:

Bryt strömmen till takluckan genom att ta ur startnyckeln om föraren lämnar bilen.

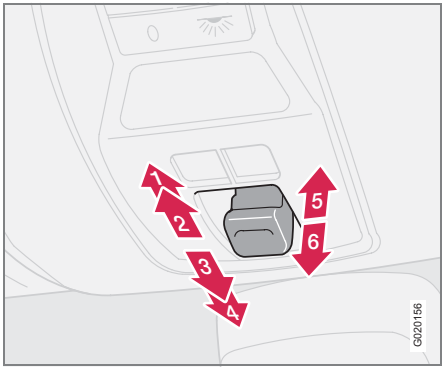

1. Öppning, automatisk
2. Öppning, manuell
3. Stängning, manuell
4. Stängning, automatisk
5. Öppning, ventilationsläge
6. Stängning, ventilationsläge

Ventilationsläge

Öppna:

– Tryck reglagets bakre kant (5) uppåt.

Stäng:

– Dra reglagets bakre kant (6) nedåt.

Från ventilationsläge till maximalt öppen taklucka:

– Dra reglaget bakåt till ändläge (1) och släpp.

Skjutläge

Automatisk manövrering

– Dra reglaget över tryckpunktsläget (2) till bakre ändläge (1) eller över tryckpunktsläge (3) till främre ändläge (4) och släpp. Takluckan öppnas/stängs helt.

Manuell manövrering

Öppna:

– Dra reglaget bakåt till tryckpunkten (2). Luckan rör sig mot maximalt öppet läge så länge knappen hålls intryckt.

Stäng:

– Tryck reglaget framåt till tryckpunkten (3). Luckan rör sig mot stängt läge så länge knappen hålls intryckt.

VARNING

Takluckans klämskydd verkar endast vid automatisk stängning, inte vid manuell.

Elmanövrerad taklucka (tillval)

Stängning med fjärrkontroll eller låsknapp

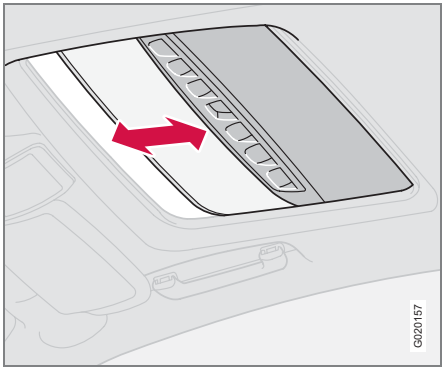

– Med ett långt tryck på låsknappen stängs takluckan och alla fönstren. Dörrarna och bakluckan låses.

Om stängningen behöver avbrytas:

– Tryck på låsknappen igen.

VARNING

Kontrollera att barn eller andra passagerare inte kommer i kläm om takluckan stängs med fjärrkontrollen. Manövrera endast takluckan under uppsikt.

Solskärm

Till takluckan hör en inre manuellt skjutbar solskärm. När takluckan öppnas förs solskärmen automatiskt bakåt. Ta tag i handtaget och skjut skärmen framåt för att stänga den.

Klämskydd

Takluckan har ett klämskydd som löser ut om luckan blockeras av något föremål. Vid blockering stannar takluckan och öppnas därefter automatiskt till det senast öppna läget.

VARNING

Takluckans klämskydd fungerar endast vid automatisk stängning, inte vid manuell.

Se till att ingen kommer i kläm då takluckan stängs.

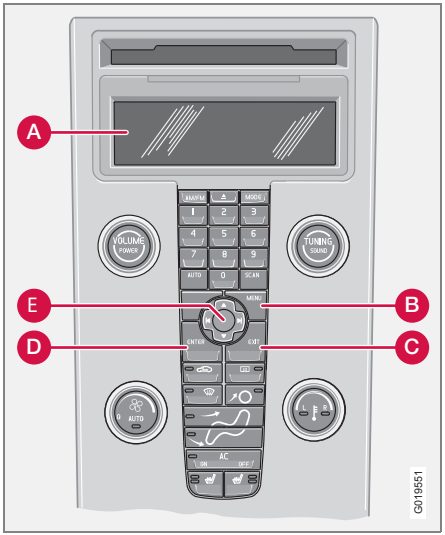

Kontrollpanel

Möjliga inställningar

För vissa av bilens funktioner kan personliga inställningar göras. Det gäller lås-, klimat- och audiofunktioner. För audiofunktioner, se s. 210.

Kontrollpanel

A. Display

B. **MENU**

C. **EXIT**

D. **ENTER**

E. Navigering

Användning

Inställningarna visas i displayen (A).

Öppna menyn för att göra inställningar:

- Tryck **MENU** (B).
- Stega fram till t.ex. **Bilinställningar** med navigeringsknappen (E).
- Tryck **ENTER** (D).
- Välj alternativ med navigeringsknappen (E).
- Aktivera valet med **ENTER**.

Stänga menyn:

- Håll in **EXIT** (C) under ca en sekund.

Klocka, justering

Timma och minut justeras var för sig.

- Använd siffrorna på knappsatsen eller “pil upp” eller “pil ner” på navigeringsknappen (E).
- Välj siffra för justering med “pil höger“ eller “pil vänster“ på navigeringsknappen.
- Tryck **ENTER** för att starta klockan.

OBS

Har bilen 12-timmars klocka väljs **AM/PM** med “pil upp“ eller “pil ner“ efter att sista minutsiffran har justerats.

Klimatinställningar

Autofläktjustering

I bilar som är utrustade med ECC kan fläktens hastighet i AUTO-läge ställas in:

- Välj mellan **Låg**, **Normal** och **Hög**.

Återcirkulationstimer

När timern är aktiv återcirkuleras luften i 3 – 12 minuter beroende på yttertemperaturen.

- Välj **På/Av** om återcirkulationens timer ska vara aktiv eller inte.

Personliga inställningar

Återställ allt
Återställer de valbara klimatfunktionerna till de fabriksinställda.

Bilinställningar

Upplåsn. indikering, ljus
Då bilen låses upp med fjärrkontrollen kan en ljusblinkning med bilens blinkers väljas. Alternativen **På/Av** finns.

Låsindikering, ljus
Då bilen låses med fjärrkontrollen kan en ljusblinkning med bilens blinkers väljas. Alternativen **På/Av** finns.

Automatisk låsning – dörrar
Då bilens hastigheten överskrider 7 km/h kan dörrarna och bakluckan låsas automatiskt. Alternativen **På/Av** finns. Genom att dra två gånger i dörröppningshandtaget kan dörrarna låsas upp och öppnas från insidan.

Upplåsning dörrar
Det finns två alternativ för upplåsning:

- **Alla dörrar** – låser upp båda dörrarna samt bakluckan vid en tryckning på fjärrkontrollen.
- **Förardörren, sedan alla** – låser upp förardörren vid en tryckning på fjärrkontrollen. Ytterligare ett tryck låser upp alla dörrar samt bakluckan.

Nyckelfri dörröppning (tillval vissa marknader)

- **Alla dörrar** – alla dörrar låses upp samtidigt.
- **Dörrar på samma sida** – fram- och bakdörr på samma sida låses upp samtidigt.
- **Båda framdörrarna** – båda framdörrarna låses upp samtidigt.
- **En av framdörrarna** – valfri dörr eller baklucka kan låsas upp separat.

Samtidig stängning/öppning alla rutor
För låsknappen på fjärrkontrollen och framdörrarnas centrallåsknapp samt yttre dörrhandtags knapp på bilar med keyless-system kan denna funktion väljas:

- **Autostäng alla fönster** – alla rutor och takluckan stängs samtidigt med ett långt tryck på låsknappen.

För upplåsningsknappen på fjärrkontrollen och framdörrarnas centrallåsknapp kan denna funktion väljas:

- **Autoöppna alla fönster** – alla rutor öppnas samtidigt med ett långt tryck på upplåsningsknappen.

Trygghetsbelysning
Välj den tid bilens ljus ska vara tända vid tryck på fjärrkontrollens knapp för trygghetsbelysning. Följande alternativ kan väljas: **30/60/90 sekunder.**

Ledbelysning
Välj den tid bilens ljus ska vara tända då vänster rattspak dras bakåt efter att startnyckeln tagits ur. Följande alternativ kan väljas: **30/60/90 sekunder**.

Information

- **VIN-nummer** - (Vehicle Identification Number) är bilens unika identitetsnummer.
- **Antal nycklar** - visar hur många nycklar som finns registrerade för bilen.

Allmänt om klimat 70
Manuell klimatanläggning, AC 72
Elektronisk klimatanläggning, ECC (tillval) 75
Luftdistribution 78
Bränsledriven
parkeringsvärmare (tillval) 79

KLIMAT

03

Allmänt om klimat

Luftkonditionering

Klimatanläggningen kyler eller värmer samt avfuktar luften i kupén. Bilen är utrustad med antingen manuell (AC) eller automatisk klimatreglering (ECC, Electronic Climate Control).

OBS

Luftkonditioneringen kan stängas av, men för bästa möjliga luft i kupén och undvikande av imma på rutorna bör den alltid vara påslagen.

Imma på rutornas insida

För att ta bort imma på rutornas insida ska defrosterfunktionen användas i första hand.

För att minska risken för uppkomsten av imma ska rutorna putsas med ett vanligt fönsterputsmedel.

Is och snö

Sopa bort is och snö från luftintaget till klimatsystemet (spalten mellan huv och vindruta).

Felsökning och reparation

Anlita endast auktoriserade Volvoverkstäder för felsökning och reparation av klimatanläggningen.

Köldmedium

I luftkonditioneringsanläggningen finns köldmediet R134a. Detta innehåller inget klor, vilket innebär att det är ofarligt för ozonlagret. Vid påfyllning/byte av köldmedium får endast R134a användas. Låt en auktoriserad Volvoverkstad utföra detta arbete.

Kupéfilter

All luft som kommer in i bilens kupé renas först med ett filter. Det måste bytas med jämna mellanrum. Följ Volvos serviceprogram för rekommenderat bytesintervall. Vid körning i starkt förorenad miljö kan filtret behöva bytas oftare.

OBS

Det finns olika typer av kupéfilter. Se till att rätt filter monteras.

Display

Ovanför klimatpanelen finns en display. Där visualiseras de gjorda klimatinställningarna.

Personliga inställningar

Två funktioner i klimatanläggningen kan ställas in:

- Fläkthastighet i **AUTO**-läge (gäller endast bilar med ECC).
- Timerstyrd återcirkulation av kupéluft.

För information om hur inställningarna görs, se s. 65.

Ventilationsmunstycken i instrumentpanelen

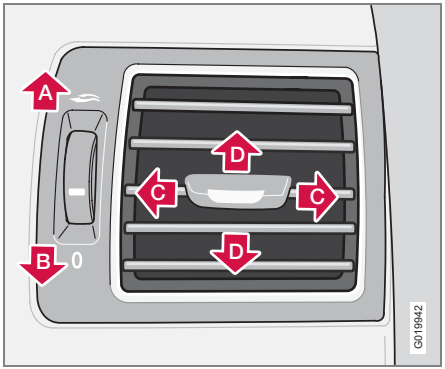

A. Öppet

B. Stängt

C. Riktning av luftströmmen i sidled

D. Riktning av luftströmmen i höjdled

Rikta de yttersta munstyckena mot sidorutorna för att få bort imma från de främre sidorutorna.

Kallt klimat: Stäng de mittersta munstyckena för bästa klimatkomfort och avimning.

ECC (tillval)

Faktisk temperatur

Temperaturen som väljs motsvarar den fysiska upplevelsen med hänsyn tagen till lufthastighet, luftfuktighet, solinstrålning etc. som för tillfället råder i och kring bilen.

Sensorernas placering

- Solsensorn finns på instrumentpanelens ovansida.
- Temperatursensorn för kupén sitter bakom klimatpanelen.
- Yttertemperatursensorn sitter på ytterbackspegeln.
- Fuktsensorn sitter i inre backspegeln.

OBS

Täck inte över eller blockera sensorerna med klädesplagg eller föremål.

Sidorutor och taklucka

För att luftkonditioneringen ska fungera tillfredsställande bör sidorutor och eventuell taklucka vara stängda.

Acceleration

Vid fullgasacceleration stängs luftkonditioneringen tillfälligt av. Du kan då under en kort stund känna av en tillfällig temperaturökning.

Kondensvatten

Vid varm väderlek kan kondensvatten från luftkonditioneringen droppa under bilen. Detta är normalt.

Manuell klimatanläggning, AC

Kontrollpanel

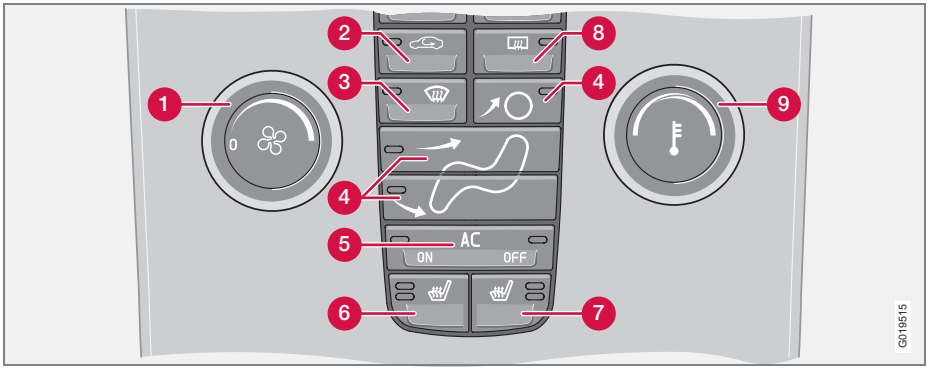

1. Fläkt
2. Återcirkulation
3. Defroster
4. Luftfördelning
5. **AC ON/OFF** – Luftkonditionering På/Av
6. Eluppvärmd vänster framstol
7. Eluppvärmd höger framstol
8. Eluppvärmd bakruta och yttre backspeglar
9. Temperatur

Funktioner

1. Fläkt

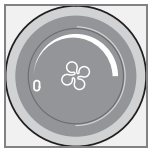

Öka eller minska fläkthastigheten genom att vrida på vredet.

Om vredet vridits moturs och fläktindikeringen i displayen slocknat, är fläkt och luftkonditionering avstängd. Displayen visar symbol för fläkt och **OFF**.

2. Återcirkulation

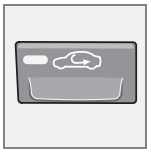

Återcirkulation utestänger dålig luft, avgaser etc. från kupén. Kupéluften återcirkuleras. Ingen luft från utsidan sugs in i bilen. Med återcirkulation (tillsammans med luftkonditioneringsanläggningen) kyls kupén ned snabbare i varmt klimat Om luften i bilen återcirkuleras för länge, finns det risk för imbildning på rutornas insidor.

Timer

Med timerfunktionen aktiverad (då funktionen återcirkulation är vald (minskas risken för is, imma och dålig luft. Se s. 65, för att aktivera/avaktivera funktionen. Vid val av program Defroster (3) kopplas återcirkulationen ur.

3. Defroster

För att snabbt få bort imma och is från framrutan och sidorutorna. Luft strömmar till rutorna med hög fläkthastighet. Lampan i defrosterknappen lyser när denna funktion är inkopplad.

När defrosterfunktionen aktiveras sker dessutom följande för att ge maximal avfuktning av luften i kupén:

- luftkonditioneringen (AC) slås automatiskt på (kan slås av med **AC**-knappen (5)
- återcirkulationen kopplas automatiskt ur.

När defrosterfunktionen stängs av återgår klimatanläggningen till de föregående inställningarna.

4. Luftfördelning

Genom att trycka på luftfördelningsknapparna fördelas luftströmmen efter önskemål på rutor, kupé och golv.

En symbol i displayen ovanför klimatpanelen och en tänd lampa i respektive knapp visar vilken funktion som är vald.

Se tabellen på s. 78.

5. AC – På/Av

ON: Luftkonditioneringen är på. Den styrs av systemets automatik. På detta sätt kyls inkommande luft ner och avfuktas.

OFF: Av.

När defrosterfunktionen aktiveras slås luftkonditioneringen automatiskt på (kan slås av med AC-knappen).

6 och 7. Eluppvärmda framstolar

(tillval vissa marknader)

–Högre värme
Ett tryck på knappen – båda lamporna lyser.

–Lägre värme
Två tryck på knappen – en lampa lyser.

– Värmen avstängd
Tre tryck på knappen – ingen lampa lyser.

8. Eluppvärmd bakruta och yttre backspeglar

Använd eluppvärmningen för att få bort is och imma från bakruta och backspeglar. Ett tryck på knappen startar uppvärmningen av bakrutan och backspeglarna samtidigt. En tänd lampa i knappen visar att funktionen är aktiv.

Avstängning kan ske manuellt eller automatiskt. Manuellt sker det med ett tryck på knappen. Med automatik kopplas bakrutan och backspeglarna ifrån efter 12-20 minuter beroende på yttertemperatur.

Vid kall väderlek fortsätter uppvärmningen även efter 20 minuter för att hålla bakruta och backspeglar fria från is och imma.[1] Intensiteten på uppvärmningen anpassas till yttertemperaturen. Funktionen måste stängas av manuellt.

[1] Beroende på marknad och gjorda tillval

Manuell klimatanläggning, AC

9. Temperatur

Välj kyla eller värme för både förar- och passagerarsidan.

Kontrollpanel

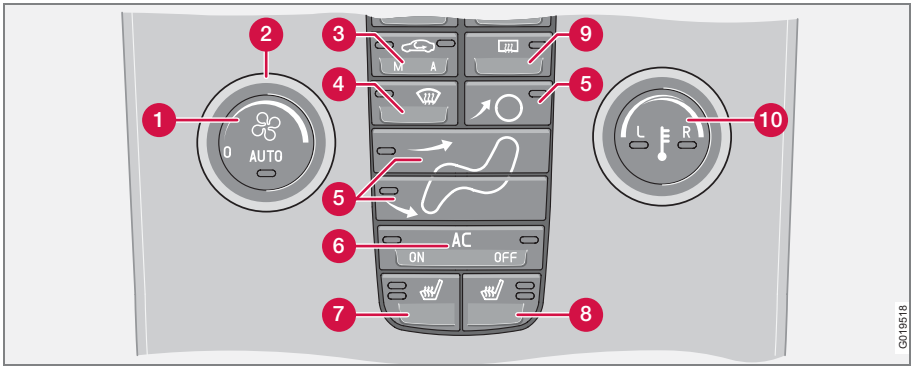

1. **AUTO**
2. Fläkt
3. Återcirkulation/Luftkvalitetssystem
4. Defroster
5. Luftfördelning
6. **AC ON**/**OFF** – Luftkonditinering På/Av
7. Eluppvärmd framstol, vänster
8. Eluppvärmd framstol, höger
9. Eluppvärmd bakruta och yttre backspeglar
10. Temperaturväljare

Funktioner

1. AUTO

AUTO-funktionen reglerar automatiskt klimatanläggningen så att vald temperatur uppnås. Automatiken styr värme, luftkonditionering, fläkthastighet, återcirkulation och luftfördelning. Vid val av en eller flera manuella funktioner fortsätter övriga funktioner att styras automatiskt. Vid tryck på **AUTO** stängs alla manuella inställningar av. Displayen visar **AUTO KLIMAT**.

2. Fläkt

Vrid på vredet för att öka eller minska fläkthastigheten. Om **AUTO** väljs, regleras fläkthastigheten automatiskt. Tidigare inställd fläkthastighet kopplas ur.

OBS

Om vredet vridits moturs och fläktindikeringen i displayen slocknat, är fläkt och luftkonditionering avstängda. Displayen visar symbol för fläkt och **OFF**.

Elektronisk klimatanläggning, ECC (tillval)

3. Återcirkulation

Funktionen väljs för att utestänga dålig luft, avgaser etc. från kupén. Kupéluften återcirkuleras, d.v.s. ingen luft från utsidan sugs in i bilen när funktionen är aktiverad. Om luften i bilen återcirkuleras för länge, finns det risk för imbildning på rutornas insidor.

Timer

Med timerfunktionen aktiverad (då funktionen återcirkulation är vald) minskas risken för is, imma och dålig luft. För att aktivera/avaktivera funktionen, se Personliga inställningar, s. 65.

OBS

Vid val av defroster (4) kopplas alltid återcirkulationen ur.

3. Luftkvalitetssystem (tillval)

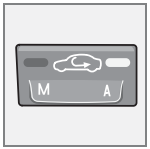

(samma knapp som återcirkulation)

Luftkvalitetssystemet består av ett multifilter och en sensor. Filtret avskiljer gaser och partiklar så att halten av lukter och föroreningar i kupén reduceras. Då sensorn känner av förorenad utomhusluft stängs luftintaget och luften återcirkuleras i kupén. När luftkvalitetssensorn är inkopplad, lyser den gröna lampan (**A**) i knappen.

Aktivera luftkvalitetssensorn:

– Tryck på **AUTO** (1) för att aktivera luftkvalitetssensorn (normal inställning).

Eller:

– Växla mellan tre funktioner genom att trycka upprepade gånger på återcirkulationsknappen.

- Luftkvalitetssensorn är inkopplad – lampan (**A**) lyser.
- Ingen återcirkulation inkopplad, såvida det inte behövs för nedkylning i varmt klimat – ingen lampa lyser.
- Återcirkulation är inkopplad – lampan (**M**) lyser.

Tänk på att:

- Som regel bör alltid luftkvalitetssensorn vara inkopplad.
- I kallt klimat är återcirkulationen begränsad för att undvika imbildning.
- Vid imbildning kan med fördel defrosterfunktionerna för framruta och sidorutor samt bakruta användas.

4. Defroster

För att snabbt få bort imma och is från framrutan och sidorutorna. Luft strömmar till rutorna med hög fläkthastighet. Lampan i defrosterknappen lyser när denna funktion är inkopplad.

När defrosterfunktionen aktiveras sker dessutom följande för att ge maximal avfuktning av luften i kupén:

- luftkonditioneringen (AC) slås automatiskt på (kan slås av med **AC**-knappen (5)
- återcirkulationen kopplas automatiskt ur.

När defrosterfunktionen stängs av återgår klimatanläggningen till de föregående inställningarna.

5. Luftfördelning

Genom att trycka på luftfördelningsknapparna fördelas luftströmmen efter önskemål på rutor, kupé och golv.

En symbol i displayen ovanför klimatpanelen och en tänd lampa i respektive knapp visar vilken funktion som är vald.

Se tabellen på s. 78.

6. AC – På/Av (ON/OFF)

ON: Luftkonditioneringen är på. Den styrs av systemets automatik. På detta sätt kyls inkommande luft ner och avfuktas.

OFF: Av

När defrosterfunktionen aktiveras slås luftkonditioneringen automatiskt på (kan slås av med **AC**-knappen).

OBS

Klimatanläggningens avimningsfunktion med fuktsensor är kraftigt reducerad med luftkonditioneringen i avstängt läge (**OFF**), samt vid manuellt vald luftdistribution och fläkthastighet.

7 och 8. Eluppvärmda framstolar

(tillval vissa marknader)

Gör så här för att få värme i en framstol:

– Högre värme:
Ett tryck på knappen – båda lamporna lyser.

– Lägre värme:
Två tryck på knappen – en lampa lyser.

– Värmen avstängd:
Tre tryck på knappen – ingen lampa lyser.

9. Eluppvärmd bakruta och yttre speglar

Använd eluppvärmningen för att få bort is och imma från bakruta och backspeglar. Ett tryck på knappen startar uppvärmningen av bakrutan och backspeglarna samtidigt. En tänd lampa i knappen visar att funktionen är aktiv.

Avstängning kan ske manuellt eller automatiskt. Manuellt sker det med ett tryck på knappen. Med automatik kopplas bakrutan och backspeglarna ifrån efter 12-20 minuter beroende på yttertemperatur.

Vid kall väderlek fortsätter uppvärmningen även efter 20 minuter för att hålla bakruta och backspeglar fria från is och imma.[1] Intensiteten på uppvärmningen anpassas till yttertemperaturen. Funktionen måste stängas av manuellt.

10. Temperaturväljare

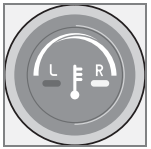

Temperaturen för förarsidan och passagerarsidan kan ställas in separat.

Ett tryck på knappen aktiverar enbart en sida. Ytterligare ett tryck aktiverar den andra sidan. Ett tredje tryck aktiverar båda sidorna.

Aktiv sida indikeras med knappens lampa och i displayen ovanför klimatpanelen.

När bilen startas är den senast gjorda inställningen kvar.

OBS

Det går inte att påskynda uppvärmning/nedkylning genom att välja högre/lägre temperatur än den som egentligen önskas.

[1] Beroende på marknad och gjorda tillval

Luftdistribution

	Luftdistribution	Används:		Luftdistribution	Används:
	Luft till rutorna. Visst luftflöde från ventilationsmunstycken. Luften återcirkuleras inte. Luftkonditioneringen är alltid inkopplad.	för att snabbt bli av med is och imma.		Luft till golv och rutor. Visst luftflöde från ventilationsmunstycken i instrumentpanelen.	för att få en behaglig komfort och bra avimning i kallt eller fuktigt klimat.
	Luft till framruta och sidorutor. Visst luftflöde från ventilationsmunstycken.	för att undvika im- och isbildning i kallt och fuktigt klimat. (Inte för låg fläkthastighet.)		Luft till golv och från ventilationsmunstycken i instrumentpanelen.	i soligt väder vid svala utomhustemperaturer.
	Luftström till rutorna och från instrumentpanelens ventilationsmunstycken.	för att få god komfort i varmt och torrt klimat.		Luft till golvet. Visst luftflöde från ventilationsmunstycken i instrumentpanelen och till rutor.	för att få värme till fötterna.
	Luftström i huvud- och brösthöjd från ventilationsmunstyckena i instrumentpanelen.	för att få god nedkylning i varmt klimat.		Luftström till rutor, från ventilationsmunstycken i instrumentpanelen och till golv.	för att få svalare vid fötterna eller varmare upptill i kallt klimat eller varmt, torrt klimat.

Allmänt om värmare

Parkeringsvärmaren kan startas direkt eller ställas in på två olika starttider med **TIDUR AM** och **TIDUR PM**. Med starttid avses här den tid då uppvärmningen av bilen är klar. Bilens elektronik väljer tidpunkt när uppvärmningen ska börja utifrån rådande yttertemperatur. Om yttertemperaturen överstiger 25 °C sker ingen uppvärmning. Vid minus 10 °C och nedåt är parkeringsvärmarens maximala gångtid 60 minuter.

Parkering i backe

I de fall då bilen parkeras i kraftig lutning, bör den stå med fronten nedåt för att säkra bränsletillförseln till parkeringsvärmaren.

VARNING

Bilen måste stå utomhus när bensin- och dieselvärmare används.

VARNING

Stäng av bränsledriven värmare innan tankning påbörjas. Bränsle som spillts ut på marken kan antändas.

Kontrollera i informationsdisplayen att värmaren är avstängd. När parkeringsvärmaren arbetar, visas **PARKVÄRMARE PÅ** i informationsdisplayen.

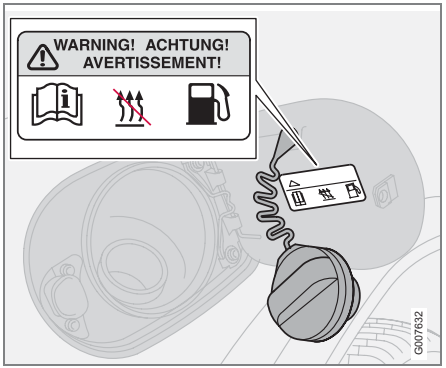

Varningsdekal på tankluckan

Aktivering av värmare

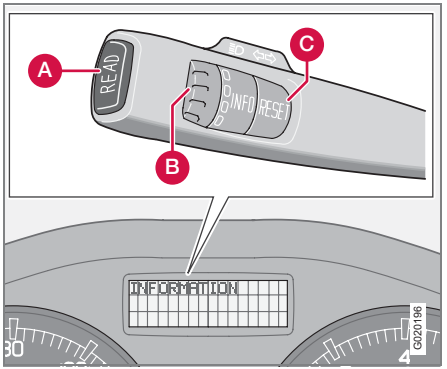

- Ange tidpunkt då bilen ska användas. Tryck på **RESET** (C) för att ställa in timmar och minuter.
- Håll in **RESET** (C) tills tiduret aktiverats.

Direktstart av värmare

- Stega med tumhjulet (B) till **DIREKTSTART**.
- Tryck på **RESET** (C) för att komma till alternativen **PÅ** eller **AV**.
- Välj **PÅ**. Värmaren kommer nu att vara aktiverad i 60 minuter. Uppvärmningen av kupén startar så fort kylvattnet i motorn uppnått en temperatur av 30 °C.

Bränsledriven parkeringsvärmare (tillval)

Direktavstängning av värmare

– Stega med tumhjulet (B) till **DIREKTSTART**.
– Tryck på **RESET** (C) för att komma till alternativ **PÅ** eller **AV**.
– Välj **AV**.

OBS

Bilen kan startas och köras medan parkeringsvärmaren ännu är igång.

Batteri och bränsle

Om batteriet inte har fullgod laddning eller om nivån i bränsletanken är för låg, stängs parkeringsvärmaren av automatiskt. Ett meddelande visas i informationsdisplayen. Bekräfta meddelandet med ett tryck på **READ** (A).

VIKTIGT

Upprepad användning av parkeringsvärmaren i kombination med korta körsträckor leder till att batteriet laddas ur med påföljande startproblem. För att säkerställa att generatorn hinner producera lika mycket energi som värmaren förbrukar ur batteriet, bör man vid regelbunden användning av värmaren köra bilen lika lång tid som värmaren används.

Inställning av TIDUR AM och PM

Av säkerhetsskäl går det endast att programmera in tider för det närmaste dygnet, inte för flera dagar i rad.

– Stega med hjälp av tumhjulet till **TIDUR**.
– Tryck lätt på **RESET** för att komma till den blinkande timinställningen.
– Stega med tumhjulet till önskat timtal.
– Tryck lätt på **RESET** för att komma till minutinställningen.
– Stega med tumhjulet för att komma till önskat minuttal.
– Tryck lätt på **RESET** för att bekräfta inställningen.
– Tryck på **RESET** för att aktivera tiduren. Efter inställning av **TIDUR AM** kan en andra starttid programmeras i **TIDUR PM** genom att stega dit med tumhjulet. Inställning av den alternativa starttiden görs på samma sätt som för **TIDUR AM**.

Meddelande i displayen

När inställningarna i **TIDUR AM**, **TIDUR PM** och Direktstart aktiveras, lyser informationssymbolen i kombinationsinstrumentet och en förklarande text visas i informationsdisplayen. I displayen visas också vilket tidur som är aktivt när föraren tar startnyckeln ur låset och ska lämna bilen.

Klocka/timer

Om klockan ställs om efter att värmarens klockor programmerats, kommer valda timertider att annulleras.

Tillsatsvärmare (diesel)

(vissa länder)

I kallt väder kan extra värme från tillsatsvärmaren behövas för att uppnå rätt temperatur i kupén.

Tillsatsvärmaren startar automatiskt när extra värme behövs om motorn är igång. Den stängs av automatiskt när rätt temperatur uppnåtts eller när motorn stängs av.

Framstolar 84
Kupébelysning 86
Förvaringsplatser i kupén 88
Baksäte 92
Bagageutrymme 94

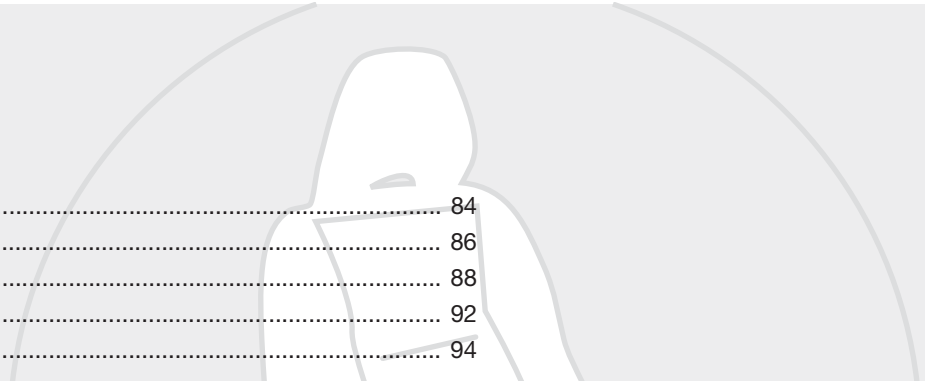

INTERIÖR

04

Framstolar

Sittställning

Förar- och passagerarstolen kan ställas in för optimal sitt- och körställning.

1. Framåt/bakåt, lyft handtaget för att ställa in rätt avstånd till ratt och pedaler. Kontrollera att stolen är spärrad då inställningen ändrats.
2. Höja/sänka sittdynans framkant, pumpa upp/ned. (tillval passagerarsidan)
3. Höja/sänka stolen, pumpa upp/ned. (tillval passagerarsidan)
4. Ändra svankstödet[1], vrid ratten. (tillval passagerarsidan)

[1] Gäller även elmanövrerad stol.

5. Ändra ryggstödets lutning, vrid ratten.
6. Manöverpanel för elmanövrerad stol (tillval).

VARNING

Ställ in rätt körställning på förarstolen innan körning påbörjas, se s. 12, aldrig under färd.

Kontrollera att stolen är i låst läge.

Fällning av ryggstöd i framsätet (tillval)

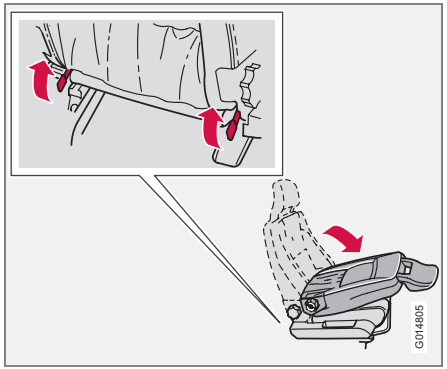

Passagerarstolens rygg kan fällas framåt för att ge plats för lång last.

– Skjut stolen så långt bak som möjligt.
– Ställ in ryggstödet till upprätt läge 90 grader.
– Lyft spärrarna på ryggstödets baksida samtidigt som det fälls framåt.
– Skjut fram stolen så att nackskyddet "låses" fast under handskfacket.

Golvmattor (tillval)

Volvo tillhandahåller golvmattor speciellt tillverkade för din bil.

VARNING

Golvmattan vid förarplatsen skall vara ordentligt nedstucken och förankrad i fasthållningsclipsen för att inte komma i kläm vid och under pedalerna.

Elmanövrerad stol (tillval)

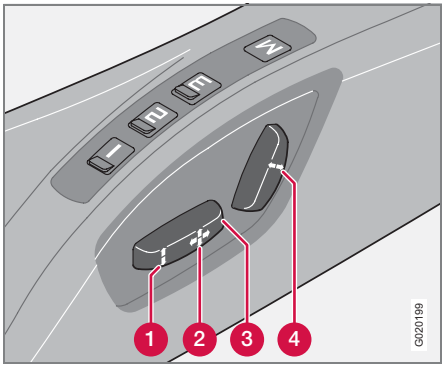

Inställning av stolen kan göras en viss tid efter att dörren har låsts upp med fjärrkontrollen utan att nyckeln har satts i startlåset. Stolen kan alltid ställas in i tändningsläge **I** eller **II**.

1. Sittdynans framkant upp/ner
2. Stol framåt/bakåt
3. Stol upp/ner
4. Ryggstödslutning

Ett överbelastningsskydd utlöses om någon stol blockeras. Om det händer, slå av tändningen och vänta en kort stund innan stolen manövreras igen. Endast en av stolens inställningar kan justeras åt gången.

Minnesfunktion

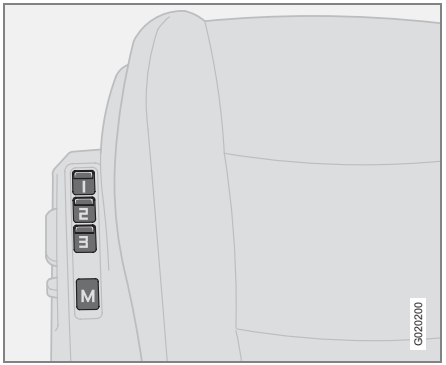

Knappar för minnesfunktion

Lagra inställning

– Ställ in stolen.
– Håll knapp **M** intryckt, samtidigt som knapp **1**, **2** eller **3** trycks in.

Använda lagrad inställning

Tryck in en av minnesknapparna **1** – **3** tills stolen stannar. Om knappen släpps kommer stolens rörelse att avbrytas.

Nödstopp

Om stolen oavsiktligt kommer i rörelse, tryck på valfri knapp så avbryts rörelsen.

VARNING

Klämrisk. Se till att barn inte leker med reglagen.
Kontrollera att inga föremål finns framför, bakom eller under stolen vid inställning.
Försäkra dig om att ingen av passagerarna i baksätet kan komma i kläm.

Nyckelminne i fjärrnyckel

Förarstolens inställningar lagras i nyckelminnet när bilen låses med fjärrnyckeln. När bilen låses upp med samma fjärrnyckel intar förarstolen de lagrade inställningarna när förardörren öppnas.

OBS

Nyckelminnet är oberoende av stolens minne.

Kupébelysning

Läslampor och kupébelysning

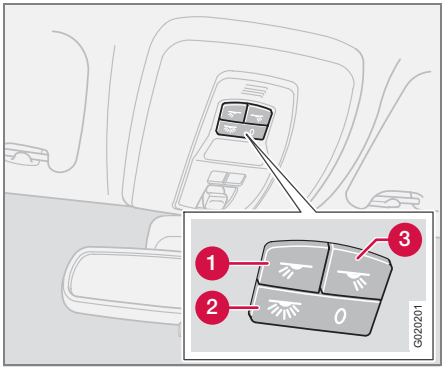

Kupébelysning fram och läslampor

1. Läslampa vänster, på/av
2. Kupébelysning fram och bak
3. Läslampa höger, på/av

Med knapp (2) kan tre lägen väljas för kupébelysningen:

- Av (**0**)– höger sida nedtryckt, belysningsautomatiken är avstängd.
- Neutralläge – kupébelysningen tänds när en dörr öppnas och släcks när dörren stängs. Dimmerfunktionen är aktiv.
- På – vänster sida nedtryckt, kupébelysningen är tänd.

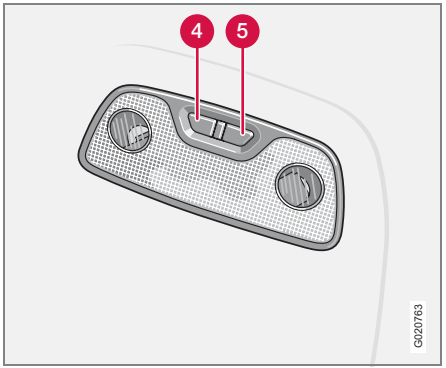

Läslampor bak

4. Läslampa vänster bak, på/av
5. Läslampa höger bak, på/av

Läslamporna kan tändas i tändningsläge **I** och **II** samt när motorn är igång. De kan även aktiveras inom 30 minuter efter det att motorn stängts av eller en dörr öppnats/stängts.

Belysning bagagerum

Kupé- och bagagerumsbelysningen tänds då bakluckan öppnas och förblir tänd i 5 minuter.

Belysningen släcks:

- om bakluckan stängs
- om knapp (2) ställs i läge Av.

Belysningsautomatik

Kupébelysningen tänds och släcks automatiskt när knapp (2) är i neutralläge.

Kupébelysningen tänds och förblir tänd i 30 sekunder om:

- bilen låses upp utifrån med nyckel eller fjärrkontroll
- motorn stannats och startnyckeln vridits till läge **0**

Kupébelysningen släcks när:

- motorn startar
- bilen låses utifrån med nyckel eller fjärrkontroll

Kupébelysningen tänds och förblir tänd i 5 minuter om någon av dörrarna är öppna.

Kupébelysningen kan tändas eller släckas med knapp (2) inom 30 minuter, från det att nyckeln vridits till läge 0, och förblir då tänd i 5 minuter om den inte stängs av.

Make up-spegel[1]

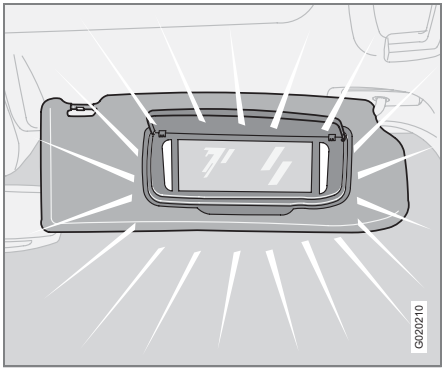

Lampan tänds automatiskt då locket lyfts upp.

[1] Tillval vissa marknader

Förvaringsplatser i kupén

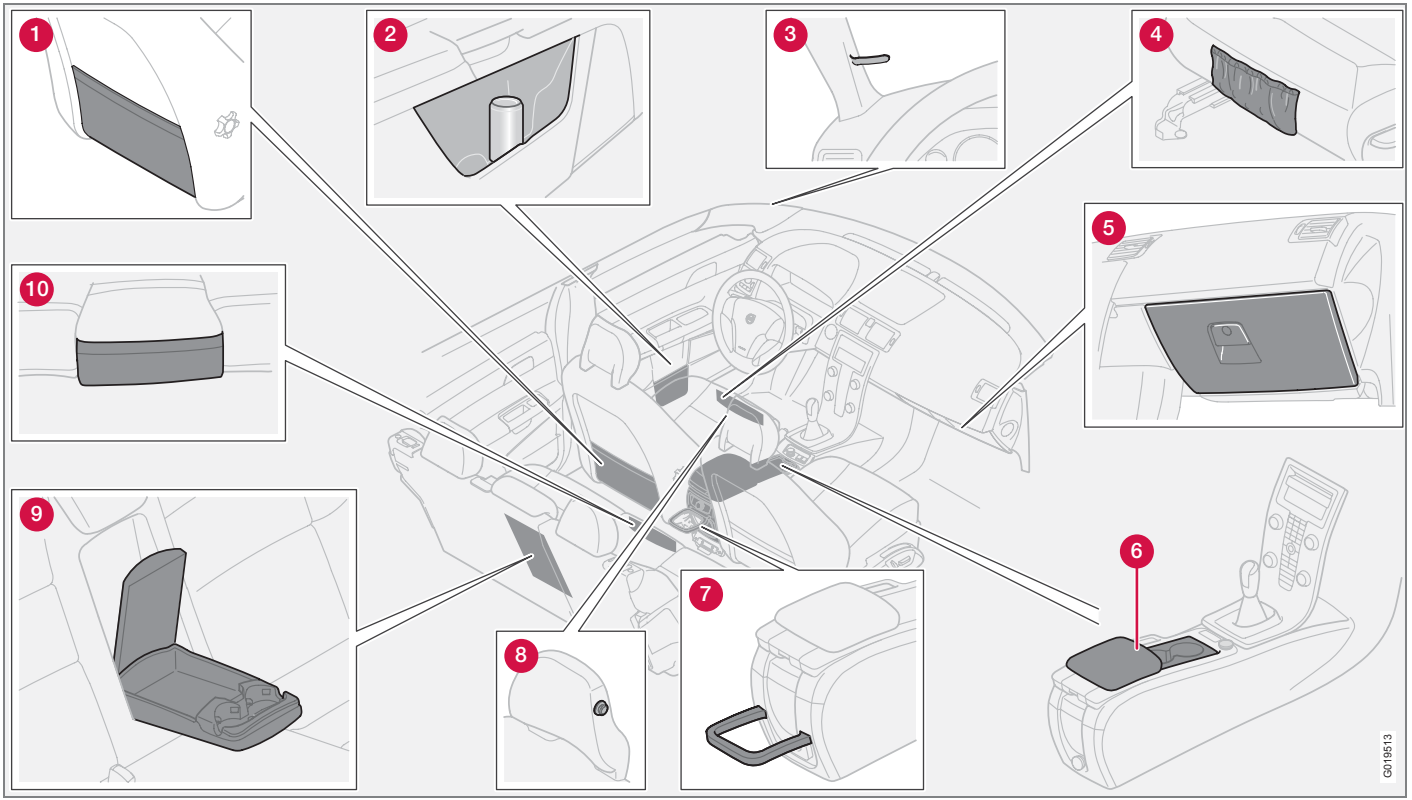

Förvaringsplatser

1. Förvaringsficka på framstolarnas baksida.
2. Fack i dörrpanel med mugghållare och hållare för isskrapa.
3. Biljettklämma
4. Förvaringsficka i framkant på framstolarnas sittdynor.
5. Handskfack
6. Förvaringsfack (t.ex. för cd-skivor) och mugghållare[1]
7. Flaskhållare (tillval)
8. Kavajhängare, endast för lätta plagg.
9. Förvaringsfack och mugghållare
10. Förvaringsficka i framkant på mittenbaksätets sittdyna (tillval).

VARNING

Se till att inga hårda, skarpa eller tunga föremål ligger eller sticker ut så att de kan orsaka personskador vid en kraftig inbromsning.

Spänn alltid fast stora och tunga saker med säkerhetsbältet eller lastsäkringsband.

[1] Förvaringsfack på vissa marknader

Handskfack

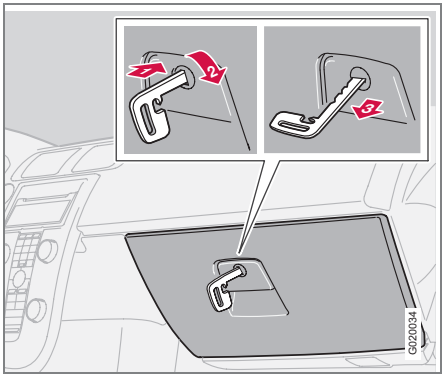

Här kan bilens instruktionsbok och kartor förvaras. Även hållare för mynt, pennor och bensinkort finns. Handskfacket kan låsas med fjärrkontrollens löstagbara nyckelblad. Mer information finns på s. 101.

För att låsa handskfacket:

1. Sätt nyckelbladet i nyckelhålet.
2. Vrid nyckeln ett kvarts varv (90 grader) medurs.
3. Ta ur nyckeln. Nyckelhålet är horisontellt i låst läge.

För att låsa upp handskfacket, utförs ovanstående i omvänd ordning.

Kavajhängare

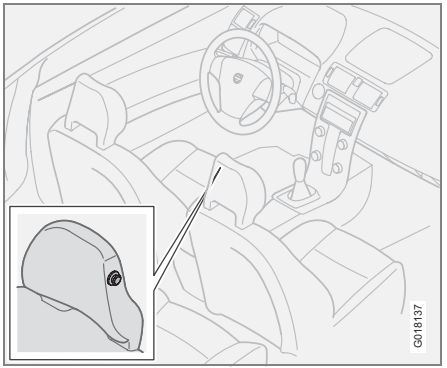

Kavajhängaren finns på passagerarstolens nackskydd. Häng endast lätta plagg på hängaren.

Förvaringsplatser i kupén

Hållare för isskrapa

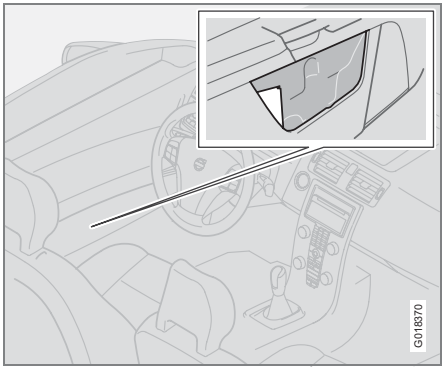

I framdörrarnas förvaringsfack, i dess bakre del, finns en integrerad hållare för en isskrapa. Skjut in isskrapan i hållaren. Isskrapan ska vara av typen rektangulär plastbit, ca 3 mm tjock. Framför isskrapan finns plats för en läskedrycksburk.

Förvaring under främre armstödet

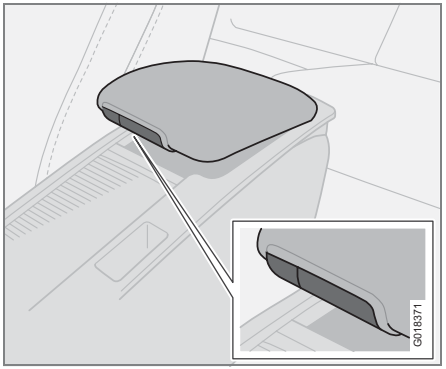

Under armstödet finns ett förvaringsutrymme. Det finns även ett mindre förvaringsutrymme i det delbara armstödet. Tryck på den mindre knappen och lyft armstödet för att öppna det grunda facket. Tryck på den större knappen och lyft armstödet för att öppna det djupare facket.

Mugghållare i mittkonsolen

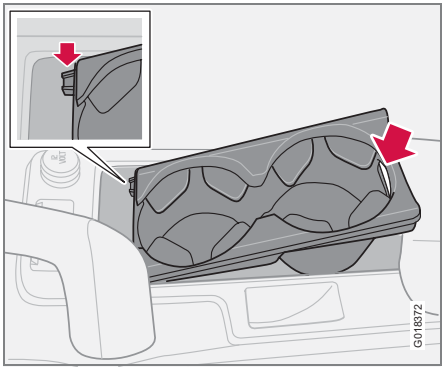

Under jalusiet finns utrymme för en dubbel mugghållare. Utrymmet kan användas för förvaring genom att mugghållaren lyfts ur. Lyft i mugghållarens bakkant där ett urtag finns.

Om mugghållaren ska monteras - passa först in mugghållarens två styrklackar i de två urtagen i utrymmets framkant och tryck sedan ner mugghållarens bakkant.

Stäng jalusiet genom att underifrån ta tag i dess framkant och dra framåt.

Förvaringsfack bakom växelspaken

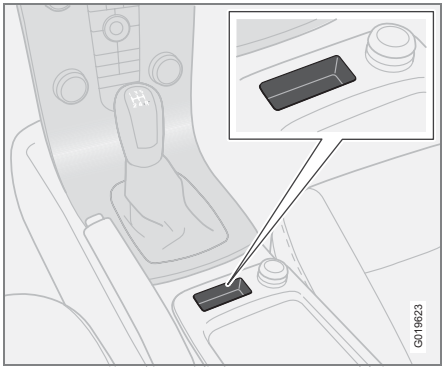

Då knappar inte finns för parkeringshjälp och BLIS, se s. 136 och s. 138, kan utrymmet användas som förvaringsfack.

Flaskhållare (tillval)

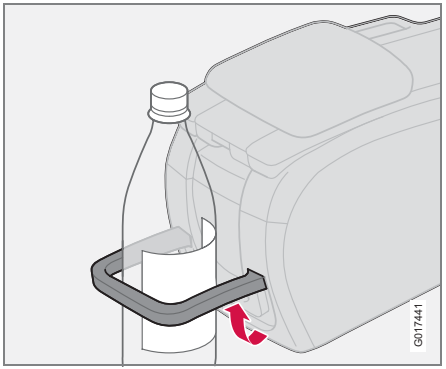

En flaskhållare för större flaskor är placerad bak på tunnelkonsolen.

Askkopp (tillval)

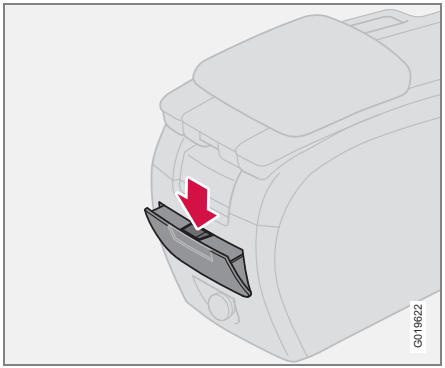

En askkopp är placerad bak på tunnelkonsolen.

Öppna askkoppen genom att dra ut luckans överkant.

För att tömma askkoppen:

1. Tryck ned spärren, se bild, och tippa luckan utåt.
2. Lyft sedan ut askkoppen.

Baksäte

Nackskydd bak

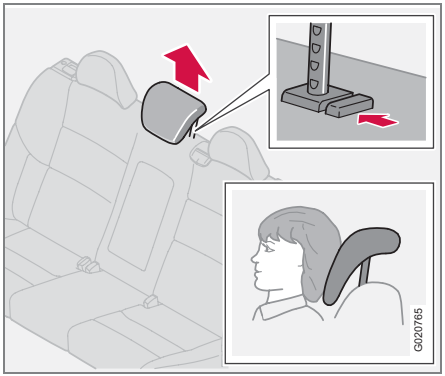

Alla nackskydd regleras i höjdled efter passagerarens längd. Nackskyddets överkant regleras till mitten av bakhuvud. Skjut nackskyddet uppåt efter behov. För att sänka nackskyddet måste knappen vid det högra röret tryckas in samtidigt som nackskyddet trycks ner. För att ta loss nackskyddet helt ska knappen vid det högra röret tryckas in samtidigt som nackskyddet dras loss.

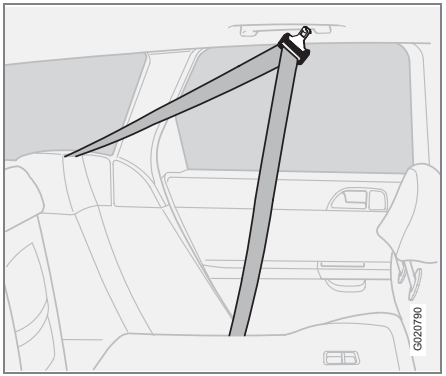

VIKTIGT

Nackskydden kan skadas om de inte avlägsnas helt vid lastning. Även nackskyddet i mitten måste avlägsnas vid tung last.

Fällning av ryggstöd i baksätet

Ryggstöden i baksätet kan fällas framåt, tillsammans eller var för sig, för att underlätta frakt av långa föremål. För att inte bältesbandet ska skadas eller klämmas fast när ryggstöden fälls upp eller ner bör de hängas upp i instegshandtagets krok.

- Häng upp bältesbandet innan ryggstöden fälls ned eller upp.
- Lyft i sittdynans bakkant (1) för att fälla fram sittdynorna.

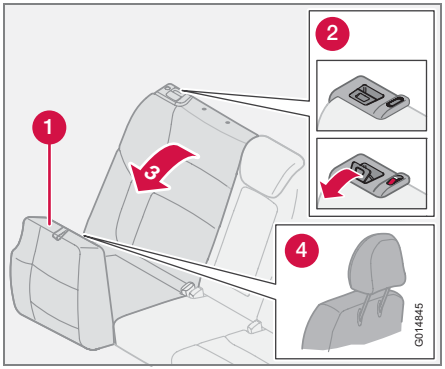

Fällning av ryggstöd

– Dra upp och fram låsspärren (2) för att lösgöra ryggstödet. En röd indikering vid låsspärren visar att ryggstödet inte längre är spärrat.
– Fäll ryggstöden (3) halvvägs framåt och ta bort nackskydden på ytterplatserna. Mittplatsens nackskydd tas bort för att få ett helt plant golv.
– Placera nackskydden i plasthylsorna på de uppfällda sittdynornas undersidor (4).

OBS

När ryggstödet har fällts tillbaka ska den röda indikeringen inte visas längre. Om den fortfarande visas är ryggstödet inte spärrat.

VARNING

Glöm inte att ta ner bältesbandet igen när ryggstöden har fällts upp.

Bagageutrymme

Skyddsgaller (tillval)

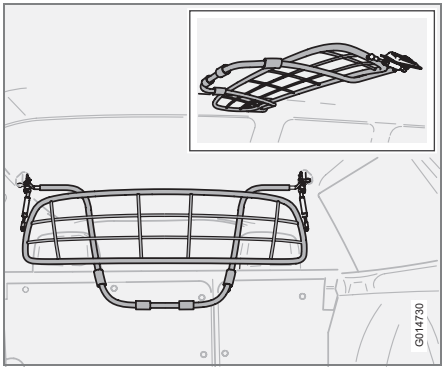

Skyddsgallret hindrar last eller husdjur från att åka fram i kupén vid häftiga inbromsningar. Gallret måste alltid, av säkerhetsskäl, fästas och förankras på rätt sätt.

Uppfällning

Då skyddsgallret är i vägen kan det vikas upp mot taket:

- Fatta tag längst ner i skyddsgallrets båge.
- Dra rakt bakåt och uppåt. Släpp sedan. Gasdämparna gör att gallret inte faller ned.

För nedfällning, följ omvänd ordning.

Borttagning

Gör så här för att ta bort skyddsgallret:

- Fäll fram baksätets ryggstöd något (för att avlasta gasdämparna).
- Ta bort skyddshattarna över muttrarna som håller skyddsgallret på båda sidorna.
- Skruva ur muttrarna tills gängorna är jämns med mutterns kant.
- Vrid gallret bakåt i bilen en aning så går det fritt från klädseln. Vinkla inte gallret för mycket eftersom det då kilar fast och kan bli svårt att dra ur.
- Gör samma sak med det andra fästet och lyft sedan försiktigt ut gallret.

Ditsättning

För att sätta dit skyddsgallret:

- Följ anvisningen i omvänd ordning.
- Dra de båda muttrarna med 24 Nm.

Vid osäkerhet om borttagning eller ditsättning av skyddsgallret, rådfråga en auktoriserad Volvoverkstad.

Insynsskydd (tillval)

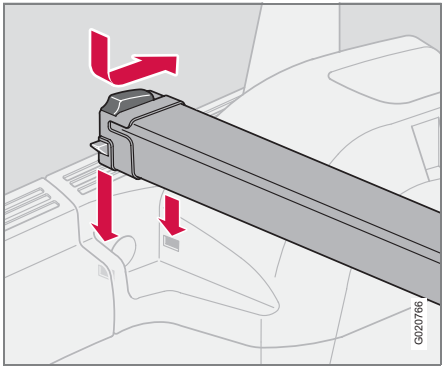

Insynsskydd

Montering av insynsskydd.

Gör så här för att montera insynsskyddet:

- För insynsskyddets främre del bakåt/över kassetten.
- Placera sedan insynsskyddet i sina spår utmed sidopanelerna, längst in i bagageutrymmet.
- Skjut knappen framåt så att låshakarna dras in. Tryck därefter insynsskyddet neråt i spåret.
- Knappen fjädrar tillbaka då insynsskyddet är rätt placerat.
- Upprepa proceduren på motsatt sida.

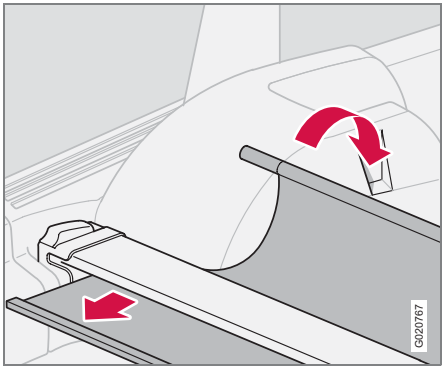

– Kontrollera att insynsskyddet sitter fast i bagageutrymmet.
– Placera insynsskyddets främre del i de kilformade spåren på sidopanelarna, mot baksätet.
– Insynsskyddet är nu klart att användas.

VARNING

Placera inte några föremål på insynsskyddet eller på dess främre del.

Användning

Dra insynsskyddet över bagaget och haka fast hakarna i spåren på de bakre stolparna i bagageutrymmet.

Borttagning av insynsskydd.

– Lyft upp insynsskyddets främre del, för det bakåt, låt det sedan hänga fritt.
– Skjut knappen framåt, lyft upp insynsskyddets ena ände. Upprepa på motsatt sida. Tag sedan ut insynsskyddet.

Olika varianter

Bilar med tillvalet insynsskydd är endera utrustade med insynsskydd typ A eller typ B.

Skyddnät

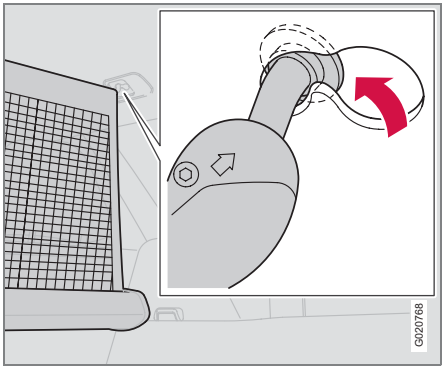

Det utdragbara skyddsnätets[1] förvaringskassett monteras på ryggstödets baksida.

Användning av skyddsnät vid uppfällda ryggstöd.

– Dra ut skyddsnätet rakt bakåt. Dra ut det högra fästet och håll det utdraget och för in fästet i det bakre stora hålet i takpanelens bakre fäste. För sedan fram fästet till det främre hålet. Fästet måste tryckas in i hålet så att "klacken" kommer över avsmalningen mellan det främre och bakre hålet.

[1] Tillval vissa marknader

Bagageutrymme

– Gör motsvarande på andra sidan. Nätets fästen fjädrar in, så dra nätet över mot det vänstra fästet för att få det på plats.
– Kontrollera att skyddsnätets fästen sitter ordentligt fast i takpanelens fästen.

Användning vid nedfällda ryggstöd
Skyddsnätet kan också användas vid nerfällda ryggstöd. Använd då takpanelens främre fästen.

Borttagning av skyddsnät
– Dra tillbaka nätets ena fäste till det större hålet och dra ut det.
– Ta loss det andra fästet på samma sätt.

Borttagning av lastnätets förvaringskassett.
– Fäll hela ryggstödet.
– Skjut kassetten utåt tills den är frigjord från fästkonsolerna.

VARNING

Last i bagageutrymmet måste förankras väl även om skyddsnätet är korrekt monterat.

Användning av skyddsnät i kombination med insynsskydd

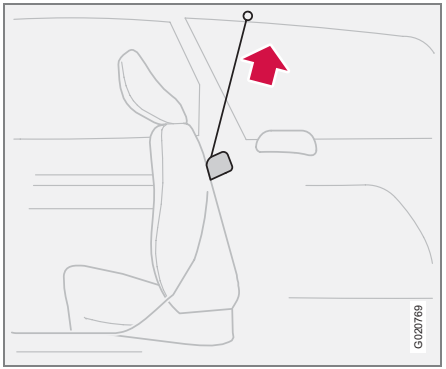

– Fäll fram ryggstöden en aning för att komma åt skyddsnätskassetten. Börja med 40 %-delen.
– Dra ut skyddsnätet snett bakåt.
– Fäll tillbaka ryggstöden.
– Kroka i nätet i takpanelens fästen enligt samma beskrivning som vid uppfällda ryggstöd.

OBS

När ryggstödet har fällts tillbaka ska den röda indikeringen inte visas längre. Om den fortfarande visas är ryggstödet inte spärrat.

Lastsäkringsöglor

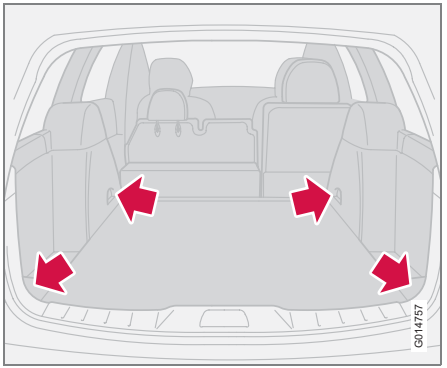

Lastsäkringsöglorna[1] används till att fästa spännband eller nät som ska förankra gods i bagageutrymmet.

[1] Tillval på vissa marknader

Eluttag i bagageutrymme (tillval)

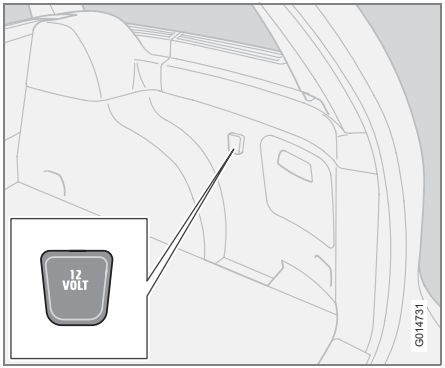

Fäll ned locket för att komma åt eluttaget. Det fungerar oavsett om tändningen är påslagen eller inte.

Tänk på att inte använda eluttaget med tändningen avslagen. Det finns risk för urladdning av batteriet.

Bärkassehållare (tillval)

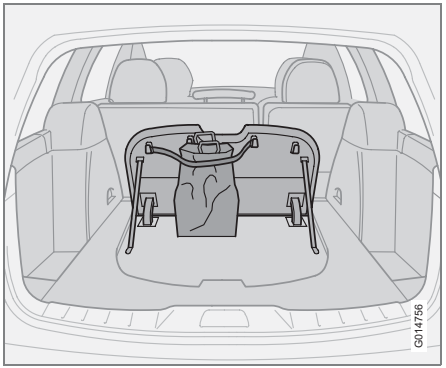

Bärkassehållaren håller kassar på plats och förhindrar att de välter så att innehållet sprids runt i bagageutrymmet.

– Fäll upp luckan i bagageutrymmet.
– Spänn fast bärkassarna med hjälp av spännbandet.

Fjärrkontroll med nyckelblad 100
Låspunkter 103
Keyless drive (tillval) 104
Batteri i fjärrkontroll 107
Låsning och upplåsning 108
Barnsäkerhetsspärr 111
Larm (tillval) 112

LÅS OCH LARM

05

Fjärrkontroll med nyckelblad

Fjärrkontroll

Bilen levereras med två fjärrkontroller. De fungerar även som startnycklar. Fjärrkontrollerna innehåller löstagbara nyckelblad av metall för mekanisk låsning/upplåsning av förardörr och handskfack.

Nyckelbladens unika kod finns hos auktoriserade Volvoverkstäder, som kan beställa nya nyckelblad.

Maximalt sex fjärrkontroller/nyckelblad till en och samma bil kan programmeras och användas.

Indikering med blinkningar vid låsning/upplåsning

När bilen låses upp med Keyless drive-systemet eller fjärrkontrollen, indikerar bilens körriktningsvisare med två korta blinkningar att upplåsningen utförts korrekt.

Vid låsning sker indikeringen med en lång blinkning och endast om alla lås låsts, efter att dörrar och baklucka stängts.

Med hjälp av personliga inställningar är det möjligt att koppla bort indikeringen med blinkningar. Då går det inte längre att utläsa om korrekt låsstatus erhållits, se s. 66.

Förlust av fjärrkontroll

Om någon av fjärrkontrollerna förloras ska de andra fjärrkontrollerna tas med till en auktoriserad Volvoverkstad. I stöldförebyggande syfte måste den förlorade fjärrkontrollens kod raderas ur systemet.

Elektronisk startspärr

Fjärrkontrollerna är försedda med kodade chips. Koden måste stämma överens med läsaren (mottagaren) i tändningslåset. Bilen kan endast startas om rätt fjärrkontroll med korrekt kod används.

Fjärrkontrollfunktioner

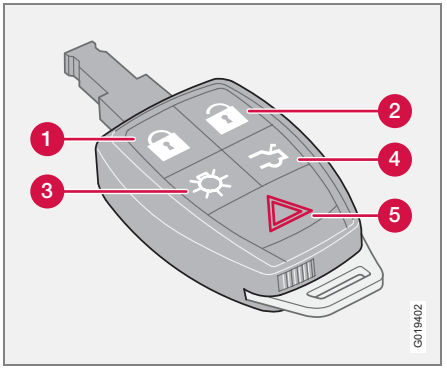

1. Låsning — Låser samtliga dörrar och baklucka. Ett långt tryck stänger även sidorutorna och takluckan.
2. Upplåsning — Låser upp dörrarna och bakluckan. Ett långt tryck öppnar även sidorutorna.
3. Trygghetsbelysning — Gör så här när du närmar dig bilen:
   Tryck på fjärrkontrollens gula knapp så tänds innerbelysning, positions-/parkeringsljus, nummerskyltsbelysning och lampor i de yttre backspeglarna (tillval). Belysningen släcks automatiskt efter 30, 60 eller 90 sekunder.
   För tidsinställning, se s. 66.

4. Baklucka — Ett tryck på knappen låser upp enbart bakluckan.

OBS

Funktionen öppnar inte bakluckan.

5. Panikfunktion — Används för att i nödfall söka omgivningens uppmärksamhet.
   Om den röda knappen hålls intryckt i minst tre sekunder eller trycks in två gånger inom tre sekunder, aktiveras blinkers och signalhorn.
   Funktionen kan stängas av med samma knapp, efter att den varit aktiv minst 5 sekunder.
   I annat fall stängs den av efter 30 sekunder.

VIKTIGT

Fjärrkontrollens smala del är extra känslig eftersom chipset sitter där. Bilen kan inte startas om chipset förstörs.

Löstagbart nyckelblad

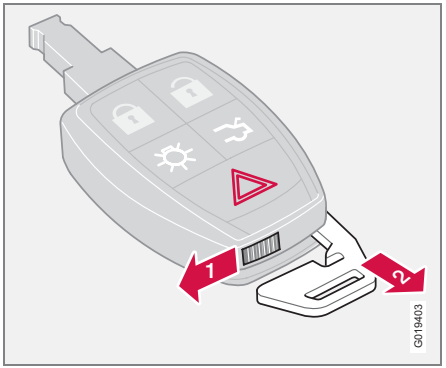

Med fjärrkontrollens löstagbara nyckelblad kan:

- förardörren öppnas manuellt om centrallåset inte aktiveras med fjärrkontrollen, se s. 102 och s. 105.
- åtkomst till handskfacket spärras, se s. 102.

Losstagning av nyckelblad

Ta fram nyckelbladet ur fjärrkontrollen:

– Skjut den fjäderbelastade spärren (1) åt sidan samtidigt som nyckelbladet (2) dras ut bakåt.

Ditsättning av nyckelblad

Var försiktig när nyckelbladet sätts tillbaka på sin plats i fjärrkontrollen.

– Håll fjärrkontrollen med den spetsiga änden ner och släpp ner nyckelbladet i sitt spår.
– Tryck lätt på nyckelbladet för att låsa det i spärrat läge. Ett "klick" hörs.

Fjärrkontroll med nyckelblad

Upplåsning dörr med nyckelblad

Om centrallåset inte kan aktiveras med fjärrkontrollen, t.ex. om batterierna är slut, kan förardörren låsas upp och öppnas på följande sätt:

– Stick in nyckelbladet i förardörrens nyckelhål.
– Vrid bladet 45 grader medurs och öppna dörren.

OBS

När förardörren låses upp med nyckelbladet och öppnas, utlöses larmet. Det stängs av genom att sätta fjärrkontrollen i startlåset. Se s. 113.

Låsning av handskfack

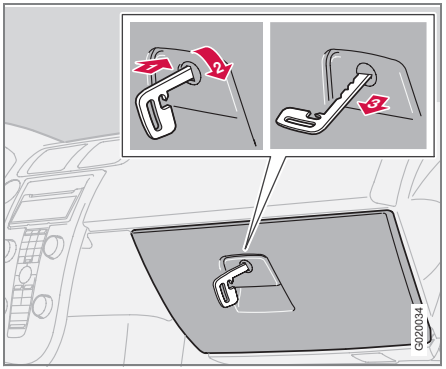

Handskfacket kan endast låsas/låsas upp med fjärrkontrollens löstagbara nyckelblad. För information om losstagning av nyckelbladet, se s. 101.

– Lås handskfacket genom att vrida nyckeln ett kvarts varv (90 grader) medurs. Nyckelhålet är horisontellt i låst läge.

OBS

Fjärrkontroll utan nyckelblad kan inte användas för att öppna handskfacket. Funktionen kan med fördel användas när bilen lämnas till service, hotell eller liknande.

– Upplåsning sker i omvänd ordning. Nyckelhålet är vertikalt i upplåst läge.

Låspunkter

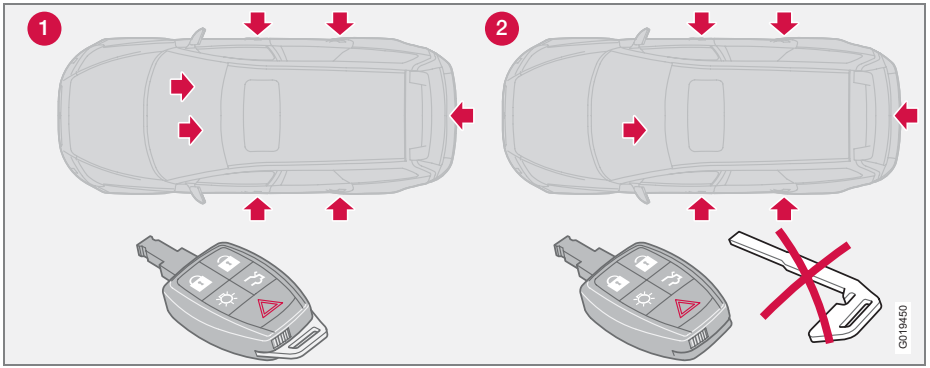

1. Låspunkter för fjärrkontroll med nyckelblad.
2. Låspunkter för fjärrkontroll utan nyckelblad.

Keyless drive (tillval)

Nyckellöst lås- och startsystem

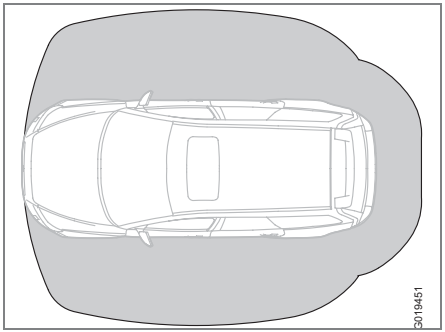

Täckningsområde för keyless-funktion

Med Keyless Drive-systemet kan bilen låsas upp, köras och låsas utan nyckel. Det räcker att ha fjärrkontrollen med sig i fickan eller i väskan.

Systemet gör det bekvämare att öppna bilen t.ex. med bärkassar i en hand och ett barn i den andra. Du slipper ta fram eller leta efter fjärrkontrollen.

Bilens två fjärrkontroller har keyless-funktion. Det går att beställa flera. Systemet kan hantera upp till sex fjärrkontroller med keyless-funktion.

Fjärrkontrollen inom maximalt 1,5 m från bilen

För att en dörr eller bakluckan ska kunna öppnas måste en fjärrkontroll finnas inom maximalt ca 1,5 m avstånd från bilens dörrhandtag eller baklucka.

Det innebär att den som skall öppna en dörr måste bära fjärrkontrollen med sig. Det går inte att öppna en dörr om fjärrkontrollen befinner sig på andra sidan av bilen.

Det gråmarkerade fältet i bilden illustrerar det område som täcks in av systemets antenner.

Om någon lämnar bilen och tar med sig en fjärrkontroll med keyless-funktionen så visas ett varningsmeddelande i informationsdisplayen samtidigt som en ljudpåminnelse hörs. Varningsmeddelandet försvinner när fjärrkontrollen återförts till bilen eller då startvredet vridits till läge **0**. Varningen kommer endast om nyckelvredet är i läge **I** eller **II** efter det att någon öppnat och stängt en dörr.

När fjärrkontrollen återförts till bilen försvinner varningsmeddelandet och ljudpåminnelsen efter att något av nedanstående gjorts:

- en dörr har öppnats och stängts
- startvredet har vridits till läge **0**
- **READ**-knappen har tryckts in.

Lämna aldrig någon fjärrkontroll i bilen

Om en fjärrkontroll med keyless-funktion glömts kvar i bilen så passiveras den när bilen låses. Ingen obehörig kan då öppna dörren.

Om någon bryter sig in bilen och hittar fjärrkontrollen så kan den aktiveras och användas igen. Hantera därför alla fjärrkontroller med samma varsamhet.

Störningar i fjärrkontrollens funktion

Keyless-funktionen kan störas av elektromagnetiska avskärmningar och fält. För att undvika detta: placera inte fjärrkontrollen nära mobiltelefon, metallföremål eller t.ex. i en portfölj av metall.

Om störningar ändå uppstår, använd fjärrkontrollen och nyckelbladet på vanligt sätt, se s. 100.

Låsning

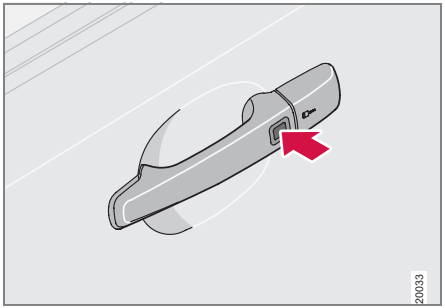

Bilar med Keyless-system har en knapp på dörrarnas ytterhandtag.

När fjärrkontrollen är inom det område som täcks av systemets antenner, låses dörrarna och bakluckan på följande sätt:

– Tryck in låsknappen på ett av dörrhandtagen.

Alla dörrar måste vara stängda innan låsknappen trycks in. I annat fall låses de inte.

När bilen låses åker låsknapparna på insidan av dörrarna ner.

OBS

På bil med Keyless drive-system och automatisk växellåda måste växelväljaren föras till **P**-läget och startvredet vridas till **0**-läget. I annat fall kan bilen varken låsas eller larmas.

Upplåsning

När fjärrkontrollen är inom det område som täcks av systemets antenner:

– Öppna dörrarna genom att dra i respektive dörrhandtag.

– Öppna bakluckan genom att trycka underifrån på bakluckans öppningsknapp och lyft bakluckan.

Om keyless-funktionen i fjärrkontrollen av någon anledning inte fungerar kan bilen låsas upp med hjälp av fjärrkontrollfunktionerna, se s. 100.

Elmanövrerad stol (tillval) – minnesfunktion i fjärrkontrollen

Om flera personer med keyless-funktion i fjärrkontrollen stiger in i bilen så får den som först öppnar dörren sin inställning av förarstolen.

Upplåsning dörr med nyckelblad

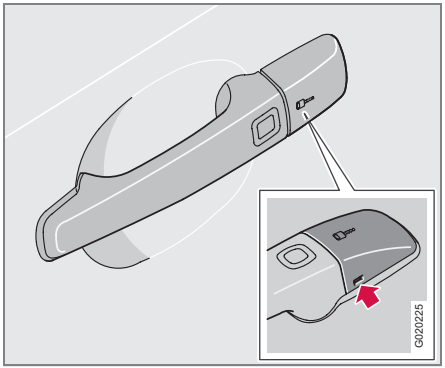

Om centrallåset inte kan aktiveras med fjärrkontrollen, t.ex. om batterierna är slut, kan förardörren öppnas på följande sätt:

– För att komma åt nyckelhålet:
Bänd försiktigt loss plastkåpan på handtaget genom att föra in nyckelbladet i hålet på plastkåpans undersida.

– Lås upp dörren med nyckelbladet.

OBS

När förardörren låses upp med nyckelbladet och öppnas, utlöses larmet. Det stängs av genom att sätta fjärrkontrollen i startläget. Se s. 113.

Keyless drive (tillval)

Antennplacering

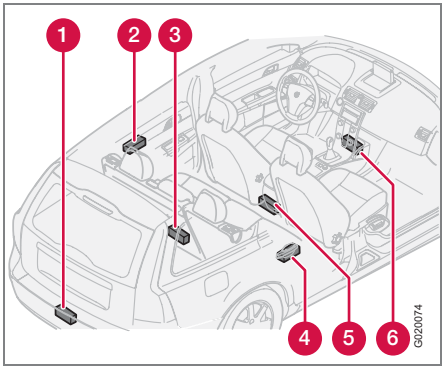

Keyless-systemet har ett antal inbyggda antenner utplacerade i bilen:

1. Stötfångare bak, mitten insida
2. Dörrhandtag, vänster bak
3. Lastrum, mitten längst in under golv
4. Dörrhandtag, höger bak
5. Mittkonsol, under bakre del
6. Mittkonsol, under främre del

VARNING

Personer med inopererad pacemaker bör inte komma närmare Keyless-systemets antenner än 22 cm med pacemakern. Detta för att omöjliggöra störningar mellan pacemakern och Keyless-systemet.

Personliga inställningar

För keyless-funktionerna kan personliga inställningar göras, se s. 66.

Svagt batteri i fjärrkontroll

När batteriet börjar närma sig punkten där fullgod funktion inte kan garanteras, tänds Informationssymbolen och **FJÄRRKONTROLL BYT BATTERI** visas i displayen.

Byte av batteri i fjärrkontroll

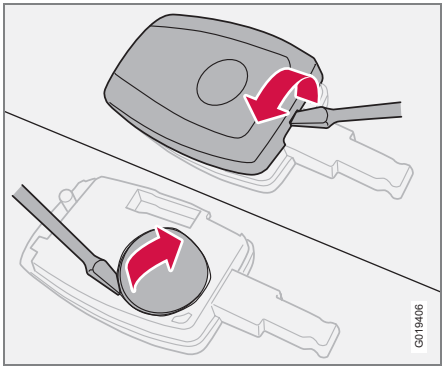

Om låsen vid upprepade tillfällen inte reagerar på signal från fjärrkontrollen vid normalt avstånd, bör batteriet bytas (typ CR 2450, 3 V).

- Lägg fjärrkontrollen med knappsatsen nedåt och bänd upp locket med en liten mejsel.
- Lyft av locket.
- Titta noga hur batteriets **+** och **–** sida är monterat (en skiss finns under locket).
- Bänd bort och byt batteriet. Undvik att vidröra batteriet och dess kontaktytor med fingrarna.
- Sätt tillbaka locket och tryck fast det.

Se till att det uttjänta batteriet blir omhändertaget på ett på ett miljöanpassat sätt.

Låsning och upplåsning

Låsning/upplåsning från utsidan

För bilar med Keyless-system; se s. 104.

Upplåsning
Fjärrkontrollens upplåsningsknapp kan låsa upp bilen på två olika sätt (välj sätt i personliga inställningar, se s. 66):

- med ett tryck låsa upp dörrarna och bakluckan
- med ett tryck låsa upp förardörren och med ytterligare ett tryck låsa upp de andra dörrarna samt bakluckan.

Låsning
Fjärrkontrollen låser dörrarna och bakluckan samtidigt. Dörrarnas låsknappar och dörrhandtagen på insidan frikopplas[1].

Tankluckan går inte att öppna när bilen har låsts med fjärrkontrollen.

OBS

Bilen går att låsa även om en dörr eller bakluckan är öppen. När dörren stängs finns risk att nycklarna blir inlåsta.
(Gäller vissa marknader.)

[1] Gäller vissa marknader

VARNING

Var uppmärksam på att någon kan bli inlåst i bilen om den låses utifrån med fjärrkontrollen. Det går då inte att ta sig ut med några reglage i bilen.

Genomvädringsfunktion

Ett långt tryck på upplåsnings- eller låsknappen öppnar respektive stänger alla rutor samtidigt (stänger också öppen taklucka).

Funktionen kan användas t.ex. för att snabbt vädra ur bilen vid varmt väder.

Olika personliga inställningar kan göras, se s. 66.

Baklucka

Upplåsning
Upplåsning av enbart bakluckan:

– Tryck på fjärrkontrollens knapp för upplåsning av bakluckan.

Låsning
Om dörrarna är låsta när bakluckan stängs låses den inte. Lås med fjärrkontrollen eller inifrån för att både dörrarna och bakluckan ska låsas.

Automatisk återlåsning

Om ingen av dörrarna eller bakluckan öppnats inom två minuter efter upplåsning, låses alla lås igen automatiskt (gäller inte vid låsning från insidan). Denna funktion minskar risken att bilen oavsiktligt lämnas olåst. För bilar med larm, se s. 112.

Låsning/upplåsning från insidan

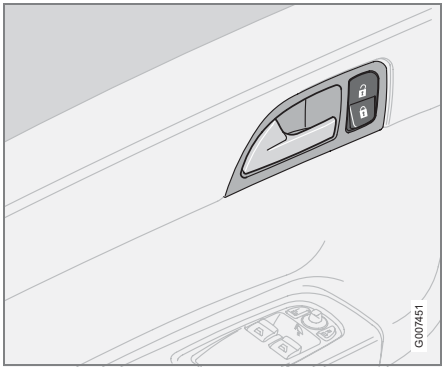

Med hjälp av låsknappen vid dörröppningshandtaget kan dörrarna och bakluckan låsas eller låsas upp samtidigt.

Upplåsning

– Tryck in låsknappens övre del.
Ett långt tryck öppnar även alla sidorutor.

Det går inte att låsa upp dörren genom att dra upp låsknappen.

Låsning

– Tryck in låsknappens nedre del.
Ett långt tryck stänger även alla rutor och takluckan.

Samtliga dörrar kan låsas med respektive dörrs låsknapp.

Öppning av dörrar

När dörrarna är låsta från insidan:

– Dra två gånger i handtaget, dörrarna låses upp och öppnas.

Automatisk låsning

Då bilens hastigheten överskrider 7 km/h kan dörrar och baklucka låsas automatiskt.

När funktionen är aktiverad och dörrarna har låsts kan de öppnas på två sätt:

- dra två gånger i något av dörröppningshandtagen
- tryck på upplåsningsknappen vid dörröppningshandtaget.

Funktionen kan aktiveras/avaktiveras genom personliga inställningar, se s. 66.

Låsning och upplåsning

Blockerat låsläge

Blockerat låsläge betyder att dörrarna inte kan öppnas från insidan om de är låsta.

Blockerat låsläge aktiveras med fjärrkontrollen och inträder med 25 sekunders fördröjning efter att dörrarna har låsts.

Bilen kan endast låsas upp med fjärrkontrollen vid blockerat låsläge. Dörrarna kan även öppnas med nyckeln från utsidan.

Tillfällig avaktivering

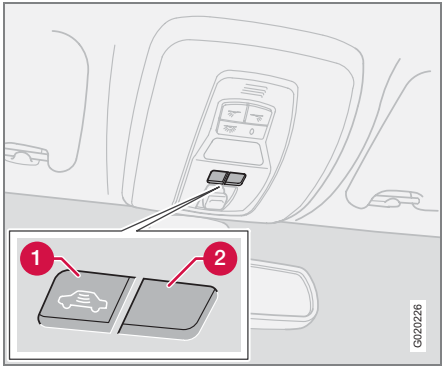

1. Avaktivering blockerat låsläge och sensorer
2. Ingen funktion

Om någon vill stanna kvar i bilen och dörrarna måste låsas från utsidan, kan funktionen Blockerat låsläge tillfälligt avaktiveras så här:

– Sätt nyckeln i tändningslåset, vrid den till läge **II** och sedan tillbaka till läge **I** eller **0**.
– Tryck på knapp (1).

Är bilen utrustad med larm med rörelse- och lutningssensorer, avaktiveras även dessa samtidigt, se s. 114.

Lampan i knappen lyser tills bilen låses med nyckeln eller fjärrkontrollen.

OBS

Om bilen är utrustad med larm:
Tänk på att bilen larmas när den låses.
Om någon av dörrarna öppnas inifrån går larmet igång.

Displayen visar ett meddelande så länge nyckeln sitter kvar i tändningslåset.

Nästa gång bilen startas, aktiveras blockerat låsläge och sensorerna igen.

VARNING

Lämna inte kvar någon i bilen utan att först avaktivera funktionen Blockerat låsläge, för att inte riskera att någon blir inlåst.

Manuell spärr dörrar bak

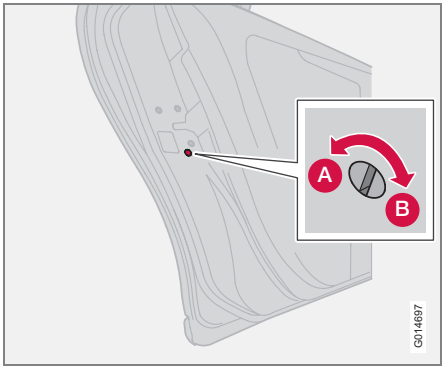

Manuell spärr i vänster bakdörr

Reglaget för manuell barnsäkerhetsspärr sitter i bakkanten på bakdörrarna och är endast åtkomligt när dörren är öppen.

För att aktivera eller avaktivera barnsäkerhetsspärren:

1. Ta loss fjärrkontrollens nyckelblad.
2. Vrid reglaget med nyckelbladet.

A. Dörren kan inte öppnas från insidan.

B. Dörren kan öppnas från insidan.

Elektrisk spärr dörrar och fönster bak (tillval)

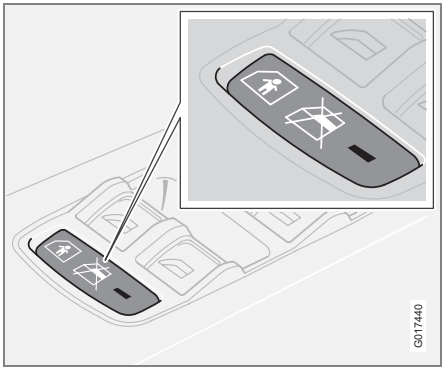

När den elektriska barnsäkerhetsspärren är aktiv kan:

- de bakre fönstren endast öppnas med förardörrens reglagepanel.
- de bakre dörrarna inte öppnas inifrån.

1. Barnsäkerhetsspärren aktiveras i nyckelläge **I** eller **II**.
2. Tryck på reglaget i förardörren. Instrumentpanelens display visar ett meddelande. Lampan i knappen lyser när spärren är aktiv.

OBS

Det finns ingen manuell spärr på bilar utrustade med den elektriska barnsäkerhetsspärren.

VARNING

Ha alltid dörrarna upplåsta under färd. Vid en eventuell olycka kan då räddningspersonal snabbt komma in i bilen.
Passagerarna i baksätet kan inte öppna dörrarna från insidan om barnsäkerhetsspärren är aktiverad.

Larm (tillval)

Larmsystem

När larmet är inkopplat övervakar det kontinuerligt alla larmingångar.

Larmet löser ut om:

- en dörr, motorhuven eller bakluckan öppnas
- en icke godkänd nyckel används i startlåset eller om låset utsätts för åverkan
- en rörelse detekteras i passagerarutrymmet (om det är utrustat med rörelsesensor)
- bilen lyfts eller bogseras iväg (om den är utrustad med lutningssensor)
- batterikabeln kopplas ifrån
- någon försöker koppla bort sirenen.

Larmlampa på instrumentpanel

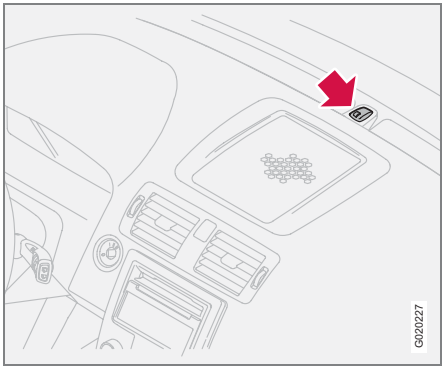

En lampa på instrumentpanelen visar larmsystemets status:

- Lampan släckt – larmet är frånkopplat.
- Lampan blinkar snabbt efter frånkoppling av larmet och fram till dess att tändningen slås på – larmet har varit utlöst.
- Lampan blinkar en gång varannan sekund efter det att bilens körriktningsvisare gett i från sig en lång blinksignal – larmet är inkopplat.

Om ett fel uppstått i larmsystemet visas ett meddelande i informationsdisplayen. Kontakta då en auktoriserad Volvoverkstad.

OBS

Försök inte själv reparera eller förändra komponenter som ingår i larmsystemet. Alla sådana försök kan påverka försäkringsvillkoren.

Inkoppling av larmfunktion

– Tryck på fjärrkontrollens låsknapp. En lång blinksignal från bilens körriktningsvisare bekräftar att larmet är inkopplat och att dörrarna är låsta.

VIKTIGT

Larmet är helt inkopplat när bilens körriktningsvisare gjort en lång blinksignal och lampan på instrumentpanelen blinkar en gång varannan sekund.

Frånkoppling av larmfunktion

– Tryck på fjärrkontrollens upplåsningsknapp. Två korta blinksignaler från bilens körriktningsvisare bekräftar att larmet är frånkopplat och dörrarna upplåsta.

Automatisk återställning av larm

Funktionen skyddar från att bilen oavsiktligt lämnas med larmet frånkopplat.

Om ingen av dörrarna eller bakluckan öppnats inom två minuter efter frånkoppling av larmet (och bilen har låsts upp med fjärrkontrollen) kopplas larmet automatiskt in igen. Bilen låses samtidigt.

Stänga av utlöst larm

– Tryck på fjärrkontrollens upplåsningsknapp eller sätt in nyckeln i tändningslåset.

En bekräftande signal ges genom att körriktningsvisarna avger två korta blinkningar.

Larmsignaler

Vid larm sker följande:

- En siren ljuder under 25 sekunder. Den har ett eget batteri som träder in om inte bilens batteri har tillräcklig laddning eller kopplas ifrån.
- Samtliga körriktningsvisare blinkar i fem minuter eller tills larmet kopplas ifrån.

Fjärrkontroll ur funktion

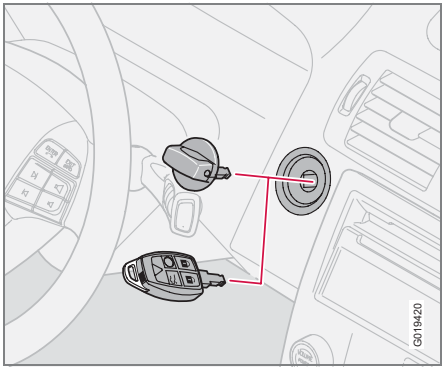

Om fjärrkontrollen av någon anledning inte fungerar, kan larmet ändå stängas av och bilen startas på följande sätt:

– Öppna förardörren med nyckelbladet. Larmet löser ut och sirenen ljuder.
– På bilar med Keyless drive-system: Ta först bort vredet genom att trycka in spärren (1) och dra ut (2).
– Sätt fjärrkontrollen i tändningslåset (3). Larmet avaktiveras. Larmlampan blinkar snabbt tills startnyckeln vridits till läge **II**.

Larm (tillval)

Reducerad larmnivå

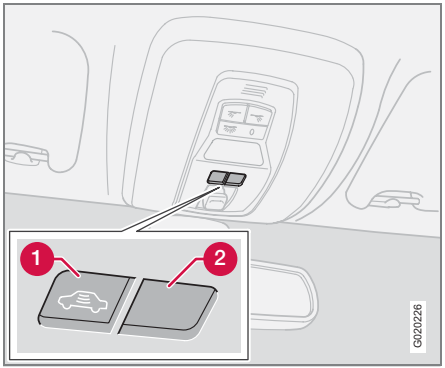

1. Avaktivering blockerat låsläge och sensorer.
2. Ingen funktion.

För att undvika oavsiktlig aktivering av larmet vid t.ex. en färjeresa, kan rörelse- och lutningssensorerna tillfälligt avaktiveras så här.

– Vrid startnyckeln till läge **II** och sedan tillbaka till läge **0** och ta ur nyckeln.
– Tryck på knappen (1). Lampan i knappen lyser tills bilen låses.

Displayen visar ett meddelande så länge nyckeln sitter kvar i tändningslåset (eller en minut efter att nyckeln tagits ut).

Är bilen utrustad med Blockerat låsläge, avaktiveras även det samtidigt, se s. 110.

Nästa gång bilen startas, aktiveras sensorerna och Blockerat låsläge igen.

Test av larmsystem

Test av rörelsesensor i kupé

– Öppna samtliga fönsterrutor.
– Aktivera larmet. Aktivering av larmet bekräftas med en långsam blinkning av lampan.
– Vänta 30 sekunder.
– Testa rörelsesensorn i kupén genom att lyfta ut t.ex. en väska från stolsdynan. En siren skall nu ljuda och samtliga körriktningsvisare skall blinka.
– Avaktivera larmet genom att låsa upp med fjärrkontrollen.

Test av dörrar

– Aktivera larmet.
– Vänta 30 sekunder.
– Lås upp med nyckel på förarsidan.
– Öppna en av dörrarna. En siren skall nu ljuda och samtliga körriktningsvisare skall blinka.
– Avaktivera larmet genom att låsa upp med fjärrkontrollen.

Test av motorhuv

– Sitt i bilen och avaktivera rörelsesensorn.
– Aktivera larmet. Sitt kvar i bilen och lås dörrarna med knappen på fjärrkontrollen.
– Vänta 30 sekunder.
– Öppna motorhuven med handtaget under instrumentpanelen. En siren skall nu ljuda och samtliga körriktningsvisare skall blinka.
– Avaktivera larmet genom att låsa upp med fjärrkontrollen.

Allmänt 118
Bränslepåfyllning 120
Start av motor 121
Start av motor – Flexifuel 123
Keyless drive (tillval) 124
Manuell växellåda 125
Automatväxellåda 127
Fyrhjulsdrift 130
Bromssystemet 131
Stabilitets- och dragkraftssystem 133
Parkeringshjälp (tillval) 135
BLIS – Blind Spot Information System (tillval) 138
Bogsering och bärgning 142
Starthjälp 144
Körning med släpvagn 145
Draganordning 147
Delbar dragkrok 149
Lastning 154
Anpassning av ljusbild 155

START OCH KÖRNING

06

Allmänt

Ekonomisk körning

Att köra ekonomiskt är att köra förutseende och mjukt samt att anpassa körsätt och hastighet till den rådande situationen.

- Kör motorn varm så snart som möjligt.
- Låt inte motorn gå på tomgång utan kör med lätt belastning så snart det är möjligt.
- En kall motor drar mer bränsle än en varm.
- Undvik häftiga inbromsningar.
- Kör inte med onödig last i bilen.
- Använd inte vinterdäck när vägarna är torra.
- Ta bort lasthållaren när den inte används.
- Undvik att köra med öppna fönster.

Halt väglag

Öva halkkörning under kontrollerade former, för att lära känna den nya bilens reaktioner.

Motor och kylsystem

Under speciella förhållanden, t.ex. i brant terräng, extrem hetta eller med tung last, finns det risk att motor och kylsystem överhettas.

Undvik överhettning i kylsystemet

- Håll en låg hastighet vid körning med släpvagn upp för en lång brant stigning.
- Stäng inte av motorn omedelbart vid stopp efter en hård körning.
- Ta bort extraljus som sitter framför grillen om du kör i extremt varmt väder.

Undvik överhettning i motorn

Kör inte motorn på högre än 4500 varv per minut (dieselmotor: 3500 varv per minut) om du kör med släpvagn eller husvagn i kuperad terräng. Då kan oljetemperaturen bli för hög.

Öppen baklucka

Undvik att köra med öppen baklucka. Om det ändå är nödvändigt att köra med öppen lucka en kortare sträcka, gör så här:

– Stäng alla fönster.
– Fördela luften mot rutan och golvet och kör fläkten på högsta hastighet.

VARNING

Kör inte med öppen baklucka. Giftiga avgaser kan sugas in i bilen via bagageutrymmet.

Vadning

Bilen kan köras genom ett vattendjup på högst 25 cm med en hastighet av högst 10 km/h. Extra försiktighet ska iakttas vid passage av strömmande vatten.

VIKTIGT

Motorskada kan uppstå om vatten kommer in i luftfiltret.
Vid större djup kan vatten komma in i transmissionen. Då minskar oljornas smörjande förmåga vilket förkortar livslängden på dessa system.

Vid vadning, håll låg hastighet och stanna inte bilen. När vattnet passerats, tryck lätt på bromspedalen och kontrollera att full bromsverkan uppnås. Vatten och t.ex. gyttja kan göra bromsbeläggen våta med fördröjd bromsverkan som resultat.

Rengör de elektriska kontakterna för elektrisk motorvärmare och släpvagnskoppling efter körning i vatten och lera.

VIKTIGT

Låt inte bilen stå med vatten över trösklarna någon längre stund, det kan orsaka elfel i bilen.
Vid motorstopp i vatten, prova inte omstart. Bogsera bilen ur vattnet.

Överbelasta inte batteriet

De elektriska funktionerna i bilen belastar batteriet olika mycket. Undvik att ha tändningsnyckeln i läge **II** när motorn är avstängd. Använd istället läge **I**, då mindre ström förbrukas.

Exempel på funktioner som drar mycket ström är:

- kupéfläkt
- vindrutetorkare
- audioanläggning (hög volym)
- parkeringsljus.

Var även uppmärksam på olika tillbehör som belastar det elektriska systemet. Använd inte funktioner som drar mycket ström när motorn är avstängd.

Om batterispänningen är låg visas en text i displayen. Energisparfunktionen stänger ner vissa funktioner eller reducerar belastningen på batteriet t.ex. genom att minska kupéfläkten och stänga av ljudanläggningen. Ladda batteriet genom att starta motorn.

Bränslepåfyllning

Öppning av tanklucka

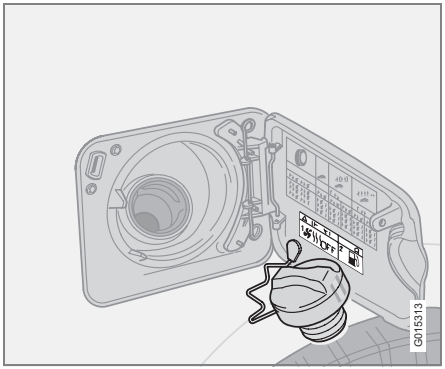

Stäng av bränsledriven värmare innan tankning.

Öppna tankluckan med knappen på belysningspanelen, se s. 47. Motorn måste vara avstängd innan luckan går att öppna. Tankluckan är placerad på höger bakskärm.

Stängning
Tryck in luckan tills ett klickande ljud hörs.

Tanklock
1. Vrid tanklocket tills ett påtagligt motstånd känns.
2. Vrid förbi motståndet till stopp.
3. Dra ut locket.
4. Häng upp locket på insidan av tankluckan.

OBS

Sätt tillbaka tanklocket efter tankning. Vrid tills ett eller flera tydliga klick hörs.

Påfyllning av bränsle

Överfyll inte tanken utan avbryt när pumpmunstycket slår ifrån.

OBS

En överfull tank kan vid varmt väder rinna över.

Bränsle med sämre kvalitet än som anges på s. 247 ska inte användas då motoreffekten och bränsleförbrukningen kan påverkas negativt.

VARNING

Bränsle som spillts ut på marken kan antändas av avgaserna.

Stäng av bränsledriven värmare innan tankning påbörjas.

Bär aldrig en påslagen mobiltelefon i samband med tankning. Ringsignalen kan åstadkomma gnistbildning och antända bensinångorna, vilket i sin tur kan medföra brand och personskada.

Bensin

VIKTIGT

Tillsätt inga renhållande tillsatser i bensinen, om det inte har rekommenderats av Volvo.

Diesel
Dieseloljan kan vid låga temperaturer (–5 °C till –40 °C) ge en paraffinutfällning vilket kan leda till startsvårigheter.

VIKTIGT

Använd särskilt vinterbränsle under den kalla årstiden.

Innan motorn startas

– Dra åt parkeringsbromsen.

Automatväxellåda

– Växelväljaren i läge **P** eller **N**.

Manuell växellåda

Lägg växelspaken i friläge och håll kopplingspedalen nedtryckt helt. Detta är särskilt viktigt vid sträng kyla.

VARNING

Ta aldrig ur startnyckeln från rattlåset under körning eller när bilen bogseras. Rattlåset kan aktiveras, vilket gör bilen omöjlig att styra.

Startnyckeln måste vara i läge **II** vid bogsering.

OBS

Vid kallstart kan tomgångsvarvtalet vara märkbart högre än normalt för vissa motortyper. Detta för att så snabbt som möjligt få upp avgasreningssystemet till normal driftstemperatur, vilket minimerar avgasemissioner och skonar miljön.

Start av motor

Bensin

– Vrid startnyckeln till läge **III**.
Om motorn ej startar inom 5–10 sekunder, släpp nyckeln och gör ett nytt startförsök.

Diesel

1. Vrid startnyckeln till läge **II**.
En kontrollsymbol i kombinationsinstrumentet visar att förvärmning av motorn pågår, se s. 41.
2. Vrid nyckeln till läge **III** när kontrollsymbolen släcks.

Autostart (5-cylindrig)

Med autostartfunktionen behöver inte startnyckeln (eller startvredet på bilar med Keyless drive, se s. 104) hållas i läge **III** tills motorn har startat.

Vrid startnyckeln till startläge och släpp den. Startmotorn arbetar sedan automatiskt tills motorn har startat.

OBS

Vid start av dieselmotor i extrem kyla, utan att invänta förvärmning av motorn, kan den automatiska startsekvensen fördröjas några sekunder.

Dieselpartikelfilter (DPF)[1]

Dieselbilar kan vara utrustade med ett partikelfilter, vilket medför effektivare avgasrening. Partiklarna i avgaserna samlas i filtret under normal körning. För att bränna bort partiklarna och tömma filtret startas en s.k. regenerering. För detta krävs att motorn har nått normal arbetstemperatur.

Regenereringen av filtret sker automatiskt med ett intervall om 30 – 90 mil beroende på körförhållanden. Regenereringen tar normalt mellan 10 och 20 minuter. Under den tiden kan bränsleförbrukningen öka något.

Bakrutevärmaren kan aktiveras automatiskt för att öka belastningen på motorn under regenerering utan indikering.

Regenerering vid kallt väder

Om bilen ofta körs korta sträckor i kallt väder når inte motorn normal arbetstemperatur. Detta innebär att regenerering av dieselpartikelfiltret inte sker och att filtret inte töms.

När filtret har fyllts med partiklar till ca 80 % tänds den gula informationssymbolen på instrumentpanelen och meddelandet **SOTFILTER FULLT SE MANUAL** visas på instrumentpanelens display.

[1] Vissa marknader

Start av motor

Starta regenerering av filtret genom att köra bilen, helst på landsväg eller motorväg, tills motorn uppnår normal arbetstemperatur. Bilen bör sedan köras i ytterligare ca 20 minuter.

Efter avslutad regenerering raderas meddelandet automatiskt.

VIKTIGT

Om filtret fylls helt kan det bli funktionsodugligt. Då blir det svårt att starta motorn och det finns risk att filtret måste bytas ut.

Använd parkeringsvärmare (tillval) i kallt väder så når motorn normal arbetstemperatur snabbare.

Startnycklar och elektronisk startspärr

Startnyckeln ska inte hänga ihop med andra nycklar eller metallföremål på samma nyckelknippa. Den elektroniska startspärren kan då aktiveras av misstag.

Start- och rattlås

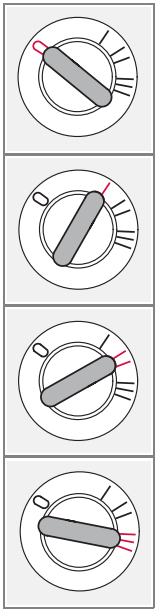

0 – Låsläge
Rattlåset låser ratten när nyckeln tas ur låset.

I – Radioläge
Vissa elkomponenter kan kopplas in. Motorns elsystem är inte inkopplat.

II – Körläge
Nyckelns läge under körning. Bilens elsystem är inkopplat.

III – Startläge
Startmotorn kopplas in. Nyckeln släpps och fjädrar automatiskt tillbaka till körläge då motorn startat.

Ett tickande ljud kan höras om nyckeln är i ett mellanläge. Vrid nycklen till läge **II** och tillbaka för att bli av med ljudet.

När rattlåset är aktiverat

Om framhjulen står så att det blir spänningar i rattlåset kan ett varningsmeddelande i informationsdisplayen visas och bilen går inte att starta.

1. Ta ur nyckeln, vrid ratten så att spänningen släpper.
2. Håll kvar ratten i samma läge medan nyckeln sätts tillbaka och ett nytt startförsök görs.

VARNING

Ta aldrig startnyckeln ur tändningslåset under körning eller när bilen bogseras. Rattlåset aktiveras och bilen går inte att styra.

VARNING

Ta alltid startnyckeln ur tändningslåset när bilen lämnas, särskilt om det finns barn i bilen.

Se till att rattlåset är aktiverat när bilen lämnas så minskar risken för stöld.

Allmänt om start med Flexifuel

- Låt inte startmotorn vara inkopplad längre än 30 sekunder.
- Släpp tändningsnyckeln så snart motorn har startat.
- Startspärren aktiveras vid upprepade startförsök. Innan startförsök kan upprepas måste nyckeln först vridas tillbaka till läge **I** eller **0**.

Vid startsvårigheter

Om motorn inte startar enligt föregående gör följande:

– Trampa ned gaspedalen 1/3 till 1/2.

– Vrid tändningsnyckeln till läge **III**.

– Släpp nyckeln när motorn har startat och lätta gaspedalen efter hand som motorvarvtalet ökar.

Om motorn fortfarande inte startar:

– Tryck ned gaspedalen helt och upprepa de sista två stegen.

Start vid låg utomhustemperatur

Om temperaturen förväntas bli lägre än –10 °C, rekommenderas att öka koncentrationen av bensin i tanken genom att fylla på med blyfri bensin 95 oktan om det är möjligt.

Ca 10 liter 95-oktanig bensin kommer att minska andelen bioetanol E 85 i en trekvartsfull tank från 85 % till 70 % vilket förbättrar kallstartsegenskaperna betydligt.

OBS

Om tanken enbart är fylld med bioetanol E 85 och motorn inte är förvärmd kommer den bli svårt att starta vid extrem kyla.

Körbarhet – adaption

Efter urkoppling av batteri eller byte av bränsletyp kan tomgången vara ojämn. Motorn anpassar sig till den nya bränsleblandningen, adapterar.

Vid byte av bränsletyp varar adaptionen en kort stund. När bilen varit strömlös krävs en något längre tids körning.

Blockvärmare

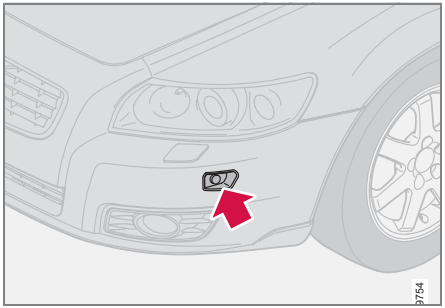

Anslutning av blockvärmare

När temperaturen förväntas bli lägre än –10 °C och bilen är tankad med bioetanol E 85 bör motorvärmare användas för att underlätta en snabb start av motorn.

Bilar avsedda för Flexifuel har en elektrisk motorvärmare som standardutrustning[1]. Att starta och köra med en förvärmd motor innebär kraftigt sänkta utsläpp och minskad bränsleförbrukning. Sträva därför efter att använda motorvärmare under hela vinterhalvåret.

Läs mer om Flexifuels bränsle bioetanol E 85 på s. 247.

[1] Tillval på övriga motorer

Keyless drive (tillval)

Allmänt

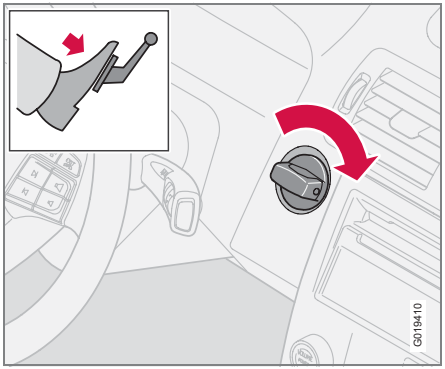

Med Keyless drive-systemet kan bilen låsas upp, köras och låsas utan nyckel, se s. 104.

Startvredet i tändningslåset används på samma sätt som en nyckel. En förutsättning för att bilen ska starta är att bilens fjärrkontroll finns i kupén eller i bagageutrymmet.

Start av bilen

– Trampa ner kopplingspedalen (manuellt växlad bil) eller bromspedalen (automatväxlad bil).

Bensinmotor

– Tryck in och vrid startvredet till läge **III**.

Dieselmotor

1. Vrid först startvredet till läge **II** och vänta tills dieselkontrollsymbolen i kombinationsinstrumentet slocknat, se s. 41.
2. Vrid därefter startvredet till läge **III**.

Start med fjärrkontroll

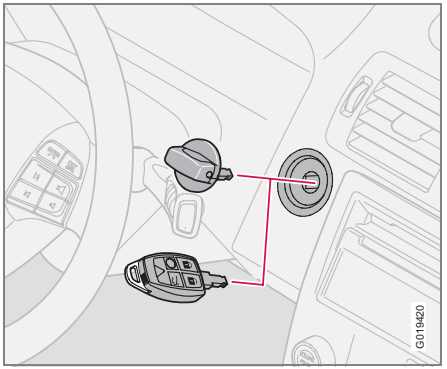

Om fjärrkontrollens batteri är slut fungerar inte keyless drive-funktionen. Starta då bilen genom att använda fjärrkontrollen som startvred.

1. Tryck in spärren i startvredet.
2. Dra ut startvredet ur tändningslåset.
3. Stick in fjärrkontrollen i tändningslåset och starta på samma sätt som med startvredet.

Växellägen, fem växlar

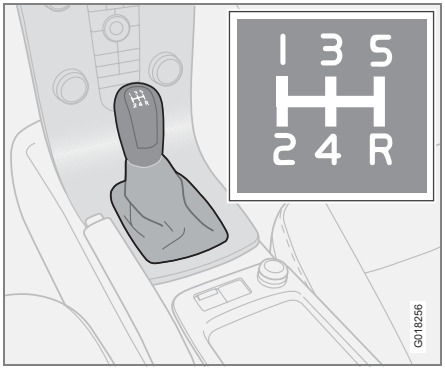

Trampa ned kopplingspedalen helt vid varje växling. Ta bort foten från kopplingspedalen mellan växlingarna. Följ det anvisade växlingsmönstret.

För att få bästa möjliga bränsleekonomi, använd så höga växlar som möjligt så ofta som möjligt.

Backväxelspärr, fem växlar

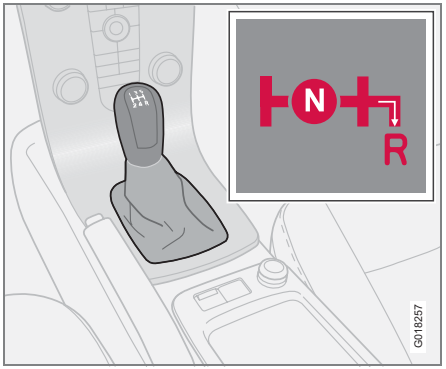

Lägg endast i backväxeln när bilen står stilla. För att lägga i backväxeln måste växelspaken först föras till läge **N**. Backväxeln kan alltså inte läggas i direkt från femte växeln p.g.a. backväxelspärren.

Växellägen, sex växlar (bensin)

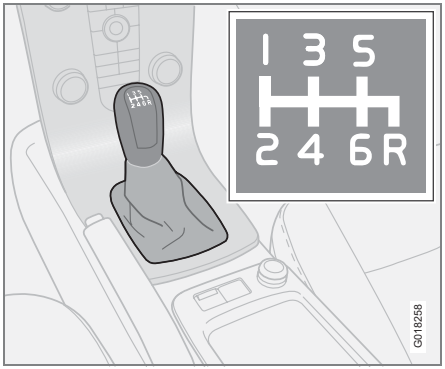

Trampa ned kopplingspedalen helt vid varje växling. Ta bort foten från kopplingspedalen mellan växlingarna. Följ det anvisade växlingsmönstret.

För att få bästa möjliga bränsleekonomi, använd så höga växlar som möjligt så ofta som möjligt.

Det kan vara svårt att hitta växellägena för femmans och sexans växel när bilen står stilla eftersom backväxelspärren (som spärrar sidoslaget) mot backen då inte är aktiverad.

Manuell växellåda

Backväxelspärr, sex växlar (bensin)

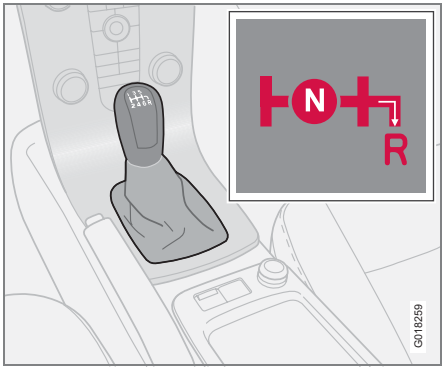

Lägg endast in backväxeln när bilen står stilla.

OBS

Backväxeln är blockerad elektroniskt om bilen rullar fortare än ca 20 km/h.

Växellägen, sex växlar (diesel)[1]

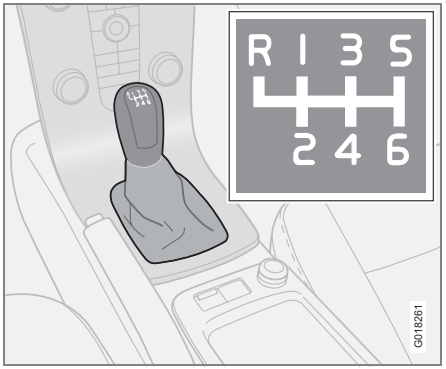

Trampa ned kopplingspedalen helt vid varje växling. Ta bort foten från kopplingspedalen mellan växlingarna. Följ det anvisade växlingsmönstret.

För att få bästa möjliga bränsleekonomi, använd så höga växlar som möjligt så ofta som möjligt.

Backväxelspärr, sex växlar (diesel)

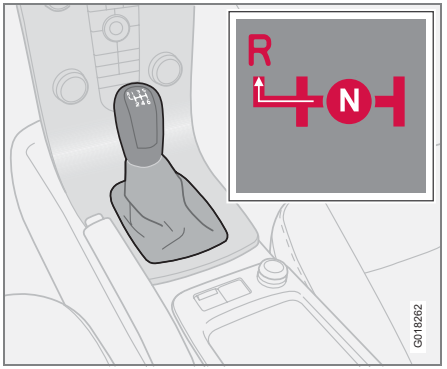

Lägg endast i backväxeln när bilen står stilla. För att lägga i backväxeln, tryck ner växelspaken och för den åt vänster.

[1] Vissa marknader

Geartronics automatiska växellägen

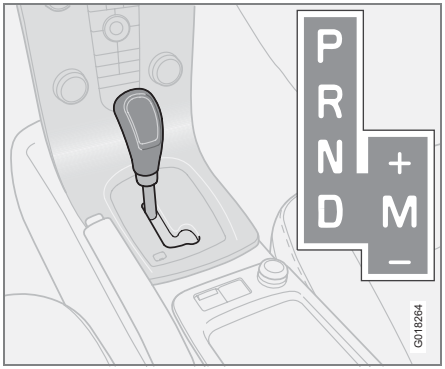

P – Parkeringsläge
Läge **P** väljs då motorn ska startas eller då bilen står parkerad.

VIKTIGT

Bilen måste stå stilla då läge **P** väljs.

OBS

Bromspedalen måste tryckas ner för att föra växelspaken ur **P**-läget.

Med **P**-läge är växellådan mekaniskt spärrad. Dra alltid åt parkeringsbromsen vid parkering.

R – Backläge
Bilen måste stå stilla då läge **R** väljs.

N – Neutralläge
Ingen växel är ilagd och motorn kan startas. Dra åt parkeringsbromsen då bilen står stilla med växelväljaren i läge **N**.

D – Körläge
D är det normala körläget. Upp- och nerväxling sker automatiskt beroende på gaspådrag och hastighet. Bilen ska stå stilla då läge **D** väljs från läge **R**.

Geartronics manuella växellägen

Med Geartronics automatiska växellåda kan föraren även växla manuellt. Bilen motorbromsar när gaspedalen släpps.

Manuellt växelläge nås genom att föra spaken från läge **D** till höger ändläge vid **M**. Informationsdisplayen skiftar tecken från **D** till någon av siffrorna **1-6**, beroende på vilken växel som just då är ilagd, se s. 39.

Tryck spaken fram mot **+** (plus) för att växla upp ett steg och släpp spaken, som återgår till sitt viloläge vid **M**.
Dra spaken bak mot **–** (minus) för att växla ner ett steg och släpp spaken.

Manuellt växelläge **M** kan väljas när som helst under färden.

För att återgå till automatiskt körläge; för spaken till vänster ändläge vid **D**.

För att undvika ryck och motorstopp växlar Geartronic automatiskt ner om föraren låter farten sjunka lägre än vad som är lämpligt för den valda växeln.

Automatväxellåda

Kickdown[1]

Då gaspedalen trampas helt i botten (förbi det normala fullgasläget) sker automatiskt en omedelbar nerväxling, s.k. kick down.

Om gaspedalen släpps ur kickdownläget, sker uppväxling automatiskt.

Kickdown används när maximal acceleration behövs, t.ex. vid en omkörning.

Säkerhetsfunktion
För att förhindra övervarvning av motorn är växellådans styrprogram försett med ett nerväxlingsskydd som förhindrar kickdown-funktionen.

Geartronic tillåter inte nedväxlingar/kickdown som leder till så högt motorvarv att motorn kan skadas. Om föraren ändå försöker göra en sådan nedväxling vid högt motorvarv händer ingenting – den ursprungliga växeln förblir ilagd.

Vid kickdown kan bilen växla ner ett eller flera steg åt gången beroende på motorns varvtal. Bilen växlar upp när motorn når sitt maxvarvtal i syfte att förhindra motorskador.

[1] Inte på dieseldrivna bilar i manuellt läge.

Mekanisk växelväljarspärr

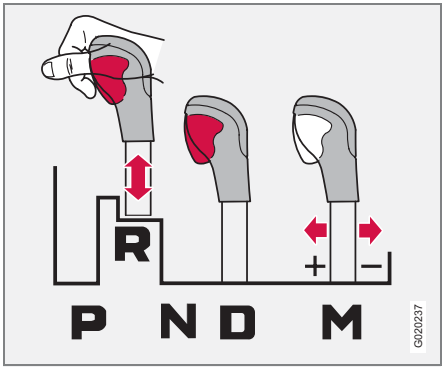

Spaken kan föras fritt framåt eller bakåt mellan **N** och **D**. Övriga lägen har en spärr som manövreras med spärrknappen på växelväljarspaken.

Med spärrknappen intryckt kan spaken föras framåt eller bakåt mellan **P**, **R**, **N** och **D**.

Automatisk växelväljarspärr

Bilar med automatväxellåda har särskilda säkerhetssystem:

Nyckelspärr – Keylock
För att kunna ta ut startnyckeln måste växelväljaren vara i **P**-läget. I alla andra lägen är nyckeln spärrad.

Parkeringsläge (P-läge)
Stillastående bil med motorn igång:

– Håll foten på bromspedalen när växelväljaren förs till annat läge.

Elektrisk växlingsspärr – Shiftlock
Parkeringsläge (P-läge)
För att kunna föra växelväljaren från **P**-läget till övriga växellägen måste startnyckeln vara i läge **II** och bromspedalen vara nedtryckt.

Växlingsspärr – Neutral (N-läge)
Om växelväljaren är i **N**-läget och bilen har stått stilla i minst tre sekunder (oavsett om motorn är igång eller inte) är växelväljaren spärrad i **N**-läget.

För att kunna föra växelväljaren från **N**-läget till ett annat växelläge måste bromspedalen vara nedtryckt och startnyckeln måste vara i läge **II**.

Urkoppling av växelväljarspärr

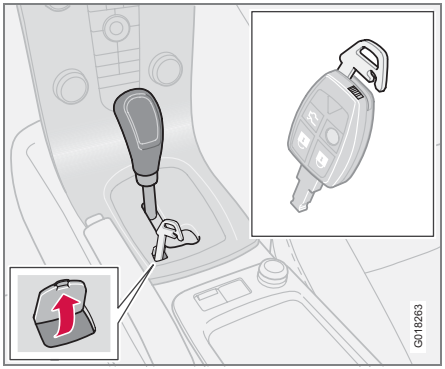

I vissa fall måste bilen kunna flyttas utan att den är körbar, t.ex. vid urladdat startbatteri. Gör så här för att kunna flytta bilen:

1. Nedanför texten **P-R-N-D** på växelväljarens panel finns en liten lucka. Öppna den i bakkanten.
2. Stick ner nyckelbladet från fjärrkontrollen till botten.
3. Håll nyckelbladet nedtryckt och för samtidigt växelspaken ur **P**-läget.

Kallstart

Vid start i låga temperaturer kan växlingarna ibland kännas hårda. Detta beror på växellådoljans tröghet vid låga temperaturer. För att minska motorns avgasutsläpp växlar växellådan upp senare än normalt om motorn startats vid låga temperaturer.

OBS

Beroende på motorns temperatur vid starttillfället är tomgångsvarvtalet vid kallstart högre än normalt för vissa motortyper.

Fyrhjulsdrift

Fyrhjulsdrift – AWD (All Wheel Drive)

Fyrhjulsdriften är alltid inkopplad.

Fyrhjulsdrift innebär att fordonet driver samtidigt på alla fyra hjulen. Kraften fördelas automatiskt mellan fram- och bakhjulen. Ett elektroniskt styrt kopplingssystem fördelar kraften till det hjulpar som i det aktuella väglaget har det bästa fästet. Detta för att uppnå bästa möjliga väggrepp och undvika hjulspinn.

Vid normal körning fördelas en större del av kraften till framhjulen.

Fyrhjulsdrift ökar körsäkerheten i regn, snö och frosthalka.

Bromsservo

Om bilen rullar eller bogseras med avstängd motor måste man trampa ca fem gånger hårdare på bromspedalen jämfört med när motorn är igång. Om man håller bromspedalen nedtryckt vid start av motorn kan man uppleva att bromspedalen sjunker. Detta är normalt eftersom bromsservot blir aktivt. När bilen är utrustad med EBA (Emergency Brake Assistance) kan detta upplevas mer påtagligt.

VARNING

Bromsservon fungerar endast då motorn är igång.

OBS

Trampa endast en gång hårt och distinkt vid bromsning med avstängd motor, inte upprepade gånger.

Bromskretsar

Symbolen lyser om en bromskrets gått sönder.

Om ett fel skulle uppstå i en av kretsarna är det fortfarande möjligt att bromsa bilen. Bromspedalen tar längre ner och kan kännas mjukare än normalt. Ett hårdare pedaltryck krävs för att få normal bromseffekt.

Fukt kan ändra bromsegenskaperna

Bromsdetaljerna blir blöta om man kör i kraftigt regn, genom vattensamlingar eller när man tvättar bilen. Bromsbeläggens friktionsegenskaper kan då ändras så att bromseffekten fördröjs.

Trampa lätt på bromspedalen då och då om du kör längre sträckor i regn eller snöslask, samt efter start i mycket fuktigt eller kallt väder. Bromsbeläggen värms upp och vattnet torkar. Denna åtgärd är också bra att göra innan du långtidsparkerar bilen under dessa väderleksförhållanden.

Om bromsarna belastas hårt

Vid körning i alperna eller på andra vägar med motsvarande nivåskillnader belastas bilens bromsar mycket hårt även om man inte trampar särskilt hårt på bromspedalen.

Eftersom hastigheten dessutom ofta är låg kyls bromsarna inte så effektivt som vid körning på slät väg med hög hastighet.

För att inte belasta bromsarna hårdare än nödvändigt, växla ned i nedförsbacke istället för att använda fotbromsen. Använd samma växel nedför som du använder uppför. På detta sätt utnyttjas motorbromsen effektivare och fotbromsen behövs bara korta stunder.

Tänk på att körning med släpvagn belastar bilens bromsar ytterligare.

Låsningsfria bromsar (ABS)

ABS-systemet (Anti-lock Braking System) hindrar hjulen från att låsa sig under inbromsning. På så sätt behålls styrförmågan och det blir lättare att t.ex. väja för ett hinder.

Efter att motorn startats sker, vid en hastighet av ca 20 km/h, en kort självtest av ABS-systemet som kan kännas och höras som pulseringar i bromspedalen.

För att maximalt utnyttja ABS-systemet:

1. Trampa ned bromspedalen med full kraft. Pulseringar känns.
2. Styr bilen i färdriktningen. Släpp inte pedaltrycket.

Öva att bromsa med ABS-systemet på en otrafikerad plats och under olika väderförhållanden.

ABS-symbolen lyser i två sekunder om ett fel uppstod i ABS-systemet när motorn senast var igång.

Bromssystemet

Bromskretsförstärkning – EBA

(Emergency Brake Assistance) Vid behov av en snabb inbromsning fås full bromseffekt omedelbart. Funktionen känner av när en kraftig inbromsning görs genom att registrera hur snabbt bromspedalen trampas ner. Följ inbromsningen utan att lätta på bromspedalen. Funktionen avbryts när trycket på bromspedalen lättar. Funktionen är hela tiden aktiv. Den går inte att stänga av.

VARNING

Om BROMS- och ABS-varningssymbolerna är tända samtidigt, kan fel ha uppstått i bromssystemet. Om nivån i bromsvätskebehållaren vid detta tillfälle är normal, kör försiktigt till närmaste auktoriserade Volvoverkstad för kontroll av bromssystemet.

Om bromsvätskan ligger under MIN-nivå i bromsvätskebehållaren bör inte bilen köras vidare utan att bromsvätska fyllts på.

Anledningen till bromsvätskeförlusten måste kontrolleras.

OBS

När EBA aktiveras sjunker bromspedalen ner lite längre än vanligt, tryck (håll) ner bromspedalen så länge det behövs. Släpps bromspedalen upphör all inbromsning.

Allmänt

Stabilitets- och dragkraftssystemet STC/DSTC (Dynamic Stability and Traction Control) förbättrar bilens framkomlighet och hjälper föraren att undvika sladd.

När systemet arbetar kan ett pulserande ljud märkas vid bromsning eller gaspådrag. Vid gaspådrag kan bilen accelerera långsammare än förväntat.

Beroende av marknad är bilen utrustad med antingen STC eller DSTC. Tabellen visar respektive systems ingående funktioner.

Funktion/system	STC	DSTC
Antisladdfunktion		X
Antislirfunktion	X	X
Dragkraftsfunktion	X	X

Antisladdfunktion

Funktionen begränsar hjulens driv- och bromskraft individuellt för att stabilisera bilen.

Antislirfunktion

Funktionen förhindrar att drivhjulen slirar mot vägbanan under acceleration.

Dragkraftsfunktion

Funktionen är aktiv i låg fart och överför kraft från det drivhjul som slirar till det drivhjul som inte slirar.

Reducerat ingrepp

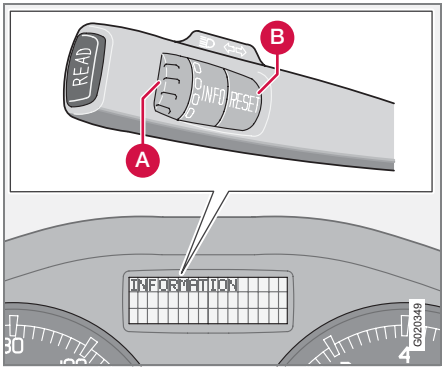

Varje gång bilen startas aktiveras stabilitetssystemet automatiskt.

Systemets ingrepp vid sladd och gaspådrag kan delvis avaktiveras.

Ingreppet vid sladd fördröjs och tillåter därmed mer sladd, vilket ger större frihet vid dynamisk körning.

Framkomligheten i djup snö eller sand förbättras eftersom gaspådraget inte längre begränsas.

Handhavande

– Vrid tumhjulet (A) tills STC/DSTC-menyn visas.

Stabilitets- och dragkraftssystem

DSTC PÅ betyder att systemets funktion är oförändrad.

DSTC SPINNKONTROLL AV betyder att systemets ingrepp reduceras.

– Håll in **RESET** (B) tills STC/DSTC-menyn ändras.

Samtidigt lyser symbolen som påminnelse om att systemet reducerats. Systemet förblir reducerat tills nästa gång motorn startas.

VARNING

Bilens köregenskaper kan förändras om systemets funktion reduceras.

OBS

DSTC PÅ visas några sekunder i displayen och symbolen yser varje gång motorn startas.

Meddelanden i informationsdisplay

TRACTION TILLF. AVSTÄNGD betyder att systemet temporärt har reducerats p.g.a. för hög bromstemperatur.

Funktionen återaktiveras automatiskt när bromsarna har svalnat.

ANTI-SLADD SERV. ERFORDRAS betyder att systemet har stängts av p.g.a. fel.

– Stanna bilen på en säker plats och stäng av motorn.

Om meddelandet finns kvar när motorn startas på nytt, kör till en auktoriserad Volvoverkstad.

Symboler i kombinationsinstrument

DSTC-system

Information

Om symbolerna och visas samtidigt, läs meddelandet i informationsdisplayen.

Uppträder symbolen ensam, kan det ske på följande sätt:

- Blinkande sken innebär att STC/DSTC-systemet ingriper just då.
- Fast sken i två sekunder innebär systemkontroll vid start av motor.
- Fast sken efter motorstart eller under färd betyder fel i STC/DSTC-systemet.
- Fast sken efter avaktivering påminner om att STC/DSTC-systemet är reducerat.

Allmänt om parkeringshjälp[1]

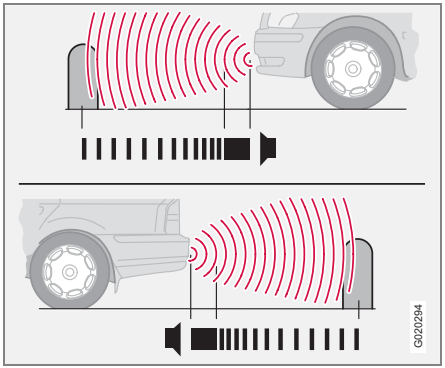

Parkeringshjälp framåt och bakåt

Parkeringshjälpen används som ett hjälpmedel vid parkering. En signal indikerar avståndet till det avkända hindret.

VARNING

Parkeringshjälpen kan aldrig ersätta det ansvar som föraren själv har vid parkering. Sensorerna har döda vinklar där hinder inte kan upptäckas. Var uppmärksam på barn eller djur som befinner sig nära bilen.

[1] Beroende på marknad kan systemet **Parkeringshjälp** vara antingen standard, tillval eller tillbehör.

Varianter

Parkeringshjälp finns i två varianter:

- Enbart bakåt
- Både framåt och bakåt.

Funktion

Ju kortare avstånd till det bakom- eller framförvarande hindret, desto tätare ljuder signalen. Annat ljud från ljudanläggningen dämpas automatiskt vid hög volym.

Vid ett avstånd om ca 30 cm är tonen konstant. Om hinder finns närmare än så, både bakom och framför bilen, växlar tonen mellan vänster och höger högtalare.

Parkeringshjälp enbart bakåt

Systemet sätts på automatiskt när bilen startas.

Parkeringshjälpen bakåt aktiveras när backväxeln läggs i och meddelandet **Parkeringshjälp aktiv, Stäng av med Exit** visas på ljudanläggningens display.

Om systemet är avstängt visar displayen **Parkeringshjälp inaktiv Aktivera m. Enter** när backväxeln läggs i. För att ändra inställningen, se s. 66.

Mätområdet rakt bakom bilen är ca 1,5 m. Ljudsignalen kommer från de bakre högtalarna.

Begränsningar

Vid backning med t.ex. släpvagn eller med cykelhållare på dragkroken måste systemet stängas av. I annat fall reagerar sensorerna på släpet eller cykelhållaren.

OBS

Parkeringshjälpen bakåt stängs av automatiskt vid körning med släpvagn om Volvo original släpvagnskabel används.

Parkeringshjälp (tillval)

Parkeringshjälp både framåt och bakåt

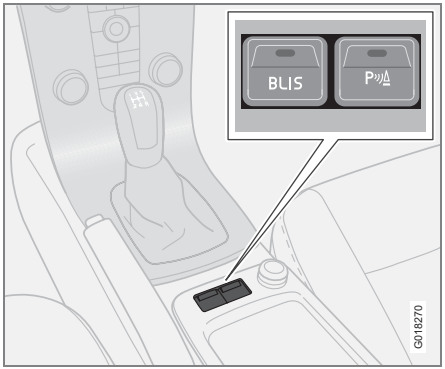

Knapp för Av/På (här höger knapp).

Systemet sätts på automatiskt när bilen startas och strömbrytarens lampa för Av/På lyser. Stängs parkeringshjälpen av med knappen, slocknar lampan.

Framåt

Parkeringshjälpen framåt är aktiv vid farter under 15 km/h. Vid högre hastighet avaktiveras systemet. När hastigheten understiger 10 km/h aktiveras systemet igen.

Mätområdet rakt framför bilen är ca 0,8 m. Ljudsignalen för hinder framåt kommer från de främre högtalarna.

Begränsningar

Det går inte att kombinera parkeringshjälp fram med extraljus eftersom sensorerna reagerar på extraljusen.

Bakåt

Parkeringshjälpen bakåt aktiveras när backväxeln läggs i.

Mätområdet rakt bakom bilen är ca 1,5 m. Ljudsignalen för hinder bakåt kommer från de bakre högtalarna.

Begränsningar

Se föregående avsnitt *Parkeringshjälp enbart bakåt*.

Indikering av fel på systemet

Om informationssymbolen lyser med fast sken och displayen visar **PARKHJÄLP SERV ERFORDRAS** är parkeringshjälpen ur funktion. För åtgärd, kontakta en auktoriserad Volvoverkstad.

VIKTIGT

Under vissa omständigheter kan parkeringshjälpsystemet ge falska varningssignaler orsakade av externa ljudkällor som avger samma ultraljudfrekvenser som systemet arbetar med.

Exempel på sådana källor är bl.a. signalhorn, våta däck på asfalt, pneumatiska bromsar, avgasljud från motorcyklar m.m.

Rengöring av sensorer

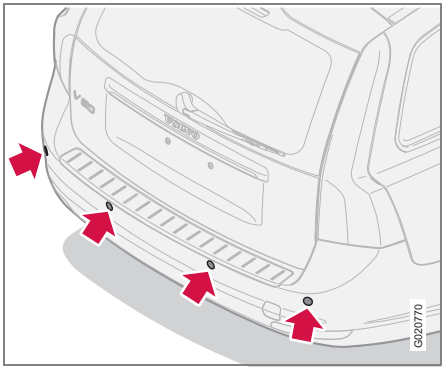

Sensorer för parkeringshjälp.

För att sensorerna ska fungera korrekt måste de rengöras regelbundet med vatten och bilschampo.

OBS

Smuts, is och snö som täcker sensorerna kan ge upphov till falska varningssignaler.

BLIS – Blind Spot Information System (tillval)

Allmänt

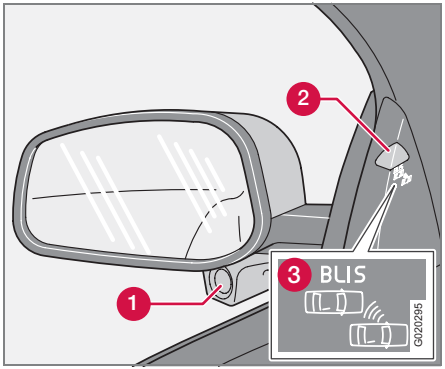

Backspegel med BLIS-system.

1. BLIS-kamera
2. Indikeringslampa
3. BLIS-symbol

VARNING

Systemet är ett komplement till, inte en ersättning för, ett säkert körsätt och användande av backspeglarna. Det kan aldrig ersätta förarens uppmärksamhet och ansvar. Ansvaret för att byta fil på ett trafiksäkert sätt ligger alltid på föraren.

BLIS är ett informationssystem som under vissa förutsättningar hjälper till att göra föraren uppmärksam på fordon som rör sig i samma riktning som det egna fordonet i den s.k. döda vinkeln.

Systemet är konstruerat för att fungera optimalt vid körning i tät trafik på flerfiliga vägar.

BLIS är baserat på digitalkamerateknik. Kamerorna (1) är placerade under de yttre backspeglarna.

När en kamera har upptäckt ett fordon inom zonen för den döda vinkeln lyser indikeringslampan (2) med fast sken.

OBS

Lampan tänds på den sidan av bilen där systemet har upptäckt fordonet. Om bilen skulle bli omkörd på båda sidor samtidigt tänds båda lamporna.

BLIS ger föraren ett meddelande om något fel skulle uppstå i systemet. Om t.ex. systemets kameror är skymda blinkar BLIS indikeringslampa och instrumentpanelens display visar ett meddelande. Kontrollera och rengör i sådana fall linserna. Om nödvändigt kan systemet stängas av tillfälligt genom att trycka på BLIS-knappen, se s. 139.

Döda vinklar

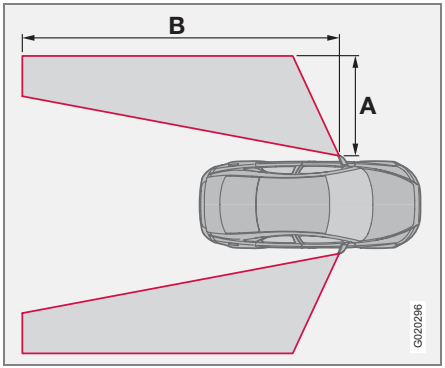

A = ca 3,0 m, B = ca 9,5 m.

När fungerar BLIS

Systemet är aktivt när det egna fordonet körs i hastigheter över 10 km/h.

Omkörningar

Systemet är konstruerat för att reagera om du kör om i en hastighet upp till 10 km/h fortare än det omkörda fordonet.

BLIS – Blind Spot Information System (tillval)

Systemet är konstruerat för att reagera om du blir omkörd av ett fordon som håller upp till 70 km/h högre hastighet än ditt fordon.

VARNING

BLIS fungerar inte i skarpa kurvor.

BLIS fungerar inte när bilen backar.

En bred släpvagn kopplad till bilen kan skymma andra fordon i angränsande körfiler. Det kan orsaka att fordon i detta skuggområde inte kan upptäckas av BLIS.

Dagsljus och mörker

I dagsljus reagerar systemet på omgivande bilars form. Systemet är konstruerat att upptäcka motorfordon såsom bilar, lastbilar, bussar och motorcyklar.

I mörker reagerar systemet på omgivande bilars strålkastare. Fordon med släckta strålkastare upptäcks inte av systemet. Detta innebär t.ex. att systemet inte reagerar för en släpvagn utan strålkastare som dras bakom en personbil eller lastbil.

VARNING

Systemet reagerar inte för cyklister och mopedister.

BLIS-kamerorna kan störas av intensivt ljus eller vid körning i mörker då ljuskällor (t.ex. vägbelysning eller andra fordon) saknas. Då kan systemet tolka avsaknaden av ljus som om kamerorna har blivit blockerade.

I båda fallen visar informationsdisplayen ett meddelande.

Vid körning under sådana förhållanden kan systemets prestanda tillfälligt försämras och ett textmeddelande visas, se s. 140.

Om meddelandet försvinner automatiskt har BLIS återgått till normal funktion.

BLIS-kamerorna har begränsningar liknande det mänskliga ögat, dvs. de ser sämre i t.ex. kraftigt snöfall eller tät dimma.

Aktivera/avaktivera

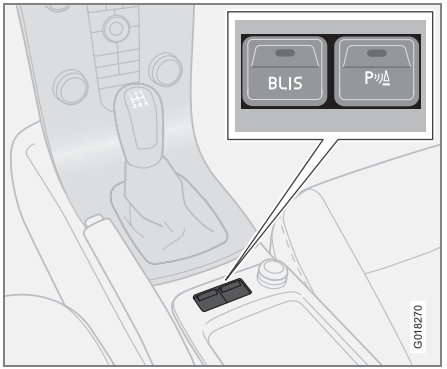

Knapp för aktivering/avaktivering.

BLIS aktiveras när motorn startas. Indikeringslamporna i dörrpanelerna blinkar tre gånger när BLIS aktiveras.

Systemet kan avaktiveras/aktiveras genom att trycka på **BLIS**.

När BLIS avaktiveras slocknar lampan i knappen och ett textmeddelande visas i displayen i instrumentpanelen.

När BLIS aktiveras lyser lampan i knappen, ett nytt textmeddelande visas i displayen och indikeringslamporna i dörrpanelerna blinkar tre gånger. Tryck på **READ**-knappen för att

BLIS – Blind Spot Information System (tillval)

få bort textmeddelandet. För mer information om meddelandehantering, se s. 44.

BLIS systemmeddelande

Text i display	Innebörd
BLIS PÅ	BLIS-system på.
BLIS NEDSATT FUNKTION	BLIS-kameran störs av t.ex. dimma eller stark sol rakt in i kameran. Kameran återställer sig själv när miljön åter är normal.
BLIS KAMERA SKYMD	En eller båda kameror skymda. Rengör linserna.
BLIS SERV. ERFORDRAS	BLIS ur funktion. Kontakta en auktoriserad Volvoverkstad.
BLIS AV	BLIS-system av.

VIKTIGT

Reparation av BLIS-systemets komponenter får endast utföras av en auktoriserad Volvoverkstad.

Rengöring

För att fungera optimalt måste BLIS-kamerornas linser vara rena. Linserna kan rengöras med en mjuk trasa eller fuktig svamp. Rengör linserna försiktigt så att de inte repas.

VIKTIGT

Linserna är eluppvärmda för att kunna smälta bort is eller snö. Om nödvändigt borsta bort snö från linserna.

Begränsningar

I vissa situationer kan BLIS' indikeringslampa lysa trots att inget annat fordon finns i den döda vinkeln.

OBS

Om BLIS' indikeringslampa vid enstaka tillfällen lyser trots att ett annat fordon inte finns i den döda vinkeln, betyder detta inte att ett fel uppstått i systemet.

Vid fel på BLIS-systemet visar displayen texten **BLIS Serv. erfordras**.

Här är några exempel på situationer där BLIS indikeringslampa kan lysa även om inget annat fordon finns i den döda vinkeln.

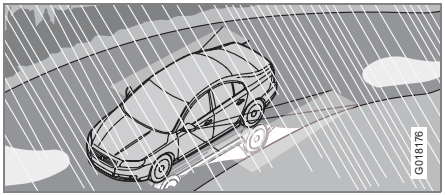

Reflex från blank våt vägbana.

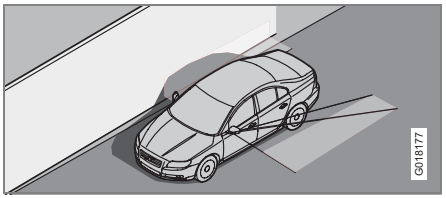

Egen skugga på stor ljus slät yta, t.ex. ljudbarriär eller vägbeläggning av betong.

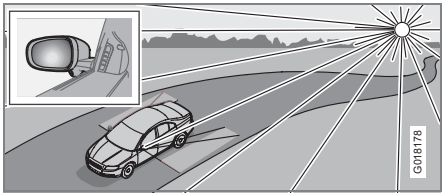

Lågt stående sol i kameran.

Bogsering och bärgning

Bogsera aldrig igång bilen

Använd ett hjälpstartbatteri om batteriet är urladdat och motorn inte går igång. Bogsera inte igång bilen.

VIKTIGT

Katalysatorn kan skadas om man bogserar igång bilen.

Bogsering

Ta reda på den högsta tillåtna hastigheten för bogsering enligt lag innan bilen bogseras.

- Sätt startnyckeln i tändningslåset i läge **II** och lås upp rattlåset så att bilen går att styra, se s. 122.
- Startnyckeln måste vara kvar i läge **II** under hela bogseringen.

Automatväxellåda:
- För växelväljaren till läge **N**.

Manuell växellåda:
- För växelspaken till friläge.
- Se till att bogserlinan hela tiden är sträckt så undviks hårda ryck. Håll foten på bromspedalen.

Bogsera inte bilar med automatväxellåda i högre hastighet än 80 km/h och inte längre sträcka än 80 km. Bilen måste alltid bogseras framåt.

VARNING

Rattlåset stannar i den position det var när spänningen bröts. Rattlåset måste vara upplåst innan bogsering.

Startnyckeln ska vara i läge **II**. Ta aldrig startnyckeln ur tändningslåset under körning eller när bilen bogseras.

OBS

Är bilen strömlös måste rattlåset låsas upp med ett hjälpstartbatteri innan bogsering kan påbörjas.

VARNING

Broms- och styrservon fungerar inte när motorn är avstängd. Man måste trampa ca fem gånger hårdare på bromspedalen och styrningen går betydligt tyngre än normalt.

Bogseröga

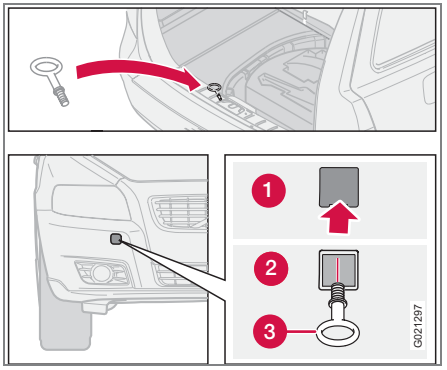

Använd bogseröglan om bilen behöver bogseras på vägen. Bogseröglan fästs i uttaget på höger sida av stötfångaren fram eller bak.

Montering bogserögla

1. Ta fram bogseröglan som ligger under golvluckan i bagageutrymmet.
2. Lossa på täcklocket (1) i stötfångaren genom att trycka på markeringen i nederkant på locket.
3. Skruva fast bogseröglan (3) ordentligt, ända in till flänsen. Använd hjulmutternyckeln att vrida fast öglan med.
4. Efter användning skruvas bogseröglan loss och placeras i bagageutrymmet.

Sätt tillbaka täcklocket på stötfångaren.

VIKTIGT

Bogseröglan är endast avsedd för bogsering på väg, inte för bärgning efter dikeskörning eller fastkörning. Tillkalla professionell hjälp för bärgning

OBS

På vissa bilar med monterad dragkrok kan bogseröglan inte fästas i det bakre fästet. Fäst då bogserlinan i dragkroken.

Av den anledningen är det lämpligt att förvara dragkrokens kuldel i bilen, se s. 152.

Bärgning

Bilar med automatväxellåda ska inte, om den är delvis upplyft, bärgas i högre hastighet än 80 km/h. Den bör inte bärgas längre sträckor än 80 km. Bilen måste alltid bärgas så att hjulen rullar framåt.

Starthjälp

Start med annat batteri

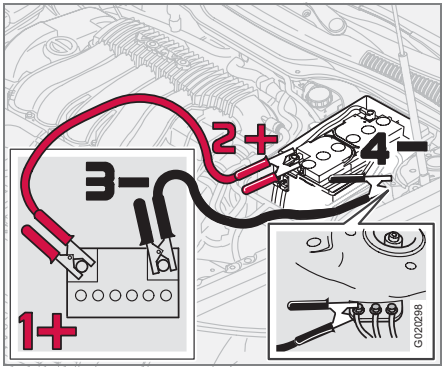

Om batteriet i bilen har laddats ur kan man "låna" ström från antingen ett löst batteri eller batteriet från en annan bil. Kontrollera alltid att klammorna på startkablarna sitter fast ordentligt så att det inte uppstår gnistor under startförsöket.

Vid starthjälp med annat batteri rekommenderas följande steg för att undvika explosionsrisk:

- Vrid startnyckeln till läge **0**.
- Se till att hjälpstartbatteriet har 12 V spänning.
- Sitter hjälpstartbatteriet i en annan bil, stanna motorn på den hjälpande bilen och se till att bilarna inte vidrör varandra.
- Sätt dit den röda startkabeln mellan hjälpbatteriets pluspol (1+) och det egna batteriets pluspol (2+).
- Sätt dit den svarta startkabelns ena klamma på hjälpbatteriets minuspol (3-).
- Sätt den andra klamman på jordningspunkt (4–) som finns vid vänster fjäderben.
- Starta motorn på "hjälpbilen". Låt motorn gå någon minut med högre tomgång än normalt, 1500 varv/minut.
- Starta motorn på den bil som har det urladdade batteriet.
- Ta bort startkablarna, först den svarta och sedan den röda. Se till så inte någon av klammorna på den svarta startkabeln kommer mot batteriets pluspol eller ansluten klamma på den röda startkabeln.

VIKTIGT

Rör inte anslutningarna under startförsöket. Det finns risk för gnistbildning.

VARNING

Batteriet kan bilda knallgas som är mycket explosivt. En gnista, som kan bildas om du sätter dit startkablarna felaktigt, räcker för att batteriet skall explodera.

Batteriet innehåller svavelsyra som kan orsaka allvarliga frätskador. Skölj med stora mängder vatten om svavelsyran kommer i kontakt med ögon, hud eller kläder.

Vid stänk i ögonen, kontakta omedelbart läkare.

Allmänt

Lastförmågan påverkas av extra tillbehör som finns monterade på bilen, dvs. dragkrok, lasthållare, takbox, passagerarnas sammanlagda vikt, m.m. samt kultryck. Bilens lastförmåga reduceras av antal passagerare och deras vikt.

Om draganordningen monteras av auktoriserad Volvoverkstad, levereras bilen med nödvändig utrustning för körning med släpvagn.

- Draganordningen på bilen ska vara av godkänd typ.
- Om dragkroken monteras i efterhand, kontrollera med din Volvoåterförsäljare att bilen är fullt utrustad för släpvagnskörning.
- Lägg lasten i släpvagnen så att trycket på bilens draganordning följer angivet maximalt kultryck.
- Öka däcktrycket till rekommenderat lufttryck för full last. Däcktrycksdekalens placering, se s. 162.
- Gör ren draganordningen regelbundet och smörj in dragkulan[1] med fett.
- Kör inte med tungt släp då bilen är helt ny. Vänta tills den körts minst 1000 km.
- I långa och branta nedförsbackar belastas bilens bromsar mycket mer än normalt. Växla ner till en lägre växel och anpassa hastigheten.
- Motorn belastas hårdare än normalt vid körning med släpvagn.
- Körs bilen med hård belastning i varmt klimat kan motorn och växellådan överhettas. Om temperaturvisaren för motorns kylsystem går in i det röda fältet, stanna och låt motorn gå på tomgång under några minuter. Automatväxellådan reagerar genom en inbyggd skyddsfunktion. Se meddelande i informationsdisplayen. Vid överhettning kan bilens luftkonditionering komma att stängas av temporärt.
- Av säkerhetsskäl bör man inte köra fortare än 80 km/h, även om vissa länders lagar tillåter högre hastigheter.
- Växelväljaren ska vara i parkeringsläge **P** när bil med automatväxellåda och påkopplat släp parkeras. Använd alltid parkeringsbromsen. Använd stoppklossar för att blockera hjulen när bil med påkopplat släp parkeras i backe.

[1] Gäller inte dragkulan vid användning av kulhandske med svängningsdämpare.

Släpvagnsvikter

Information om tillåtna släpvagnsvikter, se s. 236.

VARNING

Följ angivna rekommendationer för släpvagnsvikt. Hela ekipaget kan annars bli svårkontrollerbart vid undanmanövrar och inbromsningar.

OBS

Angivna högsta tillåtna släpvagnsvikter är de som Volvo tillåter. Nationella fordonsbestämmelser kan begränsa släpvagnsvikt och hastighet ytterligare. Dragkrokarna kan vara certifierade för högre dragvikter än vad bilen får dra.

Körning med släpvagn

Automatväxellåda, körning med släpvagn

Parkering i backe

1. Dra åt parkeringsbromsen (handbromsen).
2. För växelväljaren till parkeringsläge **P**.

Start i backe

1. För växelväljaren till körläge **D**.
2. Frigör parkeringsbromsen (handbromsen).

Branta stigningar

- Välj lämpligt manuellt lågväxelläge vid körning i branta stigningar eller i låg fart. Då hindras växellådan från att växla upp och växellådsoljan förblir svalare.
- Använd inte en högre manuell växel än motorn "orkar med". Det är inte alltid ekonomiskt att köra på höga växlar.
- Undvik att köra med släpvagn vid stigningar över 15 %.

Dieselmotor 1.6D med manuell växellåda, körning med släpvagn

Körs bilen med hård belastning i varmt klimat kan motorns kylfläkt bytas ut till en kylfläkt med större kapacitet än den standardmonterade. Kontrollera med närmaste Volvoåterförsäljare vad som gäller just din bil.

Dragkrokar

Dragkulan behöver rengöras och smörjas med fett regelbundet. När kulhandske med svängningsdämpare används behöver inte dragkulan smörjas in.

Om bilen utrustats med delbar dragkrok ska monteringsanvisningen för ditsättning av kuldelen följas noggrant, se s. 149.

VARNING

Var noga med att fästa släpets säkerhetsvajer i avsett fäste.

VARNING

Om bilen är försedd med Volvos delbara dragkrok:

Följ monteringsanvisningen för kuldelen noggrant.

Kuldelen måste vara låst med nyckel före körning påbörjas.

Kontrollera att indikatorfönstret visar grönt.

OBS

Ta alltid loss kuldelen efter användning. Förvara den i bagageutrymmet

Släpvagnskabel

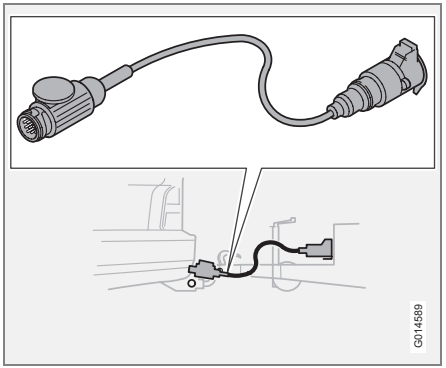

Om bilens draganordning har en 13-polig kontakt och släpet har en 7-polig kontakt behövs en adapter. Använd en adapterkabel som är godkänd av Volvo. Se till att kabeln inte släpar i marken.

Draganordning

Specifikationer

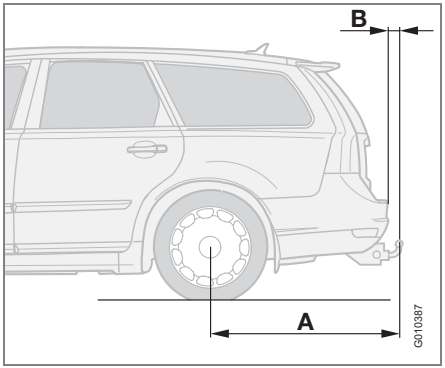

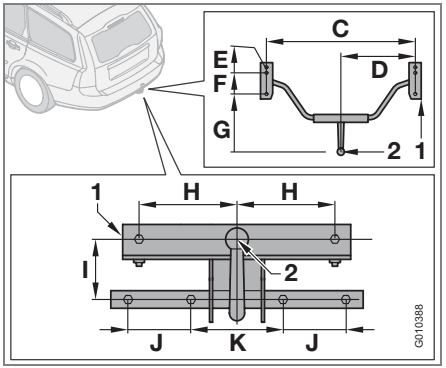

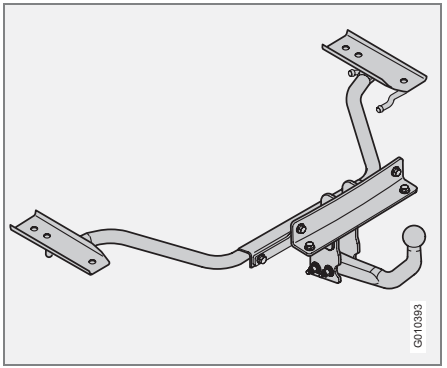

Mått för fästpunkter (mm)

	A	B	C	D	E	F	G	H	I	J	K
Fast drag standard	1104	90	964	482	40	141	542	150	113	100	140
Fast drag med Nivomat	1100	96									
Delbart drag standard	1104	90							63		
Delbart drag med Nivomat	1100	96									
1	Sidobalk										
2	Kulans centrum										

Montering av kuldel

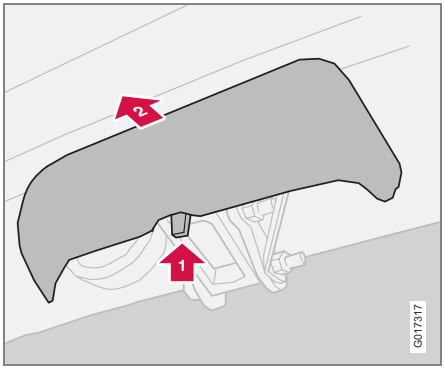

– Ta bort skyddskåpan

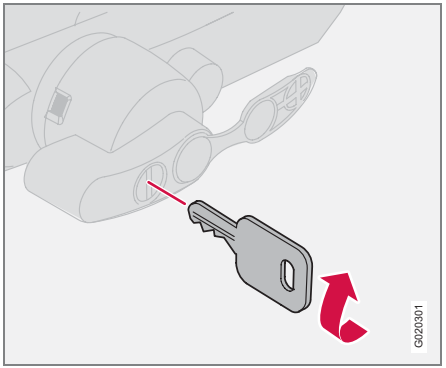

– Kontrollera att mekanismen är i upplåst läge genom att vrida nyckeln medurs.

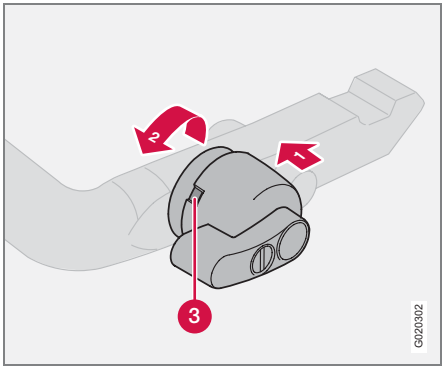

– Kontrollera att indikatorfönstret (3) visar rött. Om fönstret inte visar rött, tryck in (1) och vrid låsratten moturs (2) tills ett klick hörs.

Delbar dragkrok

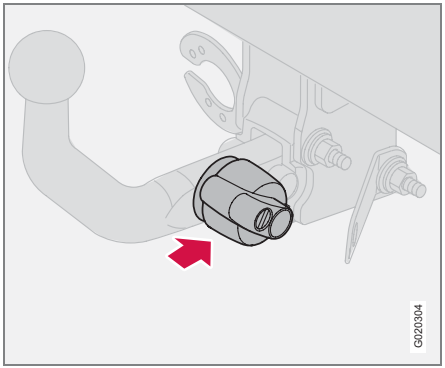

– Sätt i och skjut in kuldelen tills ett klick hörs.

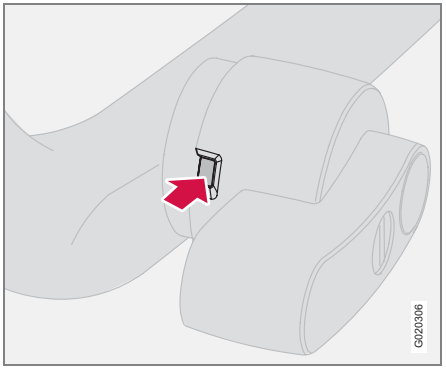

– Kontrollera att indikatorfönstret visar grönt.

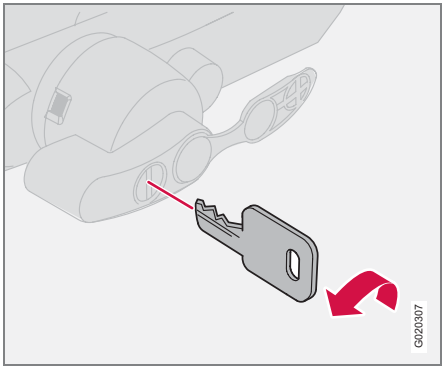

– Vrid nyckeln moturs till låst läge. Ta nyckeln ur låset.

Delbar dragkrok

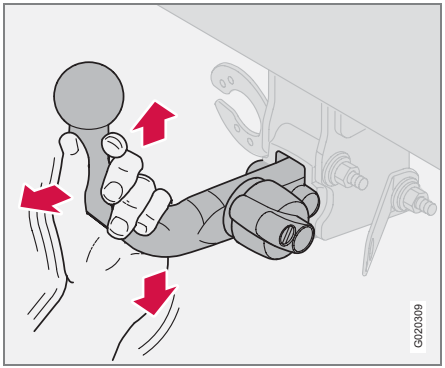

OBS

Kontrollera att kuldelen sitter fast genom att rycka uppåt, nedåt och bakåt. Om kuldelen inte sitter korrekt ska den tas av och sättas dit igen enligt tidigare steg

VIKTIGT

Fetta bara in kulan för draghandsken, resten av kuldelen ska vara ren och torr.

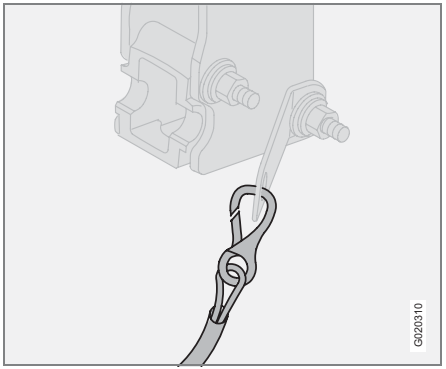

OBS

Släpets säkerhetsvajer måste fästas i draganordningens fästögla.

Delbar dragkrok

Borttagning av kuldel

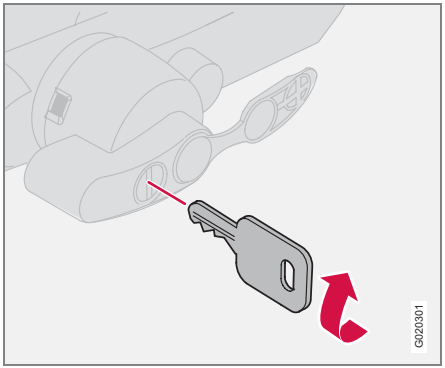

– Sätt i nyckeln och vrid den medurs till upplåst läge.

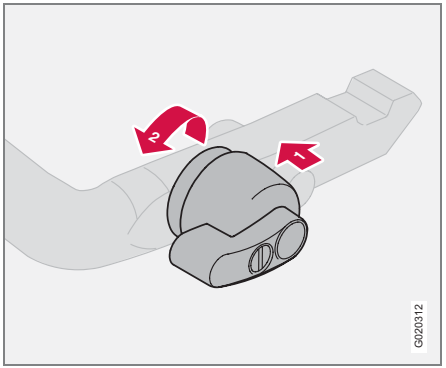

– Tryck in låsratten (1) och vrid den moturs (2) tills ett klick hörs.

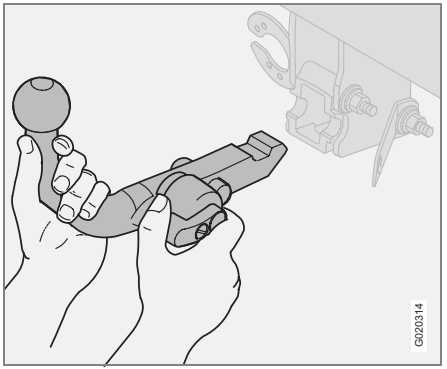

– Vrid ner låsratten helt, tills det tar stopp och håll ned samtidigt som kuldelen dras ut bakåt och uppåt.

VARNING

Förankra dragkrokens lösa kuldel väl om den förvaras i bilens bagageutrymme.

Delbar dragkrok

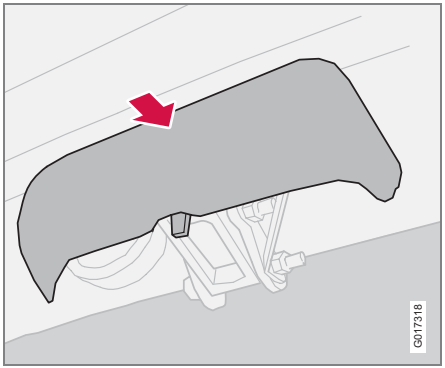

– Skjut på skyddskåpan

Lastning

Allmänt

Lastförmågan påverkas av extra tillbehör som finns monterade på bilen dvs. dragkrok, lasthållare, takbox, passagerarnas sammanlagda vikt, m.m. samt kultryck. Bilens lastförmåga reduceras av antal passagerare och deras vikt. För information om tillåtna vikter, se s. 236.

VARNING

Bilens köregenskaper förändras beroende på hur tungt lastad bilen är och hur lasten är placerad.

Lastning i bagageutrymmet

Stanna motorn och dra åt parkeringsbromsen när långa föremål ska lastas eller lossas. Växelspaken eller växelväljaren kan stötas ur sitt läge av lång last och få bilen i rullning.

För att förlänga lastutrymmet kan nackskydden tas bort och sätena fällas, se s. 92.

Placera lasten tryckt mot ryggstödet framför.

- Nackskydden kan avlägsnas för att inte skadas.
- Centrera bred last.
- Tunga föremål ska placeras så lågt som möjligt. Undvik att placera tung last på det nedfällda ryggstödet.
- Täck skarpa kanter med något mjukt för att inte skada klädseln eller bakluckans stora glasyta.
- Förankra all last med remmar eller spännband i lastsäkringsöglorna.

VARNING

Ett löst föremål som väger 20 kg kan vid en frontalkollision i en hastighet av 50 km/h komma att uppnå en rörelsevikt som motsvarar 1000 kg.

VARNING

Lasta aldrig ovanför ryggstöden.

Skyddseffekten från krockgardinen i innertaket kan utebli eller reduceras om lasten når för högt.

Förankra alltid lasten. Vid en hård inbromsning kan den annars förskjutas och skada personer i bilen.

Användning av lasthållare

För att undvika skador på bilen och för att uppnå största möjliga säkerhet vid färd, rekommenderas de lasthållare som Volvo har utvecklat just för din bil.

Följ noggrant den monteringsanvisning som levereras med lasthållaren.

- Kontrollera regelbundet att lasthållarna och lasten sitter ordentligt fast. Surra lasten väl med lastband.
- Fördela lasten jämnt över lasthållarna. Lägg den tyngsta lasten underst.
- Bilens vindfång och därmed bränsleförbrukningen ökar med lastens storlek.
- Kör mjukt. Undvik häftiga accelerationer, hårda inbromsningar och hård kurvtagning.

VARNING

Bilens tyngdpunkt och köregenskaper förändras vid lastning på taket.

Rätt ljusbild vid körning i höger- eller vänstertrafik

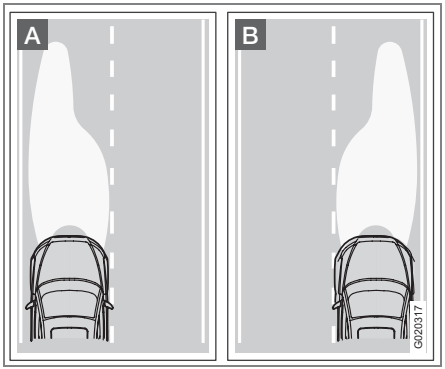

A. Ljusbild för vänstertrafik
B. Högertrafik

För att inte blända mötande trafik kan strålkastarens ljusbild ställas om. Rätt ljusbild ger även effektivare ljus ut på vägrenen.

Strålkastare med halogenljus

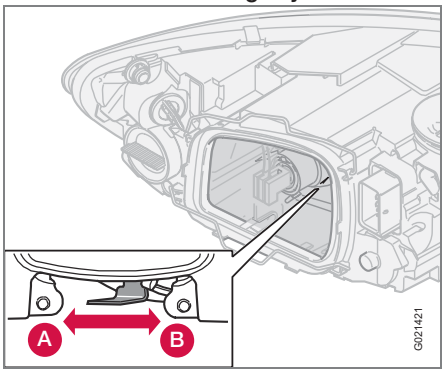

Reglaget på strålkastaren ska vara i läge (A) vid vänstertrafik eller läge (B) vid högertrafik.

Strålkastare med Bi-Xenonljus

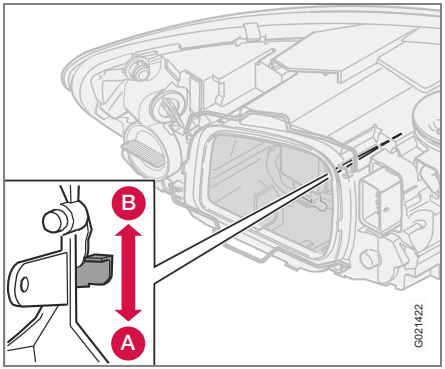

Reglaget på strålkastaren ska vara i läge (A) vid vänstertrafik eller läge (B) vid högertrafik.

VARNING

På bilar utrustade med Bi-Xenonstrålkastare ska byte utföras av en auktoriserad Volvoverkstad. Strålkastaren kräver särskild försiktighet eftersom Xenon-lampan är utrustad med ett högspänningsaggregat.

Allmänt 158
Lufttryck i däck 162
Varningstriangel och reservhjul 164
Byte av hjul..... 165
Provisorisk däcktätning..... 167

07

Allmänt

Köregenskaper och däck

Däcken betyder mycket för bilens köregenskaper. Däcktyp, dimension, däcktryck och hastighetsklass är viktiga för hur bilen uppträder.

Vid däckbyte, se till att ha samma typ och dimension och helst också samma fabrikat på alla fyra hjulen. Följ rekommenderat däcktryck som finns angivet på däcktrycksdekalen, se placering s. 162.

Dimensionsbeteckning

På alla bildäck finns en beteckning för dimension. Exempel på beteckning: 205/55R16 91 W.

205	Sektionsbredd (mm)
55	Förhållande mellan sektionshöjd och bredd (%)
R	Radialdäck
16	Fälgdiameter i tum (")
91	Kodsiffror för max tillåten däckbelastning (i detta fall 615 kg)
W	Kodbeteckning för maximal tillåten hastighet (i detta fall 270 km/h).

Hastighetsklasser

Bilen är helbilsgodkänd, vilket innebär att dimensioner och hastighetsklasser inte får avvika från dem som anges i fordonets registreringsbevis. Enda undantaget från dessa bestämmelser är vinterdäck (både dubbade och dubbfria däck). Om ett sådant däck väljs får bilen inte köras fortare än däcket är klassat för (t.ex. får klass Q köras i maximalt 160 km/h).

Tänk på att det är väglaget som avgör hur fort bilen kan köras, inte hastighetsklassen på däcken.

Observera att det är maximal tillåten hastighet som anges.

Q	160 km/h (används endast på vinterdäck)
T	190 km/h
H	210 km/h
V	240 km/h
W	270 km/h
Y	300 km/h

Nya däck

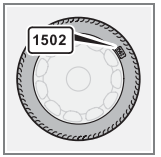

Däck är färskvara. Efter några år börjar de hårdna samtidigt som friktionsegenskaperna försämras undan för undan. Eftersträva därför att få så färska däck som möjligt vid utbyte. Det är särskilt viktigt när det gäller vinterdäck. Tillverkningsvecka och -år, däckets DOT-märkning (Department of Transportation), anges med fyra siffror, exempelvis 1502. Däcket på bilden är tillverkat vecka 15, år 2002.

Däckens ålder

Alla däck som är äldre än sex år bör kontrolleras av fackman även om de verkar oskadade. Anledningen till detta är att däck åldras och bryts ner även om de sällan eller aldrig används. Funktionen kan därför påverkas på grund av att de material som däcket består av har brutits ner. Däcket bör i så fall inte användas.Det gäller även reservdäck, vinterdäck och däck som sparas för framtida bruk. Exempel på yttre tecken som indikerar att däcket är olämpligt för användning är sprickor eller missfärgningar.

Däckets ålder kan fastställas genom DOT-märkningen, se bild ovan.

Jämnare slitage och underhåll

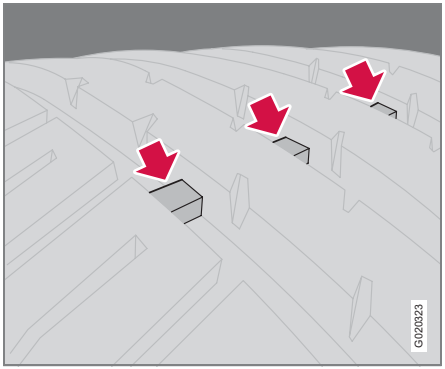

Rätt däcktryck ger jämnare slitage, se s. 163. För bästa körbarhet och jämnare slitage på däcken rekommenderas att skifta fram- och bakdäcken med varandra regelbundet. Första skiftet bör ske efter 5000 km och sedan med intervall om 10000 km, detta för att undvika skillnader i mönsterdjup. För att minska risken för sladd ska däcken på bakhjulen alltid ha störst mönsterdjup. Kontakta en auktoriserad Volvoverkstad för kontroll vid osäkerhet om mönsterdjupet.

Hjul ska förvaras liggande eller upphängda, inte stående.

Däck med slitagevarnare

Slitagevarnare är en smal upphöjning tvärs över slitbanan. På sidan av däcket syns bokstäverna TWI (Tread Wear Indicator). När däckets mönsterdjup är reducerat till 1,6 mm, kommer det i jämnhöjd med slitagevarnarna. Byt då snarast till nya däck. Tänk på att däck med litet mönsterdjup har mycket dåligt väggrepp i regn eller snö.

Vinterdäck

Volvo rekommenderar vinterdäck med vissa bestämda vinterdäcksdimensioner. Dessa finns angivna på däcktrycksdekalen, se placering s. 162. Däckdimensionerna är beroende av motorvariant. Vid körning med vinterdäck måste dessa vara monterade på alla fyra hjulen.

OBS

Rådgör med en Volvoåterförsäljare om vilken fälg och däcktyp som passar bäst.

Dubbdäck

Dubbade vinterdäck ska köras in 500–1000 km, mjukt och lugnt så att dubbarna sätter sig riktigt i däcken. Det ger däcken och speciellt dubbarna längre livslängd.

OBS

Lagbestämmelser för användning av dubbdäck varierar från land till land.

Mönsterdjup

Väglag med is, snömodd och låga temperaturer ställer betydligt högre krav på däck än vid sommarförhållanden. Därför rekommenderas att inte köra på vinterdäck som har mindre mönsterdjup än fyra mm.

Snökedjor

Snökedjor får endast användas på framhjulen, gäller även fyrhjulsdrivna bilar.

Kör aldrig fortare än 50 km/h med snökedjor. Undvik att köra på barmark eftersom detta sliter mycket hårt på både snökedjor och däck. Använd aldrig s.k. snabblänkar eftersom utrymmet mellan skivbromsarna och hjulen är för litet.

VIKTIGT

Använd Volvo originalsnökedjor eller likvärdiga som är anpassade till rätt bilmodell, däck- och fälgdimensioner. Rådgör med en auktoriserad Volvoverkstad.

Allmänt

Fälgar och hjulmuttrar

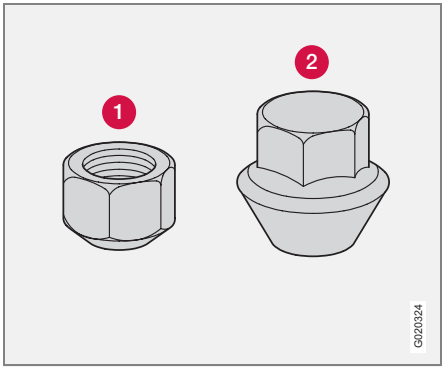

Låg (1) och hög (2) hjulmutter

Använd endast fälgar som är testade och godkända av Volvo och som ingår i Volvo original-tillbehörssortiment. Det finns två olika modeller av hjulmuttrar beroende på om fälgarna är tillverkade av stål eller aluminium. Dra åt hjulmuttrarna med 130 Nm. Kontrollera åtdragningsmomentet med momentnyckel.

VIKTIGT

Hjulmuttrarna ska dras åt med 130 Nm. Vid alltför hård åtdragning kan skruvförbandet skadas.

Stålfälg – låg hjulmutter (1)

Normalt sitter stålfälgar monterade med den låga varianten av mutter, men stålfälgar får även användas med den höga typen.

VARNING

Använd aldrig den låga typen av mutter till en aluminiumfälg. Hjulet kan lossna.

Aluminiumfälg – hög hjulmutter (2)

Använd endast den höga modellen av mutter till aluminiumfälgar. Den skiljer sig markant från övriga muttertyper eftersom den har en roterande konisk tryckbricka.

OBS

Denna mutter får även användas till stålfälgar.

Låsbar hjulmutter

Låsbar hjulmutter kan användas på både aluminiumfälg och stålfälg. Om stålfälg med låsbar hjulmutter används i kombination med hjulsida, ska den låsbara hjulmuttern monteras på pinnskruven närmast luftventilen. Hjulsidan kan annars inte sättas dit på fälgen.

Reservhjulet Temporary Spare

Reservhjulet[1] är endast avsett att användas under den korta tid det tar att få det ordinarie hjulet utbytt eller reparerat. Ersätt reservhjulet snarast med ett vanligt hjul. Under körning med reservhjulet kan bilen få annorlunda köregenskaper.

Kör aldrig fortare än 80 km/h med ett reservhjul på bilen.

VIKTIGT

Bilen får aldrig köras utrustad med fler än ett reservhjul av typen "Temporary Spare" samtidigt.

[1] Vissa varianter och marknader

Sommar- och vinterhjul

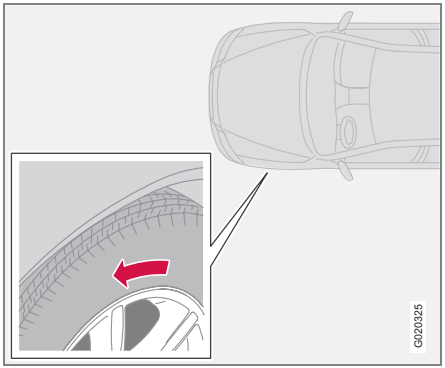

Pilen visar däckets rotationsriktning

När sommar- och vinterhjulen skiftas ska hjulen märkas upp med vilken sida de har suttit på, t.ex. **V** för vänster och **H** för höger. Däck med mönster som är tillverkat för att endast rulla åt ett håll, har rotationsriktningen markerad med en pil på däcket.

Däcket ska ha samma rotationsriktning under hela sin livslängd. De bör endast skiftas mellan fram och bak, aldrig från vänster till höger sida eller omvänt.

Om däcken monteras felaktigt försämras bilens bromsegenskaper och förmåga att pressa undan regn, snö och slask.

Däck med störst mönsterdjup ska alltid monteras bak (för att minska risken för sladd).

Hjul ska förvaras liggande eller upphängda, inte stående.

Kontakta en auktoriserad Volvoverkstad för kontroll vid osäkerhet om mönsterdjupet.

Lufttryck i däck

Rekommenderat däcktryck

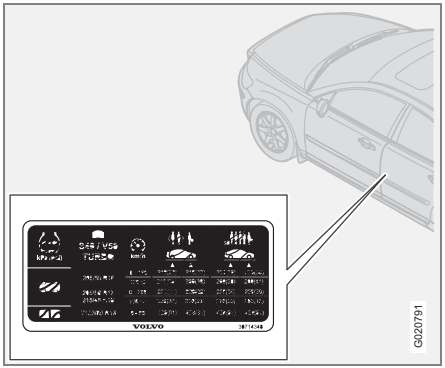

Däcktrycksdekalen på förarsidans dörrstolpe visar vilka tryck däcken ska ha vid olika last och hastighetsförhållanden.

På dekalen anges:

- Däcktryck för bilens rekommenderade hjuldimension
- ECO-tryck
- Reservhjulets tryck (Temporary Spare).

Kontrollera däcktrycket

Kontrollera lufttrycket i däcken regelbundet.

OBS

Däcktrycket sjunker med tiden, det är ett naturligt fenomen. Däcktrycket varierar också beroende på omgivningens temperatur.

Redan efter några kilometers körning blir däcken varma och trycket högre. Därför ska alltså inte luft släppas ur om trycket kontrolleras när däcken är varma. Däremot ska trycket ökas om det är för lågt.

För lågt pumpade däck ökar bränsleåtgången, förkortar däckens livslängd och försämrar bilens vägegenskaper. Körning med för lågt däcktryck innebär att däcken kan bli överhettade och gå sönder.

För information om korrekt däcktryck, se däcktryckstabellen på s. 163. De angivna däcktrycken avser kalla däck. (Med kalla däck avses att däcken har samma temperatur som yttertemperaturen.)

Bränsleekonomi, ECO-tryck

För hastigheter under 160 km/h rekommenderas det allmänna däcktrycket för full last för att få den bästa bränsleekonomin.

Däcktrycket påverkar åkkomfort, vägljud och styregenskaper.

Däcktryckstabell

Variant	Däckstorlek	Hastighet (km/h)	Last,1-3 personer		Max last	
			Fram (kPa) [1]	Bak (kPa)	Fram (kPa)	Bak (kPa)
1.6 1.8 2.0 1.6D	195/65 R15 91V 205/55 R16 91V/W 195/65 R15 91Q/T/H/V M+S 205/55 R16 91Q/T/H/V M+S	0–160 160+	210 250	210 210	250 280	250 260
	205/50 R17 93W Extra Load 215/45 R18 93W Extra Load 205/50 R17 93Q/T/H/V M+S Extra Load	0–160 160 +	220 260	220 220	250 280	250 260
2.4 2.4i 2.0D	205/55 R16 91W 205/55 R16 91Q/T/H/V M+S	0–160 160+	210 250	210 210	250 280	250 260
	205/50 R17 93W Extra Load 215/45 R18 93W Extra Load 205/50 R17 93Q/T/H/V M+S Extra Load	0–160 160+	220 260	220 220	250 280	250 260
T5	205/55 R16 91W 205/55 R16 91Q/T/H/V M+S	0–160 160+	210 260	210 210	250 280	250 260
	205/50 R17 93W Extra Load 215/45 R18 93W Extra Load 205/50 R17 93Q/T/H/V M+S Extra Load	0–160 160+	220 270	220 220	250 290	250 270
D5	205/55 R16 91 V/W 205/50 R17 93W Extra Load 215/45 R18 93W Extra Load 205/55 R16 91Q /T/H/V M+S 205/50 R17 93Q/T/H/V M+S Extra Load	0–160 160+	230 270	220 220	250 290	250 270
Alla	Alla	0–160	250[2]	250[2]	250[2]	250[2]
Reservhjul[3]	T125/85R16 99M	0–80	420	420	420	420

[1] I vissa länder förekommer enheten bar vid sidan av SI-enheten pascal:1 bar = 100 kPa

[2] ECO-tryck s. 162

[3] Temporary Spare

Varningstriangel och reservhjul

Varningstriangel

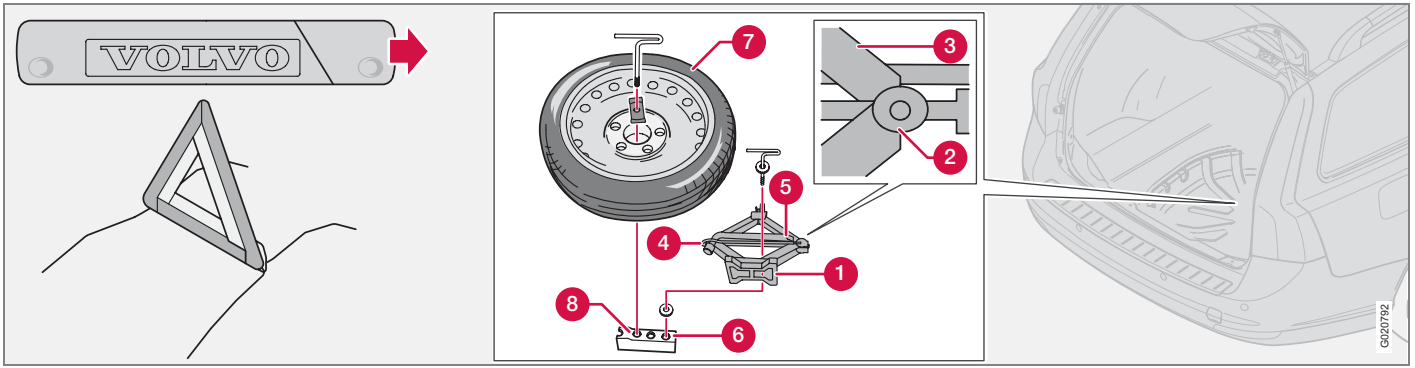

Följ de bestämmelser som gäller för användning av varningstriangel[1]. Placera varningstriangeln på ett lämpligt ställe med tanke på trafiksituationen.

- Lossa fodralet med varningstriangeln, det är fäst med kardborreband. Ta varningstriangeln ur fodralet.
- Fäll ut stödbenen på varningstriangeln.

Se till att varningstriangeln med fodral sitter ordentligt fast i bagageutrymmet efter användning.

[1] Vissa marknader

Reservhjul och domkraft

Bilens originaldomkraft
Använd originaldomkraften[2] endast vid hjulbyte. Domkraftens skruv ska alltid vara välsmord. Reservhjul med domkraft och hjulmutternyckel finns under golvet i bagageutrymmet.

Framtagning av reservhjulet:
- Vik upp golvmattan, bakifrån och framåt.
- Lossa reservhjulet och lyft ut det.

[2] Vissa varianter och marknader

- Ta ut domkraften med vev och hjulmutternyckeln.

Reservhjul och domkraft, placering i bagageutrymmet:
- Veva ihop domkraften (1) till hälften. Markeringen på brickan (2) ska ligga mot markeringen på armen (3) för att domkraften ska passa liggande i fästet.
- Vik in veven (4) och placera hjulmutternyckeln (5) på domkraften.
- Sätt tillbaka domkraften (1) i höger hål (6). Fäst reservhjulet (7) i vänster hål (8).

Losstagning av hjul

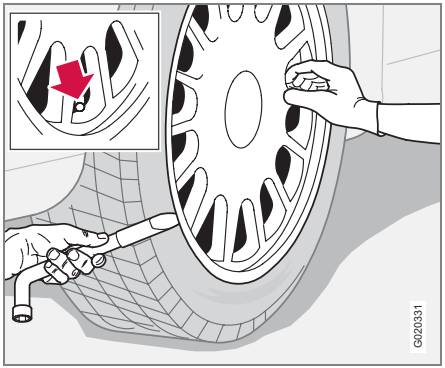

Sätt ut varningstriangels om ett hjul måste bytas vid en trafikerad plats. Se till att bilen och domkraften står på ett fast horisontellt underlag.

- Ta fram reservhjul, domkraft och hjulmutternyckel som ligger under mattan i bagageutrymmet.
- Dra åt parkeringsbromsen och lägg i ettans växel eller läge **P** om bilen har automatisk växellåda.
- Blockera framför och bakom de hjul som ska stå kvar på marken. Använd kraftiga träklossar eller större stenar.

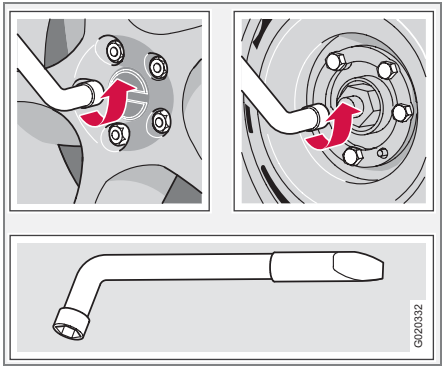

- Bilar med stålfälgar har löstagbara hjulsidor. Bänd loss hjulsidan med hjulmutternyckelns ände eller ryck loss den för hand.
- Lossa hjulmuttrarna ½–1 varv moturs med hjulmutternyckeln.

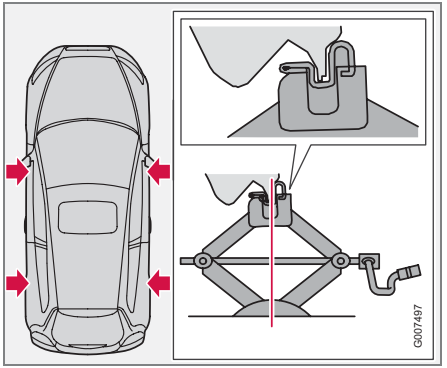

- På varje sida av bilen finns två domkraftsfästen. Veva ned domkraftens fot så att den pressas plant mot marken. Kontrollera att domkraften sitter i fästet enligt bilden och att foten är placerad lodrät under fästet.
- Lyft bilen så högt att hjulet går fritt. Ta bort hjulmuttrarna och lyft av hjulet.

Byte av hjul

Ditsättning av hjul

- Rengör anliggningsytorna på hjul och nav.
- Sätt dit hjulet. Skruva fast hjulmuttrarna.
- Sänk ned bilen så att hjulen inte kan rotera.
- Dra fast hjulmuttrarna korsvis. Det är viktigt att hjulmuttrarna blir ordentligt åtdragna. Dra åt med 130 Nm. Kontrollera åtdragningsmomentet med momentnyckel.
- Sätt på hjulsidan (stålfälg).

VARNING

Kryp aldrig under bilen då den är upphissad på domkraft.

Låt aldrig passagerare uppehålla sig i bilen då den lyfts upp med domkraft.

Se till att passagerare uppehåller sig så att de har bilen eller helst ett vägräcke mellan sig och vägbanan.

Allmänt

Däcktätningssatsen[1] används till att täta en punktering samt kontrollera och justera däcktrycket. Den består av en kompressor och en behållare med tätningsvätska. Satsen fungerar som en provisorisk reparation. Flaskan med tätningsvätskan ska bytas ut innan bäst före-datumet passerats och efter användning.

Tätningsvätskan tätar effektivt däck som punkterats i slitbanan.

OBS

Däcktätningssatsen är endast avsedd för tätning av däck med punktering i slitbanan.

OBS

Domkraft är tillval på bilar utrustade med däcktätningssats.

Däcktätningssatsen har begränsad förmåga att täta däck som har punktering i däcksidan. Täta inte däck med den provisoriska däcktätningen om de uppvisar större skåror, sprickor eller liknande skador.

12 V-uttag för anslutning av kompressorn finns fram vid mittkonsolen, vid baksätet och i last-/bagageutrymmet[2]. Välj det eluttag som är närmast det punkterade däcket.

VARNING

Hastigheten får inte överstiga 80 km/h efter att den provisoriska däcktätningen använts. Uppsök en auktoriserad Volvoverkstad för inspektion av det tätade däcket (maximal körsträcka 200 km). Personalen kan avgöra om däcket kan lagas eller behöver bytas.

Framtagning av däcktätningssatsen

Däcktätningssats med kompressor och verktyg finns under golvet i bagageutrymmet.

– Vik undan golvmattan bakifrån och framåt.
– Lyft upp däcktätningssatsen.

[1] Vissa varianter och marknader

[2] Tillval

Provisorisk däcktätning

Översikt

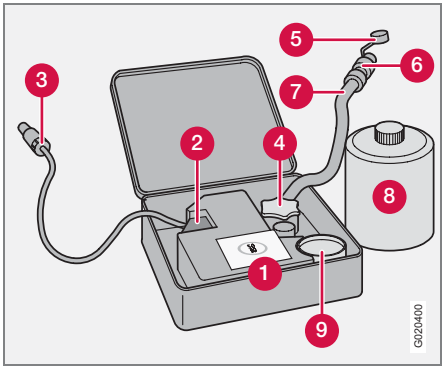

1. Dekal, högsta tillåtna hastighet
2. Strömbrytare
3. Kabel
4. Flaskhållare (orange lock)
5. Skyddslock
6. Tryckreduceringsventil
7. Luftslang
8. Flaska med tätningsvätska
9. Tryckmätare

Pumpning av däck

Bilens originaldäck kan pumpas upp av kompressorn.

– Kompressorn skall vara avstängd. Se till att strömbrytaren står i position **0** och ta fram kabel och luftslang.
– Skruva loss hjulets ventilhatt och skruva dit luftslangens ventilanslutning till botten på däckventilens gänga.
– Anslut kabeln till något av bilens 12 V-uttag och starta bilen.

VARNING

Inandning av bilavgaser kan medföra livsfara. Låt aldrig motorn gå i utrymmen som är tillslutna eller saknar tillräcklig ventilation.

– Starta kompressorn genom att ställa strömbrytaren i position **I**.
– Pumpa upp däcket till angivet tryck enligt däcktrycksdekalen. (Släpp ut luft med tryckreduceringsventilen om däcktrycket är för högt.)

VIKTIGT

Risk för överhettning. Kompressorn ska inte arbeta längre än 10 minuter.

– Stäng av kompressorn. Lossa luftslangen och kabeln.
– Sätt tillbaka ventilhatten.

Tätning av punkterat däck

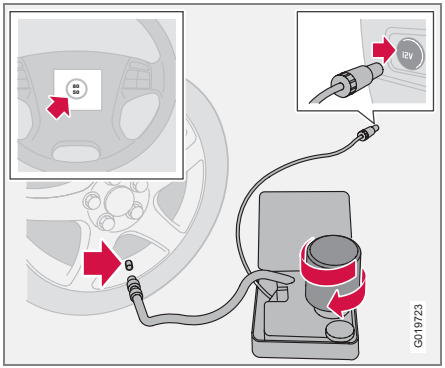

För information om detaljernas funktion, se bild på s. 168 .

– Öppna locket på däcktätningssatsen.
– Lossa dekalen om högsta tillåtna hastighet och sätt fast den på ratten.
– Kontrollera att strömbrytaren är i position **0** och ta fram kabeln och luftslangen.

VARNING

Tätningsvätskan kan irritera huden. Vid hudkontakt, tvätta omedelbart bort vätskan med tvål och vatten.

– Skruva av det orange locket och skruva loss flaskans kork.

OBS

Bryt inte flaskans plombering. När flaskan skruvas fast bryts plomberingen.

– Skruva fast flaskan i flaskhållaren.

VARNING

Skruva inte av flaskan, den är försedd med backspärr för att förhindra läckage.

– Skruva loss hjulets ventilhatt och skruva fast luftslangens ventilanslutning till botten på däckventilens gänga.
– Sätt i kabeln i 12 V-uttaget och starta bilen.
– Sätt strömbrytaren i position **I**.

VARNING

Stå aldrig intill däcket då kompressorn pumpar. Om det uppstår sprickbildningar eller ojämnheter ska kompressorn omedelbart stängas av. Färden bör inte fortsätta. Kontakta en auktoriserad däckverkstad.

OBS

När kompressorn startar kan trycket öka upp till 6 bar men trycket sjunker efter ca 30 sekunder.

– Fyll däcket i 7 minuter.

VIKTIGT

Risk för överhettning. Kompressorn ska inte arbeta längre än 10 minuter.

– Stäng av kompressorn för att kontrollera trycket på tryckmätaren. Minsta tryck är 1,8 bar och max 3,5 bar.

VARNING

Om trycket understiger 1,8 bar är hålet i däcket för stort. Färden bör inte fortsätta. Kontakta en auktoriserad däckverkstad.

– Stäng av kompressorn och dra ur kabeln ur 12 V-uttaget.
– Ta loss slangen från däckventilen och sätt på ventilhatten.
– Kör snarast ca 3 km med en maximal hastighet på 80 km/h så tätningsvätskan kan täta däcket.

Provisorisk däcktätning

Efterkontroll av lagning och tryck

- Anslut utrustningen igen.
- Läs av däcktrycket på tryckmätaren.
- Ligger det under 1,3 bar har däcket inte tätats tillräckligt. Färden bör inte fortsättas. Kontakta en däckverkstad.
- Är däcktrycket högre än 1,3 bar ska däcket pumpas upp till angivet däcktryck enligt däcktrycksdekalen. Släpp ut luft med tryckreduceringsventilen om däcktrycket är för högt.
- Stäng av kompressorn. Lossa luftslangen och kabeln. Sätt tillbaka ventilhatten.

VARNING

Skruva inte av flaskan, den är försedd med backspärr för att förhindra läckage.

- Lägg tillbaka däcktätningssatsen i bagageutrymmet.

OBS

Efter användning ska flaska med tätningsvätska och slang bytas ut. Byte utförs av en auktoriserad Volvoverkstad.

VARNING

Kontrollera däcktrycket regelbundet.

- Kör till närmaste auktoriserade Volvoverkstad för att byta ut/reparera det skadade däcket. Informera verkstaden om att däcket innehåller däcktätningsvätska.

VARNING

Hastigheten får inte överstiga 80 km/h efter att den provisoriska däcktätningen använts. Uppsök en auktoriserad Volvoverkstad för inspektion av det tätade däcket (maximal körsträcka 200 km). Personalen kan avgöra om däcket kan lagas eller behöver bytas.

Byte av behållare med tätningsvätska

Byt flaska innan bäst före-datum passerats. Hantera den gamla flaskan som miljöfarligt avfall.

VIKTIGT

Läs säkerhetsföreskriften på flaskans botten.

Rengöring 174
Bättring av lackskador 177
Rostskydd 178

BILVÅRD

08

Rengöring

Tvätta bilen

Tvätta bilen så snart den blivit smutsig. Använd bilschampo. Smuts och vägsalt kan lätt leda till korrosion.

- Stå inte i direkt solljus så lacken är varm, det kan ge bestående skador på lacken. Håll till på en spolplatta med avloppsseparator.
- Spola noggrant av smutsen på bilens undersida.
- Spola hela bilen tills den lösa smutsen avlägsnats. Vid användning av högtryckstvätt: Se till att högtryckssprutans munstycke inte kommer närmare karossen än 30 cm. Spruta inte direkt på låsen.
- Tvätta med svamp och bilschampo och rikligt med ljummet vatten.
- Om smutsen sitter fast hårt, tvätta bilen med kallavfettningsmedel.
- Torka bilen torr med ett rent, mjukt sämskskinn eller en vattenskrapa.
- Tvätta torkarbladen med ljummen tvållösning eller bilschampo.

VARNING

Låt alltid motortvätt utföras av en verkstad. Om motorn är varm finns risk för brand.

OBS

Yttre belysning såsom strålkastare, dimljus och baklampor kan tillfälligt få kondens på insidan av glaset. Det är ett naturligt fenomen, all ytterbelysning är konstruerad för att motstå detta. Kondens ventileras normalt ut ur lampan då den varit tänd en stund.

Ta bort fågelspillning

Tvätta bort fågelspillning från lacken så snart som möjligt. Den innehåller kemikalier som påverkar och missfärgar lacken mycket snabbt. Missfärgningen kan endast avlägsnas av fackman

Kromade hjul

VIKTIGT

Fälgrengöringsmedel kan fläcka ytan på krompläterade hjul. Tvätta med svamp och bilschampo och rikligt med ljummet vatten.

Automattvätt

En automattvätt är ett enkelt och snabbt sätt att få bilen ren, men den kan aldrig ersätta en riktig handtvätt. Automatens borstar kommer inte åt på alla ställen.

VARNING

Provbromsa alltid efter tvättning, även parkeringsbromsen, så att fukt och korrosion inte angriper bromsbeläggen och försämrar bromsarna.

VIKTIGT

Handtvätt är skonsammare mot lacken än automattvätt. Lacken är också känsligare när den är ny. Därför rekommenderas handtvätt under bilens första månader.

Tryck lätt på bromspedalen då och då vid körning av längre sträckor i regn eller snöslask. Då värms bromsbeläggen upp och torkar. Gör samma sak efter start i mycket fuktig eller kall väderlek.

Exteriör plast-, gummi- och prydnadsdetalj

För rengöring av infärgade plastartiklar, gummi- och prydnadsdetaljer (till exempel blanklister) rekommenderas speciellt rengöringsmedel som finns hos Volvoåterförsäljare. Vid användning av sådant rengöringsmedel ska instruktionerna följas noggrant.

VIKTIGT

Undvik vaxning samt polering på plast och gummi.

Polering av blanklister kan nöta bort eller skada det blanka ytskiktet.

Polermedel som innehåller slipmedel ska inte användas.

Polering och vaxning

Polera och vaxa bilen när lacken är matt eller för att ge den ett extra skydd.

Bilen behöver inte poleras förrän den är minst ett år gammal, vaxa kan man göra tidigare. Polera och vaxa inte bilen i direkt solljus.

Tvätta och torka bilen mycket noga före polering eller vaxning. Tvätta bort asfalt eller tjärstänk med Volvos asfaltsborttagare eller lacknafta. Svårare fläckar kan tas bort med fin slippasta (rubbing) avsedd för billack.

Polera först med polish och vaxa sedan med flytande eller fast vax. Följ noga instruktionerna på förpackningarna. Många preparat innehåller både polish och vax.

VIKTIGT

Lackbehandlingar såsom konservering, försegling, skydd, glansförsegling eller liknande kan skada lacken. Lackskada orsakad av sådana behandlingar täcks inte av Volvos garanti.

Rengöring av yttre backspeglar och främre sidorutor med vattenavvisande ytskikt (tillval)

Använd aldrig produkter som bilvax, avfettningsmedel eller liknande på spegel-/glasytan då detta kan förstöra dess vattenavvisande egenskaper.

Var försiktig vid rengöring så att inte glasytan repas.

För att undvika skador på glasytan vid isborttagning – använd endast isskrapa av plast.

Det sker ett naturligt slitage på de vattenavvisande ytskikten.

För att de vattenavvisande egenskaperna ska bestå rekommenderas en behandling med ett speciellt efterbehandlingsmedel som finns hos Volvoåterförsäljare. Det bör användas första gången efter tre år och därefter varje år.

Rengöring

Rengöring av interiör

Behandling av fläckar på textilklädsel
För smutsiga textilklädslar rekommenderas speciellt rengöringsmedel som finns hos Volvoåterförsäljare. Andra kemikalier kan äventyra klädselns brandhärdighetsegenskaper.

VIKTIGT

Vassa föremål och kardborreförslutningar kan skada bilens textilklädsel.

Behandling av fläckar på läderklädsel
Volvos läderklädsel är kromfri och godkänd enligt standard Öko-Tex 100.

Läder förädlas och bearbetas för att det ska bibehålla sina naturliga egenskaper. Det blir försett med ett skyddande ytskikt, men för att bibehålla både egenskaper och utseende krävs regelbunden rengöring. Volvo erbjuder en heltäckande produkt för rengöring och efterbehandling av läderklädsel, som då den används enligt instruktionerna, bevarar lädrets skyddande ytskikt.

Efter en tids användning kommer lädrets naturliga utseende ändå att framträda mer eller mindre beroende på lädrets ytstruktur. Detta är en naturlig mognad av lädret och visar att det är en naturprodukt.

För att uppnå bästa resultat rekommenderar Volvo att rengöra och applicera skyddskräm en till fyra gånger per år (eller fler vid behov). Fråga en Volvoåterförsäljare efter Volvos Lädervårdsprodukt.

VIKTIGT

Använd aldrig starka lösningsmedel. Det kan skada såväl textil-, vinyl- som läderklädsel.

VIKTIGT

Observera att material som torrfäller (nya jeans, mockaplagg etc.) kan missfärga klädselmaterial.

Tvättråd för läderklädsel

- Häll läderrengöring på den förfuktade svampen och krama fram ett kraftigt skum.
- Arbeta bort smutsen med lätta cirkulerande rörelser.
- Badda noga med svampen på fläckarna. Låt svampen suga upp fläcken. Gnugga inte.
- Torka av med ett mjukt papper eller en duk och låt lädret torka helt.

Skyddsbehandling av läderklädsel

- Häll lite av skyddskrämen på filtduken och massera in ett tunt skikt av kräm med lätta cirkulerande rörelser på lädret.
- Låt lädret torka i 20 minuter före användning.

Lädret har nu fått ett förbättrat fläckskydd och UV-skydd.

Behandling av fläckar på interiör plast-, metall- och trädetalj
För rengöring av interiöra detaljer och ytor rekommenderas speciellt rengöringsmedel som finns hos Volvoåterförsäljare. Skrapa eller gnid aldrig på en fläck. Använd aldrig starka fläckborttagningsmedel.

Rengöring av säkerhetsbälten
Använd vatten och syntetiskt tvättmedel, särskilt textilrengöringsmedel finns hos din Volvoåterförsäljare. Tillse att bältet är torrt innan det rullas tillbaka in igen.

Lacken

Lacken utgör en viktig del av bilens rostskydd och behöver därför kontrolleras regelbundet. För att undvika rostangrepp bör lackskador åtgärdas genast. De vanligaste lackskadorna är mindre stenskott, repor och skador på t.ex. skärmkanter och dörrar.

Färgkod

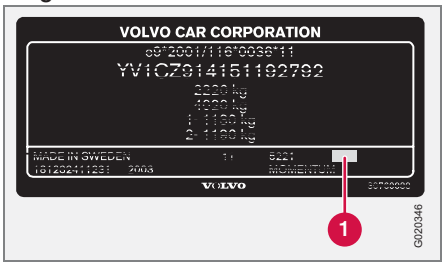

Produktskylt

Det är viktigt att använda rätt färg. Färgkodsnumret (1) finns på produktskylten, se s. 234.

Stenskott och repor

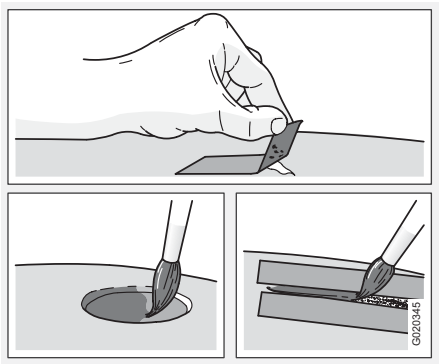

Innan arbetet med bättring av lacken påbörjas måste bilen vara rentvättad och torr och ha en temperatur över 15 °C.

Materiel

- Grundfärg (primer) på burk
- Lack på burk eller färgpenna
- Pensel
- Maskeringstejp.

Mindre stenskott och repor

Om stenskottet inte gått ner till plåten och ett oskadat färgskikt fortfarande finns kvar, fyll i färg direkt efter att smutsen tagits bort.

Om stenskottet gått ner till plåten

– Fäst en bit maskeringstejp över den skadade ytan. Dra sedan av tejpbiten så att lackresterna följer med.
– Rör om grundfärgen (primer) väl och lägg på med hjälp av en fin pensel eller tändsticka. Lägg på lack med pensel när grundfärgen torkat.
– Vid repor, gör som tidigare, men maskera runt skadan för att skydda den oskadade lacken.
– Vänta någon dag och polera sedan bättringarna. Använd en mjuk trasa och sparsamt med slippasta.

Rostskydd

Kontroll och underhåll

Din bil fick ett mycket noggrant och komplett rostskydd redan på fabriken. Delar av karossen består av galvaniserad plåt. Underredet är skyddat av ett nötningsbeständigt rostskyddsmedel. En tunn, penetrerande rostskyddsvätska sprutades in i balkar, hålrum och slutna sektioner.

Upprätthåll bilens rostskydd.

- Håll bilen ren. Spola underredet. Vid högtryckstvätt, håll sprutan minst 30 cm från lackerade ytor.
- Kontrollera regelbundet och förbättra rostskyddet vid behov.

Bilen är byggd med ett rostskydd som inte kräver någon efterbehandling under normala förhållanden förrän efter ca 12 år. Efter denna tid bör efterbehandling göras med tre års intervall. Om bilen behöver efterbehandlas, låt en auktoriserad Volvoverkstad hjälpa dig.

Volvo service 182
Eget underhåll 183
Motorhuv och motorrum 184
Diesel 185
Oljor och vätskor 186
Torkarblad 191
Batteri 192
Byte av glödlampor 194
Säkringar 201

UNDERHÅLL OCH SERVICE

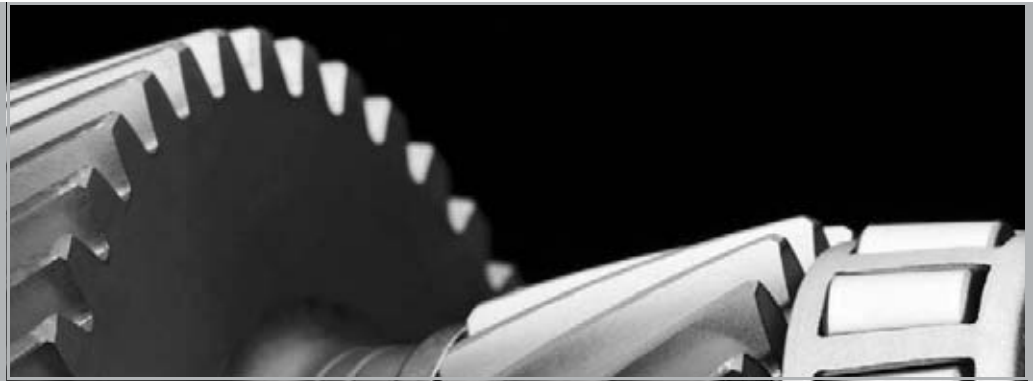

09

Volvo service

Volvos serviceprogram

Innan bilen lämnade fabriken provkördes den omsorgsfullt. Ytterligare en kontroll enligt Volvo Personvagnar AB:s föreskrifter gjordes strax innan den överlämnades till dig.

För att även fortsättningsvis hålla din Volvo på en hög nivå vad gäller trafiksäkerhet, driftsäkerhet och tillförlitlighet bör Volvos serviceprogram följas, som finns specificerat i Service- och garantiboken. Låt en auktoriserad Volvoverkstad utföra service- och underhållsarbeten. Volvos verkstäder har den personal, servicelitteratur och de specialverktyg som garanterar högsta servicekvalitet.

VIKTIGT

För att Volvos garanti ska gälla, kontrollera och följ Service- och garantiboken.

Särskilda serviceåtgärder

Vissa serviceåtgärder, som berör bilens elektriska system, kan endast utföras med hjälp av för bilen speciellt utvecklad elektronisk utrustning. Kontakta därför alltid en auktoriserad Volvoverkstad, innan du låter påbörja eller utföra servicearbeten som påverkar det elektriska systemet.

Installation av tillbehör

Felaktig inkoppling och installation av tillbehör kan påverka bilens elektroniksystem negativt. Vissa tillbehör fungerar endast när därtill hörande mjukvara programmeras in i din bils elektroniska system. Kontakta därför alltid en auktoriserad Volvoverkstad innan du installerar tillbehör som ansluts till eller påverkar det elektriska systemet.

Inspelning av fordonsdata

En eller flera datorer i din Volvo personbil har möjlighet att spela in detaljerad information. Denna information, som är avsedd att användas i forskningssyfte för att vidareutveckla säkerheten och för diagnos av fel i vissa av bilens system, kan innehålla uppgifter såsom; användandet av säkerhetsbälten av förare och passagerare, information om funktion av olika system och moduler i bilen samt information beträffande statusen av motor-, gasregleringspjäll-, styrning-, broms- och andra system. Denna information kan innefatta uppgifter beträffande förarens sätt att köra bilen. Sådan information kan innehålla uppgifter såsom, men inte uteslutande, bilens hastighet, användandet av broms- eller gaspedalen och rattutslag. Sistnämnda data kan lagras under ett begränsat tidsintervall medan bilen körs och därefter under förloppet av en kollision eller i ett nära tillbud.

Volvo Personvagnar AB kommer inte att medverka till att denna lagrade information lämnas ut utan samtycke. Dock kan Volvo Personvagnar AB tvingas lämna ut informationen p.g.a. nationell lagstiftning. I övrigt kan Volvo Personvagnar AB och auktoriserade Volvoverkstäder komma att läsa och använda informationen.

Ogynnsamma körförhållanden

Kontrollera oljenivån oftare vid långvarig körning:

- Med husvagn eller släpvagn
- I bergslandskap
- I hög hastighet
- I temperaturer kallare än –30° C eller varmare än +40° C.

Kontrollera också oljenivån oftare vid många kortare körsträckor (kortare än 10 km) vid låga temperaturer (under +5° C).

Detta kan ge onormalt hög oljetemperatur eller oljeförbrukning.

Innan du börjar arbeta med bilen

Batteriet

Kontrollera att batteriledningarna är rätt anslutna och väl åtdragna.

Koppla aldrig ifrån batteriet då motorn är igång (t.ex. vid batteribyte).

Vid laddning av batteriet får aldrig snabbladdare användas. Batteriledningarna ska vara frånkopplade vid laddning av batteriet.

Batteriet innehåller syra som är frätande och giftig. Det är därför viktigt att batteriet hanteras på ett miljövänligt sätt. Låt din Volvohandlare hjälpa dig.

VARNING

Tändsystemet har mycket hög effekt. Livsfarlig spänning råder i tändsystemet. Tändningen ska därför alltid vara avstängd när arbete utförs i motorrummet.

Vidrör inte tändstift eller tändspole när tändningen är tillslagen eller motorn är varm.

Kontrollera regelbundet

Kontrollera följande vid jämna mellanrum, t.ex. vid tankning:

- Kylvätska – Nivån ska ligga mellan **MIN**- och **MAX**-markeringarna på expansionstanken.
- Motorolja – Nivån ska ligga mellan **MIN**- och **MAX**-markeringarna.
- Styrservoolja – Nivån ska ligga mellan **MIN**- och **MAX**-markeringarna.
- Spolarvätska – Behållaren ska vara välfylld. Fyll på med frostskyddsmedel vid temperaturer kring fryspunkten.
- Broms- och kopplingsvätska – Nivån ska ligga mellan **MIN**- och **MAX**-markeringarna.

VARNING

Tänk på att kylarfläkten kan starta automatiskt någon tid efter att motorn stängts av.

Låt alltid motortvätt utföras av en verkstad. Om motorn är varm finns risk för brand.

Motorhuv och motorrum

Öppning av motorhuv

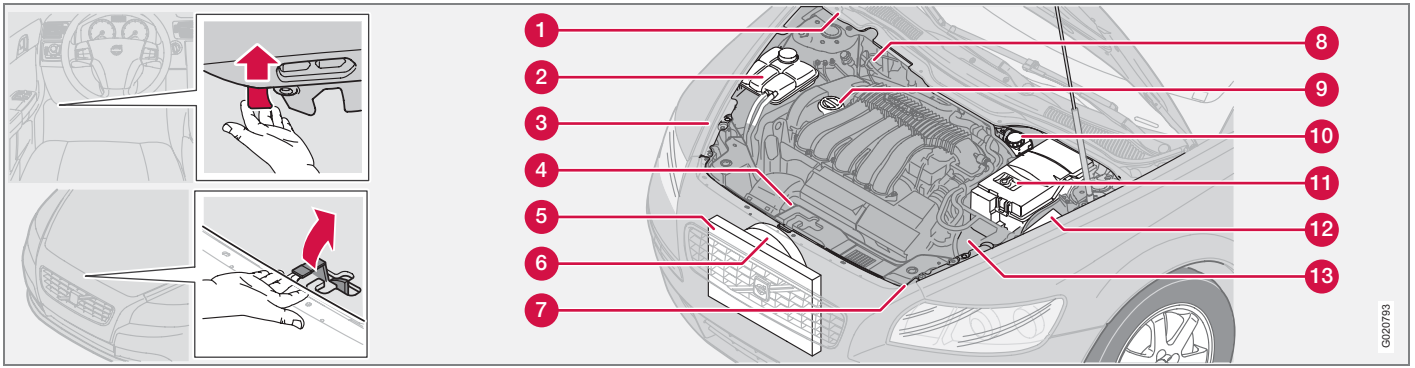

– Dra i låshandtaget längst till vänster under instrumentpanelen. Det hörs när spärren släpper.
– För in handen mitt på huvens framkant och tryck spärren upp åt höger.
– Öppna huven.

VARNING

Kontrollera att huven låser ordentligt vid stängning.

Motorrum

1. Behållare för spolarvätska (4-cyl.)
2. Expansionskärl för kylsystem
3. Behållare för styrservoolja (dold bakom strålkastaren)
4. Mätsticka för motorolja[1]
5. Kylare
6. Kylarfläkt
7. Behållare för spolarvätska (5-cyl.)
8. Behållare för broms- och kopplingsvätska (högerstyrd)
9. Påfyllning för motorolja[1]
10. Behållare för broms- och kopplingsvätska (vänsterstyrd)
11. Batteri
12. Relä- och säkringscentral, motorrum
13. Luftfilter[1]

[1] Beroende på motoralternativ

Bränslesystem

Dieselmotorer är känsliga för föroreningar som t.ex. för hög mängd svavelpartiklar. Använd endast dieselbränslen från välkända tillverkare. Fyll aldrig på diesel med tveksam kvalitet.

Dieselbränsle kan vid låga temperaturer (–40 °C till –6 °C) ge en paraffinutfällning vilket kan leda till startsvårigheter. De större oljebolagen har ett speciellt dieselbränsle som är avsett för yttertemperaturer kring fryspunkten. Detta bränsle är mer lättflytande vid låga temperaturer och reducerar risken för paraffinutfällning.

Risken för kondensvatten i tanken minskar om tanken hålls välfylld. Se till att det är rent runt påfyllningsröret vid tankning. Undvik spill på lackerade ytor. Tvätta med tvål och vatten vid spill.

VIKTIGT

Endast bränsle som uppfyller europeisk dieselstandard får användas, se s. 247.

VIKTIGT

Dieselliknande bränslen som inte ska användas: specialtillsatser, Marine Diesel Fuel, eldningsolja, RME[1] (vegetabilisk oljemetylester) och vegetabilisk olja. Dessa bränslen uppfyller inte kraven enligt Volvos rekommendation och ger ökat slitage och motorskador som inte täcks av Volvos garantier.

[1]Dieselbränsle kan innehålla en viss mängd RME, ytterligare mängd får inte tillsättas.

VIKTIGT

För årsmodell 2006 eller senare får svavelhalten vara maximalt 50 ppm.

Bränslestopp

Inga speciella åtgärder behövs efter ett bränslestopp. Bränslesystemet avluftas automatiskt om tändningen står i läge **II** under ca 60 sekunder innan startförsök påbörjas.

Avtappning av kondensvatten i bränslefilter

I bränslefiltret separeras kondensvatten från bränslet. Kondensvattnet kan i annat fall orsaka motorstörningar.

Avtappning av bränslefiltret ska göras enligt serviceintervallerna i Service- och garantiboken eller vid misstanke om att förorenat bränsle använts.

VIKTIGT

Vissa specialtillsatser avlägsnar vattenseparationen i bränslefiltret.

Oljor och vätskor

Motorrumsdekal för oljekvalitet.

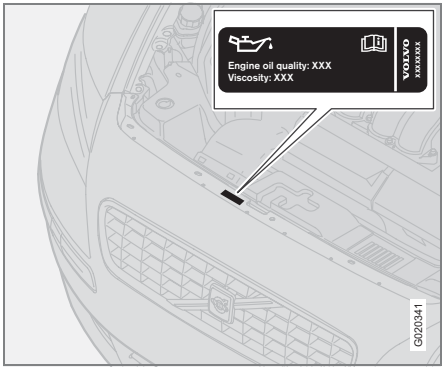

VIKTIGT

Använd alltid olja av föreskriven kvalitet, se motorrumsdekal. Kontrollera oljenivån ofta och byt olja regelbundet. Användning av olja med lägre kvalitet än den angivna eller körning med för låg oljenivå skadar motorn.

Att använda olja av högre kvalitet än den angivna är tillåtet. Vid körning under ogynnsamma förhållanden rekommenderar Volvo en olja med högre kvalitet än den som dekalen föreskriver. Se s. 239.

Kontroll av motorolja och oljefilter

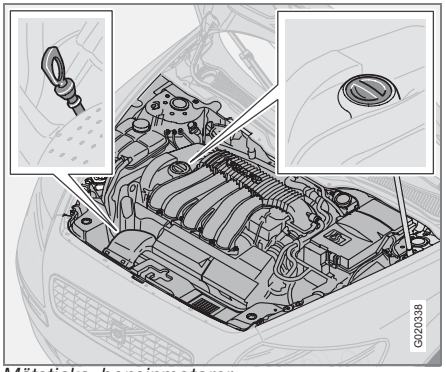

Mätsticka, bensinmotorer

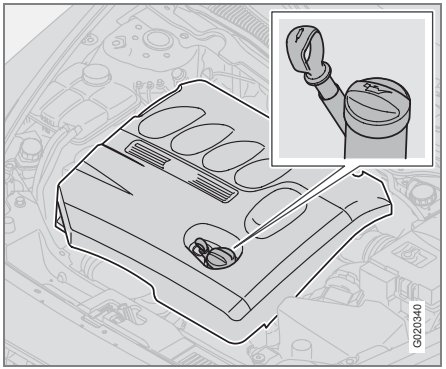

Mätsticka, dieselmotorer

Volvo rekommenderar Castrol oljeprodukter. Byt olja och oljefilter enligt de bytesintervaller som finns angivna i Service- och garantiboken.

VIKTIGT

För att uppfylla kraven för motorns serviceintervall fabriksfylls alla motorer med en speciellt anpassad syntetisk motorolja. Valet av olja har gjorts med stor omsorg och med hänsyn tagen till livslängd, startbarhet, bränsleförbrukning och miljöbelastning.

För att rekommenderade serviceintervall skall kunna tillämpas, krävs att godkänd motorolja används. Använd enbart föreskriven oljekvalitet (se dekal i motorrummet), både vid påfyllning och vid oljebyte, annars riskerar du att påverka livslängd, startbarhet, bränsleförbrukning och miljöbelastning.

Volvo Personvagnar frånsäger sig allt garantiansvar om inte motorolja med föreskriven kvalitet och viskositet används.

Volvo använder olika system för varning för låg oljenivå eller lågt oljetryck. Vissa varianter har oljetryckgivare, då används lampan för oljetryck. Andra varianter har oljenivågivare, då informeras föraren via varningssymbolen mitt i instrumentet samt displaytexter. Vissa modeller har båda varianterna. Kontakta en auktoriserad Volvoåterförsäljare för mer information.

Det är viktigt att oljenivån kontrolleras redan innan första ordinarie oljebyte äger rum på den nya bilen. Service- och garantiboken anger vid vilken mätarställning det ska ske.

Volvo rekommenderar att oljenivån kontrolleras var 2 500:e km. Det säkraste mätvärdet fås på kall motor före start. Mätvärdet är felvisande omedelbart efter att motorn stängts av. Mätstickan visar för låg nivå eftersom all olja inte hunnit rinna ner i oljetråget.

Oljekontroll

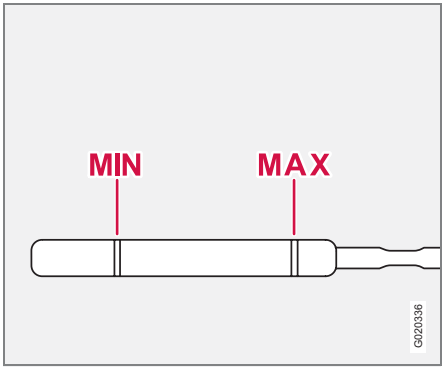

Oljenivån ska ligga inom det markerade området på mätstickan.

Oljekontroll på kall bil:

- Torka av mätstickan före kontrollen.
- Kontrollera oljenivån med mätstickan. Nivån ska ligga mellan **MIN**- och **MAX**-markeringarna.
- Ligger nivån nära **MIN**-markeringen kan 0,5 liter fyllas på till en början. Fyll på tills oljenivån är närmare markeringen **MAX** än **MIN** på mätstickan. Se s. 239–240 för påfyllningsbar volym.

Oljekontroll på varmkörd bil:

- Ställ bilen plant och vänta 10–15 minuter efter det att motorn stängts av så att oljan hinner rinna tillbaka ner i oljetråget.
- Torka av mätstickan före kontrollen.
- Kontrollera oljenivån med mätstickan. Nivån ska ligga mellan **MIN**- och **MAX**-markeringarna.

Ligger nivån nära **MIN**-markeringen kan 0,5 liter fyllas på till en början. Fyll på tills oljenivån är närmare markeringen **MAX** än **MIN** på mätstickan. Se s. 239–240 för påfyllningsbar volym.

VARNING

Spill inte olja på de heta avgasgrenrören då det finns risk för brand.

VIKTIGT

Fyll aldrig över **MAX**-markeringen. Oljeförbrukningen kan öka om för mycket olja fylls på i motorn.

Oljor och vätskor

Spolarvätska, påfyllning

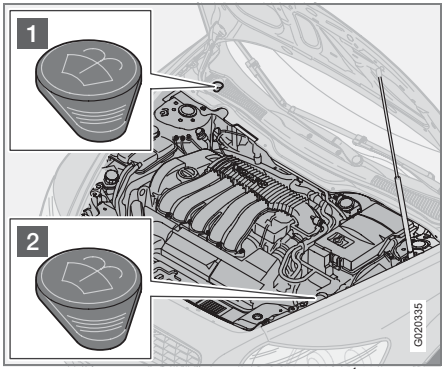

Placering av behållare för spolarvätska[1]

Vindrute- och strålkastarspolarna har gemensam vätskebehållare.

Se volymuppgifter på s. 244.

1. Påfyllning 4-cylindriga modeller samt diesel.
2. Påfyllning 5-cylindriga modeller.

Använd frostskyddsmedel under vintern så att det inte fryser i pump, behållare och slangar.

OBS

Blanda frostskyddsmedel med vattnet före påfyllning.

TIPS! Gör samtidigt rent torkarbladen vid påfyllning av spolarvätska.

Kylvätska, nivåkontroll och påfyllning

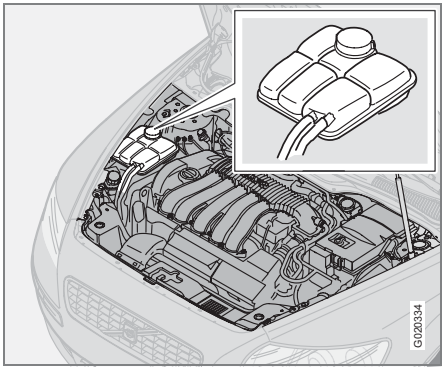

Vid påfyllning ska instruktionerna på förpackningen följas. Det är viktigt att balansera mängden kylvätska och vatten för rådande väderlek. Komplettera aldrig med endast rent vatten. Frysrisken ökar med såväl för liten som för stor andel kylvätska.

VIKTIGT

Det är mycket viktigt att kylvätska med korrosionsskydd enligt Volvos rekommendation används. Då bilen är ny är den fylld med kylvätska som klarar ca –35° C.

Se volymuppgifter på s. 244.

[1] Beroende på motoralternativ

Kontrollera kylvätskan regelbundet

Nivån ska ligga mellan **MIN**- och **MAX**-markeringarna på expansionstanken. Om systemet inte är välfyllt, kan höga lokala temperaturer uppstå med risk för skador (sprickor) i cylinderhuvudet. Fyll på vätska då nivån sjunkit till **MIN**-markeringen.

VARNING

Kylarvätskan kan vara mycket het. Om påfyllning behöver göras då motorn är varm skruvas expansionskärlets lock sakta av så att övertrycket försvinner.

OBS

Motorn får endast köras med välfyllt kylsystem. Höga temperaturer kan uppstå med risk för skador (sprickor) i cylinderhuvudet.

Broms- och kopplingsvätska, nivåkontroll och påfyllning

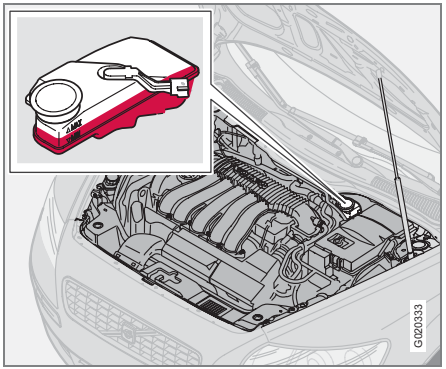

Broms- och kopplingsvätskan har gemensam behållare[1]. Nivån ska ligga mellan **MIN**- och **MAX**-märkena. Kontrollera nivån regelbundet. Byt bromsvätska vartannat år eller vid vartannat ordinarie servicetillfälle.

Se volymuppgifter och rekommenderad kvalitet för bromsvätska på s. 240.

På bilar som körs så att bromsarna används ofta och hårt, t.ex. vid bergskörning eller körning i tropiskt klimat med hög luftfuktighet, ska vätskan bytas varje år.

VARNING

Om bromsoljan ligger under **MIN**-nivå i bromsvätskebehållaren bör inte bilen köras vidare utan att bromsolja fyllts på.

Anledningen till bromsvätskeförlusten måste kontrolleras.

[1] Placering beroende på vänster- eller högerstyrd variant.

Oljor och vätskor

Styrservoolja, nivåkontroll och påfyllning

OBS

Oljenivån kontrolleras vid varje service.

Byte av olja behövs inte. Se volymuppgifter och rekommenderad oljekvalitet på s. 240.

Om ett fel uppstår i styrservosystemet eller om bilen blir strömlös och måste bogseras, kan bilen fortfarande styras. Styrningen blir då mycket tyngre än normalt och mer kraft behövs för att vrida ratten.

Torkarblad

Byte av torkarblad

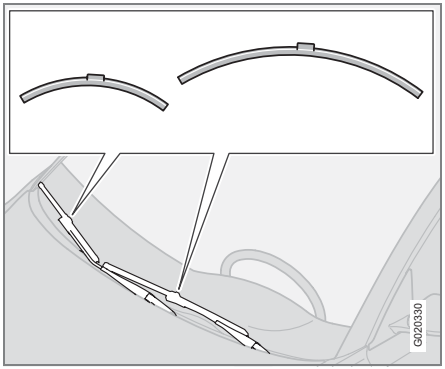

OBS

Torkarbladen har olika längd. Bladet på förarsidan är längre än det andra.

- Fäll upp torkararmen.
- Tryck på knappen som sitter på torkarbladsinfästningen och dra rakt ut (1), parallellt med torkararmen.
- Skjut in (2) det nya torkarbladet tills det säger klick.
- Kontrollera (3) att bladet sitter fast ordentligt.
- Fäll ner torkararmen.

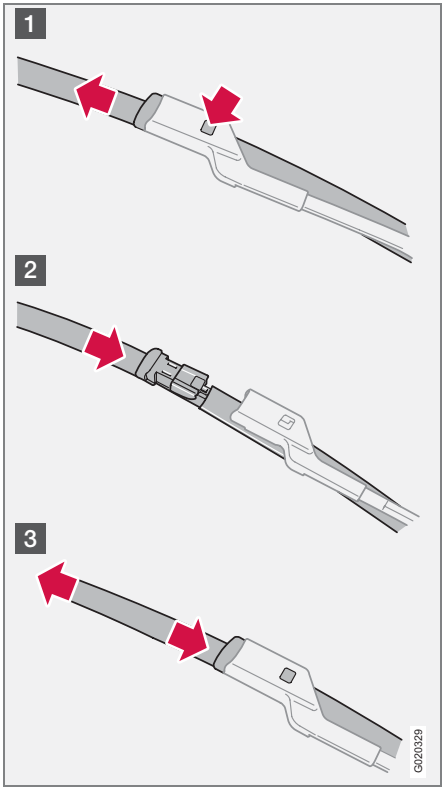

Byte av torkarblad, bakruta

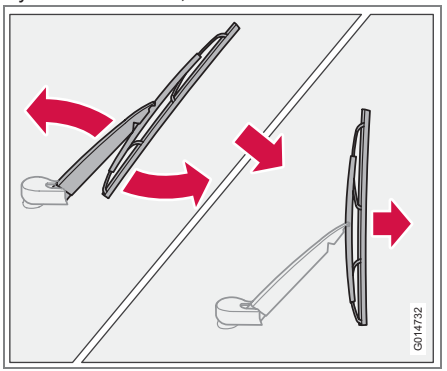

- Fäll torkararmen utåt.
- Dra loss torkarbladet mot bakluckan.
- Tryck fast det nya torkarbladet. Kontrollera att det sitter fast ordentligt.
- Fäll tillbaka torkararmen.

Batteri

Batteriskötsel

Batteriets livslängd och funktion påverkas av antal starter, urladdningar, körsätt, körförhållanden och klimatförhållanden etc.

OBS

Förbrukat batteri ska återvinnas på ett miljövänligt sätt, det innehåller bly.

VARNING

Batterier kan bilda knallgas som är mycket explosiv. En gnista, som kan bildas om du sätter dit startkablarna felaktigt, räcker för att batteriet skall explodera. Batteriet innehåller svavelsyra som kan orsaka allvarliga frätskador. Skölj med stora mängder vatten om svavelsyran kommer i kontakt med ögon, hud eller kläder. Vid stänk i ögonen, kontakta omedelbart läkare.

OBS

Om batteriet laddas ur många gånger påverkas batteriets livslängd negativt

Symboler på batteriet

Använd skyddsglasögon.

Ytterligare information i bilens instruktionsbok.

Förvara batteriet utom räckhåll för barn.

Batteriet innehåller frätande syra.

Undvik gnistor eller öppen eld.

Explosionsfara.

Byte av batteri

Borttagning av batteri

- Stäng av tändningen och ta ur nyckeln.
- Vänta i minst 5 minuter innan några elektriska anslutningar rörs. Bilens elektriska system ska lagra information till styrenheterna.
- Ta bort täckkåpan.
- Lossa minuskabeln.
- Lossa pluskabeln.
- Lossa batteriboxens främre vägg med en skruvmejsel.
- Lossa klamman som håller batteriet.
- Lyft bort batteriet.

Ditsättning av batteri

- Sätt dit batteriet på plats.
- Sätt dit klamman som håller batteriet.
- Sätt tillbaka batteriboxens främre vägg.
- Anslut pluskabeln.
- Anslut minuskabeln.
- Sätt dit täckkåpan över batteriet.

Byte av glödlampor

Allmänt

Alla glödlampor finns specificerade på s. 251.

Glödlampor och punktljus som är av särskild typ eller som inte lämpar sig för byte annat än av verkstad är:

- Allmänbelysning i taket
- Läslampor och handskfacksbelysning
- Blinkers, yttre backspegel och trygghetsbelysning
- Bromsljus
- Bi-Xenonstrålkastare

VARNING

På bilar utrustade med Bi-Xenonstrålkastare ska byte av Xenonlampan utföras av en auktoriserad Volvoverkstad. Strålkastaren kräver särskild försiktighet eftersom Xenonlampan är utrustad med ett högspänningsaggregat.

VIKTIGT

Vidrör aldrig glaset på glödlamporna direkt med fingrarna. Fett och olja från fingrarna förångas av värmen och ger en beläggning på reflektorn som då kan förstöras.

Byte av glödlampor fram

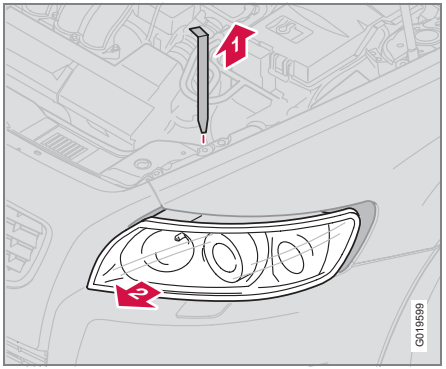

Samtliga glödlampor fram (utom för dimljus) byts genom att via motorrummet lossa och ta ut hela lamphuset.

Losstagning av lamphus:

– Ta ur startnyckeln och vrid strömställaren för belysningen till läge **0**.

– Dra upp lamphusets låssprint (1).

– Dra lamphuset åt sidan och sedan framåt (2) .

VIKTIGT

Dra inte i kabeln, endast i kontaktstycket

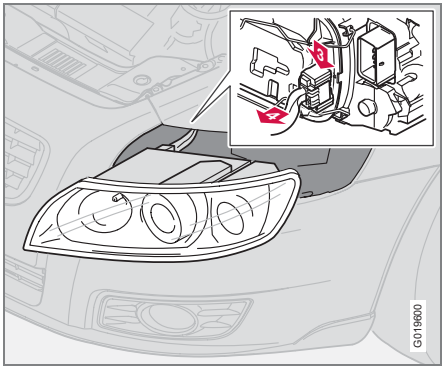

– Lossa kontaktstycket genom att pressa ner clipset med tummen (3) och samtidigt föra ut kontaktstycket (4) med andra handen.

– Lyft ut lamphuset och lägg det på ett mjukt underlag så att inte linsen repas.

Ditsättning av lamphus:

– Anslut kontaktstycket och sätt tillbaka lamphuset och låssprinten. Kontrollera att sprinten är korrekt nerstucken.

– Kontrollera belysningen.

Lamphuset måste vara inkopplat och sitta fast på sin plats innan belysningen slås på eller startnyckeln sätts in i startlåset.

Byte av glödlampor

Halvljus

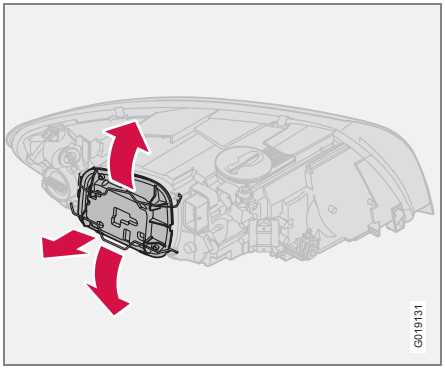

Borttagning av täcklock och glödlampa

- Lossa hela lamphuset, se s. 194.
- Vik undan låsbyglarna och ta loss locket.
- Lossa kontaktstycket från glödlampan.
- Lossa klämfjädern som håller glödlampan. Tryck den inåt/nedåt.
- Dra ut glödlampan.

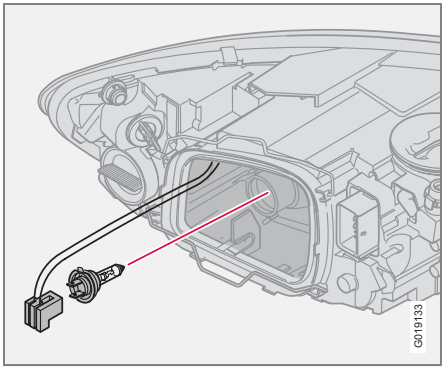

Ditsättning av ny glödlampa

- Sätt dit den nya glödlampan. Den kan bara sitta på ett sätt.
- Tryck klämfjädern inåt/uppåt och sedan en aning åt höger för att snäppa fast den i sitt läge.
- Tryck tillbaka kontaktstycket.
- Sätt tillbaka plastlocket.
- Sätt tillbaka lamphuset, se s. 194.

Helljus, halogen

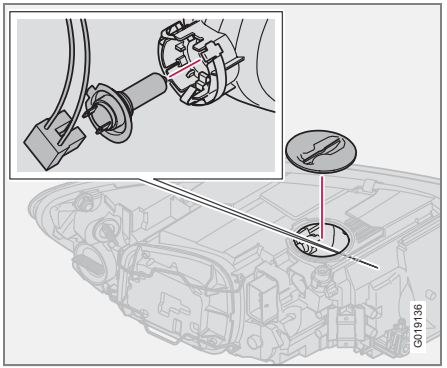

Bilden visar en halogenlampa

- Lossa hela lamphuset, se s. 194.
- Lossa täcklocket, placerat ovanpå lamphuset, genom att vrida det moturs.
- Vänster strålkastare:
  vrid lamphållaren moturs.
  Höger strålkastare:
  vrid lamphållaren medurs.

OBS

Om bilen har ABL- alternativt GDL-lampa har heljuslampan en annan sockel. Dra då lampan rakt ut.

Byte av glödlampor

- Dra ut lamphållaren och byt glödlampa.
- Sätt tillbaka lamphållaren. Den kan bara sättas tillbaka på ett sätt.
- Sätt tillbaka täcklocket, placerat ovanpå lamphuset, genom att vrida det medurs.
- Sätt tillbaka lamphuset, se s. 194.

Positions-/parkeringsljus

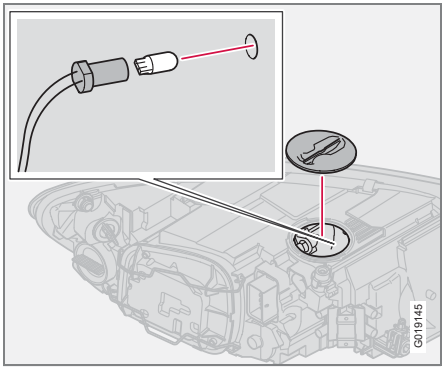

- Lossa lamphuset, se s. 194.
- Lossa täcklocket, placerat ovanpå lamphuset, genom att vrida det moturs.
- Dra ut lamphållaren och byt glödlampa.
- Tryck tillbaka lamphållaren. Ett klickljud hörs när lamphållaren sätts i rätt.
- Sätt tillbaka täcklocket, placerat ovanpå lamphuset, genom att vrida det medurs.
- Sätt tillbaka lamphuset, se s. 194.

OBS

Lampa utrustad med Active Bi Xenon Light (tillval) har ett positionsljus (LED) som inte kan bytas.

Blinkers

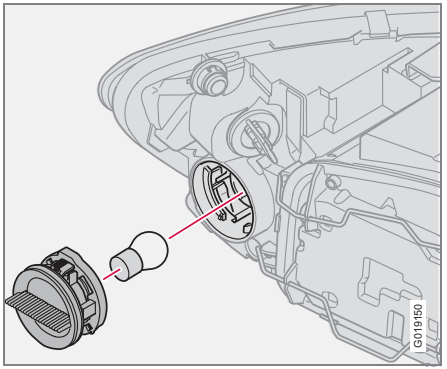

- Lossa lamphuset, se s. 194.
- Vrid lamphållaren moturs och tag ut den.
- Ta bort glödlampan ur lamphållaren genom att trycka in den och vrida moturs.
- Sätt dit en ny glödlampa och sätt tillbaka lamphållaren i lamphuset.
- Sätt tillbaka lamphuset, se s. 194.

Sidomarkeringsljus

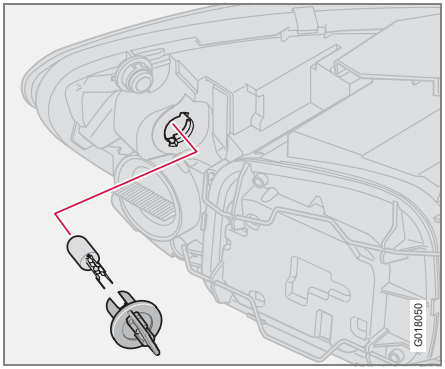

– Lossa lamphuset, se s. 194.
– Vrid lamphållaren moturs, dra ut den och byt glödlampa.
– Sätt tillbaka lamphållaren. Den kan bara sitta på ett sätt.
– Sätt tillbaka lamphuset, se s. 194.

Dimstrålkastare

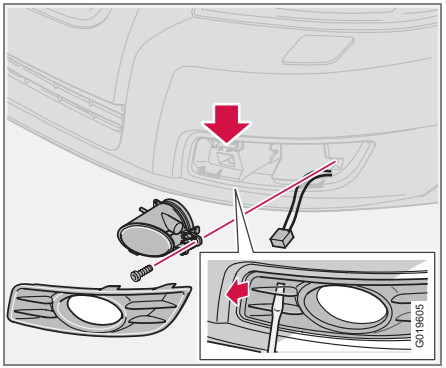

– Släck belysningen och vrid startnyckeln till läge **0**.
– Lossa kåpan genom att sticka in skruvmejsel enligt bild (vertikalt) och fortsätt att pressa vertikalt för att lossa clipset innanför kåpan.
– Ta tag i kanten på kåpan och dra rakt ut.
– Skruva loss lamphusets skruv och ta ut det.
– Vrid lampan moturs och ta loss den.
– Sätt dit en ny lampa genom att vrida medurs. (Profilen på lamphållaren sammanfaller med profilen på lampans fot).
– Sätt tillbaka lamphållaren. Markeringen **TOP** på lamphållaren ska vara uppåt.

Byte av glödlampor

Losstagning av lamphållare

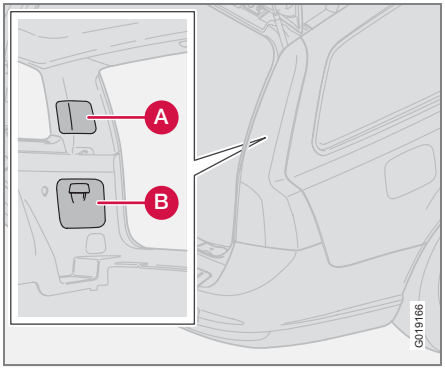

– Alla lampor i baklyktan byts inifrån bagageutrymmet.
– Släck belysningen och vrid startnyckeln till läge **0**.
– Ta bort luckan (A eller B) i vänster/höger panel för att komma åt lamporna.
– Glödlamporna är placerade i separata lamphållare.
– Ta loss kontaktstycket från lamphållaren.
– Tryck samman spärrhakarna och dra ut lamphållaren.
– Byt glödlampa.
– Anslut kontaktstycket.
– Tryck lamphållaren på plats och sätt tillbaka luckan (A eller B).

OBS

Om felmeddelande **LAMPFEL/ KONTROLLERA BROMSLJUS** kvarstår efter att felaktig glödlampa ersatts uppsök en auktoriserad Volvoverkstad.

Placering av lampor i baklampa

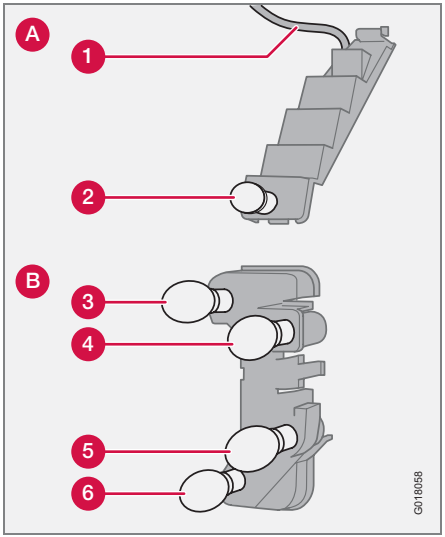

Lamphållare

VIKTIGT

Kabeln till bromsljusets LED-lampor sitter fastgjuten i den övre glödlampshållaren. Den ska inte tas bort.

1. Bromsljus (LED)
2. Positionsljus
3. Positions-/parkeringsljus
4. Blinkers
5. Backljus
6. Dimbakljus (en sida)

Nummerskyltsbelysning

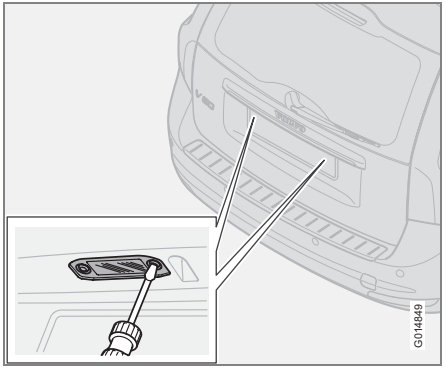

– Släck belysningen och vrid startnyckeln till läge **0**.
– Lossa skruvarna med en skruvmejsel.
– Lossa glaset försiktigt.
– Byt till ny glödlampa.
– Sätt tillbaka och skruva fast glaset.

Instegsbelysning

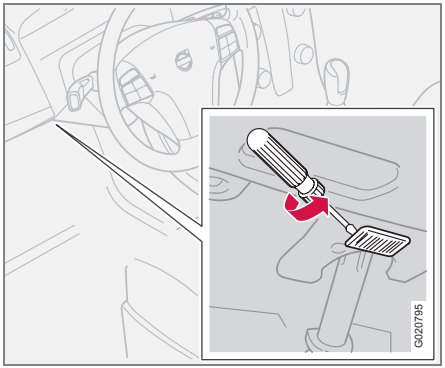

– Instegsbelysning finns under instrumentpanelen på förar- och passagerarsidan.
– Stick in en skruvmejsel och vrid lätt så att linsen lossnar.
– Ta bort den trasiga glödlampan.
– Sätt dit en ny glödlampa.
– Sätt tillbaka linsen.

Byte av glödlampor

Bagageutrymme

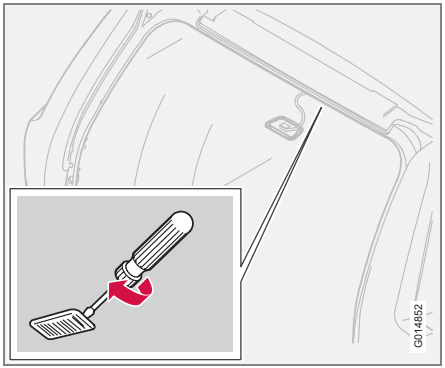

– Stick in en skruvmejsel och vrid lätt så att lamphuset lossnar.
– Ta bort den trasiga glödlampan.
– Sätt dit en ny glödlampa.

Belysning i make up-spegel

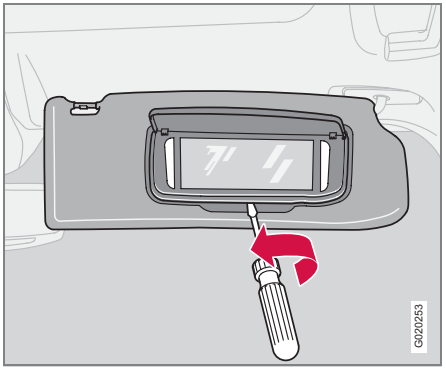

Borttagning av spegelglas:

– Stick in en skruvmejsel under den nedre kanten i mitten och vrid och bänd försiktigt upp låsklacken på kanten.
– För mejseln under kanten åt både vänster och höger sida (vid de svarta gummipunkterna) och bänd försiktigt så att glaset lossnar i underkanten.
– Lossa försiktigt och lyft bort hela spegelglaset med lock.
– Ta ut den trasiga glödlampan och byt till en ny.

Ditsättning av spegelglas:

– Tryck först tillbaka spegelglasets tre låsklackar i ovankanten.
– Tryck sedan fast de tre nedre.

Allmänt

För att förhindra att bilens elektriska system skadas genom kortslutning eller överbelastning, är alla de olika elektriska funktionerna och komponenterna skyddade med ett antal säkringar.

Säkringarna är placerade på två olika ställen i bilen:

- Relä-/säkringscentral i motorrummet.
- Relä-/säkringscentral i kupén.

Byte

Om någon elektrisk komponent eller funktion inte fungerar, kan det bero på att komponentens säkring tillfälligt överbelastats och bränts av.

– Titta i säkringsförteckningen för att lokalisera säkringen.
– Dra ut säkringen och titta från sidan om den böjda tråden är avbränd.
– Byt i så fall till en ny säkring med samma färg och samma amperebeteckning.

I varje säkringscentral finns plats för ett antal reservsäkringar. Om samma säkring bränns av upprepade gånger föreligger något fel på komponenten. Uppsök då en auktoriserad Volvoverkstad för kontroll.

Säkringar

Relä/säkringscentral i motorrum

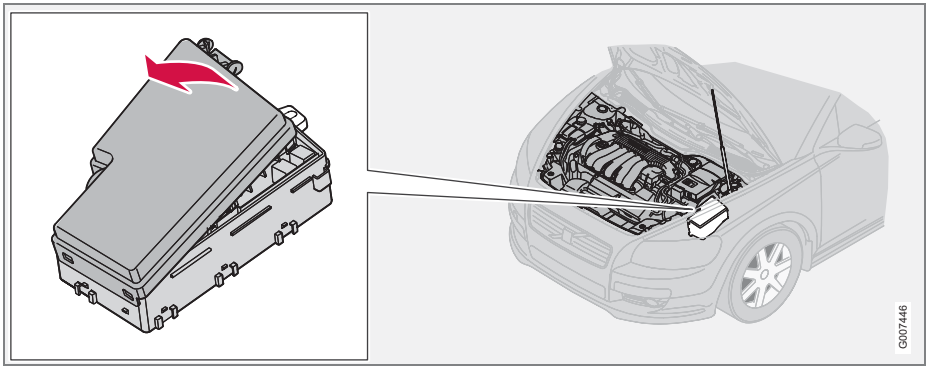

Det finns 36 säkringspositioner. Var noga med att ersätta avbränd säkring med en ny som har samma färg och amperebeteckning.

- 19—36 är av typ "MiniFuse".
- 7—18 är av typ "JCASE" och bör bytas av en auktoriserad Volvoverkstad.
- 1—6 är av typ "Midi Fuse"och får enbart bytas av en auktoriserad Volvoverkstad.

På insidan av locket finns en tång som underlättar för att dra ut och sätta tillbaka en säkring.

Säkringar

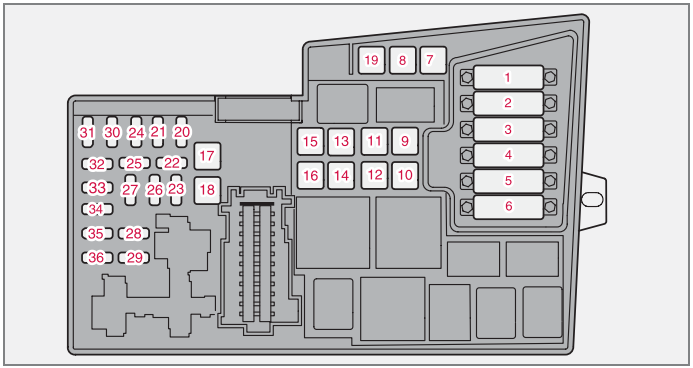

1. Kylarfläkt ..... 50 A
2. Styrservo (inte 1,6 l motor) ..... 80 A
3. Matning till säkringscentral i kupé ..... 60 A
4. Matning till säkringscentral i kupé ..... 60 A
5. Element klimatenhet, tillsatsvärmare PTC (tillval) ..... 80 A
6. Glödstift (4-cyl. diesel) ..... 60 A
   Glödstift (5-cyl. diesel) ..... 70 A
7. ABS-pump ..... 30 A
8. ABS-ventiler ..... 20 A
9. Motorfunktioner ..... 30 A
10. Fläkt klimatenhet ..... 40 A
11. Strålkastarrengörare ..... 20 A
12. Matning till eluppvärmd bakruta ..... 30 A
13. Startmotorrelä ..... 30 A
14. Dragkablage ..... 40 A
15. Reservplats ..... -
16. Matning till infotainment ..... 30 A
17. Vindrutetorkare ..... 30 A
18. Matning till säkringscentral i kupé ..... 40 A
19. Reservplats ..... -
20. Signalhorn ..... 15 A
21. Bränsledriven tillsatsvärmare, kupévärmare ..... 20 A
22. Reservplats ..... -
23. Motorstyrenhet ECM (5-cyl. bensin) transmission (TCM) ... 10 A
24. Eluppvärmt bränslefilter, PTC-element oljefälla (5-cyl. diesel) ..... 20 A

Säkringar

25. Reservplats ..... -
26. Tändningslås ..... 15 A
27. Kompressor för luftkonditionering ..... 10 A
28. Reservplats ..... -
29. Dimljus fram ..... 15 A
30. Motorstyrenhet ECM (1.6 l bensin, 2.0 l diesel) ..... 3 A
31. Spänningsregulator generator 4-cyl. ..... 10 A
32. Insprutningsventiler (5 cyl. bensin), lambdasond (4 cyl. bensin), laddluftkylare (4 cyl. diesel), luftmassemätare och turbokontroll (5 cyl. diesel) ..... 10 A
33. Lambdasond och vakuumpump (5-cyl. bensin), motorstyrenhet (5 cyl. diesel), dieselfiltervärmare (4-cyl. diesel) ..... 20 A
34. Tändspolar (bensin), insprutningsventiler, (1.6 l bensin) bränslepump (4 cyl. diesel), tryckvakt klimatanläggning (5-cyl.), glödstift och EGR avgasrening (5 cyl. diesel) ..... 10 A
35. Motorgivare till ventiler, reläspole luftkonditionering PTC-element oljefälla (5 cyl. bensin), motorstyrenhet ECM (5.cyl. diesel), canister (bensin), insprutningsventiler (1.8/2.0 l bensin, MAF luftmassemätare (5 cyl. bensin, 4 cyl. diesel), turbokontroll (4 cyl.diesel), tryckvakt servostyrning (1.6 l bensin), EGR avgasrening (4 cyl. diesel) ..... 15 A
36. Motorstyrenhet ECM (inte 5 cyl. diesel, gaspedalgivare, lambdasond (5 cyl. diesel) ..... 10 A

Relä/säkringscentral i kupé

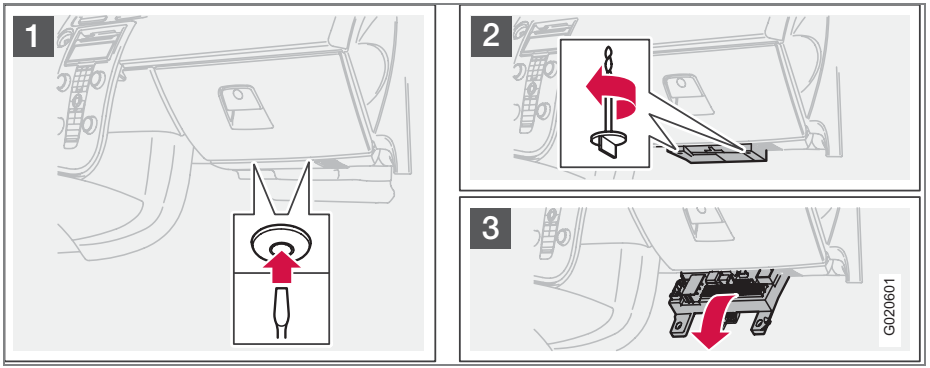

Det finns 50 säkringspositioner. Säkringarna är placerade under handskfacket. Där finns även plats för ett antal reservsäkringar. Verktyg för säkringsbyte finns i relä/säkringscentralen i motorrummet se s. 202.

Byte av säkring:

- Ta bort innerklädseln som täcker säkringscentralen genom att först trycka in centrumstiftet ca en cm i fästclipsen (1) och sedan dra ut dessa.
- Vrid de båda vingförsedda skruvarna (som håller säkringscentralen på plats) (2) motsols så de lossar.
- Fäll ner säkringscentralen (3) halvvägs. Dra den mot stolen, till stopp. Fäll ner den helt. Säkringscentralen kan hakas loss helt.
- Stäng igen säkringscentralen i omvänd ordningsföljd.
- Dra loss centrumstiftet ur fästclipsen helt, fäst klädseln med fästclipsen och tryck in det lösa stiftet i fästclipsen igen. Då expanderar fästclipsen och håller klädseln på plats.

Säkringar

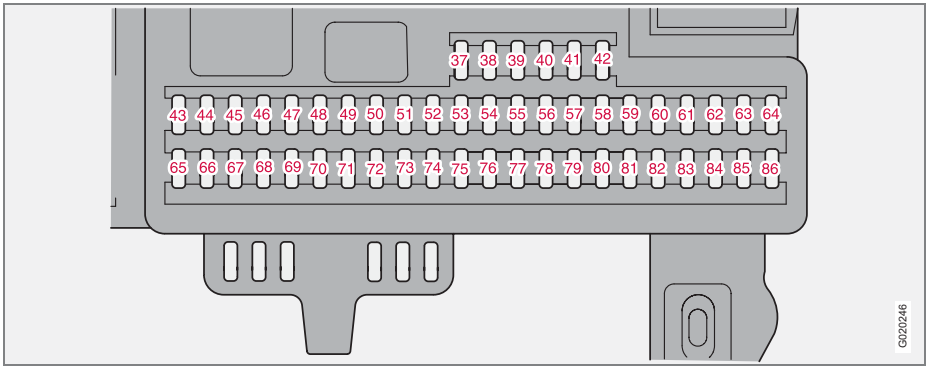

37. Reservplats ..... -
38. Reservplats ..... -
39. Reservplats ..... -
40. Reservplats ..... -
41. Reservplats ..... -
42. Reservplats ..... -
43. Telefon, ljudanläggning, RTI (tillval) ..... 15 A
44. SRS-system, motorstyrenhet ECM (5-cyl.) ..... 10 A
45. Eluttag ..... 15 A
46. Belysning kupé, handskfack och insteg ..... 5 A
47. Innerbelysning ..... 5 A
48. Spolare, bakrutetorkare ..... 15 A
49. SRS-system ..... 10 A
50. Reservplats ..... -
51. Tillsatsvärmare för kupé, AWD, bränslefilterrelä eluppvärmning ..... 10 A
52. Transmissionsmodul (TCM), ABS-system ..... 5 A
53. Servostyrning ..... 10 A
54. Parkeringsassistans, Bi Xenon (tillval) ..... 10 A
55. Keyless styrenhet ..... 20 A
56. Fjärrkontroll styrenhet, Styrenhet siren ..... 10 A
57. Diagnosuttag, bromsljuskontakt ..... 15 A
58. Helljus höger, extraljus reläspole ..... 7,5 A
59. Helljus vänster ..... 7,5 A

Säkringar

60. Stolsvärme förarsida ..... 15 A
61. Stolsvärme passagerarsida ..... 15 A
62. Taklucka ..... 20 A
63. Matning bakdörr, höger sida ..... 20 A
64. RTI (tillval) ..... 5 A
65. Infotainment ..... 5 A
66. Styrenhet för infotainment (ICM), klimatanläggning ..... 10 A
67. Reservplats ..... -
68. Konstantfarthållare ..... 5 A
69. Klimatanläggning, regnsensor, BLIS-knapp ..... 5 A
70. Reservplats ..... -
71. Reservplats ..... -
72. Reservplats ..... -
73. Taklucka, konsol för innerbelysning (OHC) bältespåminnare bak, autodimspegel ..... 5 A
74. Relä bränslepump ..... 15 A
75. Reservplats ..... -
76. Reservplats ..... -
77. Eluttag bagageutrymme, styrenhet tillbehör (AEM) ..... 15 A
78. Reservplats ..... -
79. Backljus ..... 5 A
80. Reservplats ..... -
81. Matning bakdörr, vänster sida ..... 20 A
82. Matning höger framdörr ..... 25 A
83. Matning vänster framdörr ..... 25 A
84. Passagerarstol elmanövrerad ..... 25 A
85. Förarstol elmanövrerad ..... 25 A
86. Innerbelysning, bagagebelysning, elmanövrerade stolar, bränslenivåvisning (1.8F) ..... 5 A

Allmänt 210
Audiofunktioner 211
Radiofunktioner 214
Cd-funktioner 218
Menystruktur – ljudanläggning 220
Telefonfunktioner (tillval) 221
Menystruktur – telefon 228

INFOTAINMENT

10

Allmänt

Infotainment

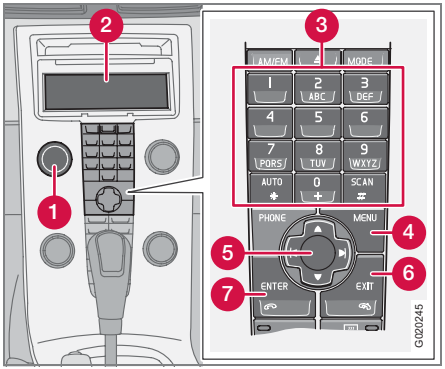

Infotainment är ett system där ljudanläggningen och telefonen[1] har integrerats. Infotainmentsystemet kan enkelt användas med kontrollpanelen och med knappsatsen[1] i ratten, se s. 54. I displayen (2) visas meddelanden och information om den aktuella funktionen.

Ljudanläggningen

Till/från

POWER (1) startar eller stänger av ljudanläggningen. Om ljudanläggningen är aktiv när startnyckeln vrids till läge **0** fortsätter den att vara aktiv tills nyckeln dras ur tändningslåset. Ljudanläggningen startas då automatiskt nästa gång nyckeln vrids till läge **I**.

Menyhantering

En del av infotainmentfunktionerna styrs via ett menysystem. Den aktuella menynivån visas högst upp till höger i displayen. Menyalternativen visas i mitten av displayen.

- **MENU** (4) leder till menysystemet.
- Uppåt/nedåt med navigeringsknappen (5) stegar mellan menyalternativen.
- **ENTER** (7) väljer eller aktiverar/avaktiverar något av menyalternativen.
- **EXIT** (6) går tillbaka ett steg i menystrukturen. Ett långt tryck på **EXIT** leder ut ur menysystemet.

Snabbval

Menyalternativen är numrerade och kan även väljas direkt med knappsatsen (3).

Utrustning

Ljudanläggningen kan utrustas med olika tillval och audiosystemnivåer. Det finns tre audiosystemnivåer: Performance, High Performance och Premuim Sound. FM- och AM-radio med RDS samt cd-spelare ingår dock i alla ljudanläggningar.

Dolby Surround Pro Logic II

Dolby Surround Pro Logic II[2] fördelar stereoljudets två kanaler till vänster-, center-, höger- och bakhögtalarna. Ljudåtergivningen blir därför mer verklighetstrogen än normal tvåkanalsstereo.

Dolby Surround Pro Logic II och Dolbyikonen är varumärken som tillhör Dolby Laboratories Licensing Corporation.

Dolby Surround Pro Logic II System är tillverkat på licens från Dolby Laboratories Licensing Corporation.

[1] Tillval

[2] Premium Sound

Audiofunktionernas reglage

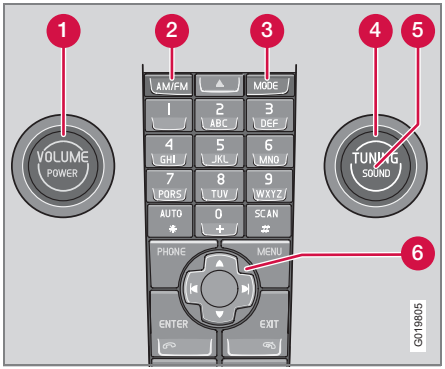

1. **VOLUME** – Vridknapp
2. **AM/FM** – Val av ljudkälla
3. **MODE** – Val av ljudkälla, CD/AUX
4. **TUNING** – Vridknapp
5. **SOUND** – Tryckknapp

Volym

Använd **VOLUME** (1) eller knappsatsen i ratten för att reglera volymen, se s. 54. Ljudvolymen justeras automatiskt beroende på bilens hastighet, se s. 213.

Val av ljudkälla

Upprepade tryck på **AM/FM** växlar mellan **FM1**, **FM2** och **AM**. Upprepade tryck på **MODE** växlar mellan **CD och AUX.**

AUX

Till AUX-ingången kan t.ex. en mp3-spelare anslutas.

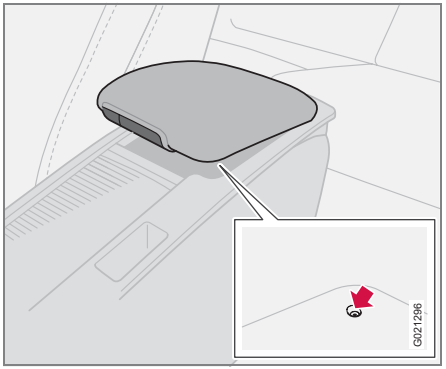

Ingång för extern ljudkälla (AUX) 3,5 mm

OBS

Ljudkvaliteten kan försämras om spelaren laddas när ljudanläggningen är i AUX-läge. Undvik i så fall att ladda spelaren.

Ibland kan den externa ljudkällan AUX höras med en annan volym än de interna ljudkällorna exempelvis cd-spelaren. Om den externa ljudkällans ljudvolym är för hög kan ljudkvaliteten försämras. Förhindra detta genom att justera AUX-ingångens volym.

- Sätt ljudanläggningen i AUX-läge med **MODE**.
- Tryck **MENU** och därefter **ENTER**.
- Stega till **AUX ingångsvolym** och tryck **ENTER**.
- Vrid **TUNING** eller tryck höger/vänster på navigeringsknappen.

Audiofunktioner

USB/iPod-kontakt (tillval)

Det är möjligt att ansluta t.ex. en iPod och/eller ett USB-minne till bilens Infotainment-system via kontakten i mittkonsolen.

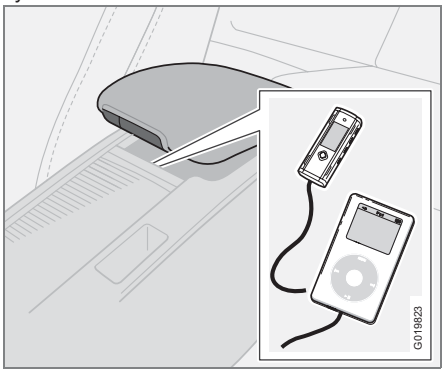

Beroende på vad som anslutits behöver ljudkälla väljas:

– Välj **iPod** alternativt **USB** med **MODE**. Texten **Connect Device** visas i displayen.
– Anslut ditt lagringsmedia till kontakten i mittkonsolens förvaringsfack (se bild ovan).

Texten **Loading** visas i displayen när systemet indexerar upp lagringsmediets filer. Detta tar en stund.

När indexeringen är klar visas spårinformation på displayen och det är möjligt att välja önskat spår.

Val av spår kan ske på två sätt:

- Vrid **TUNING** (4) med- eller medurs
- eller använd navigationsreglagets (6) höger- eller vänsterknapp för att stega fram till önskat spår.

Om bilen är utrustad med knappsats i ratten är det möjligt att byta spår även med dess reglage.

OBS

Systemet stöder uppspelning av musikfiler i de vanligaste varianterna av filformaten mp3, wma och wav. Det finns alltså varianter av dessa ljudformat som systemet inte stöder.

USB-minne

För att underlätta användandet av USB-minne undvik att lagra annat än musikfiler på minnet. Det tar betydligt längre tid för systemet att indexera lagringsmedier som innehåller annat än kompatibla musikfiler.

Mp3-spelare

Många mp3-spelare har ett eget filsystem som inte stöds av systemet. För att kunna använda en mp3-spelare i systemet måste den vara inställd på läge *USB Removable device/Mass Storage Device*.

iPod-spelare

iPod-spelaren laddas och strömförsörjs av systemet via anslutningskabeln. Är iPod-spelarens batteri helt urladdat ska det dock laddas innan iPod-spelaren ansluts.

OBS

När iPod används som ljudkälla har bilens infotainmentsystem en menystruktur som liknar iPod-spelarens egen menystruktur. Se iPod-manualen för detaljerad information.

För ytterligare information, se tillbehörsmanualen för *USB/iPod Music Interface.*

Ljudinställningar

Justera ljudinställningar

Upprepade tryck **SOUND** bläddrar bland alternativen nedan. Justeringen görs genom att vrida på **TUNING**.

- **BAS** – Basens nivå.
- **DISKANT** – Diskantens nivå.
- **FADER** – Balans mellan främre och bakre högtalare.
- **BALANS** – Balans mellan höger och vänster högtalare.

- **SUB-BAS** [1] – Nivå för bashögtalare. Subbasen måste aktiveras innan justering är möjlig, se s. 213.
- **CENTER** [2] – Nivå för centerhögtalare. Trekanalsstereo eller Pro Logic II måste aktiveras innan justering är möjlig, se s. 213.
- **SURROUND** [2] – Nivå för surround. Pro Logic II måste aktiveras innan justering är möjlig, se s. 213.

Aktivera/avaktivera sub-bas

– Tryck **MENU** och därefter **ENTER**.
– Stega till **Ljudinställningar** och tryck **ENTER**.
– Stega till **Sub-bas** och tryck **ENTER**.

Surround

Surround-inställningarna[2] styr rymdupplevelsen av ljudet. Inställningar och aktivering/avaktivering görs separat för varje ljudkälla.

Dolbyikonen i displayen visar att Dolby Pro Logic II är aktivt. Det finns tre olika inställningar för surround-ljudet:

- **Pro Logic II**
- **3-kanalsstereo**
- **Av** – 2-kanalsstereo.

[1] Tillval

[2] Premium Sound

Aktivera/avaktivera surround-ljud

– Tryck **MENU** och därefter **ENTER**.
– Stega till **Ljudinställningar** och tryck **ENTER**.
– Stega till **Surround FM/AM/CD/AUX** och tryck **ENTER**.
– Stega till **Pro Logic II** [3], **3-kanalsstereo** eller **Av** och tryck **ENTER**.

Equalizer fram/bak

Med equalizern[4] kan ljudnivån för olika frekvensband justeras separat.

Justera equalizer

– Tryck **MENU** och därefter **ENTER**.
– Stega till **Ljudinställningar** och tryck **ENTER**.
– Stega till **Equalizer Fram** eller **Equalizer Bak** och tryck **ENTER**.
– Pelaren i displayen visar ljudnivån för det aktuella frekvensbandet.
– Justera nivån med **TUNING** (4) eller upp/ner på navigeringsknappen. Ytterligare frekvenser kan väljas med vänster/höger på navigeringsknappen.
– Spara med **ENTER** eller avsluta med **EXIT**.

[3] Finns inte i AM- och FM-läge

[4] Vissa audionivåer

Automatisk volymkontroll

Automatisk volymkontroll innebär att ljudvolymen ökar med bilens hastighet. Tre nivåer kan väljas[5]: **Låg**, **Medium** och **Hög**.

Justera automatisk volymkontroll

– Tryck **MENU** och därefter **ENTER**.
– Stega till **Ljudinställningar** och tryck **ENTER**.
– Stega till **Automatisk volymkontroll** och tryck **ENTER**.
– Stega till **Låg, Medium** eller **Hög** och tryck **ENTER**.

Optimal ljudåtergivning

Audiosystemet är kalibrerat för optimal ljudåtergivning med hjälp av digital signalbehandling. Denna kalibrering tar hänsyn till högtalare, förstärkare, kupéakustik, lyssnarposition m.m. för varje kombination av bilmodell och audiosystem. Det finns även en dynamisk kalibrering som tar hänsyn till volymkontrollens läge, radiomottagning och bilens hastighet. De kontroller som förklaras i denna bruksanvisning, t. ex. **Bas**, **Diskant** och **Equalizer**, är endast avsedda för att användaren ska kunna anpassa ljudåtergivningen till sin personliga smak.

[5] Ej Performance Sound

Radiofunktioner

Radiofunktionernas reglage

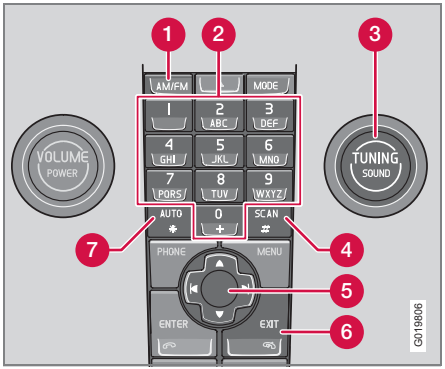

1. **FM/AM** – Val av frekvensband
2. Förvalsknappar
3. **TUNING** – Vridknapp för stationssökning
4. **SCAN** – Scanning
5. Navigeringsknapp – Stationssökning och menyhantering
6. **EXIT** – Avbrott av pågående funktion
7. **AUTO** – Automatisk förvalslagring

Stationssökning

Automatisk stationssökning

– Välj frekvensband med **AM/FM** (1).
– Gör ett kort tryck, vänster eller höger, på navigeringsknappen (5).

Manuell stationssökning

– Välj frekvensband med **AM/FM** (1).
– Justera frekvensen genom att vrida **TUNING** (3).

En station kan även ställas in med ett långt vänster- eller högertryck på navigeringsknappen eller med knappsatsen i ratten:

– Håll inne höger eller vänster på navigeringsknappen tills den önskade frekvensen visas i displayen.

Medan frekvenspelaren fortfarande syns i displayen kan sökningen göras med korta vänster- eller högertryck på navigeringsknappen (5).

Förvalslagring

Tio förval kan sparas per frekvensband. FM har två minnesbanker för förval: FM1 och FM2. Förvalen väljs med förvalsknapparna (2) eller med knappsatsen i ratten.

Manuell förvalslagring

– Ställ in en station.
– Håll en av förvalsknapparna intryckt tills meddelandet **Stationen sparad** visas i displayen.

Automatisk förvalslagring

AUTO (7) söker de tio starkaste radiostationerna och förvalslagrar dem automatiskt i en separat minnesbank. Funktionen är särskilt användbar i områden där man inte är bekant med radiostationerna eller deras frekvenser.

Starta automatisk förvalslagring

– Välj frekvensband med **AM/FM** (1).
– Håll **AUTO** (7) intryckt tills **Autolagring...** visas i displayen.

När **Autolagring...** inte längre visas i displayen är lagringen klar. Radion försätts i autoläge och **Auto** visas i displayen. De automat-lagrade förvalen kan nu väljas direkt med förvalsknapparna (2).

Avbryta automatisk förvalslagring

– Tryck **EXIT** (6).

Välja autolagrat förval

Genom att försätta radion i autoläge kan de automatiskt lagrade förvalen användas.

– Tryck kort **AUTO** (7).

Auto visas i displayen.

– Tryck på en förvalsknapp (2).

Radion stannar i autoläge ända tills ett kort tryck på **AUTO** (7), **EXIT** (6) eller **AM/FM** (1) avbryter.

Lagra automatlagrade förval i annan minnesbank

Ett automatiskt lagrat förval kan överföras till minnesbankerna för FM eller AM.

– Tryck kort på **AUTO** (7).

Auto visas i displayen.

– Tryck på en förvalsknapp.
– Tryck på den förvalsknapp där förvalet ska lagras och håll den intryckt tills meddelandet Stationen sparad visas i displayen.

Radion går ur autoläget och den lagrade stationen kan väljas som ett förval.

Scanning

SCAN (4) söker automatiskt igenom ett frekvensband efter starka stationer. När en station hittats spelas den i ca åtta sekunder, därefter fortsätter sökningen.

Aktivera/avaktivera Scan

– Välj frekvensband med **AM/FM**.
– Tryck **SCAN** för att aktivera.

SCAN visas i displayen. Avsluta med **SCAN** eller **EXIT**.

Förvalslagra en funnen station

Medan Scan är aktiv kan en önskad station förvalslagras.

– Tryck på en förvalsknapp och håll den intryckt tills meddelandet Stationen sparad visas i displayen.

Scan avbryts och den lagrade stationen kan väljas som ett förval.

RDS-funktioner

Radio Data System – RDS länkar samman FM-sändare i nätverk. En FM-sändare i ett sådant nätverk sänder information som ger en RDS-radio bl.a. följande funktioner:

- Automatiskt byte till en starkare sändare om mottagningen i området är dålig.
- Sökning av programinriktning, t.ex. trafikinformation eller nyheter.
- Mottagning av textinformation om pågående radioprogram.

Vissa radiostationer använder inte RDS eller bara valda delar av dess funktionalitet.

Programfunktioner

Radion kan i FM-läge söka efter radiostationer med vissa programinriktningar. Om en önskad programinriktning hittas, kan radion byta station och pågående ljudkälla avbrytas. Om t.ex. cd-spelaren är aktiv försätts den i pausläge. Den avbrytande sändningen spelas med en förinställd ljudvolym, se s. 217. Radion återgår till föregående ljudkälla och ljudvolym när den inställda programinriktningen slutar sändas.

Programfunktionerna larm (LARM), trafikinformation (TP), nyheter (NEWS), och programtyper (PTY) avbryter varandra i prioritetsordning där larm har högst prioritet och programtyper lägst. För ytterligare inställningar av programavbrott, se EON och REG s. 217. Programfunktionerna ändras med hjälp av menysystemet, se s. 210.

Återgång till den avbrutna ljudkällan

Tryck EXIT för att återgå till den avbrutna ljudkällan.

Larm

Funktionen används för att varna allmänheten om allvarliga olyckor och katastrofer. Larm kan inte avbrytas tillfälligt eller avaktiveras. Meddelandet LARM! visas i displayen när ett larmmeddelande sänds ut.

Trafikinformation – TP

Funktionen bryter för trafikinformation som sänds inom en inställd stations RDS-nätverk. TP visar att funktionen är aktiverad. Om den inställda stationen kan sända trafikinformation visas TP i displayen.

Radiofunktioner

Aktivera/avaktivera TP

– Tryck **MENU** och därefter **ENTER**.
– Stega till **TP** och tryck **ENTER**.

TP från nuvarande station/alla stationer

Radion kan avbryta för trafikinformation från endast den inställda (nuvarande) stationen eller alla stationer.

– Välj en FM-station.
– Tryck **MENU** och därefter **ENTER**.
– Stega till **Avancerade radioinställningar** och tryck **ENTER**.
– Stega till **TP** och tryck **ENTER**.
– Stega till **TP Station** och tryck **ENTER**.

Antingen visas **TP från nuvarande stn.** eller **TP från alla stationer** i displayen.

– Tryck **ENTER**.

Aktivera/avaktivera TP-sökning

TP-sökning är användbar vid längre resor när annan ljudkälla än radion spelar. Funktionen söker då automatiskt efter trafikinformation inom olika RDS-nätverk.

– Tryck **MENU** och därefter **ENTER**.
– Stega till **Avancerade radioinställningar** och tryck **ENTER**.
– Stega till **TP** och tryck **ENTER**.
– Stega till **TP-sökning** och tryck **ENTER**.

Nyheter

NEWS

Funktionen bryter för nyhetssändningar som sker inom en inställd stations RDS-nätverk. Meddelandet **NEWS** visar att funktionen är aktiv.

Aktivera/avaktivera nyheter

– Tryck **MENU** och därefter **ENTER**.
– Stega till **Nyheter** och tryck **ENTER**.

Nyheter från nuvarande station/alla stationer

Radion kan avbryta för nyheter från endast den inställda (nuvarande) stationen eller alla stationer.

– Välj en FM-station.
– Tryck **MENU** och därefter **ENTER**.
– Stega till **Avancerade radioinställningar** och tryck **ENTER**.
– Stega till **Nyhetsstation** och tryck **ENTER**.

Antingen visas **Nyheter fr. nuvarande stn.** eller **Nyheter från alla stationer** i displayen.

– Tryck **ENTER**.

Programtyper – PTY

PTY

Med PTY-funktionen kan olika programtyper, t.ex. **Pop** och **Klassisk musik** väljas. PTY-symbolen visar att funktionen är aktiv. Funktionen bryter för programtyper som sänds inom en inställd stations RDS-nätverk.

Aktivera/avaktivera PTY

– Välj **FM1** eller **FM2** med **FM/AM**.
– Tryck **MENU** och därefter **ENTER**.
– Stega till **PTY** och tryck **ENTER**.
– Stega till **Välj PTY** och tryck **ENTER**.

En lista över programtyper visas: **Aktualiteter**, **Information** osv. Funktionen PTY aktiveras genom att välja programtyper och avaktiveras genom att nollställa alla PTY:er.

– Välj önskade programtyper eller **Nollställ alla PTY:er.**

Sök PTY

Denna funktion söker igenom hela frekvensbandet efter vald programtyp.

– Aktivera PTY.
– Tryck **MENU** och därefter **ENTER**.
– Stega till **PTY** och tryck **ENTER**.
– Stega till **Sök PTY** och tryck **ENTER**.

Om radion hittar någon av de valda programtyperna, visas **>| För att söka** i displayen. Ett tryck åt höger med navigeringsknappen söker då vidare efter en annan sändning av de valda programtyperna.

Visning av programtyp

Den nuvarande stationens programtyp kan visas i displayen.

OBS

Alla radiostationer stödjer inte denna funktion.

Aktivera/avaktivera visning

– Tryck **MENU** och därefter **ENTER**.
– Stega till **PTY** och tryck **ENTER**.
– Stega till **Visa PTY** och tryck **ENTER**.

Radiotext

Vissa RDS-stationer sänder information om programmens innehåll, artister etc. Informationen kan visas i displayen.

Aktivera/avaktivera radiotext

– Tryck **MENU** och därefter **ENTER**.
– Stega till **Radiotext** och tryck **ENTER**.

Automatisk frekvensuppdatering – AF

AF-funktionen väljer en av de starkaste sändarna för en inställd station. Ibland behöver radion söka igenom hela FM-bandet för att finna en stark sändare. Då tystnar radion och **PI-sökning Exit avbryter** visas i displayen.

Aktivera/avaktivera AF

– Tryck **MENU** och därefter **ENTER**.
– Stega till **Avancerade radioinställningar** och tryck **ENTER**.
– Stega till **AF** och tryck **ENTER**.

Regionala radioprogram – REG

REG

Funktionen gör att radion fortsätter att lyssna till en regional sändare fastän dess signalstyrka är låg. **REG** visar att funktionen är aktiv. Regionalfunktionen är normalt avaktiverad.

Aktivera/avaktivera REG

– Tryck **MENU** och därefter **ENTER**.
– Stega till **Avancerade radioinställningar** och tryck **ENTER**.
– Stega till **Regional** och tryck **ENTER**.

Enhanced Other Networks – EON

EON-funktionen är särskilt användbar i storstadsområden med många regionala radiostationer. Den låter avståndet mellan bilen och radiostationens sändare styra när programfunktionerna ska avbryta pågående ljudkälla.

- **Lokal** – avbryter endast om radiostationens sändare är nära.
- **Avlägsen** [1] – avbryter om stationens sändare är långt bort, även om signalen är brusig.
- **Av** – avbryter inte för programinriktning från andra sändare.

Aktivera/avaktivera EON

– Tryck **MENU** och därefter **ENTER**.
– Stega till **Avancerade radioinställningar** och tryck **ENTER**.
– Stega till **EON** och tryck **ENTER**.
– Stega till **Lokal**, **Avlägsen** eller **Av** och tryck **ENTER**.

Återställning av RDS-funktioner

Återställ samtliga radioinställningar till den ursprungliga fabriksinställningen.

– Tryck **MENU** och därefter **ENTER**.
– Stega till **Avancerade radioinställningar** och tryck **ENTER**.
– Stega till **Återställ allt** och tryck **ENTER**.

Volymkontroll programtyper

De avbrytande programinriktningarna hörs med den volym som valts för respektive programinriktning. Om ljudnivån justeras under programavbrottet, sparas den nya nivån till nästa programavbrott.

[1] Default/fabriksinställning

Cd-funktioner

Cd-funktionernas reglage

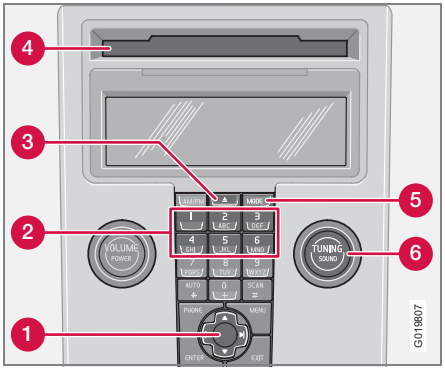

1. Navigeringsknapp – Snabbspolning, val av spår och menyhantering
2. Positionsval i cd-växlare[1]
3. In- och utmatning av cd
4. In- och utmatningsöppning för cd
5. **MODE –** Val av ljudkällorna cd och AUX[1]
6. **TUNING** – Vridknapp för val av spår

Starta uppspelning (cd-spelare)
Om en musik-cd finns i spelaren när ljudanläggningen är i cd-läge startas uppspelningen automatiskt. Mata annars in en skiva och byt till cd-läge genom att trycka på **MODE**.

[1] High Performance och Premium Sound

Starta uppspelning (cd-växlare)
Om en cd-position med en musik-cd redan är vald när ljudanläggningen aktiveras startas uppspelningen automatiskt. Byt annars till cd-växlar-läge med **MODE** och välj en skiva med sifferknapparna **1–6** eller upp/ner på navigeringsknappen.

Mata in en cd (cd-växlare)
– Välj en tom position med sifferknapparna **1–6** eller upp/ner på navigeringsknappen.

En tom position markeras i displayen. Texten **Sätt i skiva** visar att en ny skiva kan matas in. Cd-växlaren kan innehålla upp till sex cd-skivor.

– Mata in en cd i cd-växlarens inmatningsöppning.

Utmatning av cd
En cd stannar i utmatat läge i ca 12 sekunder. Därefter matas den åter in i spelaren som fortsätter uppspelningen.

Mata ut enstaka skivor med ett tryck på utmatningsknappen (3).

Mata ut alla skivor med ett långt tryck på utmatningsknappen. Hela magasinet töms, skiva för skiva. Meddelandet **Mata ut alla** visas i displayen.

Paus
När volymen sänks helt stannar cd-spelaren. När volymen höjs startar den igen.

Ljudfiler[1]
Cd-spelaren stödjer även ljudfiler av formaten mp3 och wma.

OBS
Vissa kopieringsskyddade ljudfiler kan inte läsas av spelaren.

När en cd med ljudfiler matas in i spelaren läses skivans katalogstruktur in. Beroende av skivans kvalitet kan det dröja en stund innan uppspelningen startar.

Navigering och uppspelning
Om en skiva med ljudfiler finns i cd-spelaren leder **ENTER** till skivans katalogstruktur. Navigering i katalogstrukturen görs på samma sätt som i ljudanläggningens menystruktur. Ljudfiler har symbolen ♩ och kataloger har symbolen 🗀. Uppspelning av ljudfiler startas med **ENTER**.

När uppspelningen av en fil är klar fortsätts uppspelningen av de andra filerna i just den katalogen. Byte av katalog sker automatiskt när alla filer i aktuell katalog har spelats upp.

Tryck vänster/höger på navigeringsknappen om displayens bredd inte räcker till för att visa hela ljudfilens namn.

Snabbspola/byta cd-spår och ljudiler
Korta tryck höger/vänster på navigeringsknappen stegar bland cd-spår/ljudfiler. Långa tryck spolar cd-spår/ljudfiler. **TUNING** (eller knappsatsen i ratten) kan även användas för detta ändamål.

Skanna cd
Funktionen spelar de första tio sekunderna av varje cd-spår/ljudfil. Tryck **SCAN** för att aktivera. Avbryt med **EXIT** eller **SCAN** för att fortsätta uppspelningen av det aktuella cd-spåret/ljudfilen.

Slumpval
Funktionen spelar spåren i slumpvis ordning. Det går att stega mellan de slumpvalda cd-spåren/ljudfilerna på vanligt sätt.

OBS

Stegning mellan slumpvalda cd-spår fungerar endast på aktuell skiva.

Displayen visar olika meddelanden beroende på vilken slumpvalsfunktion som har valts:

- **RANDOM** betyder att spåren från endast en musik-cd spelas
- **RND ALL** betyder att alla spår på samtliga musik-cd i cd-växlaren spelas.
- **RANDOM FOLDER** betyder att ljudfilerna i en katalog på aktuell cd spelas.

Aktivera/avaktivera (cd-spelare)
– Om en vanlig musik-cd spelas:
– Tryck **MENU** och därefter **ENTER**.
– Stega till **Random** och tryck **ENTER**.

Om en skiva med ljudfiler spelas:

– Tryck **MENU** och därefter **ENTER**.
– Stega till **Random** och tryck **ENTER**.
– Stega till **Mapp** eller **Skiva** och tryck **ENTER**.

Aktivera/avaktivera (cd-växlare)
Om en vanlig musik-cd spelas:

– Tryck **MENU** och därefter **ENTER**.
– Stega till **Random** och tryck **ENTER**.
– Stega till **En skiva** eller **Alla skivor** och tryck **ENTER**.

Valet **Alla skivor** gäller endast de musik-cd som finns i växlaren.

Om en cd med ljudfiler spelas:

– Tryck **MENU** och därefter **ENTER**.
– Stega till **Random** och tryck **ENTER**.
– Stega till **En Skiva** eller **Mapp** och tryck **ENTER**.

När en annan cd väljs avaktiveras funktionen.

Skivtext
Om titelinformation finns på en musik-cd kan den visas i displayen[1].

Aktivera/avaktivera
– Starta uppspelning av en cd.
– Tryck **MENU** och därefter **ENTER**.
– Stega till **Skivtext** och tryck **ENTER**.

Cd-skivor
Användande av cd-skivor med dålig kvalitet kan medföra dåligt eller uteblivet ljud.

VIKTIGT

Använd endast standardskivor (12 cm i diameter). Använd inte cd-skivor med påklistrade skivetiketter. Värmen i cd-spelaren kan göra att etiketten lossnar och att cd-spelaren skadas.

[1] Gäller endast cd-växlaren

Menystruktur – ljudanläggning

FM-meny
1. Nyheter
2. TP
3. PTY
4. Radiotext
5. Avancerade radioinställningar
6. Ljudinställningar[1]

AM-meny
1. Ljudinställningar[1]

Cd-meny
1. Slumpval
2. Nyheter
3. TP
4. Skivtext
5. Ljudinställningar[1]

Cd-växlarmeny
1. Slumpval
2. Nyheter
3. TP
4. Skivtext
5. Ljudinställningar[1]

AUX-meny
1. AUX-volym

[1] Vissa audionivåer

2. Nyheter
3. TP
4. Ljudinställningar[1]

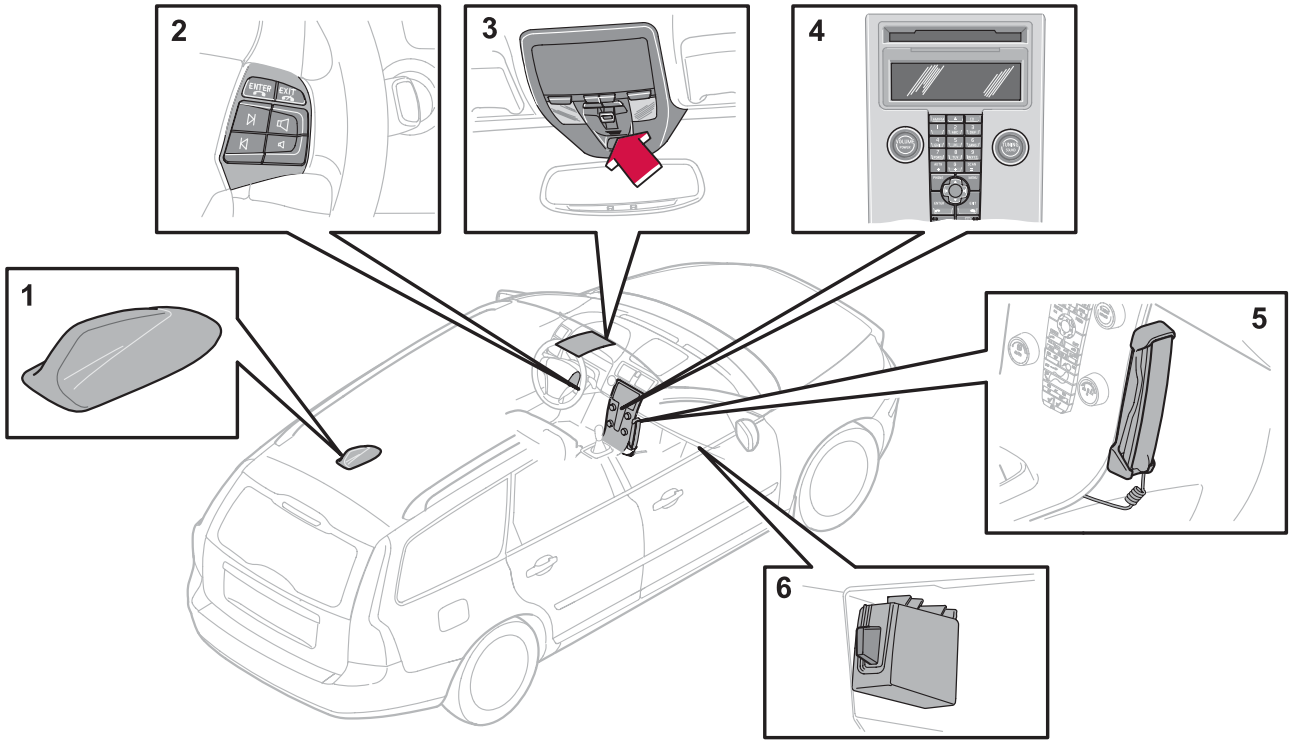

Telefonsystemets delar

Telefonfunktioner (tillval)

Telefonsystemets delar

1. Antenn

2. Knappsats i ratten (tillval)
Med knappsatsen kan de flesta av telefonsystemets funktioner användas, se s. 223.

3. Mikrofon
Mikrofonen för handsfree är inbyggd i takkonsolen vid den inre backspegeln.

4. Kontrollpanel i mittkonsol
Samtliga telefonfunktioner (utom samtalsvolymen) kan styras från kontrollpanelen.

5. Sekretesslur (tillval)

6. SIM-kortsläsare

Allmänt

- Sätt alltid trafiksäkerheten främst.
- Om bilens förare måste använda sekretesluren, parkera först på en säker plats.
- Stäng av telefonsystemet när bilen tankas.
- Stäng av telefonsystemet i närheten av sprängningsarbete.
- Låt endast en auktoriserad Volvoverkstad utföra service på telefonsystemet.

Nödsamtal

Nödsamtal till larmnummer kan även genomföras utan SIM-kort förutsatt att det finns täckning hos någon GSM-operatör.

Ringa nödsamtal
– Aktivera telefonen.
– Slå det larmnummer som gäller för den aktuella regionen (inom EU: 112).
– Tryck **ENTER**.

IDIS

Med IDIS-systemet (Intelligent Driver Information System) kan inkommande telefonsamtal och SMS fördröjas så att koncentrationen kan fokuseras på körningen. Inkommande telefonsamtal och SMS kan fördröjas fem sekunder innan de kopplas upp. Missade samtal visas i displayen. IDIS kan kopplas bort i menyfunktion 5.6.2, se s. 229.

SIM-kort

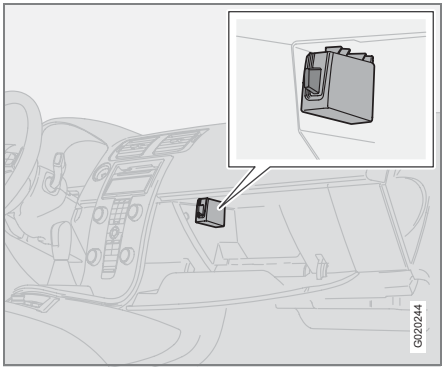

Telefonen kan endast användas tillsammans med ett giltigt SIM-kort (Subscriber Identity Module). Kort tillhandahålls av olika nätoperatörer. Vid problem med kortet, kontakta nätoperatören.

OBS

Den inbyggda telefonen kan inte läsa SIM-kort av typen enbart 3G. Kombinerade 3G / GSM-kort fungerar. Kontakta din nätverksoperatör om du behöver byta SIM-kort.

SIM-kortsdubletter

Många nätoperatörer erbjuder ett extra SIM-kort till samma telefonnummer. Det extra SIM-kortet kan användas i bilen.

Ditsättning av SIM-kort

- Stäng av telefonen och öppna handskfacket.
- Dra ut SIM-kortshållaren (1) ur SIM-kortsläsaren.
- Placera SIM-kortet i hållaren med metallytan synlig. Det fasade hörnet på SIM-kortet ska passa SIM-kortshållarens fasning.
- Tryck försiktigt in SIM-kortshållaren.

Menyhantering

Hur telefonfunktionerna kontrolleras med menysystemet beskrivs på s. 210.

Trafiksäkerhet

Delar av menysystemet för telefonen är av säkerhetsskäl inte tillgängliga i hastigheter över 8 km/h. Det går att avsluta påbörjad aktivitet i menysystemet. Hastighetsbegränsningen kan kopplas bort i menyfunktion 5.6.1 Menylås, se s. 228.

Telefonens reglage

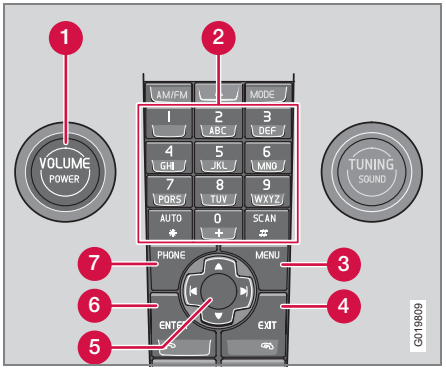

Kontrollpanel i mittkonsol

1. **VOLUME** – Reglerar bakgrundsvolym från radio etc. under samtal
2. Siffer- och bokstavsknappar
3. **MENU** – Öppnar huvudmenyn
4. **EXIT** – Avbryter/avvisar samtal, raderar inmatade tecken
5. Navigeringsknapp – Stegar i menyer och teckenrader
6. **ENTER** – Accepterar samtal, aktiverar telefonen från beredskapsläge (standby)
7. **PHONE** – Till/från och beredskapsläge (standby)

Knappsats i ratten

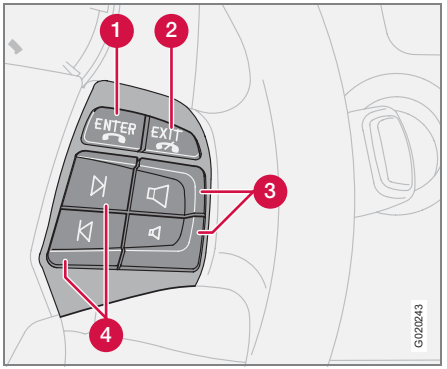

När telefonen är aktiverad styr knappsatsen i ratten endast telefonfunktionerna. För att styra ljudanläggningen måste telefonen vara i beredskapsläge (standby).

1. **ENTER** – Fungerar på samma sätt som i kontrollpanelen
2. **EXIT** – Fungerar på samma sätt som i kontrollpanelen
3. Samtalsvolym – Höjning/sänkning
4. Navigeringsknappar – Stegar i menyer

Telefonfunktioner (tillval)

Till/från

När telefonsystemet är aktiverat eller i beredskapsläge (standby) visas en telefonlur i displayen. Om startnyckeln vrids till läge **0** när telefonen är i ett av dessa lägen, återgår telefonen automatiskt till samma läge nästa gång startnyckeln vrids till läge **I** eller **II**.

Aktivera telefonsystemet
Telefonsystemets funktioner kan bara användas när telefonen är i aktivt läge.

– Tryck **PHONE**.
– Ange PIN-kod (om nödvändigt) och tryck **ENTER**.

Avaktivera telefonsystemet
När telefonsystemet är avaktiverat går det inte att ta emot några samtal.

– Håll **PHONE** intryckt tills telefonen aktiveras.

Beredskapsläge (standby)
I beredskapsläge kan ljudanläggningen vara igång samtidigt som samtal tas emot. I beredskapsläge går det däremot inte att ringa ut.

Sätta telefonen i beredskapsläge
Telefonen måste vara i aktivt läge innan den kan sättas i beredskapsläge.

– Tryck **PHONE** eller **EXIT**.

Aktivera från beredskapsläge
– Tryck **PHONE**.

Samtalshantering

Om sekretessluren är lyft när ett telefonsamtal påbörjas, kommer ljudet ut i handsfreesystemet. För att växla mellan sekretesslur och handsfree under samtal, se s. 226.

Ringa upp
– Aktivera telefonsystemet (om nödvändigt).
– Slå önskat nummer eller använd telefonboken, se s. 226.
– Tryck **ENTER** eller lyft luren. Lossa luren genom att trycka den neråt.

Ta emot samtal
För autosvar, se menyalternativ 4.3, s. 228.

– Tryck **ENTER** eller lyft luren. Lossa luren genom att trycka den neråt.

Avsluta samtal
– Tryck **EXIT** eller lägg på luren.

Avvisa samtal
– Tryck **EXIT**.

Väntande samtal
Om ytterligare telefonsamtal inkommer under pågående telefonsamtal hörs två tonstötar. I displayen visas **Svara?.** Det går att avvisa eller ta emot samtalet på vanligt vis. Om det inkommande samtalet tas emot parkeras det föregående.

Parkera/återta samtal
– Tryck **MENU**.
– Stega till **Parkera** eller **Återta** och tryck **ENTER**.

Ringa under pågående samtal
– Parkera samtalet.
– Slå numret till nästa samtalspart.

Växla mellan samtalsparter
– Tryck MENU.
– Stega till **Växla** och tryck **ENTER**.

Starta konferenssamtal
Ett konferenssamtal består av minst tre samtalsparter som kan prata med varandra. Efter att ett konferenssamtal har påbörjats kan inga fler parter anslutas. Alla pågående samtal avslutas om ett konferenssamtal avslutas.

– Starta två telefonsamtal.
– Tryck **MENU**.
– Stega till **Sammankoppla** och tryck **ENTER**.

Ljudvolym

Telefonen använder högtalaren i förardörren eller centerhögtalaren[1].

Samtalsvolym

Samtalsvolymen regleras med knapparna i rattens knappsats.

Om sekretessluren används regleras ljudvolymen med en ratt på sidan av luren.

Ljudanläggningens ljudvolym

Ljudvolymen sänks tillfälligt under ett telefonsamtal. När samtalet avslutas återgår ljudvolymen till den ursprungliga. Om volymen regleras under samtalets gång bibehålls den nya ljudnivån när samtalet avslutas. Ljudet kan också stängas av automatiskt vid telefonsamtal, se meny 5.5.3, s. 229. Funktionen gäller endast för Volvos integrerade telefonsystem.

Textinmatning

Textinmatningen görs med telefonens knappsats.

– Tryck på den knapp som är märkt med önskat tecken, en gång för knappens första tecken, två gånger för det andra o.s.v., se tabellen.
– Tryck 1 för mellanrum. Om två tecken ska skrivas med samma knapp i en följd, tryck * eller vänta några sekunder.

Ett kort tryck på **EXIT** raderar ett inmatat tecken. Ett långt tryck på **EXIT** raderar alla inmatade tecken.

1	space 1 - ? ! , . : " ' ( )
2	a b c 2 ä å à æ ç
3	d e f 3 è é
4	g h i 4 ì
5	j k l 5
6	m n o 6 ñ ö ò Ø
7	p q r s 7 ß
8	t u v 8 ü ù
9	w x y z 9
*	Används om två tecken ska skrivas med samma knapp.
0	+ 0 @ * # & $ £ / %
#	Växla mellan versaler och gemener.

Nummerhantering

Ringa senast uppringda nummer

Telefonen lagrar automatiskt de senast uppringda telefonnumren.

– Tryck **ENTER**.
– Stega till ett nummer och tryck **ENTER.**

Telefonbok

Om telefonboken innehåller en påkallande samtalsparts kontaktuppgifter, visas dessa i displayen. Kontaktuppgifter kan lagras på SIM-kortet och i telefonen.

Lagra kontakter i telefonboken

– Tryck **MENU**.
– Stega till **Telefonbok** och tryck **ENTER**.
– Stega till **Lägg till** och tryck **ENTER**.
– Mata in ett namn och tryck **ENTER**.
– Mata in ett nummer och tryck **ENTER**.
– Stega till **SIM-kort** eller **Telefon** och tryck **ENTER**.

Söka kontakter i telefonboken

Pil neråt på navigeringsknappen istället för **MENU** leder direkt till menyn **Sök**.

– Tryck **MENU**.
– Stega till **Telefonbok** och tryck **ENTER**.
– Stega till **Sök** och tryck **ENTER**.

[1] Premium Sound

Telefonfunktioner (tillval)

– Skriv begynnelsebokstaven i den post som söks och tryck **ENTER**, eller tryck endast **ENTER**.
– Stega till en post och tryck ENTER.

Kopiera mellan SIM-kort och telefonbok

– Tryck **MENU**.
– Stega till **Telefonbok** och tryck **ENTER**.
– Stega till **Kopiera alla** och tryck **ENTER**.
– Stega till **SIM till telefon** eller **Telefon till SIM** och tryck **ENTER**.

Radera kontakter i telefonboken

– Tryck **MENU**.
– Stega till **Telefonbok** och tryck **ENTER**.
– Stega till **Sök** och tryck **ENTER**.
– Skriv begynnelsebokstaven i den post som söks och tryck **ENTER**, eller tryck endast **ENTER**.
– Stega till den post som ska raderas och tryck **ENTER**.
– Stega till **Radera** och tryck **ENTER**.

Radera alla kontakter

– Tryck **MENU**.
– Stega till **Telefonbok** och tryck **ENTER**.
– Stega till **Töm SIM** eller **Töm telefon** och tryck **ENTER**.

Ange om nödvändigt telefonkoden. Den fabriksinställda koden är 1234.

Snabbuppringning

En siffra på knappsatsen (**1**-**9**) kan användas som kortnummer till en kontakt i telefonboken.

– Tryck **MENU**.
– Stega till **Telefonbok** och tryck **ENTER**.
– Stega till **Snabbuppring** och tryck **ENTER**.
– Stega till **Välj nummer** och tryck **ENTER**.
– Stega till den siffra där kortnumret ska lagras och tryck **ENTER**.
– Skriv begynnelsebokstaven i den post som söks och tryck **ENTER**, eller tryck endast **ENTER**.
– Stega till en post och tryck **ENTER**.
– Håll in EXIT för att gå ur menysystemet.

Ringa med snabbuppringning

– Håll in önskad knapp på knappsatsen i ca två sekunder eller tryck kort på knappen följt av **ENTER**.

OBS

När telefonen har slagits på tar det en stund innan snabbuppringning kan ske.

För att kunna slå ett kortnummer måste valet **Snabbuppringning** vara aktiverat i menyn **Telefonbok**, se s. 230.

Uppringning från telefonbok

– Tryck **MENU**.
– Stega till **Telefonbok** och tryck **ENTER**.

Alla kontakter i telefonbokens minne visas. Antalet visade kontakter kan minskas genom att en del av den sökta kontaktens namn matas in.

– Stega till en kontakt och tryck **ENTER**.

OBS

Tryck **ENTER** för att ringa upp.

Funktioner under pågående samtal

Under ett pågående samtal är flera funktioner tillgängliga. En del funktioner kan bara användas om ett samtal är parkerat.

Tryck **MENU** för att komma till samtalsmenyn och stega till ett av följande val:

- **Sekretess/Sekretess av** – Sekretessläge.
- **Parkera/Återta** – Återuppta eller parkera pågående samtal.
- **Handsfree/Lur** – Använd handsfree eller sekretesslur.
- **Telefonbok** – Visa telefonboken.
- **Sammankoppla** – Konferenssamtal (tillgänglig om fler än tre parter är anslutna)

- **Växla** – Växla mellan två samtal. (tillgänglig om högst tre parter är anslutna).

SMS – Short message service

Läsa SMS

– Tryck **MENU**.
– Stega till **Meddelanden** och tryck **ENTER**.
– Stega till **Läsa** och tryck **ENTER**.
– Stega till ett meddelande och tryck **ENTER**.

Meddelandets text syns i displayen. Ytterligare val fås genom att trycka **ENTER**. Håll in **EXIT** för att komma ur menysystemet.

Skriva och skicka

– Tryck **MENU**.
– Stega till **Meddelanden** och tryck **ENTER**.
– Stega till **Skriv nytt** och tryck **ENTER**.
– Skriv text och tryck **ENTER**.
– Stega till **Skicka** och tryck **ENTER**.
– Ange ett telefonnummer och tryck **ENTER**.

IMEI-nummer

För att spärra telefonen måste nätoperatören underrättas om telefonens IMEI-nummer. Det är ett 15-siffrigt serienummer som finns inprogrammerat i telefonen. Slå *#06# för att få fram numret i displayen. Skriv upp det och spara det på ett säkert ställe.

Specifikationer

Uteffekt	2 W
SIM-kort	Litet
Minnesplatser	255[1]
SMS (Short Message Service)	Ja
Data/Fax	Nej
Dualband (900/1800 MHz)	Ja

[1]Antal minnesplatser på SIM-kortet varierar beroende på abonnemang.

Menystruktur – telefon

Översikt

1. Samtalslogg
- 1.1. Miss. samtal
- 1.2. Mottagna samtal
- 1.3. Utgående samt.
- 1.4. Radera lista
  - 1.4.1. Alla samtal
  - 1.4.2. Missade samtal
  - 1.4.3. Mottagna samt.
  - 1.4.4. Utgående samt.
- 1.5. Samtalslängd
  - 1.5.1. Senaste samtal
  - 1.5.2. Antal samtal
  - 1.5.3. Sammanlagd tid
  - 1.5.4. Nollställ tid

2. Meddelanden
- 2.1. Läs
- 2.2. Skriv
- 2.3. Medd.inställn.
  - 2.3.1. SMSC-nummer
  - 2.3.2. Giltighetstid
  - 2.3.3. Meddelan.typ

3. Telefonbok
- 3.1. Lägg till
- 3.2. Sök
- 3.3. Kopiera alla
  - 3.3.1. SIM till telefon
  - 3.3.2. Telefon till SIM
- 3.4. Snabbuppring
  - 3.4.1. Aktiv
  - 3.4.2. Välj nummer
- 3.5. Töm SIM
- 3.6. Töm telefon
- 3.7. Minnesstatus

4. Samtalsalt.
- 4.1. Sänd nummer
- 4.2. Samtal väntar
- 4.3. Autosvar
- 4.4. Autouppringning
- 4.5. Vidarekoppling
  - 4.5.1. Alla samtal
  - 4.5.2. Vid upptaget
  - 4.5.3. Inget svar
  - 4.5.4. Ej nåbar
  - 4.5.5. Faxanrop
  - 4.5.6. Dataanrop
  - 4.5.7. Upphäv alla

5. Tlf.Inställn.
- 5.1. Operatör
  - 5.1.1. Automatisk
  - 5.1.2. Manuell
- 5.2. Språk
  - 5.2.1. English UK
  - 5.2.2. English US
  - 5.2.3. Español
  - 5.2.4. Français CAN
  - 5.2.5. Français FR
  - 5.2.6. Italiano
  - 5.2.7. Nederlands
  - 5.2.8. Português BR
  - 5.2.9. Português P
  - 5.2.10. Suomi
  - 5.2.11. Svenska
  - 5.2.12. Dansk
  - 5.2.13. Deutsch
- 5.3. SIM-säkerhet
  - 5.3.1. På
  - 5.3.2. Av
  - 5.3.3. Automatisk
- 5.4. Ändra koder
  - 5.4.1. PIN-kod
  - 5.4.2. Telefonkod
- 5.5. Ljud
  - 5.5.1. Ringvolym
  - 5.5.2. Ringsignal

5.5.3. Dämpa radio
5.5.4. Meddel.pip
5.6. Trafiksäkerh.
5.6.1. Menylås
5.6.2. IDIS
5.7. Fabrikinst.

Beskrivning av menyalternativ

1. Samtalslogg

1.1. Missade samtal
Lista med missade samtal. Välj att ringa upp, radera eller spara i telefonboken.

1.2. Mottagna samtal
Lista med mottagna samtal. Välj att ringa upp, radera eller spara i telefonboken.

1.3. Utgående samtal
Lista med tidigare uppringda nummer. Välj att ringa upp, radera eller spara i telefonboken.

1.4. Radera lista
Radera de listor som finns i menyerna 1.1, 1.2 och 1.3 enligt nedan.

1.4.1. Alla
1.4.2. Missade
1.4.3. Mottagna
1.4.4. Utgående

1.5. Samtalslängd
Samtalslängd för samtliga samtal eller för det senaste samtalet. För nollställning av samtalsmätare behövs telefonkoden (se meny 5.4).

1.5.1. Senaste samtal
1.5.2. Antal samtal
1.5.3. Sammanlagd tid
1.5.4. Nollställ tid

2. Meddelanden

2.1. Läs
Inkomna textmeddelanden. Välj att radera läst meddelande, skicka vidare, ändra, spara hela eller delar av meddelandet.

2.2. Skriv
Skriv meddelande med hjälp av knappsatsen. Välj att spara eller skicka det.

2.3. Meddelandeinställning
Ange numret (SMSC-nummer) till den meddelandecentral som skall överföra meddelandena samt hur länge de ska lagras i meddelandecentralen. Kontakta nätoperatören för information om meddelandeinställningar. Inställningarna bör normalt inte ändras.

2.3.1. SMSC-nummer
2.3.2. Giltighetstid
2.3.3. Meddelandetyp

3. Telefonbok

3.1. Lägg till
Lagra namn och telefonnummer i telefonboken, se s. 225.

Menystruktur – telefon

3.2. Sök
Sök efter namn i telefonboken.

3.3. Kopiera alla
Kopiera SIM-kortets telefonnummer och namn till telefonens minne.

3.3.1. Från SIM- till telefonminne
3.3.2. Från telefon- till SIM-minne.

3.4. Snabbuppringning
Nummer som är lagrade i telefonboken kan lagras som kortnummer.

3.5. Töm SIM
Radera hela minnet i SIM-kortet.

3.6. Töm telefon
Radera hela minnet i telefonen.

3.7. Minnesstatus
Visa hur många minnesplatser som är upptagna i SIM-kortet respektive telefonen. I tabellen visas hur många av det totala antalet platser som är upptagna, t.ex. 100 (250).

4. Samtalsalternativ

4.1. Sänd nummer
Visa eller dölj eget telefonnummer för samtalsparten. Kontakta nätoperatören för permanent dolt nummer.

4.2. Samtal väntar
Ta emot ett meddelande om att samtal väntar under pågående samtal.

4.3. Autosvar
Ta emot inkommande samtal automatiskt.

4.4. Återuppringning
Ring upp ett tidigare upptaget nummer.

4.5. Vidarekoppla
Välj när och vilka typer av samtal som ska vidarekopplas till ett angivet telefonnummer.

4.5.1. Alla samtal (inställningen gäller endast under aktuellt samtal)
4.5.2. Vid upptaget
4.5.3. Inget svar
4.5.4. Ej nåbar
4.5.5. Faxanrop
4.5.6. Dataanrop
4.5.7. Upphäv alla

5. Telefoninställningar

5.1. Operatör
Välj operatör automatiskt eller manuellt. Vald operatör visas i displayen i telefonens grundläge.

5.1.1. Auto
5.1.2. Manuell

5.2. Språk
Välj språk för telefonen.

5.2.1. English UK
5.2.2. English US
5.2.3. Español
5.2.4. Français CAN
5.2.5. Français FR
5.2.6. Italiano
5.2.7. Nederlands
5.2.8. Português BR
5.2.9. Português P
5.2.10. Suomi
5.2.11. Svenska
5.2.12. Dansk
5.2.13. Deutsch

5.3. SIM-säkerhet
Välj om PIN-koden ska vara på, av eller om telefonen automatiskt ska ange PIN-kod.

5.3.1. På
5.3.2. Av
5.3.3. Automatisk

5.4. Ändra koder
Ändra PIN- eller telefonkoden. Skriv upp och spara koderna på ett säkert ställe.

5.4.1. PIN-kod
5.4.2. Telefonkod. Den fabriksinställda telefonkoden 1234 används vid

första ändringstillfället. Telefonkoden används för att nollställa samtalsmätaren.

5.5. Ljud

5.5.1. Volym. Reglera volymen på ringsignalen.

5.5.2. Ringsignal. Det finns sju olika ringsignaler.

5.5.3. Dämpa radio. On/off

5.5.4. Meddelande-pip

5.6. Trafiksäkerhet

5.6.1. Menylås. Bortkoppling av menylåset ger tillgång till hela menysystemet under färd.

5.6.2. IDIS. Om IDIS-funktionen kopplas bort fördröjs inte inkommande samtal oavsett körsituation.

5.7. Fabriksinställning

Återgår till systemets fabriksinställningar.

Typbeteckning 234
Mått och vikter 235
Motorspecifikationer 237
Motorolja 239
Vätskor och smörjmedel 243
Bränsle 245
Katalysator 249
Elsystemet 250
Typgodkännande 252

01 10

11

Typbeteckning

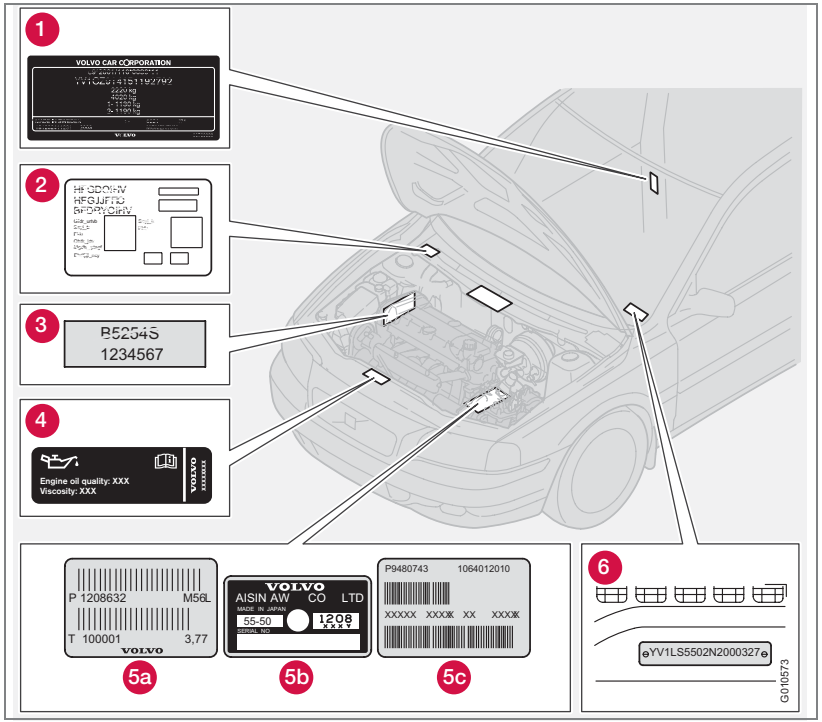

Vid alla kontakter med Volvoåterförsäljaren om bilen och vid beställning av reservdelar och tillbehör kan det underlätta om man vet bilens typbeteckning, chassi- och motornummer.

1. Typbeteckning, chassinummer, tillåtna maxvikter och kodnummer för färg och klädsel samt typgodkännandenummer.
2. Dekal för parkeringsvärmare.
3. Motorns typbeteckning, detalj- och tillverkningsnummer.
4. Dekal för motorolja.
5. Växellådans typbeteckning och tillverkningsnummer:

   (a) manuell växellåda

   (b), (c) automatväxellåda
6. VIN-nummer (typ- och modellårsbeteckning samt chassinummer).

I bilens registreringsbevis finns ytterligare information om bilen.

Mått

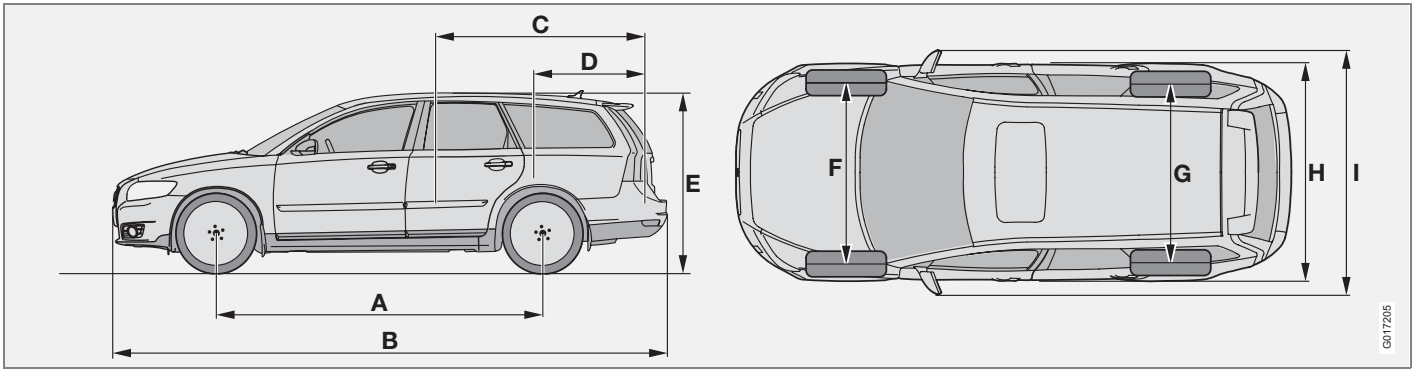

Position i bild	Mått	mm
A	Hjulbas	2640
B	Längd	4522
C	Lastlängd, golv, fällt säte	1766
D	Lastlängd, golv	989
E	Höjd	1457
F	Spårvidd fram	1535
G	Spårvidd bak	1531
H	Bredd	1770
I	Bredd inkl. backspeglar	2022

Mått och vikter

Vikter

Tjänstevikten omfattar föraren, bränsletankens vikt då den är fylld till 90 % och övriga spolar-/kylvätskor m.m. Passagerarnas vikt och tillbehör som är monterade, dvs. dragkrok, lasthållare, takbox m.m. samt kultryck (vid påkopplad släpvagn, se tabell), påverkar lastförmågan och räknas inte in i tjänstevikten. Tillåten belastning (utöver förare) = Totalvikt–Tjänstevikt.

VARNING

Bilens köregenskaper förändras beroende på hur tungt lastad bilen är och hur lasten är placerad.

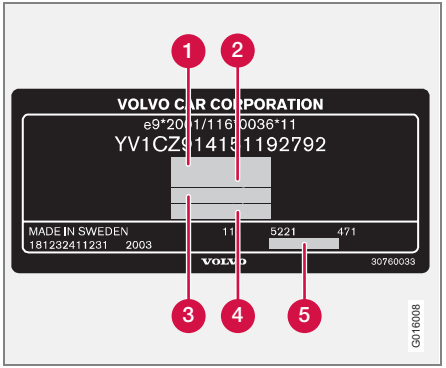

Se dekalens placering på s. 234.

1. Max totalvikt
2. Max tågvikt (bil+släp)
3. Max framaxeltryck
4. Max bakaxeltryck
5. Utrustningsnivå

Max last: Se registreringsbevis.

Max taklast: 75 kg

Bromsad släpvagn

Max släpvagnsvikt kg	Max kultryck kg
1.6 1200	75
1.6D 1300	
1.8 1300	
2.0 1350	
övriga1500	

Obromsad släpvagn

Max släpvagnsvikt kg	Max kultryck kg
700	50

Motorspecifikationer

	1.6	1.8	1.8F	2.0	2.4	2.4i	T5
Motorbeteckning	B4164S3	B4184S11	B4184S8	B4204S3	B5244S5	B5244S4	B5254T7
Effekt (kW/rpm)	74/6000	92/6000	92/6000	107/6000	103/5000	125/6000	169/5000
(hk/rpm)	100/6000	125/6000	125/6000	145/6000	140/5000	170/6000	230/5000
Vridmoment (Nm/rpm)	150/4000	165/4000	165/4000	185/4500	220/4000	230/4400	320/1500–5000
Cylinderantal	4	4	4	4	5	5	5
Cylinderdiameter (mm)	79	83	83	87	83	83	83
Slaglängd (mm)	81,4	83,1	83,1	83,0	90,0	90,0	93,2
Slagvolym (liter)	1,60	1,80	1,80	1,99	2,44	2,44	2,52
Kompressionsförhållande	11,0:1	10,8:1	10,8:1	10,8:1	10,3:1	10,3:1	9,0:1

Motorns typbeteckning, detalj- och tillverkningsnummer kan avläsas på motorn, se s. 234.

Motorspecifikationer

	1.6D	2.0D	2.4D	D5
Motorbeteckning	D4164T	D4204T	D5244T9[1]	D5244T8
Effekt (kW/rpm)	80/4000	100/4000	120/5500	132/4000
(hk/rpm)	109/4000	136/4000	163/5500	180/4000
Vridmoment (Nm/rpm)	240/-	320/2000	340/1750-2750	350/1750-3250
Cylinderantal	4	4	5	5
Cylinderdiameter (mm)	75	85	81	81
Slaglängd (mm)	88,3	88,0	93,2	93,2
Slagvolym (liter)	1,56	2,00	2,40	2,40
Kompressionsförhållande	18,3:1	18,5:1	17,0:1	17,0:1

[1]Belgien

Motorns typbeteckning, detalj- och tillverkningsnummer kan avläsas på motorn, se s. 234.

Ogynnsamma körförhållanden

Kontrollera oljenivån oftare vid långvarig körning:

- med husvagn eller släpvagn
- i bergslandskap
- i hög hastighet
- i temperaturer kallare än –30° C eller varmare än +40° C.

Detta kan ge onormalt hög oljetemperatur eller oljeförbrukning.

Kontrollera också oljenivån oftare vid många kortare körsträckor (kortare än 10 km) vid låga temperaturer (under +5° C).

Välj en helsyntetisk motorolja vid ogynnsamma körförhållanden. Det ger ett extra skydd för motorn.

Volvo rekommenderar Castrol oljeprodukter.

VIKTIGT

För att uppfylla kraven för motorns serviceintervall fabriksfylls alla motorer med en speciellt anpassad syntetisk motorolja. Valet av olja har gjorts med stor omsorg och med hänsyn tagen till livslängd, startbarhet, bränsleförbrukning och miljöbelastning.

För att rekommenderade serviceintervall skall kunna tillämpas, krävs att godkänd motorolja används. Använd enbart föreskriven oljekvalitet (se dekal i motorrummet), både vid påfyllning och vid oljebyte, annars riskerar du att påverka livslängd, startbarhet, bränsleförbrukning och miljöbelastning.

Volvo Personvagnar frånsäger sig allt garantiansvar om inte motorolja med föreskriven kvalitet och viskositet används.

Viskositetsdiagram

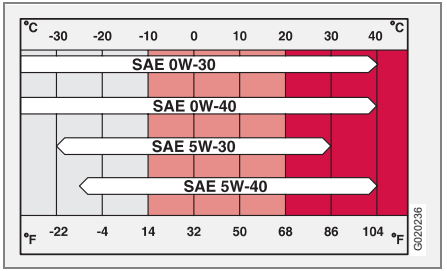

Motorolja

Oljedekal

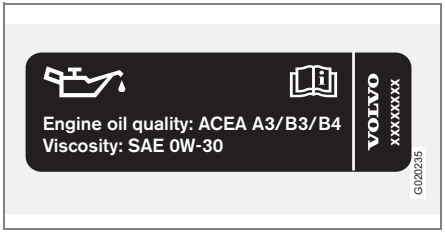

När oljedekalen som visas här bredvid finns i bilens motorrum, gäller följande. Se placering på s. 234.

Oljekvalitet: ACEA A3/B3/B4

Viskositet: SAE 0W–30

Vid körning under ogynnsamma förhållanden, använd ACEA A5/B5 SAE 0W-30.

Motorvariant		Påfyllningsbar volym mellan MIN–MAX (liter)	Volym[1] (liter)
2.4	B5244S5[2]	1,3	5,8
2.4i	B5244S4[2]		
T5	B5254T7[2]		

[1]Inkluderar filterbyte

[2]Gäller inte Europa, för Europa se s. 242.

Oljedekal

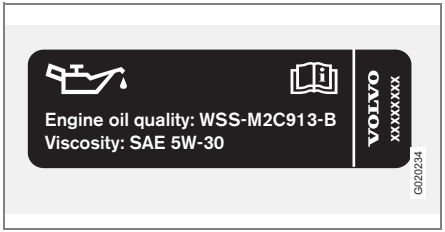

När oljedekalen som visas här bredvid finns i bilens motorrum, gäller följande. Se placering på s. 234.

Oljekvalitet: WSS-M2C913-B

Viskositet: SAE 5W–30

Vid körning under ogynnsamma förhållanden, använd ACEA A5/B5 SAE 0W-30.

Motorvariant		Påfyllningsbar volym mellan MIN–MAX (liter)	Volym[1] (liter)
1.6	B4164S3	0,75	4,0
1.8	B4184S11		4,3
1.8F	B4184S8		
2.0	B4204S3		
1.6D	D4164T	1,0	3,7
2.0D	D4204T	2,0	5,5

[1]Inkluderar filterbyte

Motorolja

Oljedekal

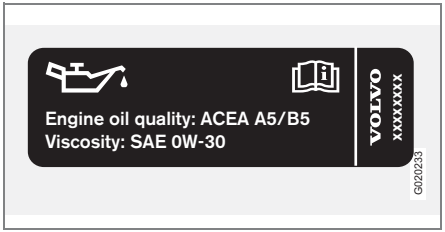

När oljedekalen som visas här bredvid finns i bilens motorrum, gäller följande. Se placering på s. 234.

Oljekvalitet: ACEA A5/B5

Viskositet: SAE 0W–30

Motorvariant		Påfyllningsbar volym mellan MIN–MAX (liter)	Volym[1] (liter)
2.4	B5244S5[2]	1,3	5,5
2.4i	B5244S4[2]		
T5	B5254T7[2]		
D5	D5244T8	1,5	6
2.4D	D5244T9[3]		

[1]Inkluderar filterbyte

[2]Enbart Europa, för övriga marknader se s. 240.

[3]Belgien

Vätska	System	Volym (liter)	Rekommenderad kvalitet
Växellådsolja	1.6 Manuell 5-växlad	2,1	Transmissionsolja: WSD-M2C200-C
	1.8 Manuell 5-växlad	1,9	
	1.6D Manuell 5-växlad	1,9	
	1.8F Manuell 5-växlad	1,9	
	2.0 Manuell 5-växlad	1,9	
	2.0D Manuell 6-växlad	1,7	Transmissionsolja: WSD-M2C200-C
	D5 Automatväxellåda	7,75	Transmissionsolja: JWS 3309
	2.4 Automatväxellåda	7,75	Transmissionsolja: JWS 3309
	2.4i Manuell 5-växlad	2,1	Transmissionsolja: MTF 97309-10
	2.4i Automatväxellåda	7,75	Transmissionsolja: JWS 3309
	T5 Manuell 6-växlad	2,0	Transmissionsolja: MTF 97309-10
	T5 Automatväxellåda	7,75	Transmissionsolja: JWS 3309

VIKTIGT

Rekommenderad transmissionsolja ska användas för att inte skada växellådan och får inte blandas med någon annan transmissionsolja. Om annan olja fyllts på kontakta närmaste auktoriserade Volvoverkstad för service.

OBS

Under normala körförhållanden behöver växellådsoljan inte bytas under dess livslängd. Vid ogynnsamma körförhållanden kan det dock vara nödvändligt, se s. 239

Vätskor och smörjmedel

Vätska	System	Volym (liter)	Rekommenderad kvalitet
Kylvätska	5-cyl. manuell växellåda	9,5	Kylvätska med korrosionsskydd utblandad med vatten, se förpackning. Termostaten öppnar vid: bensinmotorer, 90 °C, dieselmotorer 82 °C bensinmotor (1.6) 82 °C dieselmotor (1.6D) 83 °C
	5-cyl. automatväxellåda	10,0	
	4-cyl. Bensin (1.8, 1.8F och 2.0)	7,5	
	4-cyl. Diesel (2.0D)	9,5	
	4-cyl. Bensin (1.6)	6,2	
	4-cyl. Diesel (1.6D)	7,2	
Luftkonditionering[1]		180–200 gram	Kompressionsolja PAG
		500–600 gram	Köldmedium R134a (HFC134a)
Bromsvätska		0,6	DOT 4+
Servostyrning		1-1,2	Styrservoolja: WSS M2C204-A eller likvärdig produkt med samma specifikation.
Spolarvätska	4-cyl. Bensin/Diesel	4,0	Av Volvo rekommenderat frostskyddsmedel utblandat med vatten rekommenderas vid minusgrader.
	5-cyl. Bensin	6,5	
Bränsletank	Se s. 245		

[1]Vikten varierar beroende på motorvariant. Kontakta en auktoriserad Volvoverkstad för rätt information.

Förbrukning, utsläpp och volym

Motor		Växellåda	Förbrukning liter/100 km	Utsläpp av koldioxid (CO_2) g/km	Tankvolym liter
1.6	B4164S3	Manuell 5-växlad (IB5)	7,2	171	55
1.8	B4184S11	Manuell 5-växlad (MTX75)	7,3	174	
1.8F	B4184S8	Manuell 5-växlad (MTX75)	7,4	177	
2.0	B4204S3	Manuell 5-växlad (MTX75)	7,4	177	
2.4	B5244S5	Automatväxellåda (AW55-50/51)	9,1	217	62
2.4i	B5244S4	Manuell 5-växlad (M56H)	8,5	203	
		Automatväxellåda (AW55-50/51)	9,1	217	
T5	B5254T7	Manuell 6-växlad (M66)	8,7	208	
		Automatväxellåda (AW55-50/51)	9,5	227	
T5 AWD		Manuell 6-växlad (M66)	9,6	229	57
		Automatväxellåda (AW55-50/51)	10,1	241	

Bränsle

Motor		Växellåda	Förbrukning liter/100 km	Utsläpp av koldioxid (CO2) g/km	Tankvolym liter
1.6D	D4164T (EURO3) (EURO4)	Manuell 5-växlad (MTX75)	5,0	132	52
2.0D	D4204T (EURO3)	Manuell 6-växlad (MMT6)	5,7	153	
	(EURO4)		5,8	153	
D5	D5244T8	Automatväxellåda (AW55-51)	7,0	184	60
2.4D	D5244T9[1]	Automatväxellåda (AW55-51)	7,0	184	

[1]Belgien

Motor	Bioetanol	Växellåda	Förbrukning liter/100 km	Utsläpp av koldioxid (CO2) g/km	Tankvolym liter
1.8F[1]	B4184S8	Manuell 5-växlad (MTX75)	10,4[2]	-	55

[1]Flexifuel kan köras på valfritt 95-oktanig blyfri bensin, alternativt bioetanol E 85, samt alla möjliga blandningar av dessa två bränslen.

[2]Bilen drar mer bränsle vid körning på bioetanol E 85 än bensin. Det beror på att bioetanol har ett lägre energiinnehåll än bensin.

Bränsleförbrukning och utsläpp av koldioxid

De officiellt deklarerade bränsleförbrukningssiffrorna är baserade på en standardiserad körcykel enligt EU-direktiv 80/1268 comb. Bränsleförbrukningssiffrorna kan påverkas om bilen utrustas med extra tillbehör vilket påverkar bilens vikt. Dessutom kan körsätt och andra icke tekniska faktorer påverka bilens bränsleförbrukning. Vid körning med bränsle med oktantal 91 RON blir förbrukningen högre och effekten lägre.

OBS

Extrema väderförhållanden, dra en släpvagn eller körning på höga altituder i kombination med bränslekvalitet är faktorer som kan inverka på bilens prestationsförmåga.

Bensin

De flesta motorer kan köras på oktantalen 91, 95 och 98 RON.

- 91 RON ska inte användas till 4-cylindriga motorer och bör endast användas i undantagsfall för övriga motorer.
- 95 RON kan användas vid normal körning.
- 98 RON rekommenderas för maximal prestanda och lägsta bränsleförbrukning.

Vid körning i varmare klimat än +38 °C rekommenderas högsta möjliga oktantal för bästa möjliga prestanda och bränsleförbrukning.

Bensin – Norm EN 228.

VIKTIGT

Använd endast blyfri bensin för att inte skada katalysatorn. För att Volvos garanti skall gälla, blanda aldrig alkohol med bensin, bränslesystemet kan skadas.

Diesel

Diesel ska uppfylla normen EN 590 eller JIS K2204. Dieselmotorns bränslesystem är känsligt för föroreningar, se s. 185.

Bioetanol E85

Modifiera inte bränslesystemet eller dess komponenter och ersätt inte komponenter med delar som inte är speciellt konstruerade för användning med bioetanol.

VARNING

Metanol får inte användas. En dekal på tankluckans insida visar korrekt alternativt bränsle.

Användning av komponenter som inte är konstruerade för bioetanolmotorer kan ge upphov till brand, person- eller motorskador.

VARNING

Undvik alltid att inandas bränsleångor och bränslestänk i ögonen.

Om ni får bränsle i ögonen, ta ut ev. kontaktlinser och skölj ögonen i rikligt med vatten under minst 15 minuter och sök läkarvård.

Svälj aldrig bränsle. Bränslen som bensin, bioetanol och blandningar av dessa är mycket giftiga och kan orsaka permanenta skador eller dödsfall om de sväljs. Sök läkarvård omedelbart om bränsle har svalts.

Bränsle

VIKTIGT

Användning av andra bränslen kan orsaka motorskador samt försämrad prestanda. Det upphäver även Volvos garantier samt eventuella kompletterande serviceavtal.

Tanka med bensin innan långtidsparkering, för att inte riskera korrosion. Små mängder korrosiva föroreningar kan finnas i bioetanol E85.

Reservdunk

Reservdunk i bilen bör fyllas med bensin, se s. 123.

VARNING

Etanol är känsligt för gnistbildning och explosiva gaser kan bildas i reservdunken om den fylls med etanol.

Allmänt

Katalysatorn har till uppgift att rena avgaserna. Den är placerad i avgasströmmen nära motorn för att snabbt nå arbetstemperatur. Katalysatorn består av en monolit (keramsten eller metall) med kanaler. Kanalväggarna är belagda med platina/rodium/palladium. Metallerna svarar för katalysatorfunktionen, dvs. de påskyndar den kemiska processen utan att förbrukas.

Lambdasond™ syremätgivare

Lambda-sonden är en del i ett reglersystem, som har till uppgift att minska utsläppen och att förbättra utnyttjandet av bränslet.

En syremätgivare övervakar syreinnehållet i de avgaser som lämnar motorn. Mätvärdet från avgasanalysen matas in i ett elektroniksystem, som kontinuerligt styr insprutningsventilerna. Förhållandet mellan det bränsle och den luft som förs till motorn regleras hela tiden. Regleringen skapar optimala förhållanden för en effektiv förbränning, av de skadliga ämnena (kolväten, koloxid och kväveoxider) med hjälp av en trevägskatalysator.

Elsystemet

Allmänt

12 V system med spänningsreglerad växelströmsgenerator. Enpoligt system där chassi och motorstomme används som ledare.

Batteri

Spänning	12 V	12 V	12 V
Köldstartförmåga (CCA)	590 A	600 A[1]	700 A[2]
Reservkapacitet (RC)	100 min	120 min	135 min
Kapacitet (Ah)	60	70	80

[1]Bilar utrustade med audionivå High Perfomance.

[2]Bilar utrustade med diesel, keyless drive, audionivå Premium Sound, bränsledriven värmare eller RTI.

Om startbatteriet byts ut, var noga med att byta till ett batteri med samma köldstartförmåga och reservkapacitet som originalbatteriet (se dekal på batteriet).

Glödlampor

Belysning	Effekt W	Typ
Halvljus	55	H7
Helljus (specifikt för halogen)	55	H9
Extrahelljus (specifikt för Bi Xenon och ABL)	55	H7
Bromsljus, backljus, dimbakljus	21	P21W
Blinkers fram (specifikt för Bi Xenon och halogen), blinkers bak	21	PY21W
Blinkers fram (specifikt för ABL)	24	PY24W
Bakre positions-/parkerings- och sidomarkeringsljus (övre sockel)	5	P21/5W
Bakre positions-/parkeringsljus (nedre sockel)	5	R5W
Instegsbelysning, bagagerumsbelysning, nummerskyltsbelysning	5	C5W
Make up-spegel	1,2	Spollampa
Främre positions-/parkeringsljus, sidomarkeringsljus främre	5	W5W
Dimstrålkastare	35	H8
Handskfacksbelysning	3	Spollampa

Typgodkännande

Fjärrkontrollsystem

Land	
A, B, CY, CZ, D, DK, E, EST, F, FIN, GB, GR, H, I, IRL, L, LT, LV, M, NL, P, PL, S, SK, SLO IS, LI, N, CH HR	CE [1]
ROK	Delphi 2003-07-15, Germany R-LPD1-03-0151
BR	ANATEL [2]
RC	ETC093LPD0155

[1] Härmed intygar Delphi att detta fjärrkontrollsystem står i överensstämmelse med de väsentliga egenskapskrav och övriga relevanta bestämmelser som framgår av direktiv 1999/5/EG.

[2] USA-FCC ID: KR55WK48952, KR55WK48964

OBS!
Detta fjärrkontrollsystem är i överensstämmelse med avsnitt 15 i FCC Rules. Funktionen avser följande två förhållanden:

1. Detta system får inte orsaka några skadliga störningar.

2. Detta system accepterar mottagna störningar, inklusive störningar som påverkar systemet negativt.

Viktigt!
Av tillverkaren ej godkända förändringar på systemet, kan leda till att fjärrkontrollsystemet upphör att fungera.

Siemens VDO
5WK48891
Testad för att överensstämma med FCC egenskapskrav för användning i personbil.

A

A/C
elektronisk klimatanläggning 77
manuell klimatanläggning 73
ABL, aktiva strålkastare 47
ABS 131
fel i ABS-systemet 41
AC 72
Active Bi-Xenon Lights 47
AF – automatisk frekvensuppdatering 217
Aktiva strålkastare 47
Antisladdfunktion 133
Antislirfunktion 133
Audio, se även Ljud 211
AUTO
förvalslagring 214
klimatinställning 75
AUTO KLIMAT 75
Automatisk avbländning 59
Automatisk låsning 109
Automatisk återlåsning 108
Automattvätt 174
Automatväxellåda 129
bogsering och bärgning 142
släpvagn 145, 146
säkerhetssystem 128
Autostart 121
Avgasrening 8
felindikering 41
Avvisa samtal 224
AWD 130

B

Backspeglar
elektriskt infällbara 61
inre 59
kompass 59
yttre 61
Backväxelspärr
fem växlar 125
sex växlar, bensin 126
Bagageutrymme
belysning 86
bärkassehållare 97
eluttag 97
insynsskydd 94
lastning 154
lastsäkringsöglor 96
skyddsgaller 94
skyddsnät 95
Baklucka
körning med öppen baklucka 118
låsning/upplåsning 100, 108
Barn
barnstol och krockkudde 27
barnstol och sidokrockkudde 20
barnsäkerhetsspärr 111
placering i bilen, tabell 29
säkerhet 30
säkerhetsutrustning 27
Bashögtalare 213
Batteri
batteribyte i fjärrkontroll 107
byte 193
skötsel 192
starthjälp 144
symboler på batteriet 192
överbelastning 119
Belysning
bagageutrymme 86
belysningsautomatik, halvljus 46
belysningsautomatik, kupé 86
belysningspanel 46
dimljus bak 47
dimstrålkastare 47
displaybelysning 46
exteriör 46
glödlampor, specifikationer 251
glödlampsbyte, allmänt 194
halvljus 46
hel-/halvljus 49
i kupé 86
instrumentbelysning 46
ledbelysning 49, 61
ljushöjdsreglering 46
läslampor 86
positions-/parkeringsljus 46

Belysning, lampbyte
bagageutrymme 200
baklampa 198
blinkers 196
dimljus 197
fram 194
halvljus 195
helljus 195
instegsbelysning 199
körriktningsvisare 196
make-up spegel 200
parkeringsljus 196
placering av lampor i lamphållare 199
positionsljus 196
sidomarkeringsljus 197
Bensinkvalitet 247
Beredskapsläge, telefon 224
Bilinställningar 66
Biljettklämma 89
Bilklädsel 176
Biltvätt 174
Bilvård, läderklädsel 176
Bioetanol E85 247
Blinkers 49
Blockerat låsläge 110
tillfällig avaktivering 110
tillfällig bortkoppling av larmsensorer ..114
Bogsering 142
Bogserögla 142
Bromsar
bromsljus 48
handbroms 56
nödbromsljus, EBL 48
Bromsljus 48
Bromssystem 131, 189
Bromsvätska, kontroll och påfyllning 189
Bränsle
bränsleekonomi 162
bränslefilter 185
bränsleförbrukning, visning 50
bränslesystem 185
förbrukning 7, 245
nivåindikering 41
parkeringsvärmare 80
påfyllning 120
Bränslemätare 39
Bälteskudde
nedfällning 31
uppfällning 30
Bälteskudde, integrerad 30
Bältespåminnare 13
Bärgning 142

C

Cd-funktioner 218
CD-skivor
förvaringsfack 89
Cigarettändaruttag
framsäte 45
Cruise control 53

D

Defroster 73
Diesel 185
motorförvärmare 41
Dieselfilter 185
Dieselpartikelfilter 121
Dimensionsbeteckning 158
Dimljus, på/av 47
Display
meddelanden 43, 44
Displaybelysning 46
Dolby Surround Pro Logic II 210, 213
Draganordning
allmänt 147
borttagning 152
montering 149
specifikationer 148
Dragkraftsfunktion 133
Dragkrok, se Draganordning 147
DSTC, se även Stabilitetssystem 133
avaktivering/aktivering 133
symbol 41
Däck
allmänt 158
dimensionsbeteckning 158
däcktätning 167
ECO-tryck 163
hastighetsklasser 158

köregenskaper 158
lufttryck 162
rotationsriktning 161
slitagevarnare 159
sommar- och vinterhjul 161
vinterdäck 159
Döda vinkeln (BLIS) 138
Dörröppning, nyckelfri 66

E

ECC, elektronisk klimatanläggning 71
ECO-tryck
bränsleekonomi 162
tabell 163
Ekonomisk körning 118
Elektronisk startspärr 100
Elmanövrerad stol 85
Eluppvärmning
backspeglar 73
bakruta 73
framstolar 73, 77
Eluttag
bagageutrymme 97
baksäte 45
mittkonsolen 45
EON – Enhanced Other Networks 217
Equalizer 213

F

Fjärrkontroll 100
batteribyte 107
funktioner 100
keyless drive 104
Fjärrkontrollsystem, typgodkännande 252
Flexifuel 123
Fläckar 176
Fläkt 72
ECC 75
Fordonsdata 182
Frekvensuppdatering, automatisk 217
Fyrhjulsdrift 130
Färddator 50
Färgkod, lack 177
Fönsterhissar 57
baksäte 58
passagerarplats 58
spärra 58
Förvalslagring, manuell och automatisk 214
Förvaringsfack 88, 89
CD-skivor 89
Förvaringsplatser i kupén 88

G

Genomvädringsfunktion 108
Glödlampor
byte 194
specifikationer 251
Golvmattor 84
Gravida kvinnor
säkerhet 13

H

Halvljus 46, 49
Handbroms 56
Handskfack 89
låsning 102
Hastighetsklasser, däck 158
Hastighetskompensering 213
Hastighetsmätare 39
Helljus 49
av/på 46
omkoppling och blinkning 49
Hjul
ditsättning 166
fälgar 160
losstagning 165

I

IDIS 222
IMEI-nummer 227
Imma
avlägsna med defrosterfunktion 73, 76
bakruta 73
behandling av rutorna 70
timerfunktion, A/C 73
timerfunktion, ECC 76
Informationsdisplay 43

Infotainment
menyhantering 210
Inkommande samtal 224
Inre backspegel 59
Instrumentbelysning 46
Instrumentöversikt
högerstyrd bil 36
vänsterstyrd bil 34
Inställningar, se Personliga inställningar 65
Insynsskydd 94
Integrerad bälteskudde 30
Intervalltorkning 51
iPod, anslutning 212
ISOFIX
fästsystem 31

J

Justering, klocka 65

K

Kallstart
automatväxellåda 129
Katalysator 249
bärgning 142
Keyless drive 104
start av bilen 124
Kick-down
automatväxellåda 128
Klimat
allmänt 70
personliga inställningar 65
Klimatinställning
AUTO 75
Klocka, justering 65
Klämskydd, taklucka 64
Knallgas 144
Kollision
IC 22
krockgardin 22
krocksensorer 22
krockstatus 26
Kombinationsinstrument 39
Kompass 59
kalibrering 59
Kondensvatten 185
Konstantfarthållare 53
Kontroller
vätskor och oljor 183, 186
Kontrollpanel
personliga inställningar 64
Kopplingsvätska, kontroll & påfyllning 189
Kortnummer 226
Krock, se Kollision 22
Krockkudde
avaktivering 19
förar- och passagerarsida 16
Kupé
belysning 86
Kupéfilter 70
Kylsystem 118
Kylvätska, kontroll och påfyllning 188
Köldmedium 70
Körning
ekonomisk 118
halt väglag 118
i vatten 118
kylsystem 118
med släpvagn 145
med öppen baklucka 118
ogynnsamma körförhållanden 182
Körriktningsvisare 49

L

Lack
färgkod 177
lackskador och bättring 177
Lambdasond 249
Lamphållare
losstagning 198
nummerskyltsbelysning 199
placering av lampor 199
Larm
allmänt 112
automatisk återställning av larm 112
frånkoppling 112
inkoppling 112
larmlampa 112

larmsignaler 113
stänga av utlöst larm 113
test av larmsystem 115
Larm, radiofunktioner 215
Lastning
allmänt 154
bagageutrymme 96
lastförmåga 154
Ledbelysning 49, 61
inställning 66
Ljud
ljudinställningar 211
ljudkälla 211
Ljudvolym
hastighetskompensering 213
ljudanläggning 211
mediaspelare 211
programtyper 217
telefon/mediaspelare 225
Ljus
ljustuta 49
Ljusbild 155
Luftdistribution 78
ECC 76
Luftkonditionering 72
allmänt 70
ECC 75
Luftkvalitetssystem, ECC 76
Låsning 108
från insidan 109
från utsidan 108
upplåsning 108
Läderklädsel, tvättråd 176
Läslampor 86

M

Manuell växellåda 125
Meddelanden i informationsdisplay 43
Medelbränsleförbrukning 50
Menyhantering
ljudanläggning 210
Menystruktur
mediaspelare 220
telefon, menyalternativ 229
telefon, översikt 228
Miljöfilosofi 7
Motor 184
Motorhuv 184
Motorolja 186
byte 186
filter 186
körning under ogynnsamma körförhållanden 239
oljekvalitet 239
oljetryck 42
volymuppgifter 240, 241, 242
Motorrum 184
Motorspecifikationer 237
Motorvärmare 123
Mått 235

N

Nackskydd, mittplats bak 92
NEWS 216
Nyckel 100
fjärrkontroll 100
nyckellöst lås- och startsystem 104
Nyckelblad
låspunkter 103
Nyckelfri dörröppning 66
Nyhetssändning 216
Nödsamtal 222

O

OBS-texter 6
Olja, se även Motorolja
oljetryck 42

P

PACOS 18
Parkera samtal 224
Parkeringsbroms 42, 56
Parkeringshjälp 135
sensorer för parkeringshjälp 137
Parkeringsljus 46
Parkeringsvärmare
allmänt 79
batteri och bränsle 80
parkering i backe 79
tidsinställning 80

Personliga inställningar 65
autofläktjustering 65
automatisk låsning 66
ledbelysning 66
låsindikering, ljus 66
nyckelfri dörröppning 66
trygghetsbelysning 66
upplåsning, dörrar 66
upplåsningsindikering, ljus 66
återcirkulationstimer 65
Pisksnärtsskador WHIPS 23
Polering 175
Positionsljus 46
Programfunktioner 215
Provisorisk däcktätning 167
PTY – Programtyp 216

R

Radio
radioinställningar 214
radiostationer 214
Radiotext 217
Ratt
cruise control 53
knappsats 223
knappsats höger sida 54
knappsats vänster sida 53
rattinställning 55
Rattlås 122
RDS-funktioner 215
återställning 217
REG – Regionala radioprogram 217
Reglagepanel i förardörr
manövrering 57
översikt 38
Regnsensor 52
Relä/säkringscentral
i kupé 205
i motorrum 202
Ren inifrån och ut 8
Rengöring
automattvätt 174
biltvätt 174
klädsel 176
säkerhetsbälten 176
vattenavvisande ytskikt 175
Reservhjul 164
temporary spare 160
Ringa samtal 224
Rostskydd 178
Ryggstöd
baksäte, fällning 92

S

Samtal
funktioner under pågående samtal 226
hantering 224
volym i telefon 225
SCAN
cd och ljudfiler 219
radiostationer 215
Serviceprogram 182
Sidokrockkuddar 20
SIM-kort 222
SIPS-bag 20
Skivtext 219
Skyddsgaller 94
Skyddsnät 95
Slumpval, cd och ljudfiler 219
Släpvagn
kabel 147
körning med släpvagn 145
släpvagnsvikt 236
SMS
läsa 227
skriva 227
Smörjmedel, volymuppgifter 243, 244
Snabbspola 219
Snabbuppringning 226
Solskärm, taklucka 64
Sotfilter 44, 121
sotfilter fullt 121
Spin control 133
Spolare
bakruta 52
vindruta och strålkastare 51
Spolarvätska, påfyllning 188
SRS-system
allmänt 17

omkopplare 19
Stabilitetssystem 133
indikering 41
Standby-läge, telefon 224
Start av motor 121
keyless drive 124
Starthjälp 144
Startnycklar 122
Startspärr 100, 122
Stationssökning 214
STC 133
Stenskott och repor 177
Stol
elmanövrerad 85
manuell inställning 84
nyckelminne 85
Strålkastare
av/på 46
strålkastarspolare 51
Styrservoolja, kontroll och påfyllning 190
Sub-bas 213
Surround 210, 213
Symboler 134
kontrollsymboler 41
varningssymboler 40
Säkerhet 12
säkerhetssystem, tabell 25
Säkerhetsbälte 12
baksäte 13
graviditet 13
Säkringar
allmänt 201
byte 201
relä/säkringscentral i kupé 205
relä/säkringscentral i motorrum 202
Säkringstabell
säkringar i kupé 206
säkringar i motorrum 203

T

Taklucka 63
klämskydd 64
solskärm 64
stängning med fjärrkontroll 64
Tankning
påfyllning 120
tanklock 120
Tankvolym 245
Telefon 223
beredskapsläge, standby-läge 224
textinmatning 225
till/från 224
uppringning från telefonbok 226
Telefonbok
nummerhantering 225
Temperatur
faktisk temperatur 71
kupé, elekronisk klimatanläggning 77
kupé, manuell klimatanläggning 74
Tillsatsvärmare 80
Timer
A/C 73
ECC 76
Tjänstevikt 236
Torkarblad
byte bakruta 191
byte framruta 191
Torkare
bakruta 52
Totalvikt 236
TP – trafikinformation 215
Traction control 133
Trafikinformation 215
Trippmätare 39
Trygghetsbelysning
aktiva lampor 61
inställning 66
Tvätta bilen 174
Typbeteckning 234
Typgodkännande, fjärrkontrollsystem 252

U

Underhåll
eget underhåll 183
rostskydd 178
Upplåsning
baklucka 108
från insidan 109

från utsidan 108
inställningar 66
nyckellös 108
USB, anslutning 212
Utsläpp 245
koldioxid 247

V

Vadning 118
Varningsblinkers 55
Varningslampa
stabilitets- och dragkraftssystem 133
Varningssymbol, Airbag-system 15
Varningstexter 6
Varningstriangel 164
Varvtalsmätare 39
Vattenavvisande ytskikt
rengöring 175
Vaxning 175
Ventilation 71
Ventilationsmunstycken 71
Viktigttexter 6
Vindrutetorkare
regnsensor 52
Vindrutetorkare och spolare 51
Vinterdäck 159
Vinterkörning 121
Volym, se även Ljudvolym 211
Väntande samtal 224
Vätskor och oljor
kontroller 183, 186
Vätskor, volymuppgifter 243, 244
Växellåda
automat 129
manuell 125

W

WHIPS 23
barnstol/barnkudde 23

Y

Yttertemperaturmätare 39
Yttre backspeglar 61

Å

Återcirkulation 72
ECC 76

Volvo. for life

VOLVO

Volvo Car Corporation TP 9175 (Swedish), AT 0720, Printed in Sweden, Göteborg 2007, Copyright © 2000-2007 Volvo Car Corporation