VOLVO C70

KÄYTTÖOHJEKIRJA

Web Edition

Volvo. for life

HYVÄ VOLVON OMISTAJA

KIITÄMME TEITÄ VOLVON VALITSEMISESTA.

Toivoimme, että saatte useiden vuosien ilon Volvolla ajamisesta. Auto on suunniteltu Teidän ja matkustajienne turvallisuutta ajatellen. Volvo on yksi maailman turvallisimmista henkilöautoista. Volvonne on myös suunniteltu täyttämään voimassa olevat turvallisuus- ja ympäristövaatimukset.

Jotta sopeutuisitte autoonne paremmin, suosittelemme tutustumaan sen varusteisiin sekä tämän käyttöohjekirjan ohjeisiin ja huoltotietoihin.

Sisältö

00 Johdanto

Tärkeitä tietoja..... 10
Volvo ja ympäristö..... 13

01 Turvallisuus

Turvavyöt..... 18
Turvatyynyjärjestelmä..... 21
Turvatyynyt..... 22
Turvatyynyn aktivointi/aktivoinnin poistaminen*..... 24
Sivuturvatyyni (SIPS-tyyny)..... 26
Turvaverho (DMIC)..... 28
WHIPS..... 29
Roll-Over Protection System (ROPS)..... 31
Milloin järjestelmä laukeaa..... 32
Törmäystila..... 34
Lasten turvallisuus..... 35

02 Mittarit, katkaisimet ja hallintalaitteet

Katsaus, vasemmanpuoleinen ohjaus..... 44
Katsaus, oikeanpuoleinen ohjaus..... 46
Säädinpaneeli kuljettajan ovessa..... 48
Mittaristo..... 49
Merkki- ja varoitusvalot..... 50
Mittariston näyttö..... 54
Sähköliitäntä..... 56
Valopaneeli..... 57
Vasen ohjauspylvään vipu..... 60
Oikea ohjauspylvään vipu 63
Vakionopeussäädin*..... 65
Painikesarja ohjauspyörässä* 67
Ohjauspyörän säätö, varoitusvilkut..... 68
Seisontajarru..... 69
Sähkötoimiset ikkunannostimet..... 70
Ikkunat ja taustapeilit..... 72
Henkilökohtaiset asetukset..... 76
HomeLink® *..... 79

* Valinnais-/lisävaruste, katso lisätietoa Johdanto-kappaleesta.

03 Ilmastointi

Yleistä lämmityksestä ja ilmanvaihdosta. . 84
Elektroninen lämmitys- ja ilmastointilaite, ECC* 86
Ilmanjako 90
Polttoainekäyttöinen moottorin- ja matkustamonlämmitin* 91
Polttoainekäyttöinen lisälämmitin* (diesel) 94

04 Sisustus

Etuistuimet 98
Sähkökäyttöinen katto 103
Tuulisuojus* 106
Matkustamon valaistus 107
Säilytystilat matkustamossa 110
Tavaratila 114

05 Lukot ja hälytin

Etäavain ja avainliuska 120
Lukituskohdat 123
Erillislukitus* 124
Avaimeton käyttö* 126
Kauko-ohjaimen paristo 129
Lukitseminen ja lukituksen avaaminen . . 130
Hälytin* 134

* Valinnais-/lisävaruste, katso lisätietoa Johdanto-kappaleesta.

06 Käynnistys ja ajo

Yleistä 140
Polttoaineen täyttö 142
Alcoguard * 146
Moottorin käynnistäminen 150
Keyless drive* 152
Käsivalintainen vaihteisto 153
Automaattivaihteisto 154
Jarrujärjestelmä 159
DSTC – Vakautus- ja vetovoimajärjestelmä* 161
Peruutustutka* 163
BLIS* - Kuolleen kulman infojärjestelmä 165
Hinaaminen ja poiskuljetus 169
Apukäynnistyskaapelit 173
Ajaminen perävaunun kanssa 174
Vetolaite* 176
Irrotettava vetokoukku* 178
Kuormaus 182
Valokuvion sovitus 183

07 Pyörät ja renkaat

Yleistä 186
Rengaspaineet 190
Varoituskolmio* ja varapyörä* 192
Pyöränvaihto 195
Väliaikainen renkaan paikkaus* 197

08 Auton hoito

Puhdistus 204
Maalivaurioiden korjaaminen 208
Ruostesuojaus 209

* Valinnais-/lisävaruste, katso lisätietoa Johdanto-kappaleesta.

09 Ylläpito ja huolto

Volvo-huolto ... 212
Oma huolto ... 213
Konepelti ja moottoritila ... 214
Öljyt ja nesteet ... 215
Pyyhkimien sulat ... 220
Akku ... 221
Polttimoiden vaihto ... 223
Varokkeet ... 229

10 Infotainment

Yleistä ... 238
Audiotoiminnot ... 240
Radiotoiminnot ... 244
CD-toiminnot ... 249
Valikkorakenne – äänentoistolaitteisto ... 252
Puhelintoiminnot* ... 253
Valikkorakenne – puhelin* ... 261
Bluetooth handsfree* ... 265

11 Erittelyt

Tyyppimerkintä ... 274
Mitat ja painot ... 276
Moottorin erittelyt ... 279
Moottoriöljy ... 280
Nesteet ja voiteluaineet ... 282
Polttoaine ... 284
Sähköjärjestelmä ... 286
Tyyppihyväksyntä ... 288
Symbolit näytössä ... 289

* Valinnais-/lisävaruste, katso lisätietoa Johdanto-kappaleesta.

12 Aakkosellinen hakemisto

Aakkosellinen hakemisto..... 292

Tärkeitä tietoja

Käyttöohjekirjan lukeminen

Johdanto
Hyvä tapa tutustua uuteen autoonsa on lukea käyttöohjekirja, mieluiten ennen ensimmäistä ajomatkaa. Tällöin saatte mahdollisuuden tutustua uusiin toimintoihin, saatte neuvoja siitä, kuinka autoa parhaiten käsitellään eri tilanteissa ja opitte hyödyntämään auton kaikkia hienouksia mahdollisimman hyvin. Huomioikaa kirjassa olevat turvallisuusohjeet.

Käyttöohjekirjassa olevat erittelyt, rakennetiedot ja kuvat eivät ole sitovia. Pidätämme itsellemme oikeuden muutoksiin ilman edeltävää ilmoitusta.

© Volvo Personvagnar AB

Lisävaruste
Kaiken tyyppiset valinnais-/lisävarusteet merkitään tähdellä*.

Vakiovarusteiden lisäksi kirjassa selostetaan myös valintamahdollisuuksia (tehtaalla asennettuja varusteita) ja joitakin lisävarusteita (jälkiasennettuja varusteita).

Käyttöohjekirjassa selostettua varustusta ei ole kaikissa autoissa - ne on varustettu eri tavoin riippuen sovituksista eri markkina-alueiden tarpeisiin ja kansallisista tai paikallisista laeista sekä määräyksistä.

Jos olette epävarma siitä, mikä on vakio- tai valinnais-/lisävaruste, ottakaa yhteys Volvon jälleenmyyjään.

Erityiset tekstit

VAROITUS
Varoitustekstit kertovat henkilövahingon vaarasta.

TÄRKEÄÄ
Tärkeää-tekstit kertovat aineellisten vaurioiden vaarasta.

HUOM
HUOM-tekstit antavat neuvoja tai vihjeitä, jotka helpottavat esim. yksityiskohtien ja toimintojen käyttöä.

Alaviite
Käyttöohjekirjassa on tietoja, jotka ovat alaviitteenä sivun alareunassa. Nämä tiedot ovat lisäys tekstiin, johon ne numeron välityksellä viittaavat. Jos alaviite koskee taulukossa olevaa tekstiä, viittaukseen käytetään numeroiden sijasta kirjaimia.

Ilmoitustekstit
Autossa on näyttöjä, jotka esittävät teksti-ilmoituksia. Nämä teksti-ilmoitukset merkitään käyttöohjekirjassa siten, että teksti on hieman suurempaa ja väriltään harmaata. Esimerkkinä tästä ovat valikko- ja ilmoitustekstit infonäytössä (esim. ÄÄNIASETUKSET).

Tarrat
Autossa on erityyppisiä tarroja, joiden tarkoitus on välittää tärkeää tietoa helposti ja selkeästi. Tarrat sisältävät seuraavien vakavuustasojen varoituksia/tietoa.

Henkilövahinkojen vaara

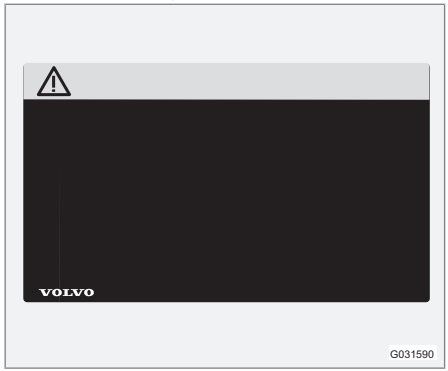

Mustia ISO-symboleita keltaisella pohjalla, valkoinen teksti/kuva mustalla pohjalla. Käytetään ilmaisemaan vaaraa, joka voi aiheuttaa vakavia henkilövahinkoja tai menehtymisen, jos varoitusta ei huomioida.

* Valinnais-/lisävaruste, katso lisätietoa Johdanto-kappaleesta.

Tärkeitä tietoja

Omaisuusvahinkojen vaara

Valkoisia ISO-symboleita ja valkoinen teksti/kuva mustalla tai sinisellä varoitus- ja ilmoituspohjalla. Käytetään ilmaisemaan vaaraa, joka voi aiheuttaa omaisuusvahinkoja, jos varoitusta ei huomioida.

Tiedotuksia

Valkoiset ISO-symbolit ja valkoinen teksti/kuva mustalla pohjalla.

HUOM

Käyttöohjekirjassa esitettävät tarrat eivät pyri olemaan tarkkoja kuvia autossa olevista. Tarkoituksena on näyttää suunnilleen, miltä ne näyttävät ja missä kohdin ne suunnilleen ovat autossa. Juuri Teidän autoanne koskevat tiedot ovat autossanne olevassa vastaavassa tarrassa.

Menettelyluettelot

Menettelyt, joissa toimenpiteet pitää tehdä tietyssä järjestyksessä, on numeroitu käyttöohjekirjassa.

1 Kun vaihe vaiheelta esitettävään ohjeeseen on kuvasarja, jokainen kohta on numeroitu samalla tavalla kuin vastaava kuva.

A Numeroituja luetteloita kirjaimineen esiintyy kuvasarjojen yhteydessä, kun ohjeiden keskinäinen järjestys ei ole merkityksellinen.

Nuolia esiintyy numeroituina ja numeroimattomina ja niitä käytetään liikkeen havainnollistamiseksi.

Jos vaihe vaiheelta esitettävälle ohjeelle ei ole kuvasarjaa, eri vaiheet on numeroitu tavallisilla numeroilla.

Kohdeluettelot

1 Katsauksellisissa kuvissa, joissa osoitetaan eri osia, käytetään numerolla varustettuja punaisia ympyröitä. Numero on myös kuvan yhteydessä olevassa kohdeluettelossa, jossa kohde selostetaan.

Pisteluettelot

Kun käyttöohjekirjassa esiintyy listaus, käytetään pisteluetteloa.

Esimerkki:

Tärkeitä tietoja

- Jäähdytysneste
- Moottoriöljy

Jatkuu

▸▸ Tämä symboli on sijoitettu alareunaan oikealle, jos kappale jatkuu seuraavalla aukeamalla.

Datan tallennus

Autossa olevat ajo- ja turvajärjestelmät käyttävät tietokoneita, jotka tarkastavat ja jakavat tietoja auton toiminnasta toistensa kanssa. Yksi tai useampi näistä tietokoneista voi mahdollisesti tallentaa tietoja järjestelmistä, joita ne ohjaavat normaalin ajon aikana, törmäyksen sattuessa tai onnettomuuden uhatessa. Tallennettuja tietoja voivat tulla käyttämään:

- Volvo Personvagnar
- Huoltoliikkeet tai korjaamot
- Poliisi tai muu viranomainen
- Muut osapuolet, joilla on laillinen oikeus saada tietoja tai joku, jolla on omistajan lupa saada tietoja.

Tarvikkeet ja lisävarusteet

Tarvikkeen tai lisävarusteen virheellinen kytkeminen voi vaikuttaa auton sähköjärjestelmään haitallisesti. Tietyt lisävarusteet toimivat vain, kun niihin kuuluva ohjelmisto on auton tietokonejärjestelmässä. Suosittelemme, että otatte tämän vuoksi aina yhteyden valtuutettuun Volvon tekniseen palveluun ennen kuin asennatte lisävarusteita, jotka kytketään tai jotka vaikuttavat sähköjärjestelmään.

Tietoa internetissä

Internet-osoitteessa www.volvocars.com on autoanne koskevaa lisätietoa.

Volvo ja ympäristö

Volvo Personvagnar -yhtiön ympäristöfilosofia

Ympäristöstä huolehtiminen on eräs Volvo Personvagnar -yhtiön ydinarvoista, joka ohjaa kaikkea toimintaa. Uskomme myös, että asiakkaamme jakavat käsityksemme ympäristöstä.

Volvonne täyttää ankarat kansainväliset ympäristövaatimukset ja se on lisäksi valmistettu eräässä maailman tehokkaimmin voimavaroja käyttävistä ja puhtaimmista tehtaista. Volvo Personvagnar -yhtiöllä on maailmanlaajuinen ISO-sertifikaatti, joka sisältää ympäristönormin ISO 14001, joka kattaa kaikki tehtaat ja useita muita yksiköitämme. Asetamme myös vaatimuksia yhteistyökumppaneillemme toimimisesta järjestelmällisesti ympäristöön liittyvien kysymysten suhteen.

Polttoaineenkulutus
Volvon autoilla on omissa luokissaan kilpailukykyinen polttoaineenkulutus. Pienempi polttoaineenkulutus antaa yleisesti pienemmät hiilidioksidi-kasvihuonekaasun päästöt.

Kuljettajana voitte vaikuttaa polttoaineenkulutukseen. Lukekaa lisätietoja kohdasta **Ympäristön suojelu**.

Tehokas pakokaasunpuhdistus
Volvonne on valmistettu konseptin "Puhdas sisältä ja ulkoa" mukaisesti – konseptin, joka käsittää puhtaan matkustamoympäristön ja erittäin tehokkaan pakokaasunpuhdistuksen. Useissa tapauksissa pakokaasupäästöt ovat paljon voimassa olevien normien alapuolella.

Puhdas ilma matkustamossa
Matkustamon suodatin estää pölyn ja siitepölyn pääsyn matkustamoon ilmanoton kautta.

Edistyksellinen ilmanlaatujärjestelmä, IAQS* (Interior Air Quality System), varmistaa, että sisään tuleva ilma on puhtaampaa kuin ilma ulkona liikenneympäristössä.

Järjestelmä muodostuu elektronisesta tunnistimesta ja hiilisuodattimesta. Sisään tulevaa ilmaa valvotaan jatkuvasti ja jos tiettyjen epäterveellisten kaasujen, kuten hiilimonoksidin,

* Valinnais-/lisävaruste, katso lisätietoa Johdanto-kappaleesta.

Volvo ja ympäristö

pitoisuus tulee liian korkeaksi, ilmanotto suljetaan. Tällainen tilanne voi syntyä esim. vilkkaassa liikenteessä, jonoissa tai tunneleissa.

Hiilisuodatin estää typpioksidien, maanpinnan otsonin ja hiilivetyjen pääsyn sisään.

Tekstiilinormi

Volvon sisustus on muotoiltu olemaan viihtyisä ja miellyttävä, myös kosketusallergikoille ja astmaatikoille. Ympäristösovitettujen materiaalien valinta on katsottu erittäin tärkeäksi. Siten se täyttää myös normin Öko-Tex 100[1] vaatimukset, mikä on suuri edistysaskel puhtaammalle matkustamoympäristölle.

Öko-Tex -sertifiointi kattaa esim. turvavyöt, matot ja kankaat. Verhoiluissa käytetty nahka on parkittu ilman kromia ja se täyttää sertifiointivaatimukset.

Volvon korjaamot ja ympäristö

Säännöllisellä huollolla luotte edellytykset autonne pitkälle käyttöiälle ja pienelle polttoaineenkulutukselle. Siten myötävaikutatte puhtaampaan ympäristöön. Kun annatte Volvon teknisen palvelun hoitaa autonne huollon ja hoidon, siitä tulee järjestelmämme osa. Asetamme vaatimuksia korjaamotilojemme suunnittelulle tarkoituksena estää jätteiden ja päästöjen joutuminen ympäristöön. Huoltohenkilöstöllämme on tiedot ja työkalut, joita tarvitaan hyvään ympäristöstä huolehtimiseen.

Ympäristön suojelu

On helppoa myötävaikuttaa itse ympäristön säästämiseen esim. ajamalla taloudellisesti sekä huoltamalla ja hoitamalla autoa käyttöohjekirjan ohjeiden mukaisesti.

Tässä on muutamia neuvoja siitä, kuinka voitte säästää ympäristöä (lisää ohjeita ympäristön säästämisestä ja taloudellisesta ajamisesta, katso sivu 140).

- Vähentäkää polttoaineenkulutusta valitsemalla ECO-rengaspaineet, katso sivu 190.
- Kattokuorma ja suksilaatikko aiheuttavat suuremman ilmanvastuksen ja nostavat polttoaineenkulutusta. Poistakaa ne heti käytön jälkeen.
- Poistakaa tarpeettomat esineet autosta. Mitä suurempi kuorma, sitä korkeampi polttoaineenkulutus.
- Jos autossa on moottorinlämmitin, käyttäkää sitä aina ennen kylmäkäynnistystä. Tämä alentaa kulutusta ja vähentää päästöjä.
- Ajakaa pehmeästi ja välttäkää voimakkaita jarrutuksia.
- Ajakaa mahdollisimman suurella vaihteella. Pienempi kierrosluku antaa pienemmän polttoaineenkulutuksen.
- Käyttäkää moottorijarrutusta jarrutukseen.
- Välttäkää joutokäyntiä. Ottakaa huomioon paikalliset määräykset. Sammuttakaa moottori joutuessanne odottamaan pidempään.
- Käsitelkää ympäristölle vaarallisia jätteitä, kuten esim. akkuja ja öljyä ympäristöystävällisellä tavalla. Suosittelemme, että kysytte ohjeita valtuutetusta Volvon teknisestä palvelusta, jos ette ole varma siitä, kuinka tämän tyyppinen jäte pitää hävittää.
- Huoltakaa auto säännöllisesti.
- Suuri nopeus lisää kulutusta huomattavasti johtuen ilmanvastuksen kasvamisesta. Nopeuden kaksinkertaistuessa ilmanvastus nelinkertaistuu.

Näitä ohjeita noudattamalla voidaan polttoaineenkulutusta vähentää matka-ajan kasvamatta tai autolla ajamisen ilon vähenemättä. Säästätte autoa, rahaa ja maapallon resursseja.

Kierrätys

Osana Volvon ympäristötyössä on, että auto kierrätetään ympäristön kannalta oikealla tavalla. Melkein koko auto voidaan kierrättää.

[1] Lisätietoja osoitteesta www.oekotex.com

Volvo ja ympäristö

Auton viimeistä omistajaa pyydetään sen vuoksi ottamaan yhteys jälleenmyyjään sertifioidulle/hyväksytylle kierrätyslaitokselle opastusta varten.

Käyttöohjekirja ja ympäristö

FSC-symboli osoittaa, että tähän julkaisuun käytetty paperimassa on peräisin FSC-setifioduista metsistä tai muista tarkastetuista lähteistä.

Turvavyöt..... 18
Turvatyynyjärjestelmä..... 21
Turvatyynyt..... 22
Turvatyynyn aktivointi/aktivoinnin poistaminen*..... 24
Sivuturvatyyni (SIPS-tyyny)..... 26
Turvaverho (DMIC)..... 28
WHIPS..... 29
Roll-Over Protection System (ROPS)..... 31
Milloin järjestelmä laukeaa..... 32
Törmäystila..... 34
Lasten turvallisuus..... 35

* Valinnais-/lisävaruste, katso lisätietoa Johdanto-kappaleesta.

01

TURVALLISUUS

Turvavyöt

Yleisiä tietoja

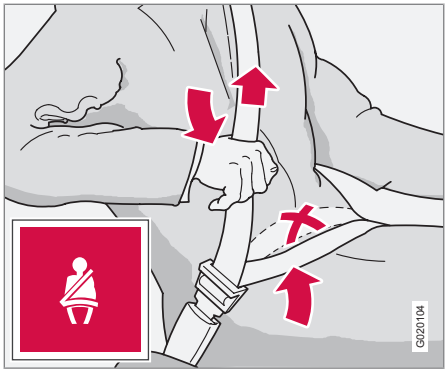

Lantiovyön kiristäminen. Vyön pitää olla alhaalla.

Jarrutuksella voi olla vakavat seurauksia, ellei turvavyötä ei käytetä. Varmistakaa tämän vuoksi, että kaikki matkustajat ovat kiinnittäneet turvavyönsä. Jotta turvavyö suojaa mahdollisimman hyvin, on tärkeää, että se on tiukasti vartaloa vasten. Älkää kallistako selkänojaa liian paljon taaksepäin. Turvavyö on tarkoitettu suojaamaan normaalissa istuma-asennossa.

Turvavyön kiinnitys

– Vetäkää turvavyö esiin hitaasti ja lukitkaa se työntämällä sen lukituskieleke lukkoon. Kuuluva naksahdus ilmaisee turvavyön lukkiutumisen.

Turvavyön irrottaminen

– Painakaa lukon punaista nuppia ja antakaa turvavyön kelautua sisään. Jos se ei kelaudu kokonaan sisään, syöttäkää turvavyötä sisään käsin siten, ettei se jää roikkumaan.

Turvavyö lukkiutuu eikä sitä voi vetää ulos:

- jos sitä vedetään liian nopeasti
- jarrutettaessa ja kiihdytettäessä
- jos auto kallistuu voimakkaasti.

Huomioitavaa

- ette käytä kiinnittimiä tms., jotka estävät turvavyötä asettumasta oikein
- turvavyö ei saa olla kiertyneenä
- että lantiovyön pitää olla alhaalla (ei vatsan päällä)
- kiristää lantiovyö lantion päälle vetämällä olkavyöstä kuvan mukaisesti.

VAROITUS

Turvavyö ja turvatyyny toimivat yhdessä. Jos turvavyötä ei käytetä tai käytetään virheellisesti, tämä voi vaikuttaa turvatyynyn tehoon törmäyksen sattuessa.

VAROITUS

Jokainen turvavyö on tarkoitettu vain yhdelle henkilölle.

VAROITUS

Älkää koskaan tehkö turvavyöhön muutoksia tai korjauksia itse. Volvo suosittelee, että otatte yhteyden valtuutettuun Volvon tekniseen palveluun. Jos turvavyö on ollut alttiina voimakkaalle kuormitukselle, esim. törmäyksen yhteydessä, pitää koko turvavyö vaihtaa. Osa turvavyön suojaominaisuuksista on voitu menettää, vaikka se vaikuttaa vaurioitumattomalta. Vaihtakaa turvavyö myös, jos se on kulunut tai vaurioitunut. Uuden turvavyön pitää olla tyyppihyväksytty ja tarkoitettu samalle paikalle kuin pois vaihdettu turvavyö.

VAROITUS

Takaistuin on tarkoitettu enintään kahdelle matkustajalle.

Turvavyö ja raskaus

Turvavyötä pitää aina käyttää raskauden aikana. On kuitenkin tärkeää käyttää sitä oikein. Turvavyön pitää olla tiiviisti olkapäätä vasten ja turvavyön diagonaaliosan rintojen välissä ja vatsan sivulla.

Turvavyön lantio-osan pitää olla litteänä reisien sivulla ja mahdollisimman alhaalla vatsan alla – sen ei saa koskaan antaa liukua ylös. Turvavyön pitää olla mahdollisimman lähellä kehoa ilman tarpeetonta löysyyttä. Tarkastakaa myös, ettei se ole kiertynyt.

Raskaana olevan kuljettajan pitää raskauden edistyessä säätää istuimen ja ohjauspyörän asento niin, että hän pystyy hallitsemaan auton täysin (mikä tarkoittaa sitä, että hänen pitää helposti ulottua ohjauspyörään ja polkimiin). Tässä yhteydessä pitää pyrkiä saamaan ohjauspyörän ja vatsan välinen tila mahdollisimman suureksi.

Turvavyömuistutin

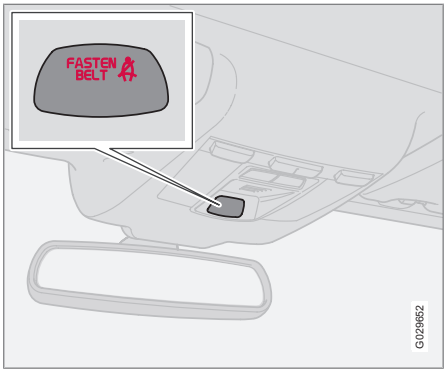

Jos turvavyötä ei käytetä, muistutetaan turvavyön käyttöönotosta antamalla ääni- ja valomuistutus. Äänimuistutus riippuu nopeudesta ja tietyissä tapauksissa ajasta. Valomuistutus on kattokonsolissa ja mittaristossa.

Turvavyömuistutusjärjestelmä ei sisällä lastenistuimia.

Takaistuin

Takaistuimen turvavyömuistuttimella on kaksi osatoimintoa:

- Kertoa mitä turvavöitä takaistuimella käytetään. Ilmoitus esitetään infonäytössä käytettäessä turvavöitä. Ilmoitus häviää automaattisesti noin 30 sekunnin ajon jälkeen tai kun vilkkuvivussa olevaa **READ**-painiketta on painettu.
- Muistuttaa, että jokin takaistuimen turvavöistä on irrotettu ajon aikana. Muistutus saadaan ilmoituksena infonäytössä yhdistettynä ääni- ja valomerkkiin. Muistutus lakkaa, kun turvavyö otetaan jälleen käyttöön, mutta se voidaan kuitata myös manuaalisesti painamalla **READ**-painiketta.

Infonäytön ilmoitus, joka näyttää, mitkä turvavyöt ovat käytössä, on aina käytettävissä. Tallennettujen ilmoitusten katsomiseksi painakaa **READ**-painiketta.

Tietyt markkina-alueet

Jos kuljettaja ei käytä turvavyötä, muistutetaan turvavyön käyttöönotosta antamalla ääni- ja valomuistutus. Pienellä nopeudella äänimuistutusta annetaan ensimmäiset 6 sekuntia.

Turvavyöt

Turvavyönkiristin

Kaikki turvavyöt on varustettu turvavyönkiristimillä. Turvavyönkiristimessä oleva mekanismi kiristää vyön vartalon ympärille riittävän voimakkaan törmäyksen yhteydessä. Turvavyö pysäyttää tällöin matkustajan tehokkaammin.

VAROITUS

Älkää koskaan työntäkö matkustajan turvavyön lukkokieltä kuljettajan turvavyön solkeen. Työntäkää turvavyön lukkokieli aina kyseisen puolen vyölukkoon. Älkää koskaan vahingoittako turvavöitä älkääkä työntäkö vyölukkoon vieraita esineitä. Turvavyöt ja vyöluko eivät tällöin ehkä toimi törmäyksessä suunnitellulla tavalla. Vakavien vammojen vaara on olemassa.

Vyönohjain

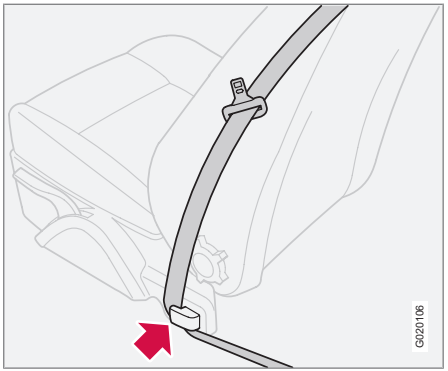

Sekä kuljettajan että matkustajan istuimessa on vyönohjain.

Vyönohjain on apuväline, joka tekee turvavyön käyttämisen helpommaksi. Noustaessa takaistuimelle ja sieltä pois pitää turvavyö poistaa vyönohjaimesta ja sijoittaa aivan taakse vyötangolle. Asettakaa turvavyö takaisin vyönohjaimeen jälkikäteen.

Varoitussymboli mittaristossa

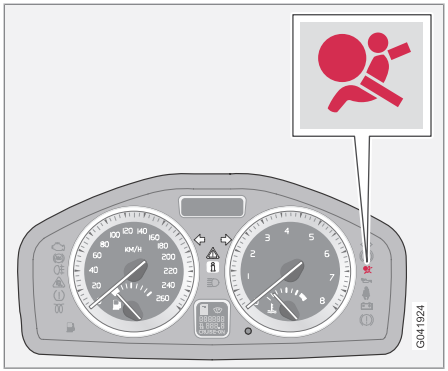

Mittaristossa oleva varoitussymboli syttyy, kun etäavain käännetään avainasentoon **I**, **II** tai **III**. Symboli sammuu n. 6 sekunnin kuluttua, jos turvatyynyjärjestelmä on kunnossa.

Yhdessä varoitussymbolin kanssa esitetään tarvittaessa ilmoitus näytössä. Jos varoitussymboli on rikki, syttyy varoituskolmio ja ilmoitus **SRS-TURVATYYNY VAATII HUOLLON** tai **SRS-TURVATYYNY HUOLLA HETI** esitetään näytössä. Volvo suosittelee, että otatte pikimmiten yhteyden valtuutettuun Volvon tekniseen palveluun.

VAROITUS

Jos turvatyynyjärjestelmän varoitussymboli jää palamaan tai syttyy ajon aikana, se on merkki siitä, ettei turvatyynyjärjestelmän toiminta ole täysin asianmukaista. Symboli osoittaa vikaa turvavyöjärjestelmässä, SIPS-, SRS-järjestelmässä tai IC-järjestelmässä. Volvo suosittelee, että otatte pikimmiten yhteyden valtuutettuun Volvon tekniseen palveluun.

Turvatyynyt

Turvatyynyjärjestelmä

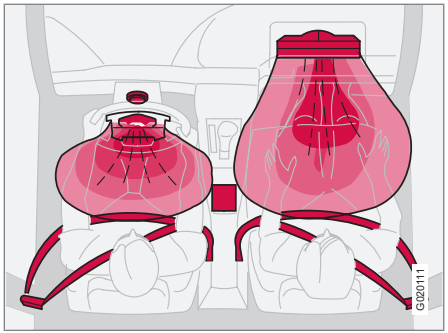

SRS-järjestelmä, vasemmalta ohjattavat autot

Järjestelmä muodostuu turvatyynyistä ja tunnistimista. Riittävän voimakkaassa törmäyksessä reagoivat tunnistimet, jolloin turvatyyny/turvatyynyt täyttyvät samalla, kun se lämpenee. Turvatyynyyn kohdistuvan iskun vaimentamiseksi se tyhjenee, kun sitä puristetaan kokoon. Tässä yhteydessä muodostuu autoon hieman savua, mikä on aivan normaalia. Koko tapahtuma turvatyynyn täyttymisineen ja tyhjenemisineen kestää muutamia kymmenesosasekunteja.

VAROITUS

Volvo suosittelee, että otatte yhteyden valtuutettuun Volvon tekniseen palveluun korjausta varten. Virheellinen puuttuminen turvatyynyjärjestelmään voi johtaa virheelliseen toimintaan ja aiheuttaa sen seurauksena vakavia henkilövahinkoja.

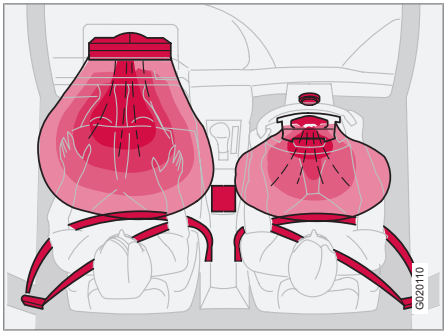

SRS-järjestelmä, oikealta ohjattava auto

HUOM

Tunnistimet reagoivat eri tavoin riippuen törmäystapahtumasta ja siitä, onko turvavyö käytössä kuljettajan ja/tai matkustajan puolella etuistuimella vai ei.

Tästä syystä saattaa esiintyä onnettomuustilanteita, joissa vain toinen (tai ei kumpikaan) turvatyyny aktivoituu. SRS-järjestelmä tunnistaa törmäystilanteessa törmäysvoiman, jolle auto altistuu, ja sovittautuu tämän mukaan siten, että yksi tai useampi turvatyyny laukeaa.

Myös turvatyynyjen kapasiteettia sovitetaan autoon kohdistuvan törmäysvoiman mukaan.

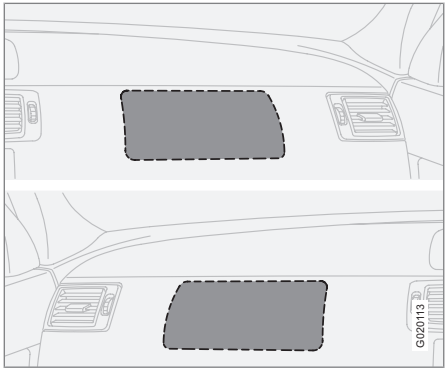

Matkustajan turvatyynyn sijainti, vasemman ja oikeanpuoleinen ohjaus.

VAROITUS

Älkää sijoittako mitään esineitä kojelaudan eteen tai päälle, koska matkustajan turvatyyny on kojelaudassa.

Turvatyyny kuljettajan puolella

Turvavyön täydennyksenä kuljettajan puolella on auto varustettu turvatyynyllä. Se on asennettu kokoon taitettuna ohjauspyörän keskiöön. Ohjauspyörässä on merkintä **SRS AIRBAG**.

VAROITUS

Turvavyö ja turvatyyny toimivat yhdessä. Jos turvavyötä ei käytetä tai käytetään virheellisesti, tämä voi vaikuttaa turvatyynyn tehoon törmäyksen sattuessa.

Matkustajan turvatyyny

Turvavyön täydennyksenä matkustajan puolella on auto varustettu turvatyynyllä. Se on asennettu kokoon taitettuna käsinekotelon yläpuolella olevaan tilaan. Kojelaudassa on merkintä **SRS AIRBAG**.

VAROITUS

Jotta vältetään vammautuminen turvatyynyn lauetessa, matkustajan pitää istua mahdollisimman pystyssä, jalat lattialla ja selkä selkänojaa vasten. Turvavyön pitää olla kiinnitettynä.

VAROITUS

Älkää koskaan sijoittako lasta lastenistuimessa tai lastentyynyllä etuistuimelle, jos matkustajan turvatyyny on aktivoitu.[1]

Älkää koskaan antako kenenkään seistä tai istua matkustajan istuimen edessä. Alle 140 cm pitkät lapset eivät saa koskaan istua etumatkustajan istuimella, jos matkustajan turvatyyny on aktivoitu.

Edellä mainittujen ohjeiden laiminlyöminen voi aiheuttaa hengenvaaran.

[1] Tietoja aktivoidusta/pois kytketystä turvatyynystä katso sivu 24.

Turvatyynyn aktivointi/aktivoinnin poistaminen*

Sulkeminen avaimella - PACOS*

Yleisiä tietoja

Matkustajan paikalla edessä olevan turvatyynyn aktivointi voidaan poistaa, jos auto on varustettu PACOS-kytkimellä (Passenger Airbag Cut Off Switch). Katsokaa tietoja aktivoinnista/aktivoinnin poistamisesta otsikon Aktivointi/aktivoinnin poistaminen alta.

Sulkeminen avaimella/kytkin

Matkustajan paikan turvatyynyn kytkin (PACOS) on sijoitettu kojelaudan päätyyn matkustajan puolelle ja siihen päästään käsiksi, kun ovi avataan (ks. alla olevaa kohtaa Aktivointi/aktivoinnin poistaminen).

Tarkastakaa, että kytkin on haluamassanne asennossa. Volvo suosittelee, että asennon muuttamiseen käytetään avainliuskaa.

Tietoja avainliuskasta, katso sivu 121.

VAROITUS

Edellä mainittujen ohjeiden laiminlyönti voi aiheuttaa hengenvaaran.

VAROITUS

Jos auto on varustettu etuistuimen matkustajan turvatyynyllä, mutta siinä ei ole aktivoinnin poistokytkintä (PACOS), turvatyyny on aina aktivoituna.

VAROITUS

Älkää koskaan asettako lasta lastenistuimessa tai lastentyynyllä etuistuimelle, jos turvatyyny on aktivoitu ja symboli kattokonsolissa palaa. Tämän kehotuksen laiminlyönti voi aiheuttaa lapselle hengenvaaran.

VAROITUS

Älkää antako matkustajan istua matkustajan paikalla, jos teksti-ilmoitus kattopaneelissa osoittaa, ettei turvatyynyä ole aktivoitu, ja samalla turvatyynyjärjestelmän varoitussymboli esitetään mittaristossa. Tämä tarkoittaa, että on syntynyt vakava vika. Volvo suosittelee, että otatte pikimmiten yhteyden valtuutettuun Volvon tekniseen palveluun

Aktivointi/aktivoinnin poistaminen

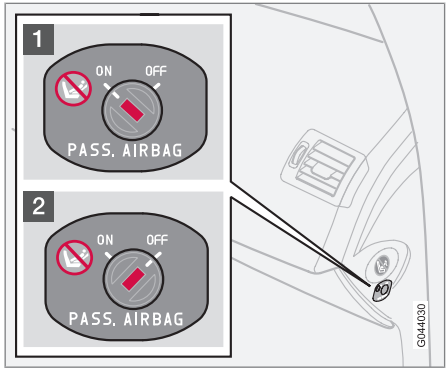

Kytkimen sijainti

1. Turvatyyny on aktivoitu. Kun katkaisin on tässä asennossa, voivat yli 140 cm pitkät lapset istua etuistuimella, ei koskaan lapsi lastenistuimessa tai lastentyynyllä.
2. Turvatyynyn aktivointi on poistettu. Kun katkaisin on tässä asennossa, lapsi voi istua etumatkustajan istuimella lastenistuimessa tai lastentyynyllä, eivät koskaan yli 140 cm pitkät henkilöt.

* Valinnais-/lisävaruste, katso lisätietoa Johdanto-kappaleesta.

Turvatyynyn aktivointi/aktivoinnin poistaminen*

VAROITUS

Aktivoitu turvatyyny (matkustajan paikka):

Älkää koskaan sijoittako lasta lastenistuimessa tai lastentyynyllä matkustajan paikalle eteen, jos turvatyyny on aktivoitu. Tämä koskee kaikkia henkilöitä, jotka ovat lyhyempiä kuin 140 cm.

Aktivoimaton turvatyyny (matkustajan paikka):

Henkilöiden, jotka ovat pitempiä kuin 140 cm, ei koskaan pidä istua matkustajan paikalla, kun turvatyynyn aktivointi on poistettu.

Edellä mainittujen ohjeiden laiminlyöminen voi aiheuttaa hengenvaaran.

Viestit

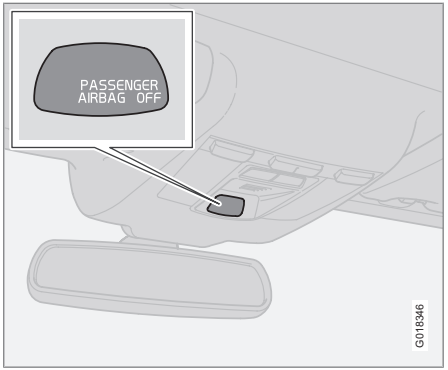

Merkkivalo, joka ilmoittaa, että matkustajan turvatyyny ei ole aktivoitu.

Teksti-ilmoitus ja symboli kattopaneelissa osoittavat, että turvatyynyn aktivointi matkustajan paikalla edessä on poistettu (ks. yllä olevaa kuvaa).

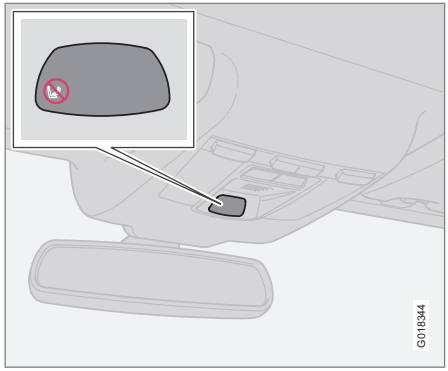

Merkkivalo, joka ilmoittaa, että matkustajan turvatyyny on aktivoitu.

Kattopaneelissa oleva varoitussymboli osoittaa, että matkustajan turvatyyny edessä on aktivoitu (ks. edellinen kuva).

HUOM

Kun etäavain asetetaan avainasentoon **II** tai **III**, esitetään turvatyynyn varoitussymboli mittaristossa n. 6 sekuntia, katso sivu 21.

Sen jälkeen syttyy kattokonsolissa merkkivalo, joka osoittaa matkustajan paikan turvatyynyn oikean tilan. Lisätietoja eri avainasennoista, katso sivu 150.

Sivuturvatyyni (SIPS-tyyny)

Sivuturvatyyny

Sivuturvatyynyjen sijainti.

Sivutörmäyksen yhteydessä SIPS (Side Impact Protection System) jakaa suuren osan törmäysvoimasta palkkeihin, pilareihin, lattiaan, kattoon ja korin muihin osiin. Sivuturvatyynyt kuljettajan ja matkustajan paikalla suojaavat rintaa ja ovat SIPS-järjestelmän tärkeä osa. Sivuturvatyyny on sijoitettu etuistuimen selkänojan runkoon.

VAROITUS

- Volvo suosittelee, että korjauksen tekee vain valtuutettu Volvon tekninen palvelu. Virheellinen puuttuminen SIPS-tyynyjärjestelmään voi johtaa virheelliseen toimintaan ja aiheuttaa sen seurauksena vakavia henkilövahinkoja.
- Älkää koskaan sijoittako esineitä istuimen ulkosivun ja ovipaneelin väliselle alueelle, koska sivuturvatyyny voi vaikuttaa tähän alueeseen.
- Volvo suosittelee, että vain Volvon hyväksymiä suojaverhoiluja käytetään. Muut verhoilut voivat estää sivuturvatyynyjen toiminnan.
- Sivuturvatyyny on turvavöiden täydennys. Käyttäkää aina turvavyötä.

Lastenistuin ja sivuturvatyyny

Sivuturvatyyny ei vaikuta negatiivisesti lastenistuimen tai lastentyynyn suojaominaisuuksiin.

Lastenistuin/lastentyyny voidaan sijoittaa etuistuimelle, jos autossa ei ole aktivoitua[1] matkustajan turvatyynyä.

Sijainti

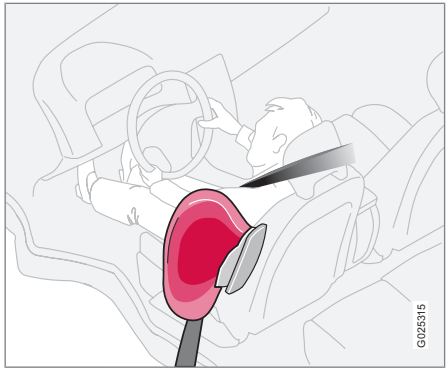

Kuljettajan paikka, vasemmalta ohjattava auto.

[1] Tietoja aktivoidusta/pois kytketystä turvatyynystä (SRS), katso sivu 24.

Sivuturvatyyni (SIPS-tyyny)

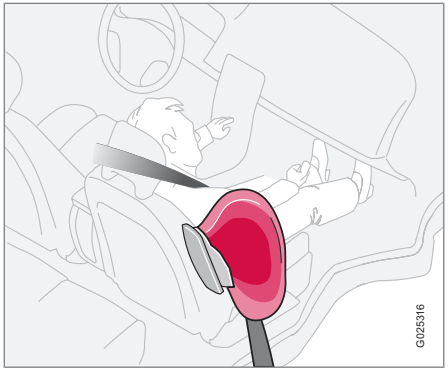

Matkustajan paikka, vasemmalta ohjattava auto.

SIPS-tyynyjärjestelmä muodostuu sivuturvatyynyistä ja tunnistimista. Riittävän voimakkaassa törmäyksessä tunnistimet reagoivat ja sivuturvatyyny täyttyy. Turvatyyny täyttyy autossa olijan ja ovipaneelin välissä sekä vaimentaa henkilöön kohdistuvia iskuja törmäyshetkellä. Kun turvatyynyä puristetaan kokoon törmäyksen aikana, se tyhjenee. Sivuturvatyyny täyttyy normaalisti vain törmäyspuolella.

Turvaverho (DMIC)

Ominaisuudet

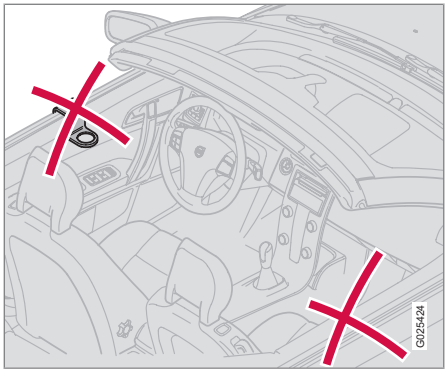

Turvaverho DMIC (Door Mounted Inflatable Curtain) on SIPS-järjestelmän täydennys. Se on asennettu kuljettajan ja matkustajan oven sisäpuolelle ja suojaa etuistuimella. Tunnistimet aktivoivat turvaverhon riittävän voimakkaassa törmäyksessä tai jos auto on vaarassa kaatua. Aktivoitaessa turvaverho puhalletaan täyteen. Turvaverho auttaa suojaamaan kuljettajan ja etuistuimen matkustajan päätä iskeytymiseltä auton sisäosia vasten törmäyksen yhteydessä. Turvaverho aktivoituu riippumatta siitä, onko katto auki vai kiinni.

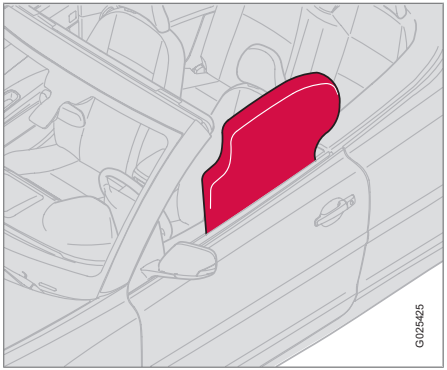

VAROITUS

Älkää ruuvatko tai asentako mitään auton sisäkattoon tai sivupaneeleihin. Tarkoitettu suojavaikutus voi tällöin jäädä saamatta. Volvo suosittelee, että käytätte vain Volvon alkuperäisiä osia, jotka on hyväksytty sijoitettaviksi näille alueille.

VAROITUS

Turvaverho on turvavyön täydennys.

Käyttäkää aina turvavyötä.

VAROITUS

Henkilövahingon vaara syntyy, jos kuljettaja tai matkustaja nojautuu ovipaneelia kohti samanaikaisesti, kun turvaverho laukeaa. Tarkoitettu suojavaikutus voi myös jäädä saavuttamatta.

Suoja retkahdusvammoilta – WHIPS

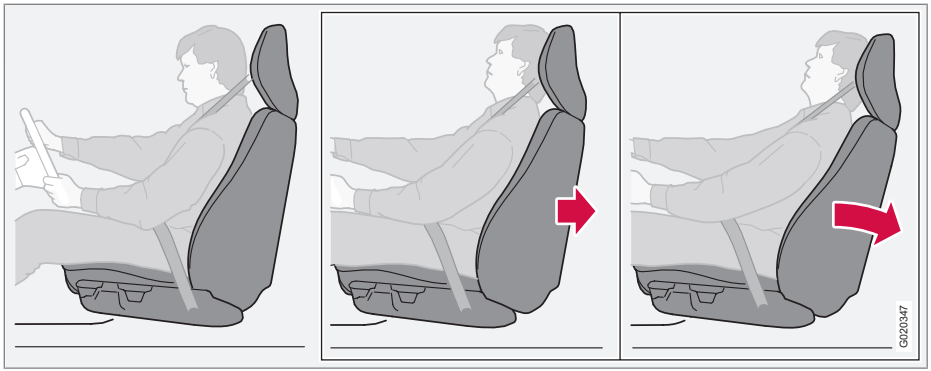

WHIPS-järjestelmä (Whiplash Protection System) koostuu etuistuimien energiaa sitovista selkänojista sekä järjestelmään sovitetuista niskatuista. Järjestelmä aktivoituu takaa tulevassa törmäyksessä. Aktivointiin vaikuttavat törmäyskulma, nopeus ja törmäävän ajoneuvon ominaisuudet.

VAROITUS

WHIPS-järjestelmä on turvavyön täydennys. Käyttäkää aina turvavyötä.

Istuimen ominaisuudet

Kun WHIPS-järjestelmä aktivoituu, etuistuimien selkänojat kääntyvät taaksepäin siten, että kuljettajan sekä etumatkustajan istuma-asento muuttuu. Näin vähennetään retkahdusvammojen, ns. whiplash-vammojen, vaaraa.

VAROITUS

Älkää koskaan itse tehkö muutoksia tai korjauksia istuimeen tahi WHIPS-järjestelmään. Volvo suosittelee, että otatte yhteyden valtuutettuun Volvon tekniseen palveluun.

WHIPS-järjestelmä ja lastenistuin/lastentyyny

WHIPS-järjestelmä ei vaikuta negatiivisesti lastenistuimen tai lastentyynyn suojaominaisuuksiin.

Oikea istuma-asento

Kuljettaja ja etumatkustaja saavat parhaan mahdollisen suojan istumalla keskellä istuinta ja pitämällä pään mahdollisimman lähellä niskatukea.

WHIPS

Älkää estäkö WHIPS-järjestelmän toimintaa

Älkää sijoittako lattialle kuljettajan/matkustajan istuimen taakse mitään esineitä, jotka voivat estää WHIPS-järjestelmän toiminnan.

VAROITUS

Älkää sijoittako laatikkomaista kuormaa niin, että se puristuu takaistuimen tyynyn ja etuistuimen selkänojan väliin. Huolehtikaa siitä, ettei WHIPS-järjestelmän toimintaa estetä.

VAROITUS

Jos istuin on ollut alttiina voimakkaalle kuormitukselle, esim. takaa suuntautuvan törmäyksen yhteydessä, WHIPS-järjestelmä pitää tarkastaa. Volvo suosittelee, että valtuutettu Volvon tekninen palvelu tarkastaa sen.

Osia WHIPS-järjestelmän suojaominaisuuksista on voitu menettää, vaikka istuin vaikuttaakin olevan vaurioitumaton.

Volvo suosittelee, että otatte yhteyden valtuutettuun Volvon tekniseen palveluun järjestelmän tarkastamista varten lievempienkin takaapäin tulleiden päälleajo-onnettomuuksien jälkeen.

ROPS-toiminto

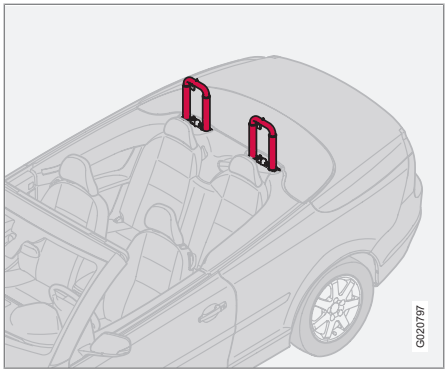

Turvakaaret yläasennossa.

ROPS-järjestelmä muodostuu vahvoista, matkustajien niskatukien taakse sijoitetuista tukikaarista sekä tunnistimista. Tilanteessa, jossa auto on vaarassa kaatua, tai takaa suuntautuvan riittävän voimakkaan törmäyksen sattuessa tunnistimet havaitsevat tämän ja tukikaaret työntyvät ylös matkustajien päiden takaa. Tukikaaret aktivoituvat riippumatta siitä, onko katto auki vai kiinni.

Volvo suosittelee, että otatte aina yhteyden valtuutettuun Volvon tekniseen palveluun, jos ROPS-järjestelmä on lauennut.

VAROITUS

Älkää puuttuko ROPS-järjestelmään.

Älkää asettako mitään esineitä ROPS-järjestelmän päälle tai matkustajien niskatukien taakse.

Milloin järjestelmä laukeaa

Järjestelmän aktivointi

Järjestelmä	Aktivoituu
Turvavyönkiristin, etuistuin	Keula- ja/tai sivu- ja/tai perätörmäyksessä ja/tai auton kaatuessa.
Turvavyönkiristin, takaistuin	Keula- ja/tai sivutörmäyksessä ja/tai kaatumisessa.
Turvatyynyt	Etutörmäyksessä[A]
Sivuturvatyynyt SIPS	Sivutörmäyksessä[A]
Turvaverho DMIC	Sivutörmäyksessä ja/tai auton kaatuessa[A]
Retkahdussuoja, WHIPS	Takaapäin tulevassa törmäyksessä.
Roll-Over Protection System (ROPS)	Kaatuessa ja/tai takaapäin tulevassa törmäyksessä.

[A] Auto voi kärsiä huomattavia muodonmuutoksia törmäyksessä turvatyynyjen laukeamatta. Tietyt tekijät, kuten törmäyskohteen jäykkyys ja paino, auton nopeus, törmäyskulma jne., vaikuttavat siihen, kuinka auton eri turvajärjestelmät aktivoituvat.

Jos turvatyynyt ovat lauenneet, suositellaan seuraavaa:

- Käyttäkää hinausautopalvelua. Volvo suosittelee, että kuljetutatte sen valtuutettuun Volvon tekniseen palveluun. Älkää ajako autolla, jonka turvatyynyt ovat lauenneet.
- Volvo suosittelee, että annatte valtuutetun Volvon teknisen palvelun hoitaa auton turvajärjestelmän komponenttien vaihdon.
- Ottakaa aina yhteys lääkäriin.

HUOM

Turvatyyny-, SIPS-, DMIC-, turvavyö- ja ROPS-järjestelmän aktivoituminen tapahtuu vain kerran törmäyksen yhteydessä.

VAROITUS

Turvatyynyjärjestelmän ohjausyksikkö on sijoitettu keskikonsoliin. Jos keskikonsoli on kastunut vedestä tai muusta nesteestä, irrottakaa johtimet akusta. Älkää yrittäkö käynnistää autoa, koska turvatyynyt voivat laueta. Käyttäkää hinausautopalvelua. Volvo suosittelee, että kuljetutatte sen valtuutettuun Volvon tekniseen palveluun.

VAROITUS

Älkää ajako autolla, jonka turvatyynyt ovat lauenneet. Se voi vaikeuttaa auton ohjaamista. Myös muut turvajärjestelmät ovat voineet vaurioitua. Tyynyjen lauetessa vapautunut savu ja pöly voivat suorassa kosketuksessa aiheuttaa ihoon ja silmiin ärsytystä/vaurioita. Mikäli vaivoja ilmenee, huuhdelkaa kylmällä vedellä. Nopea laukeaminen voi myös yhdessä turvatyynyn materiaalin kanssa aiheuttaa iholle kitka- ja palovammoja.

Törmäystila

Toimenpiteet törmäyksen jälkeen

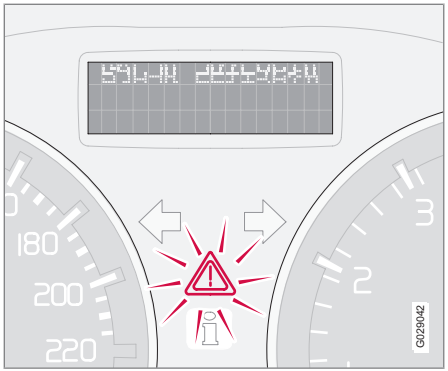

Jos auto on ollut törmäyksessä, voidaan teksti **VIKASIETOTILA KATSO OHJEKIRJA** esittää infonäytössä. Se tarkoittaa, että auton toimintoja on rajoitettu. Vikasietotila on suoja, joka aktivoituu, kun törmäys on voinut vaurioittaa tärkeää toimintoa autossa, kuten polttoaineputkia, jonkin turvajärjestelmän tunnistimia tai jarrujärjestelmää.

Käynnistysyritykset

Tarkastakaa ensin, että autosta ei ole valunut polttoainetta. Polttoaineen hajua ei myöskään saa tuntua.

Jos kaikki vaikuttaa normaalilta on varmistettu, ettei polttoainevuotoja ole, käynnistystä voidaan yrittää.

Poistakaa ensin virta-avain lukosta ja asettakaa se takaisin. Auton elektroniikka yrittää tällöin asettua takaisin normaalitilaan. Yrittäkää sen jälkeen käynnistää auto. Jos tekstiä **VIKASIETOTILA KATSO OHJEKIRJA** edelleen esitetään näytössä, autoa ei saa ajaa eikä hinata. Piilovauriot voivat ajon aikana tehdä auton mahdottomaksi käyttää, vaikka se vaikuttaa ajokuntoiselta.

Siirtäminen

Jos teksti **NORMAL MODE** esitetään tekstin **VIKASIETOTILA KATSO OHJEKIRJA** nollauksen jälkeen, auto voidaan varovasti siirtää liikenneturvallisuutta vaarantavalta paikaltaan. Älkää siirtäkö autoa kauemmaksi kuin on välttämätöntä.

VAROITUS

Älkää yrittäkö itse korjata autoa tai asettaa elektroniikkaa uudelleen sen oltua törmäystilassa. Tämä voi aiheuttaa henkilövahinkoja tai sen, ettei auto toimi normaalisti. Volvo suosittelee, että annatte aina valtuutetun Volvon teknisen palvelun hoitaa tarkastuksen ja auton toiminnan palauttamisen tilaan **NORMAL MODE** sen jälkeen, kun **VIKASIETOTILA KATSO OHJEKIRJA** on esitetty.

VAROITUS

Älkää missään olosuhteissa yrittäkö käynnistää autoa uudelleen, jos se haisee polttoaineelle, kun ilmoitus **VIKASIETOTILA KATSO OHJEKIRJA** esitetään. Poistukaa autosta pikaisesti.

VAROITUS

Kun auto on edelleen törmäystilassa, sitä ei saa hinata. Se pitää kuljetuttaa hinausautolla. Volvo suosittelee, että kuljetutatte sen valtuutettuun Volvon tekniseen palveluun.

Lasten pitää istua hyvin ja turvallisesti

Volvo suosittelee, että lapset matkustavat selkänoja menosuuntaan käännetyllä lastenistuimella niin kauan kuin mahdollista, vähintään 3-4 vuoden ikään, ja sen jälkeen ajosuuntaan käännetyllä lastentyynyllä / lastenistuimella aina 10-vuotiaiksi asti.

Valitkaa lapsen paikka autossa ja tarvittava varustus lapsen painon ja koon mukaan. Lisätietoja, katso sivu 37.

HUOM

Lasten sijoittamista autoon koskevat lait vaihtelevat maittain. Selvittäkää voimassa olevat määräykset.

Lasten on aina matkustettava autossa oikein kiinnitettyinä iästä ja koosta riippumatta. Älkää koskaan antako lapsen istua matkustajan sylissä.

Volvolla on juuri Teidän autoonne kehitettyjä lasten turvavarusteita (lastenistuimia, lastentyynyjä & kiinnityslaitteita). Jos käytätte lapsille tarkoitettuja Volvon turvavarusteita, saatte parhaat edellytykset lapsenne turvalliselle matkustamiselle autossa, mutta myös lasten turvavarusteiden sopivuudelle ja helpolle käytölle.

HUOM

Kysymysten liittyessä lasten turvatuotteiden asennukseen ottakaa yhteys valmistajaan saadaksenne tarkempia ohjeita.

Lastenistuimet

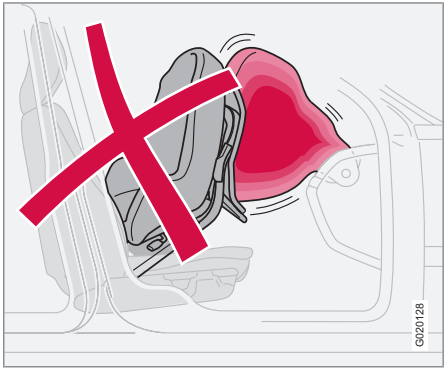

Lastenistuin ja turvatyyny eivät kuulu yhteen.

HUOM

Lasten turvavarusteita käytettäessä on tärkeää lukea tuotteen mukana tuleva asennusohje.

Älkää kiinnittäkö lastenistuimen kiinnitysnauhoja istuimen pitkittäissäätötankoon, jousiin tai kiskoihin ja palkkeihin istuimen alla. Terävät reunat voivat vaurioittaa kiinnitysnauhoja.

Katsokaa oikea asennustapa lastenistuimen asennusohjeesta.

Lastenistuinten sijoittaminen

Voitte hyvin sijoittaa:

- lastenistuimen/lastentyynyn matkustajan etuistuimelle, kunhan autossa ei ole aktivoitua turvatyynyä matkustajan paikalla[1].
- yksi tai useampia lastenistuimia/lastentyynyjä takaistuimella.

Sijoittakaa lastenistuimet/lastentyynyt aina takaistuimelle, jos matkustajan turvatyyny on aktivoitu. Lapsi voi vammautua vakavasti, jos turvatyyny täyttyy, kun hän istuu matkustajan paikalla.

[1] Tietoja aktivoidusta/pois kytketystä turvatyynystä, katso sivu 24.

Lasten turvallisuus

VAROITUS

Älkää koskaan sijoittako lasta lastenistuimessa tai lastentyynyllä etuistuimelle, jos turvatyyny on aktivoitu[2].

Henkilöt, jotka ovat lyhyempiä kuin 140 cm, eivät saa koskaan istua matkustajan paikalla edessä, jos turvatyyny on aktivoitu.

Edellä mainittujen ohjeiden laiminlyöminen voi aiheuttaa hengenvaaran.

VAROITUS

Lastentyynyjä/lastenistuimia, joissa on terässankoja tai muu rakenne, joka voi ottaa kiinni vyölukon avauspainikkeeseen, ei saa käyttää, koska ne voivat vahingossa aiheuttaa vyölukon avautumisen.

Älkää antako lastenistuimen yläosan olla tuulilasia vasten.

Turvatyynyn tarra

Tarra sijoitettuna kojelaudan päätyyn matkustajan puolella, ks. kuvaa sivulla 24.

[2] Tietoja turvatyynyn aktivoinnista/pois kytkemisestä, katso sivu 24.

Suositellut lastenistuimet[3]

Paino	Etuistuin[A]	Takaistuin
Ryhmä 0 enint. 10 kg Ryhmä 0+ enint. 13 kg	Volvon vauvanistuin (Volvo Infant Seat) – selkänoja menosuuntaan käännetty lastenistuin, joka kiinnitetään ISOFIX-kiinnitysjärjestelmällä. Tyyppihyväksyntä: E1 04301146	Volvon vauvanistuin (Volvo Infant Seat) – selkänoja menosuuntaan käännetty lastenistuin, joka kiinnitetään ISOFIX-kiinnitysjärjestelmällä. Tyyppihyväksyntä: E1 04301146
	Volvon vauvanistuin (Volvo Infant Seat) – selkänoja menosuuntaan käännetty lastenistuin, joka kiinnitetään auton turvavyöllä Tyyppihyväksyntä: E1 04301146	Volvon vauvanistuin (Volvo Infant Seat) – selkänoja menosuuntaan käännetty lastenistuin, joka kiinnitetään auton turvavyöllä Tyyppihyväksyntä: E1 04301146
	Selkänoja menosuuntaan käännetty lastenistuin (Child Seat) – selkänoja menosuuntaan käännetty lastenistuin, joka kiinnitetään auton turvavyöllä ja kiinnitysnauhoilla. Käyttäkää suojatyynyä lastenistuimen ja kojelaudan välissä. Tyyppihyväksyntä: E5 03135	Selkänoja menosuuntaan käännetty lastenistuin (Child Seat) – selkänoja menosuuntaan käännetty lastenistuin, joka kiinnitetään auton turvavyöllä, kiinnitysnauhoilla ja tukijaloilla.[B] Tyyppihyväksyntä: E5 03135
	Lastenistuimet, joilla on yleinen hyväksyntä.	Lastenistuimet, joilla on yleinen hyväksyntä.

3 Muiden lapsisuojien osalta pitää auton olla valmistajan oheisessa ajoneuvoluettelossa tai olla yleisesti hyväksytty lain vaatimuksen ECE R44 mukaan.

Lasten turvallisuus

Paino	Etuistuin[A]	Takaistuin
Ryhmä 1 9 – 18 kg	Volvon selkänoja menosuuntaan käännetty/käännettävä lastenistuin (Volvo Convertible Child Seat) – selkänoja menosuuntaan käännetty lastenistuin, joka kiinnitetään auton turvavyöllä ja kiinnitysnauhoilla. Tyyppihyväksyntä: E5 04192	Volvon selkänoja menosuuntaan käännetty/käännettävä lastenistuin (Volvo Convertible Child Seat) – selkänoja menosuuntaan käännetty lastenistuin, joka kiinnitetään auton turvavyöllä ja kiinnitysnauhoilla. Tyyppihyväksyntä: E5 04192
	Selkänoja menosuuntaan käännetty lastenistuin (Child Seat) – selkänoja menosuuntaan käännetty lastenistuin, joka kiinnitetään auton turvavyöllä ja kiinnitysnauhoilla. Käyttäkää suojatyynyä lastenistuimen ja kojelaudan välissä. Tyyppihyväksyntä: E5 03135	Selkänoja menosuuntaan käännetty lastenistuin (Child Seat) - selkänoja menosuuntaan käännetty lastenistuin, joka kiinnitetään auton turvavyöllä, kiinnitysnauhoilla ja tukijaloilla.[B] Tyyppihyväksyntä: E5 03135
	Britax Fixway – selkänoja menosuuntaan käännetty lastenistuin, joka kiinnitetään ISOFIX-kiinnitysjärjestelmällä ja kiinnitysnauhoilla. Tyyppihyväksyntä: E5 03171	Britax Fixway - selkänoja menosuuntaan käännetty lastenistuin, joka kiinnitetään ISOFIX-kiinnitysjärjestelmällä ja kiinnitysnauhoilla.[B] Tyyppihyväksyntä: E5 03171
	Lastenistuimet, joilla on yleinen hyväksyntä.	Lastenistuimet, joilla on yleinen hyväksyntä.

Lasten turvallisuus

Paino	Etuistuin[A]	Takaistuin
Ryhmä 2 15–25 kg	Volvon selkänoja menosuuntaan käännetty/käännettävä lastenistuin (Volvo Convertible Child Seat) – selkänoja menosuuntaan käännetty lastenistuin, joka kiinnitetään auton turvavyöllä ja kiinnitysnauhoilla. Tyyppihyväksyntä: E5 04192	Volvon selkänoja menosuuntaan käännetty/käännettävä lastenistuin (Volvo Convertible Child Seat) – selkänoja menosuuntaan käännetty lastenistuin, joka kiinnitetään auton turvavyöllä ja kiinnitysnauhoilla. Tyyppihyväksyntä: E5 04192
	Volvon selkänoja menosuuntaan käännetty/käännettävä lastenistuin (Volvo Convertible Child Seat) – eteenpäin käännetty lastenistuin, joka kiinnitetään auton turvavyöllä. Tyyppihyväksyntä: E5 04191	Volvon selkänoja menosuuntaan käännetty/käännettävä lastenistuin (Volvo Convertible Child Seat) – eteenpäin käännetty lastenistuin, joka kiinnitetään auton turvavyöllä. Tyyppihyväksyntä: E5 04191
Ryhmä 2/3 15 – 36 kg	Volvon turvavyötyyny selkänojalla (Volvo Booster Seat with backrest). Tyyppihyväksyntä: E1 04301169	Volvon turvavyötyyny selkänojalla (Volvo Booster Seat with backrest). Tyyppihyväksyntä: E1 04301169
	Lastentyyny selkänojalla ja ilman (Booster Cushion with and without backrest). Tyyppihyväksyntä: E5 03139	Lastentyyny selkänojalla ja ilman (Booster Cushion with and without backrest). Tyyppihyväksyntä: E5 03139

A Tietoja aktivoidusta/pois kytketystä turvatyynystä, katso sivu 24.
B Selkänoja menosuuntaan käännetyn lastenistuimen asentamiseksi takaistuimelle suosittelemme, että otatte yhteyden valtuutettuun Volvon jälleenmyyjään kiinnityskohtien asentamista varten.

Lasten turvallisuus

VAROITUS

Älkää koskaan sijoittako lasta lastenistuimessa tai lastentyynyllä etuistuimelle, jos turvatyyny on aktivoitu[4].

Henkilöt, jotka ovat lyhyempiä kuin 140 cm, eivät saa koskaan istua matkustajan paikalla edessä, jos turvatyyny on aktivoitu.

Edellä mainittujen ohjeiden laiminlyöminen voi aiheuttaa hengenvaaran.

ISOFIX-kiinnitysjärjestelmä lastenistuimia varten

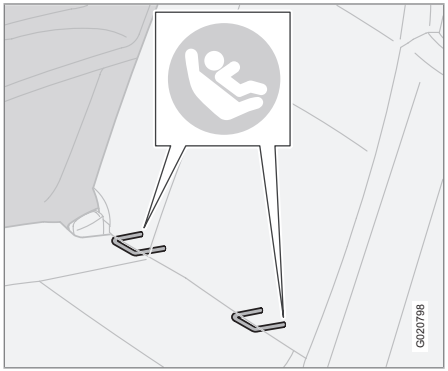

ISOFIX-kiinnitysjärjestelmän kiinnityskohdat ovat piilossa takaistuimen selkänojan alaosan takana, reunapaikoilla.

Selkänojan verhoilussa olevat symbolit osoittavat kiinnityskohtien sijainnin (ks. yllä olevaa kuvaa).

Painakaa istumapaikan istuintyynyä alas päästäksenne käsiksi kiinnityskohtiin.

Noudattakaa aina valmistajan asennusohjeita, kun lastenistuin kytketään ISOFIX-kiinnityskohtiin.

4 Tietoja turvatyynyn aktivoinnista/pois kytkemisestä, katso sivu 24.

Katsaus, vasemmanpuoleinen ohjaus 44
Katsaus, oikeanpuoleinen ohjaus 46
Säädinpaneeli kuljettajan ovessa 48
Mittaristo 49
Merkki- ja varoitusvalot 50
Mittariston näyttö 54
Sähköliitäntä 56
Valopaneeli 57
Vasen ohjauspylvään vipu 60
Oikea ohjauspylvään vipu 63
Vakionopeussäädin* 65
Painikesarja ohjauspyörässä* 67
Ohjauspyörän säätö, varoitusvilkut 68
Seisontajarru 69
Sähkötoimiset ikkunannostimet 70
Ikkunat ja taustapeilit 72
Henkilökohtaiset asetukset 76
HomeLink® * 79

* Valinnais-/lisävaruste, katso lisätietoa Johdanto-kappaleesta.

02

MITTARIT, KATKAISIMET JA HALLINTALAITTEET

Katsaus, vasemmanpuoleinen ohjaus

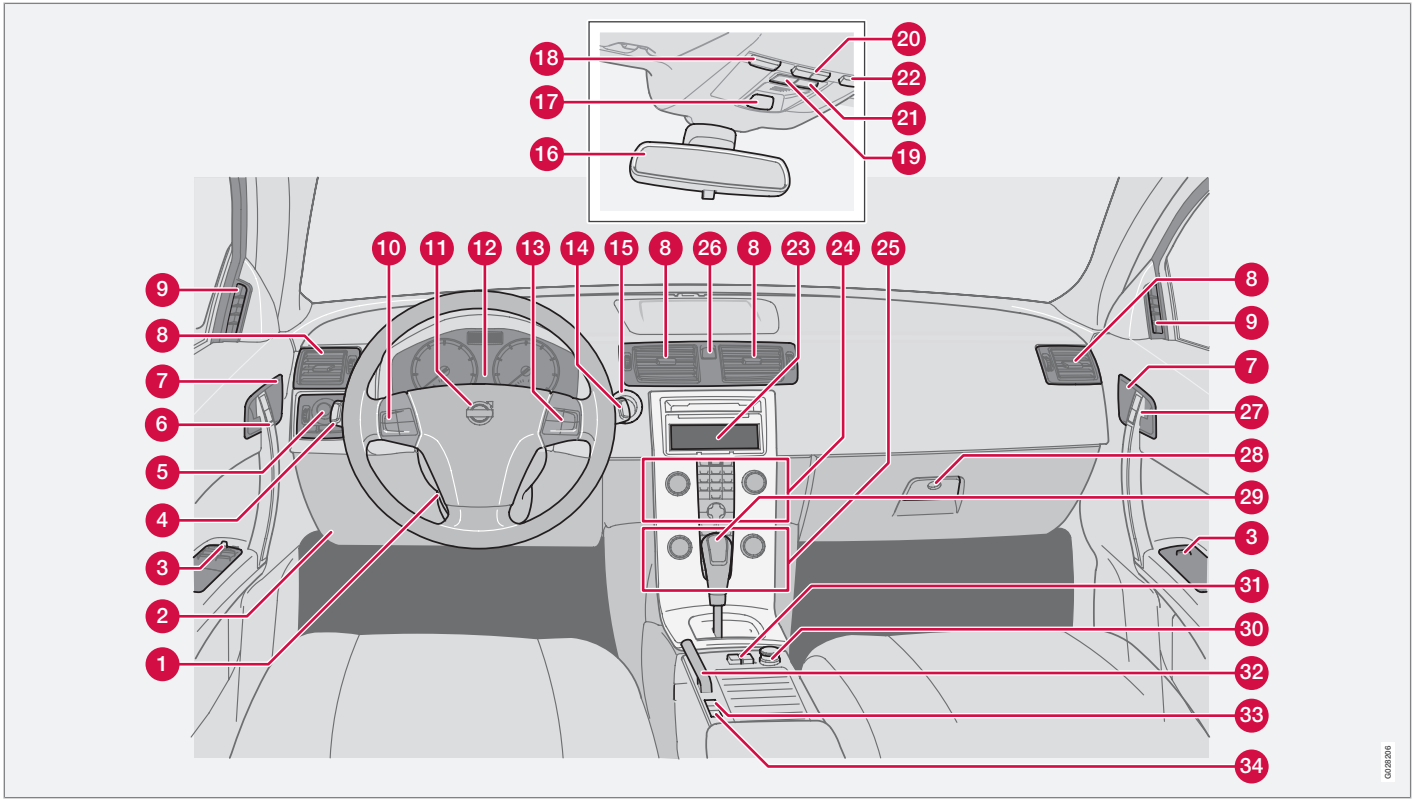

Katsaus, vasemmanpuoleinen ohjaus

1. Ohjauspyörän säätö
2. Avauskahva, konepelti
3. Säädinpaneeli, ikkunat ja ulkotaustapeilit
4. Suuntavalot, kaukovalot, ajotietokone
5. Valopaneeli ja polttoainesäiliön luukun avauspainike
6. Oven avauskahva ja lukkonuppi.
7. Merkkivalo, lukitus
8. Ilmanvaihtosuutin, kojelauta
9. Sivulasin ilmanvaihtosuutin
10. Vakionopeussäädin
11. Äänitorvi ja turvatyyny
12. Mittaristo
13. Infotainment-järjestelmän painikesarja
14. Tuulilasinpyyhkimet, -huuhtelulaite ja valonheittimien huuhtelulaite
15. Virtalukko
16. Taustapeili, sisä
17. Turvavyömuistutin ja turvatyynyn osoitus, matkustajan paikka
18. Katkaisin, matkustamovalaistus, vasen puoli
19. Katkaisin, jälkiasennettu varuste
20. Katkaisin, matkustamon valaistusautomatiikka
21. Katkaisin, jälkiasennettu varuste
22. Katkaisin, matkustamon valaistus, oikea puoli
23. Näyttö, auton asetukset/äänentoistolaitteisto yms.
24. Säädin, auton asetukset/äänentoistolaitteisto yms.
25. Lämmitys ja ilmastointi
26. Merkkivalo, varoitusvilkut
27. Oven avauskahva ja lukkonuppi
28. Käsinekotelo
29. Vaihdevipu (käsivalintainen vaihteisto)/ vaihteenvalitsin (automaattivaihteisto)
30. Sähköliitäntä ja savukkeensytytin
31. Katkaisin, katon käyttö
32. Seisontajarru
33. Kuolleen kulman informaatiojärjestelmä, BLIS (Blind Spot Information System)
34. Katkaisin, haluttu varuste

Katsaus, oikeanpuoleinen ohjaus

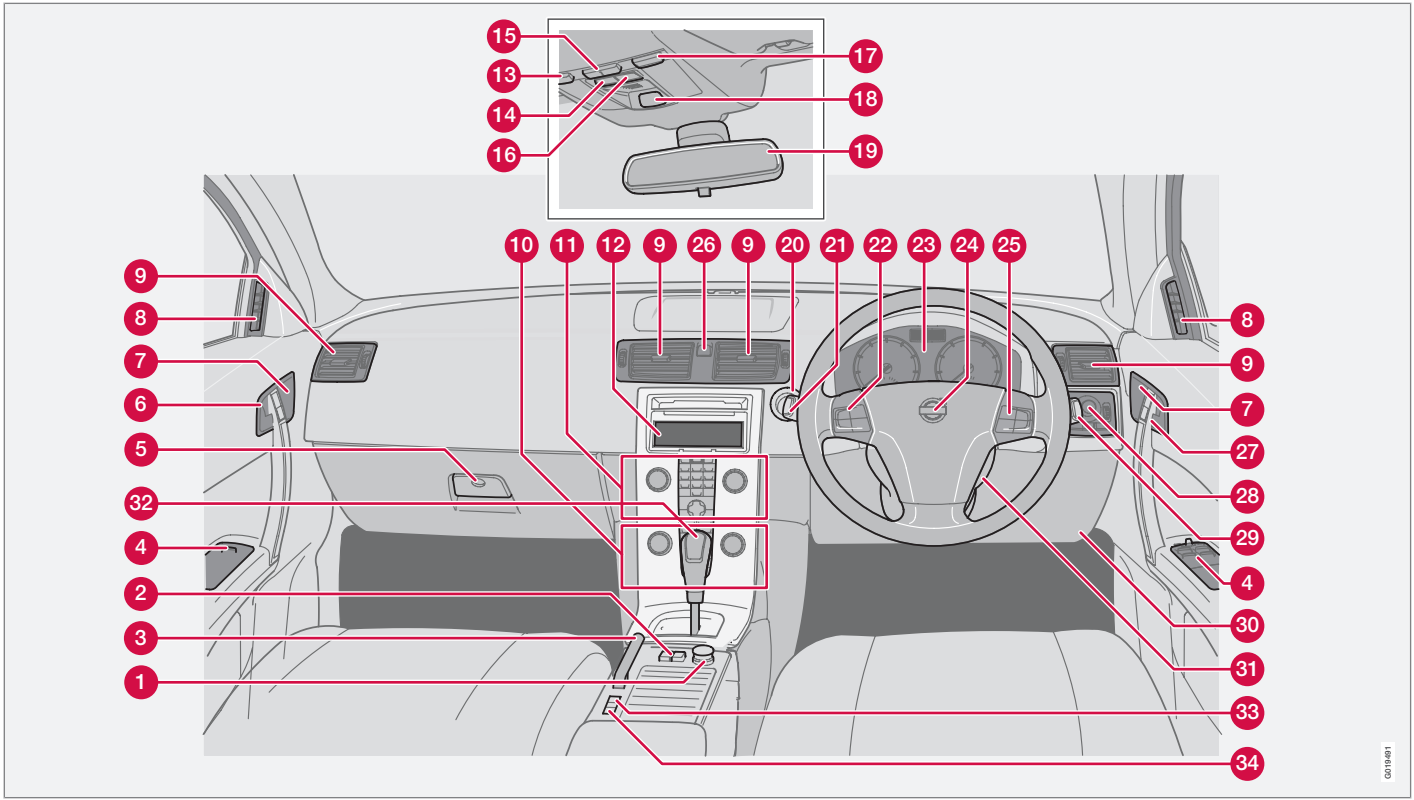

Katsaus, oikeanpuoleinen ohjaus

1. Sähköliitäntä ja savukkeensytytin
2. Katkaisin, katon käyttö
3. Seisontajarru
4. Säädinpaneeli, ikkunat ja ulkotaustapeilit
5. Käsinekotelo
6. Oven avauskahva ja lukkonuppi
7. Merkkivalo, lukitus
8. Sivulasin ilmanvaihtosuutin
9. Kojelaudan ilmanvaihtosuuttimet
10. Lämmitys ja ilmastointi
11. Säädin, auton asetukset/äänentoistolaitteisto yms.
12. Näyttö, auton asetukset/äänentoistolaitteisto yms.
13. Katkaisin, matkustamovalaistus, vasen puoli
14. Katkaisin, jälkiasennettu varuste
15. Katkaisin, matkustamon valaistusautomatiikka
16. Katkaisin, jälkiasennettu varuste
17. Katkaisin, matkustamon valaistus, oikea puoli
18. Turvavyömuistutin ja turvatyynyn osoitus, matkustajan paikka
19. Taustapeili, sisä
20. Virtalukko
21. Ohjauspylvään vipu, vasen
22. Ohjauspyörän painikesarja, vasen
23. Mittaristo
24. Äänitorvi ja turvatyyny
25. Ohjauspyörän painikesarja, oikea
26. Merkkivalo, varoitusvilkut
27. Oven avauskahva ja lukkonuppi
28. Valopaneeli ja polttoainesäiliön luukun avauspainike
29. Ohjauspylvään vipu, oikea
30. Avauskahva, konepelti
31. Vipu, ohjauspyörän säätö
32. Vaihdevipu (käsivalintainen vaihteisto)/ vaihteenvalitsin (automaattivaihteisto)
33. Kuolleen kulman informaatiojärjestelmä, BLIS (Blind Spot Information System)
34. Katkaisin, haluttu varuste

Säädinpaneeli kuljettajan ovessa

Säädinpaneeli kuljettajan ovessa

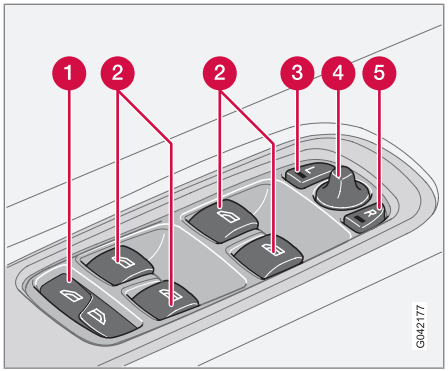

1. Ikkunannostimet, kaikki ikkunat alas/ylös
2. Ikkunannostimet
3. Ulkotaustapeli, vasen puoli
4. Ulkotaustapeilit, säätö
5. Ulkotaustapeli, oikea puoli

Mittaristo

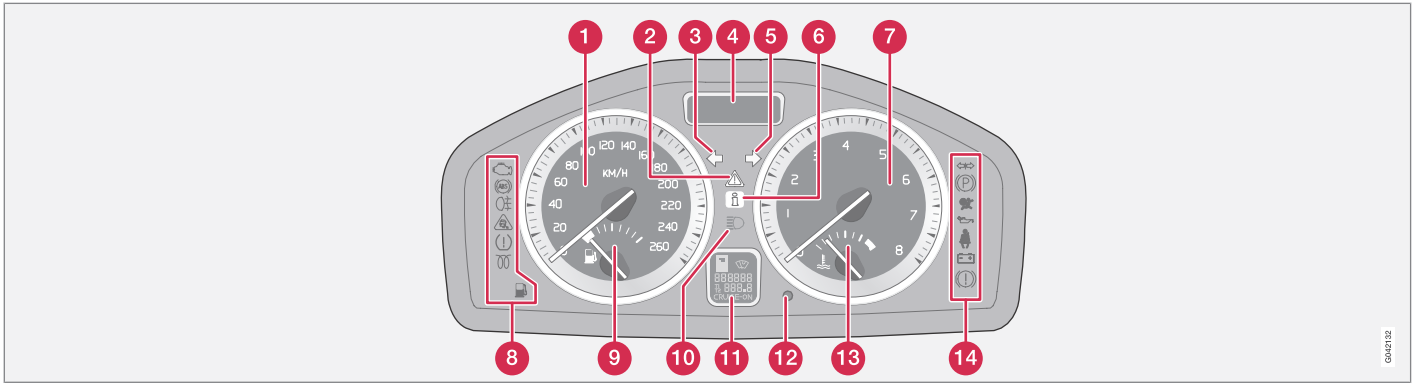

1. Nopeusmittari.
2. Suuntavalot, vasen.
3. Varoitusvalot.
4. Infonäyttö – Näyttää informaatio- tai varoitusilmoituksia, ulkolämpötilan ja kellon. Kun ulkolämpötila on alueella +2 °C - -5 °C, lumihiutale palaa näytössä. Se varoittaa liukkauden vaarasta. Kun auto seisoo paikallaan, ulkolämpömittari voi näyttää liian korkeaa arvoa.
5. Infosymboli.
6. Suuntavalot, oikea.
7. Kierroslukumittari – Ilmoittaa moottorin käyntinopeuden tuhansin a kierroksina minuutissa.
8. Merkki- ja infosymbolit.
9. Polttoainemittari, ks. myös ajotietokone si vulla 61.
10. Kaukovalojen merkkivalo.
11. Näyttö – Näyttää automaattivaihteiston vaihdeasennot, sadetunnistimen, matkamittarin, osamatkamittarit ja vakionopeussäätimen.
12. Välimatkamittarin nuppi – Käytetään lyhyiden matkojen mittaamiseen. Painikkeen lyhyet painallukset vaihtavat molempien välimatkamittareiden T1 ja T2 välillä. Pitkä painallus (yli 2 sekuntia) nollaa aktivoidun välimatkamittarin.
13. Lämpömittari – Moottorin jäähdytysjärjestelmän lämpötila. Jos lämpötila nousee epänormaalin korkeaksi ja osoitin menee punaiselle alueelle, esitetään näytössä ilmoitus. Huomatkaa, että esim. lisävalot ilmanoton edessä heikentävät jäähdytystä ulkolämpötilojen ollessa korkeita ja moottorin kuormituksen suuri.
14. Merkki- ja varoitusvalot.

Merkki- ja varoitusvalot

Toiminnan tarkastus, symbolit

Kaikki merkki- ja varoitusvalot[1] syttyvät, kun etäavain käännetään asentoon **II** ennen käynnistystä. Tällöin varmistetaan, että symbolit toimivat. Kun käynnistetään, kaikkien symbolien pitää sammua, paitsi seisontajarrun. Se sammuu vasta, kun seisontajarru vapautetaan.

Jos moottori ei käynnisty viiden sekunnin kuluessa, kaikki symbolit sammuvat, paitsi auton pakokaasunpuhdistusjärjestelmän vikaa ja matalaa öljynpainetta osoittavat. Tietyillä symboleilla ei ehkä ole taustatoimintoa, tämä riippuu auton varustuksesta.

Symbolit mittariston keskellä

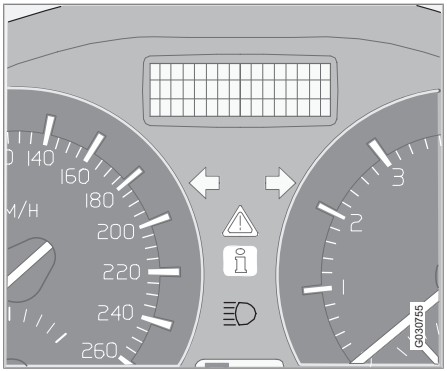

Punainen varoitusvalo syttyy, kun on havaittu vika, joka voi vaikuttaa turvallisuuteen ja/tai auton ajettavuuteen. Samanaikaisesti esitetään informaationäytössä selventävä teksti. Symboli on näkyvissä, kunnes vika on korjattu, mutta teksti-ilmoitus voidaan poistaa **READ**-painikkeella, katso sivu 54. Varoitussymboli voi syttyä myös yhdessä muiden symbolien kanssa.

Kun symboli palaa:

1. Pysäyttäkää turvallisesti. Autolla ei saa ajaa edelleen.
2. Lukekaa viesti mittariston näytöstä. Tehkää näytön ilmoituksen mukaiset toimenpiteet. Hävittäkää ilmoitus **READ**-painikkeella.

Keltainen infosymboli syttyy yhdessä infonäytön tekstin kanssa. Ilmoitusteksti sammutetaan **READ**-painikkeella, katso sivu 54, tai se häviää automaattisesti hetken kuluttua (aika vaihtelee riippuen osoitettavasta toiminnosta).

Keltainen infosymboli voi syttyä myös yhdessä muiden merkkivalojen kanssa.

HUOM

Kun huoltoilmoitus esitetään, symboli ja ilmoitus sammutetaan **READ**-painikkeella, tai se häviää automaattisesti hetken kuluttua.

[1] Tiettyjen moottoriversioiden yhteydessä ei käytetä matalan öljynpaineen symbolia. Varoitus tapahtuu näyttötekstin avulla, katso sivu 54.

Merkkisymbolit – vasen puoli

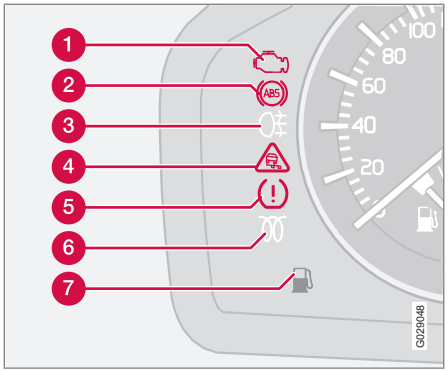

1. Vika auton pakokaasunpuhdistusjärjestelmässä
2. Vika ABS-järjestelmässä
3. Sumutakavalo
4. Vakautusjärjestelmä STC tai DSTC
5. Ei toimintoa
6. Moottorin esilämmitin (diesel)
7. Säiliössä vähän polttoainetta

Pakokaasunpuhdistusjärjestelmä

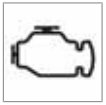

Jos symboli syttyy, se voi johtua viasta auton pakokaasunpuhdistusjärjestelmässä. Volvo suosittelee, että käännytte valtuutetun Volvon teknisen palvelun puoleen tarkastusta varten.

Vika ABS-järjestelmässä

Jos symboli syttyy, järjestelmä ei toimi. Auton varsinainen jarrujärjestelmä toimii edelleen, mutta ilman ABS-toimintoa.

1. Pysäyttäkää auto turvalliseen paikkaan ja sammuttakaa moottori.
2. Käynnistäkää moottori uudelleen.
3. Ajakaa korjaamolle ABS-järjestelmän tarkastusta varten, jos symboli jää palamaan. Volvo suosittelee, että käännytte valtuutetun Volvon teknisen palvelun puoleen.

Sumutakavalo

Symboli palaa sumuvalojen ollessa kytkettynä.

Vakautusjärjestelmä STC tai DSTC*

Tietoja järjestelmän toiminnoista ja symboleista, katso sivu 161.

Moottorin esilämmitin (diesel)

Symboli palaa, kun hehkutus on käynnissä. Hehkutus tapahtuu, kun lämpötila alittaa -2 °C. Kun symboli sammuu, auto voidaan käynnistää.

Säiliössä vähän polttoainetta

Kun symboli syttyy, polttoainemäärä säiliössä on pieni, lisätkää polttoainetta pikimmiten.

Merkki- ja varoitusvalot

Merkkivalot – oikea puoli

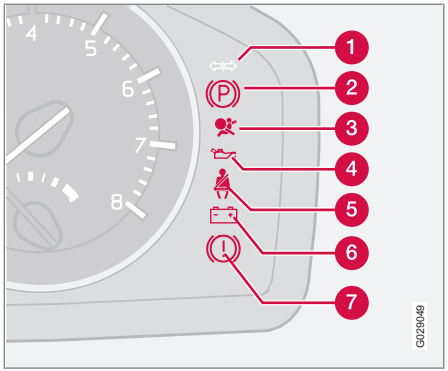

1. Perävaunun merkkisymboli
2. Seisontajarru vedettynä
3. Turvatyynyt – SRS
4. Liian matala öljynpaine
5. Turvavyömuistutin
6. Generaattori ei lataa
7. Vika jarrujärjestelmässä

Perävaunun merkkisymboli

Symboli vilkkuu, kun suuntavaloja käytetään ja perävaunu on kytkettynä. Jos symboli ei vilku, jokin perävaunun tai auton polttimoista on rikki.

Seisontajarru vedettynä

Symboli palaa, kun seisontajarru on vedettynä. Vetäkää seisontajarru aina ääriasentoonsa.

HUOM

Merkkivalo palaa riippumatta siitä, kuinka kovaan seisontajarru on vedetty.

Turvatyynyt – SRS

Jos symboli jää palamaan tai syttyy ajon aikana, turvavyön lukossa, SRS-, SIPS- tai IC-järjestelmässä on ilmennyt vika. Volvo suosittelee, että ajatte pikimmiten valtuutettuun Volvon tekniseen palveluun tarkastusta varten.

Liian matala öljynpaine[2]

Jos symboli syttyy ajon aikana, moottorin öljypaine on liian pieni. Sammuttakaa moottori välittömästi ja tarkastakaa moottorin öljymäärä, lisätkää tarvittaessa. Jos symboli syttyy ja öljymäärä on normaali, Volvo suosittelee, että otatte yhteyden valtuutettuun Volvon tekniseen palveluun.

Turvavyömuistutin

Symboli palaa niin kauan kuin kuljettajan tai etumatkustajan turvavyö on kiinnittämättä tai takaistuimella matkustava on avannut turvavyön.

Generaattori ei lataa

Jos symboli syttyy ajon aikana, sähköjärjestelmässä on vika. Volvo suosittelee, että hakeudutte valtuutettuun Volvon tekniseen palveluun.

Vika jarrujärjestelmässä

Jos symboli syttyy, jarrunestettä saattaa olla liian vähän.

[2] Tiettyjen moottoriversioiden yhteydessä ei käytetä matalan öljynpaineen symbolia. Varoitus tapahtuu näyttötekstin avulla, katso sivu 54.

– Pysäyttäkää auto turvalliseen paikkaan ja tarkastakaa pintataso jarrunestesäiliössä, katso sivu 219. Jos pinta on **MIN**-merkinnän alapuolella säiliössä, autolla ei tule ajaa edelleen. Volvo suosittelee, että auto kuljetutetaan hinausautolla valtuutettuun Volvon tekniseen palveluun jarrujärjestelmän tarkastusta varten.

Jos JARRU- ja ABS-symbolit palavat samanaikaisesti, jarrutusvoiman jakoon on saattanut tulla vika.

1. Pysäyttäkää auto turvalliseen paikkaan ja sammuttakaa moottori.
2. Käynnistäkää moottori uudelleen.
3. Jos molemmat symbolit sammuvat, voitte jatkaa ajoa.
4. Jos merkkivalot palavat edelleen, tarkastakaa nestemäärä jarrunestesäiliössä, katso sivu 219.
5. Jos jarrunestesäiliön nestetaso on normaali ja varoitussymbolit palavat edelleen, voitte ajaa auton varovasti lähimpään korjaamoon jarrujärjestelmän tarkastusta varten. Volvo suosittelee, että käännytte valtuutetun Volvon teknisen palvelun puoleen.
6. Jos nestetaso on jarrunestesäiliön **MIN**-merkin alapuolella, autolla ei tule enää ajaa, vaan se on kuljetutettava hinausautolla korjaamolle jarrujärjestelmän tarkastusta varten. Volvo suosittelee, että käännytte valtuutetun Volvon teknisen palvelun puoleen.

VAROITUS

Jos JARRU- ja ABS-symbolit palavat samanaikaisesti, on olemassa vaara, että auton takaosa joutuu luisuun voimakkaassa jarrutuksessa.

Muistutus – auki jääneet ovet

Jos jokin ovista, konepelti[3] tai tavaratilan luukku ei ole kunnolla kiinni, kuljettajaa muistutetaan tästä.

Hidas nopeus

Jos auto liikkuu pienemmällä nopeudella kuin 5 km/h, infosymboli syttyy samanaikaisesti, kun **KULJETTAJAN OVI AUKI**, **MATKUSTAJAN OVI AUKI** tai **KONEPELTI AUKI** esitetään näytössä. Pysäyttäkää auto ensimmäiseen turvalliseen paikkaan ja sulkekaa avoin ovi tai luukku.

Suuri nopeus

Jos autolla ajetaan suuremmalla nopeudella kuin 10 km/h, symboli syttyy samalla, kun näyttö esittää jonkin edellisessä kappaleessa olevista teksteistä.

Muistutus, tavaratilan luukku

Jos tavaratilan luukku on auki, infosymboli syttyy ja **TAKALUUKKU AUKI** esitetään näytössä.

[3] Vain hälyttimellä varustetut autot.

Mittariston näyttö

Viestit

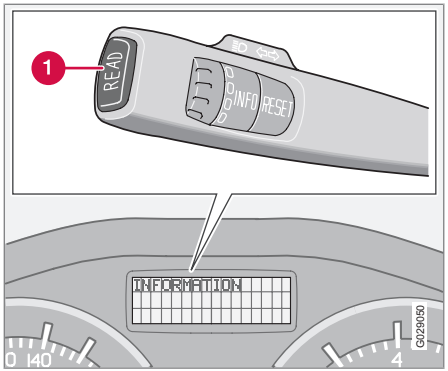

Samanaikaisesti, kun varoitus- tai merkkisymboli syttyy, esitetään infonäytössä täydentävä ilmoitus.

– Painakaa **READ**-painike (1) sisään.

Voitte selata viestejä **READ**-näppäimellä. Vikaa koskeva viesti säilyy muistilistassa, kunnes vika on korjattu.

HUOM

Jos varoitusviesti tulee näyttöön käyttäessänne ajotietokonetta, viesti pitää lukea (painamalla **READ**-painiketta), ennen kuin aikaisemman toiminnon voi aloittaa uudelleen.

Viestit	Sisältö
PYSÄHDY VAROEN[A]	Pysäyttäkää auto turvallisesti ja sammuttakaa moottori. Vakava vauriovaara.
HUOLLA HETI[A]	Volvo suosittelee, että valtuutettu Volvon tekninen palvelu tarkastaa auton hetimmiten.
KS. KÄSIKIRJAA[A]	Lukekaa käyttöohjekirjasta.
VAATII HUOLLON[A]	Volvo suosittelee, että valtuutettu Volvon tekninen palvelu tarkastaa auton mahdollisimman pian.

Viestit	Sisältö
M.LÄMPÖ KORKEA PYSÄYTÄ MOOTTORI	Pysäyttäkää auto turvallisesti ja sammuttakaa moottori. Vakava vauriovaara.
VARAA AIKA HUOLTOON	Aika varata huolto. Volvo suosittelee, että valtuutettu Volvon tekninen palvelu tekee huollon.
MÄÄRÄAIKA: HUOLTO	Huollon aika. Volvo suosittelee, että valtuutettu Volvon tekninen palvelu tekee huollon. Ajankohtaan vaikuttavat ajettu matka, kuukausien määrä viimeisimmästä huollosta, moottorin käyntiaika ja öljyn laatu.

Viestit	Sisältö
HUOLTO MYÖHÄSSÄ	Jos huoltovälejä ei noudateta, takuu ei kata mahdollisesti vaurioituneita osia. Volvo suosittelee, että valtuutettu Volvon tekninen palvelu tekee huollon.
VAIHTEISTOÖLJY VAIHDETTAVA	Volvo suosittelee, että valtuutettu Volvon tekninen palvelu tarkastaa auton mahdollisimman pian.
MUISTUTUS TARKISTA ÖLJY	Tarkastakaa öljymäärä. Ilmoitus esitetään 10 000 km:n välein (tietyt moottoriversiot). Tietoja öljymäärän tarkastuksesta, katso sivu 216.
NOKISUOD. TÄYNNÄ KS. KÄSIKIRJAA	Dieselin hiukkassuodatin pitää regeneroida, katso sivu 145.

Viestit	Sisältö
STC LUISTONESTO POIS/ DSTC LUISTONESTO POIS	Vakautus- ja vetovoimajärjestelmän toiminta on rajoitettua, katso sivu 162 muiden versioiden osalta.
VAIHTEISTO VAJAA TOIMINTA	Vaihteiston suorituskyky on vajaa. Ajakaa varovasti, kunnes ilmoitus sammuu, katso sivu 157. Osoituksen toistuessa Volvo suosittelee, että otatte yhteyden valtuutettuun Volvon tekniseen palveluun.

Viestit	Sisältö
VAIHTEISTO ÖLJ.LÄMPÖ KORKEA	Ajakaa rauhallisemmin tai pysäyttäkää auto turvallisesti. Kytkekää vaihde pois ja antakaa moottorin käydä joutokäynnillä, kunnes ilmoitus sammuu.
VAIHT.ÖLJ. LÄMPÖ PYSÄHDY VAROEN	Kriittinen vika. Pysäyttäkää auto heti turvallisesti. Volvo suosittelee, että otatte yhteyden valtuutettuun Volvon tekniseen palveluun.

A Osa ilmoituksista esitetään varustettuna tiedolla siitä, missä ongelma on syntynyt.

Sähköliitäntä

12 V:n sähköliitäntä

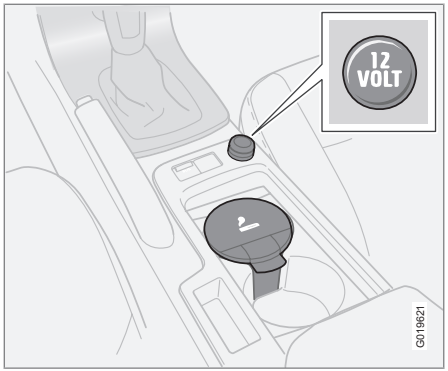

Sähköliitäntää voidaan käyttää erilaisille 12 V:n jännitteelle tarkoitetuille varusteille, esim. matkapuhelimelle tai kylmälaukulle. Etäavaimen pitää olla vähintään asennossa **I**, jotta liitäntä antaa virtaa.

TÄRKEÄÄ

Suurin virranotto on 10 A (120 W).

VAROITUS

Sulkekaa liitäntä aina tulpalla, kun sitä ei käytetä.

Savukkeensytytin*

Sytytin aktivoidaan painamalla nuppi sisään. Kun sytytystoiminto on valmis, nuppi tulee takaisin ulos. Vetäkää sytytin ulos ja käyttäkää hehkua sytyttämiseen.

* Valinnais-/lisävaruste, katso lisätietoa Johdanto-kappaleesta.

Yleistä

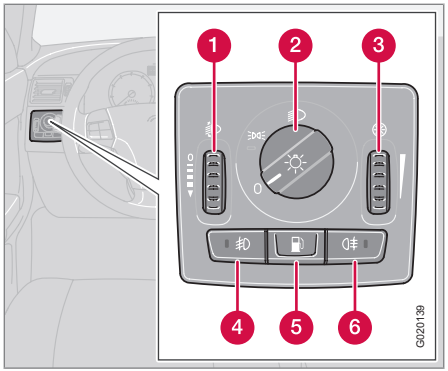

1. Valojen korkeudensäädön säätöpyörä
2. Valokatkaisin
3. Näyttö- ja mittaristovalaistuksen säätöpyörä
4. Sumuvalonheitin*
5. Polttoainesäiliön luukun avaaminen
6. Sumutakavalo

Asento	Sisältö
0	Automaattiset/sammutetut lähivalot. Vain kaukovalovilkku.
≡D⊂≡	Seisontavalot
≡D	Automaattiset lähivalot. Kaukovalot ja kaukovalovilkku toimivat tässä asennossa.

Ajovalojen korkeudensäätö

Auton kuormitus muuttaa valonheittimien korkeussuuntausta, mikä voi johtaa vastaan tulevien ajoneuvojen häikäistymiseen. Välttäkää tätä säätämällä valojen korkeussuuntausta.

1. Kääntäkää etäavain asentoon **II**.
2. Kääntäkää valokatkaisin (2) toiseen ääriasentoonsa.
3. Pyörittäkää säädintä (1) nostaaksenne ja vastaavasti laskeaksenne valojen korkeutta.

Aktiivisilla Xenon-valonheittimillä - ABL* varustetuissa autoissa on automaattinen ajovalojen korkeudensäätö, mistä johtuen säätöpyörä (1) puuttuu.

Seisontavalot

Seisontavalot voidaan sytyttää etäavaimen asennosta riippumatta.

– Kääntäkää valokatkaisin (2) keskiasentoon.

Kun etäavain on asennossa **II**, seisontavalot ja numerokilven valaistus palavat aina.

Valonheittimet

Automaattiset lähivalot*

Lähivalot syttyvät automaattisesti, kun etäavain käännetään asentoon **II**, paitsi kun valokatkaisin (2) on keskiasennossa. Tarvittaessa voidaan lähivaloautomatiikan aktivointi poistaa. Volvo suosittelee, että tämän tekee valtuutettu Volvon tekninen palvelu.

Automaattiset lähivalot, kaukovalot

1. Kääntäkää etäavain asentoon **II**.
2. Lähivalot aktivoidaan kääntämällä valokatkaisin (2) myötäpäivään ääriasentoon.
3. Kaukovalot aktivoidaan vetämällä ohjauspylvään vasenta vipua ohjauspyörää kohti ääriasentoon ja vapauttamalla se, katso sivu 60.

Valot sammuvat automaattisesti, kun etäavain käännetään asentoon **I** tai **0**.

Valopaneeli

Mittaristovalaistus

Mittaristovalaistus palaa, kun etäavain on asennossa **II** ja valokatkaisin (2) on toisessa ääriasennoistaan. Valaistus himmenee automaattisesti päivällä ja sitä voidaan säätää manuaalisesti yöllä.

– Pyörittäkää ylös- tai alaspäin säädintä (3) voimakkaamman tai heikomman valaistuksen aikaansaamiseksi.

Laajennettu näyttövalaistus

Matkamittarin, välimatkamittarin, kellon ja ulkolämpömittarin lukemisen helpottamiseksi näiden valaistus palaa, kun auton lukitus avataan ja kun etäavain on poistettu virtalukosta. Näytöt sammuvat, kun auto lukitaan.

Sumuvalot

HUOM

Sumuvalojen käyttöä koskevat määräykset vaihtelevat eri maissa.

Sumuvalonheitin*

Sumuvalot voidaan sytyttää joko ajovalojen tai seisontavalojen kanssa.

– Painakaa painiketta (4).

Painikkeessa (4) oleva valo palaa, kun sumuvalot on sytytetty.

Sumutakavalo

Takasumuvalo voidaan sytyttää vain joko ajovalojen tai sumuvalojen yhteydessä.

– Painakaa painiketta (6).

Sumutakavalon merkkisymboli mittaristossa ja valo painikkeessa (6) palavat takasumuvalon ollessa sytytettynä.

Polttoainesäiliön luukku

Painakaa painiketta (5) polttoainesäiliön luukun avaamiseksi auton ollessa lukitsematon, katso sivu 130.

Aktiiviset Xenon-valonheittimet*

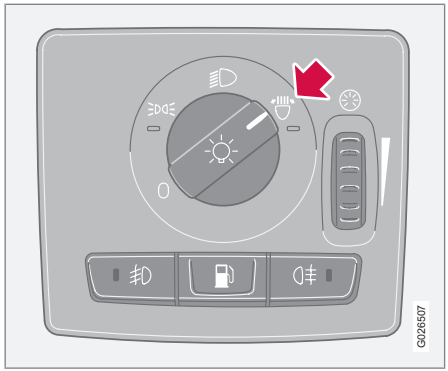

Valopaneeli, aktiiviset Xenon-valonheittimet

Jos auto on varustettu aktiivisilla Xenon-valonheittimillä (Active Bending Lights, ABL), noudattaa valonheittimistä tuleva valo ohjauspyörän liikettä mahdollisimman hyvän valaistuksen antamiseksi kaarteissa sekä risteyksissä ja siten turvallisuuden lisäämiseksi.

Diodi palaa, kun toiminto on aktiivinen. Vian yhteydessä diodi vilkkuu ja vikailmoitus esitetään infonäytössä. Toiminto on aktiivinen vain hämärässä tai pimeässä ja vain auton liikkuessa.

Toiminto voidaan sulkea/aktivoida valokatkaisimella.

* Valinnais-/lisävaruste, katso lisätietoa Johdanto-kappaleesta.

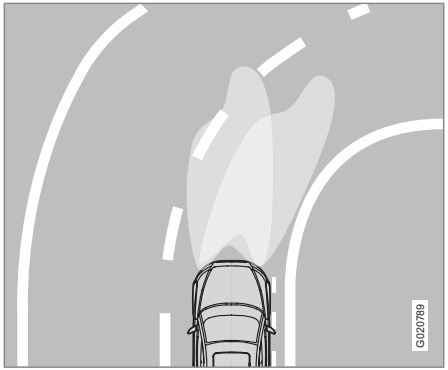

Valokuvio toiminnon ollessa suljettuna (vasen) ja aktivoituna (oikea).

Jarruvalot

Jarruvalot syttyvät automaattisesti jarrutettaessa. Tietoja hätäjarruvaloista ja automaattisista varoitusvilkuista, katso sivu 160.

Vasen ohjauspylvään vipu

Ohjauspylvään vivun asennot

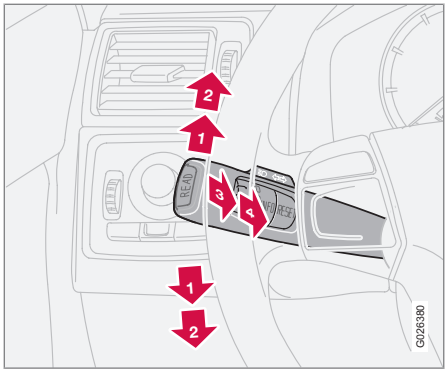

1. Kaistanvaihto, suuntavalot
2. Normaali kääntyminen, suuntavalot
3. Kaukovalovilkku sekä vaihto kaukovaloilta lähivaloille
4. Saattovalot sekä vaihto lähivaloilta kaukovaloille

Suuntavalot

Normaali kääntyminen

– Siirtäkää ohjauspylvään vipu ylös- tai alaspäin ääriasentoon (2).

Vipu jää ääriasentoonsa ja se siirretään takaisin käsin tai se palautuu automaattisesti ohjauspyörän liikkeen jälkeen.

Kaistanvaihto

– Siirtäkää ohjauspylvään vipu ylös- tai alaspäin asentoon (1) ja vapauttakaa se.

Suuntavilkut välähtävät kolme kertaa ja vipu palaa lähtöasentoonsa.

Kaukovalovilkku

– Siirtäkää vipua kevyesti ohjauspyörään päin asentoon (3).

Kaukovalot palavat, kunnes vipu vapautetaan. Kaukovalovilkku toimii vain, kun etäavain on asetettu virtalukkoon.

Kauko- ja lähivalojen valonvaihto

Etäavaimen pitää olla asennossa **II** ja valokatkaisimen ääriasennossa, katso sivu 57, jotta kaukovalot voidaan sytyttää.

Kaukovalojen aktivointi:

– Siirtäkää vipua ohjauspyörään päin ääriasentoon (4) ja vapauttakaa se.

Kaukovalojen aktivoinnin poistaminen:

– Siirtäkää vipua ohjauspyörään päin asentoon (3) ja vapauttakaa se.

Saattovalot

Osaa ulkopuolisesta valaistuksesta voidaan pitää palamassa, jolloin se toimii saattovalaistuksena auton lukitsemisen jälkeen. Aikaviive on 30[1] sekuntia, mutta se voidaan muuttaa 60 tai 90 sekuntiin, katso sivu 77.

1. Poistakaa etäavain virtalukosta.
2. Siirtäkää vipua ohjauspyörään päin ääriasentoon (4) ja vapauttakaa se.
3. Nouskaa ulos autosta ja lukitkaa ovi.

[1] Tehdasasetus.

Ajotietokone*

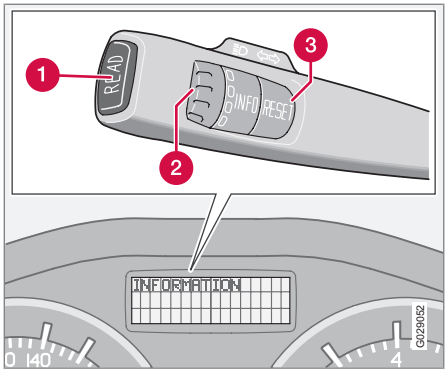

1. **READ** - kuittaus
2. Säätöpyörä[2] - valikkojen selaamiseen ja ajotietokoneen luettelokohtien valitsemiseen
3. **RESET**[2] - nollaus

Säätimet

Ajotietokoneen tietoihin pääsemiseksi pitää käyttöpyörää kääntää askelittain, joko ylös- tai alaspäin. Kääntämällä edelleen tullaan takaisin lähtötilaan.

HUOM

Jos varoitusilmoitus annetaan ajotietokonetta käytettäessä, se pitää kuitata. Kuitatkaa painamalla **READ**-painiketta palatakseenne ajotietokonetoimintoon.

Toiminnot

Ajotietokone näyttää seuraavia tietoja:

- --- KM/H KESKINOPEUS
- --.- KM/L HETKELL. KULUTUS
- --.- L/100 KM KESKIKULUTUS
- --- KILOMETRIÄ TANKKAAMATTA
- DSTC PÄÄLLÄ , katso sivu 161
- --- MAILIA/TUNTI AJONOPEUS[3]

KESKINOPEUS

Kun virta katkaistaan, keskinopeus tallennetaan ja se muodostaa uuden arvon pohjan, kun ajoa jatketaan. Nollaus tehdään painamalla **RESET**-painiketta.

HETKELL. KULUTUS

Hetkellisen polttoaineenkulutuksen laskenta tehdään joka sekunti. Näytön tieto päivitetään parin sekunnin välein. Auton seistessä paikallaan esitetään näytössä "--.-". Regeneroinnin aikana[4] polttoaineenkulutus voi kasvaa, katso sivu 145.

KESKIKULUTUS

Kun virta katkaistaan, keskikulutus tallennetaan ja säilyy, kunnes toiminto nollataan. Nollaus tehdään painamalla **RESET**-painiketta.

HUOM

Polttoainekäyttöisen lämmittimen käyttö saattaa aiheuttaa tietyn virhenäyttämän.

KILOMETRIÄ TANKKAAMATTA

Ajomatkan laskenta säiliön tyhjenemiseen perustuu keskikulutukseen viimeksi ajettujen 30 km:n aikana. Kun näyttö esittää "--- KILOMETRIÄ TANKKAAMATTA", taattua ajomatkaa ei ole jäljellä. Lisätkää polttoainetta pikimmiten.

HUOM

Tietty virhenäyttämä voi syntyä polttoaineenkulutuksen muutoksen yhteydessä. Tämän voi aiheuttaa muuttunut ajotapa tai polttoainekäyttöisen lämmittimen käyttö.

MAILIA/TUNTI AJONOPEUS[3]

Ko. nopeus näytetään yksiköissä mph.

2 Ilman toimintoa autoissa, joissa ei ole ajotietokonetta, polttoainekäyttöistä pysäköintilämmitintä eikä vakautus- ja vetovoimajärjestelmää.
3 Tietyt markkina-alueet.
4 Koskee vain hiukkassuodattimella varustettuja dieselautoja.

Vasen ohjauspylvään vipu

Nollaus

1. Valitkaa **--- KM/H KESKINOPEUS** tai **--.- L/100 KM KESKIKULUTUS**
2. Nollatkaa painamalla **RESET**-painiketta. Pitäkää **RESET**-painiketta painettuna vähintään viisi sekuntia keskinopeuden ja keskikulutuksen nollaamiseksi samanaikaisesti.

Tuulilasinpyyhkimet

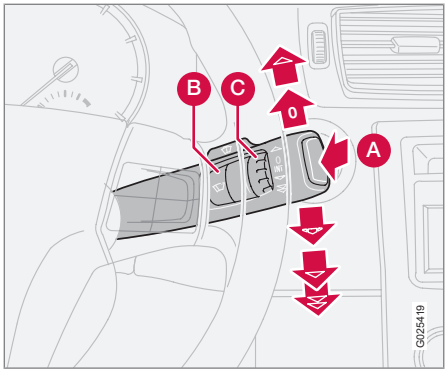

A Tuulilasin ja valonheittimien huuhtelulaite

B Sadetunnistin – päälle/pois

C Säätöpyörä

Tuulilasinpyyhkimet poiskytketty

Tuulilasinpyyhkimet ovat pois päältä vivun ollessa asennossa **0**.

Yksi pyyhkäisy

Siirtäkää vipua ylöspäin, kun haluatte pyyhkäistä vain kerran.

Tihkupyyhintä

Voitte itse asettaa jaksopyyhinnälle sopivan nopeuden. Kääntäkää säätöpyörää (C) ylöspäin pyyhkäisyjen välisen ajan lyhentämiseksi. Kääntäkää alaspäin ajan lisäämiseksi.

Jatkuva pyyhintä

Pyyhkimet pyyhkivät normaalilla nopeudella.

Pyyhkimet pyyhkivät suurella nopeudella.

TÄRKEÄÄ

Ennen pyyhkimien aktivointia talvella – varmistakaa, etteivät pyyhinsulat ole jäätyneet kiinni ja että mahdollinen lumi tai jää on kaavittu pois.

TÄRKEÄÄ

Käyttäkää runsaasti huuhtelunestettä pyyhkimien pyyhkiessä tuulilasia. Tuulilasin tulee olla märkä pyyhkimien toimiessa.

Tuulilasin/valonheittimien huuhtelulaite

Siirtäkää vipua ohjauspyörää kohti tuulilasin ja valonheittimien huuhtelujen käynnistämiseksi. Vivun vapauttamisen jälkeen pyyhkimet tekevät muutaman ylimääräisen liikkeen.

Ajovalojen suurpainehuuhtelu*

Valonheittimien suurpainehuuhtelu kuluttaa paljon huuhtelunestettä. Nesteen säästämiseksi huuhdellaan valonheittimet seuraavasti:

Lähivalot kytkettyinä valopaneelin katkaisimella:

Valonheittimet huuhdellaan, kun tuulilasi huuhdellaan ensimmäisen kerran. Sen jälkeen joka viidennen tuulilasin huuhtelun yhteydessä niin kauan kuin nämä tapahtuvat kymmenen minuutin jakson sisällä. Pidempien välien yhteydessä valonheittimet huuhdellaan joka kerta.

Seisontavalot kytkettyinä valopaneelin katkaisimella:

- Aktiiviset Xenon-valonheittimet huuhdellaan vain joka viidennellä pesukerralla väliajasta riippumatta.
- Halogeenivaloja ei pestä.

Valopaneelin katkaisin asennossa **0**:

Oikea ohjauspylvään vipu

- Aktiiviset Xenon-valonheittimet huuhdellaan vain joka viidennellä pesukerralla väliajasta riippumatta.
- Halogeenivaloja ei pestä.

Sadetunnistin*

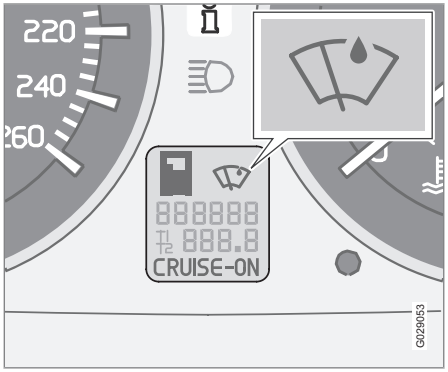

Sadetunnistin tunnistaa veden määrän tuulilasilla ja aktivoi tuulilasinpyyhkimet automaattisesti. Sadetunnistimen herkkyyttä voidaan muuttaa säätöpyörällä (C), katso sivu 63.

Kääntäkää säätöpyörää ylöspäin herkkyyden lisäämiseksi ja alaspäin herkkyyden pienentämiseksi (ylimääräinen pyyhkäisy tehdään, kun säätöpyörää käännetään ylöspäin).

Päälle/Pois
Kun sadetunnistin aktivoidaan, pitää etäavaimen olla asennossa **I** tai **II** ja tuulilasinpyyhkimien katkaisimen asennossa **0** (ei aktivoitu).

Sadetunnistimen aktivointi:

– Painakaa painiketta (B), katso sivu 63. Näyttösymboli osoittaa, että sadetunnistin on aktiivinen.

Sadetunnistin kytketään pois seuraavilla tavoilla:

1. Painakaa katkaisinta (B)
2. Siirtäkää vipua alaspäin toiselle pyyhintäohjelmalle. Jos vipua siirretään ylöspäin, sadetunnistin pysyy aktivoituna, pyyhkimet suorittavat ylimääräisen pyyhkäisyn ja palautuvat sadetunnistintilaan, kun vipu päästetään takaisin asentoon **0** (ei aktivoitu), katso sivu 63.

Sadetunnistin sulkeutuu automaattisesti, kun etäavain poistetaan virtalukosta tai viisi minuuttia virran katkaisun jälkeen.

TÄRKEÄÄ

Automaattipesun yhteydessä: Sulkekaa sadetunnistin painamalla painiketta (B) etäavaimen ollessa asennossa **I** tai **II**. Tuulilasinpyyhkimet voivat muutoin käynnistyä ja vaurioitua.

Säätöpyörä
Säätöpyörällä säädetään pyyhkimien pyyhintätaajuus, kun on valittu jaksopyyhintä, tai herkkyys sademäärälle, kun on valittu sadetunnistin.

* Valinnais-/lisävaruste, katso lisätietoa Johdanto-kappaleesta.

Kytkeminen toimintaan

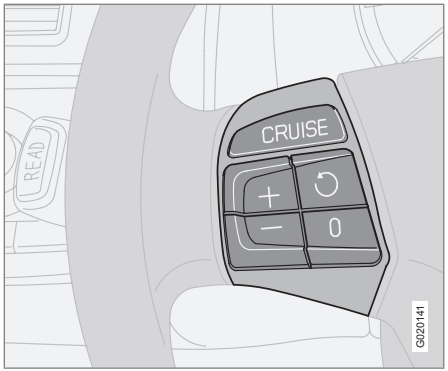

Vakionopeussäätimen säätimet ovat ohjauspyörän keskiössä vasemmalla puolella.

Halutun nopeuden asettaminen:

1. Painakaa **CRUISE**-painiketta. Mittaristossa näkyy **CRUISE**.
2. Painakaa kevyesti **+** tai **–** auton nopeuden lukitsemiseksi. Mittaristossa esitetään **CRUISE-ON**.

Vakionopeussäädintä ei voida kytkeä päälle nopeuden ollessa alle 30 km/h tai yli 200 km/h.

Nopeuden lisääminen tai vähentäminen

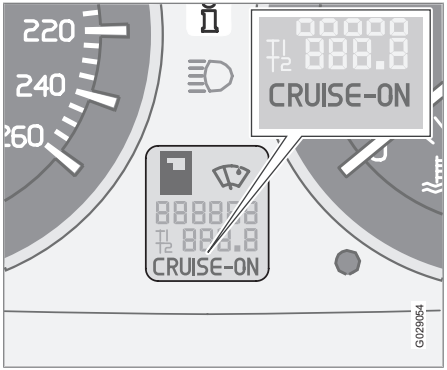

– Lisätkää tai vähentäkää lukittua nopeutta painamalla **+** tai **–**. Nopeudeksi ohjelmoidaan se nopeus, joka autolla on vapautettaessa painike.

Lyhyt painallus (alle puoli sekuntia) **+** tai **–** vastaa nopeusmuutosta 1 km/h tai 1 mph[1].

HUOM

Tilapäinen nopeuden lisääminen (alle minuutin) kaasupolkimella, kuten esim. ohitettaessa, ei vaikuta vakionopeussäätimen asetukseen. Kun kaasupoljin vapautetaan, auto palaa aiemmin asetetulle nopeudelle.

Tilapäinen poiskytkeminen

– Painakaa **0** vakionopeussäätimen kytkemiseksi tilapäisesti pois toiminnasta. **CRUISE** esitetään mittaristossa. Aiemmin asetettu nopeus säilyy muistissa tilapäisen poiskytkennän jälkeen.

Vakionopeussäädin kytkeytyy lisäksi tilapäisesti pois jos:

- jarrupoljinta tai kytkinpoljinta painetaan
- nopeus ylämäessä laskee alle arvon 25–30 km/h[1]
- vaihteenvalitsin siirretään asentoon **N**
- pyörät luistavat tai lukkiutuvat
- tilapäinen nopeuden lisäys on kestänyt yli minuutin.

Nopeuteen palaaminen

– Palatkaa aikaisemmin asetettuun nopeuteen painamalla painiketta. Mittaristossa esitetään **CRUISE ON**.

[1] Riippuen moottorityypistä.

Vakionopeussäädin*

Poiskytkeminen

– Sulkekaa vakionopeussäädin painamalla **CRUISE**. **CRUISE ON** sammuu mittaristossa.

* Valinnais-/lisävaruste, katso lisätietoa Johdanto-kappaleesta.

Painiketoiminnot

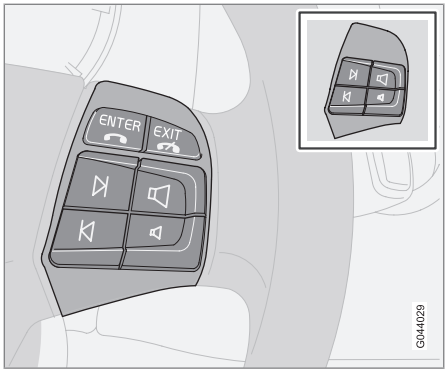

Painikesarjasta on kaksi mallia riippuen auton varustuksesta.

Neljä alinta painiketta ohjauspyörän painikesarjassa ovat yhteisiä radiolle ja puhelimelle. Painikkeen toiminto riippuu aktivoidusta järjestelmästä. Ohjauspyörän painikesarjalla voidaan vaihtaa esiviritettyjen asemien välillä, vaihtaa raitaa CD-levyllä sekä säätää äänenvoimakkuutta.

– Pikasiirto tai asemanhaku tehdään pitämällä nuolipainiketta painettuna.

Puhelimen pitää olla aktiivinen, jotta puhelinjärjestelmän asetuksia voidaan tehdä. Aktivoikaa puhelintoiminto keskikonsolin **PHONE**-painikkeella, jotta puhelinjärjestelmää voidaan ohjata nuolipainikkeilla.

Pelkkään Audioon palaamiseksi painakaa **EXIT.**

ENTER-painikkeella voidaan valita, aktivoida ja poistaa käytöstä valikoissa olevia valintoja. Painiketta voidaan käyttää myös kansiorakenteeseen pääsemiseksi ja äänitiedostojen toiston aloittamiseksi, jos äänitiedostoja sisältävä levy on CD-soittimessa/CD-vaihtajassa*. Lisätietoja, katso sivu 249.

Ohjauspyörän säätö, varoitusvilkut

Ohjauspyörän säätö

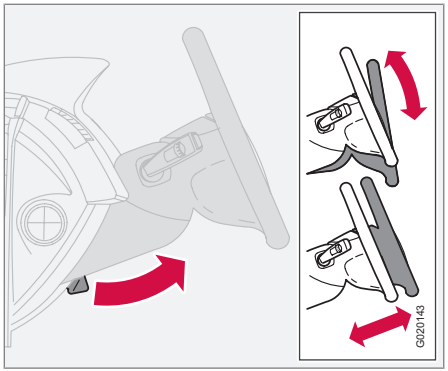

Ohjauspyörää voidaan säätää korkeus- ja pituussuunnassa.

1. Vapauttakaa ohjauspyörä vetämällä vipua itseenne päin.
2. Säätäkää ohjauspyörä parhaiten sopivaan asentoon.
3. Painakaa vipu takaisin ohjauspyörän kiinnittämiseksi. Jos se tuntuu jäykältä, painakaa hieman ohjauspyörää vipua palauttaessanne.

VAROITUS

Säätäkää ohjauspyörä ennen kuin lähdette ajoon, ei koskaan ajon aikana. Tarkastakaa ennen matkaa, että ohjauspyörä on lukittu paikalleen.

Varoitusvilkut

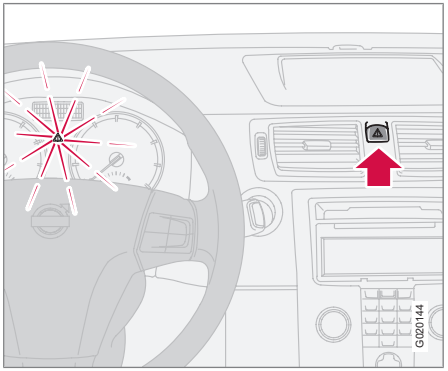

Varoitusvilkkuja (kaikki suuntavalot vilkkuvat) pitää käyttää, kun auto seisoo siten, että se voi aiheuttaa vaaraa tai esteen liikenteelle. Painakaa painiketta toiminnon aktivoimiseksi.

Riittävän voimakkaassa törmäyksessä tai voimakkaassa jarrutuksessa varoitusvilkut aktivoituvat automaattisesti, katso sivu 160. Toiminnon aktivointi voidaan poistaa painikkeella.

HUOM

Varoitusvilkkujen käyttöä koskeva lainsäädäntö vaihtelee eri maissa.

Seisontajarru (käsijarru)

Vipu on etuistuinten välissä.

HUOM

Mittaristossa oleva varoitusvalo syttyy riippumatta siitä, kuinka lujaan seisontajarru on kytketty.

VAROITUS

Tarkistakaa, ettei lapsia, muita matkustajia tai esineitä jää puristuksiin, kun kuljettaja vetää seisontajarrun päälle tai vapauttaa sen.

Seisontajarrun käyttö

1. Painakaa jarrupoljin täysin alas.
2. Vetäkää vipu jämäkästi ylös.
3. Vapauttakaa jarrupoljin ja varmistakaa, että auto on paikallaan.
4. Jos auto liikkuu, pitää vipua vetää ylemmäs.

Autoa pysäköitäessä valitkaa vaihde **1** (käsivalintainen vaihteisto) tai asento **P** (automaattivaihteisto)

Pysäköinti mäkeen

Jos auto pysäköidään mäkeen keula ylämäen suuntaan, kääntäkää pyörät **poispäin** jalkakäytävän reunasta.

Jos auto pysäköidään mäkeen keula ylämäen suuntaan, kääntäkää pyörät **poispäin** jalkakäytävän reunasta.

VAROITUS

Ottakaa tavaksi kytkeä aina seisontajarru pysäköitäessä viettävälle alustalle - kytketty vaihde tai automaattivaihteiston **P**-asento ei ole riittävä pitämään autoa paikallaan kaikissa tilanteissa.

Seisontajarrun vapauttaminen

1. Painakaa jarrupoljinta jämäkästi.
2. Vetäkää seisontajarruvipua hieman ylöspäin, painakaa nuppi sisään, päästäkää seisontajarruvipu alas ja vapauttakaa nuppi.

Sähkötoimiset ikkunannostimet

Käyttö

Sähköisiä ikkunannostimia käytetään ovissa olevilla säätimillä. Ikkunannostimet toimivat jännitetilassa **I** ja **II**.

Ajon päätyttyä ja etäavaimen poistamisen jälkeen ikkunoita voidaan edelleen avata tai sulkea rajoitetun ajan niin kauan kuin mitään ovista ei avata. Sulkekaa ikkunat silmälläpidon alaisina.

Lasin avaaminen:

– Painakaa katkaisimen etuosaa.

Lasin sulkeminen:

– Vetäkää katkaisimen etuosaa ylöspäin.

HUOM

Eräs tapa vähentää sykkivää tuuliääntä takaikkunoiden ollessa auki on avata hieman myös etuikkunoita.

Kauko-ohjain

Sähkötoimisten ikkunannostimien käyttäminen kauko-ohjaimella, katso sivu 120.

VAROITUS

Varmistakaa, etteivät lapset tai muut matkustajat jää puristuksiin ikkunoita suljettaessa. Olkaa tarkkaavainen, jos takaikkunoita käytetään kuljettajan ovesta tai jos ikkunat suljetaan kauko-ohjaimella.

Kuljettajan ovi

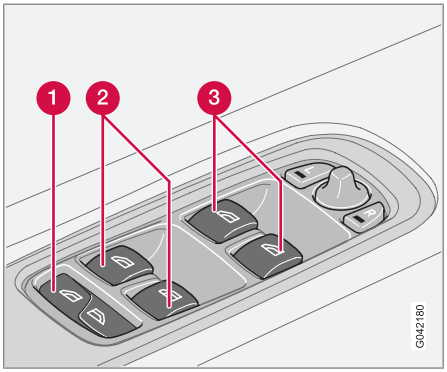

Säädinpaneeli kuljettajan ovessa.

1. Kaikkien ikkunoiden säätimet
2. Takaikkunoiden säätimet
3. Etuikkunoiden säätimet

Kuljettaja voi ohjata kaikkia ikkunannostimia paikaltaan.

Ikkunat voidaan avata ja sulkea kahdella tavalla:

Manuaalinen käyttö

Painakaa toista säätimistä (2) tai (3) kevyesti tai nostakaa sitä kevyesti. Ikkunannostimet nousevat tai laskevat niin kauan kuin katkaisimiin vaikutetaan.

Automaattinen käyttö

Painakaa toista säätimistä (3) tai nostakaa sitä ja vapauttakaa se sitten. Sivuikkunat avautuvat tai sulkeutuvat tällöin automaattisesti. Jos ikkuna lukkiutuu jonkin esineen vaikutuksesta, liike keskeytyy. Vain etuikkunat voidaan sulkea automaattisesti.

Matkustajan ovessa olevaa säädintä käytetään samalla tavalla kuin säädintä kuljettajan ovessa.

Kaikki ikkunat samanaikaisesti

Painikkeella (1) voidaan kaikki ikkunat avata ja sulkea samanaikaisesti. Ikkunat avataan automaattisesti painamalla lyhyesti painikkeen oikeaa puolta. Sulkeminen tehdään pitämällä painikkeen vasenta puolta painettuna.

VAROITUS

Toiminto, joka keskeyttää ikkunoiden liikkeen lukkiutumistilanteessa, vaikuttaa sekä automaattisen että manuaalisen sulkemisen yhteydessä, ei kuitenkaan puristumissuojuksen laukeamisen jälkeen.

VAROITUS

Jos autossa on lapsia:

Muistakaa aina katkaista ikkunannostimien virta poistamalla etäavain lukosta, jos kuljettaja poistuu autosta.

Varmistakaa, etteivät lapset tai muut matkustajat jää puristuksiin, kun ikkunat suljetaan.

Matkustajan paikka

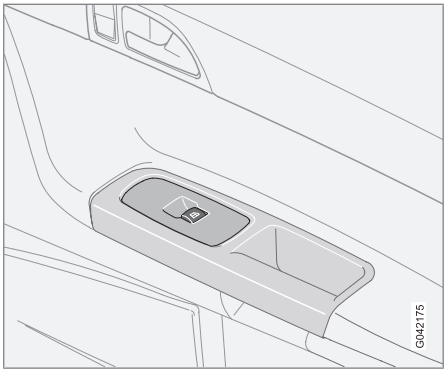

Matkustajan paikka.

Etumatkustajan sähkökäyttöisen ikkunannostimen katkaisimella voidaan ohjata vain tätä lasia.

Ikkunat ja taustapeilit

Sisätaustapeili

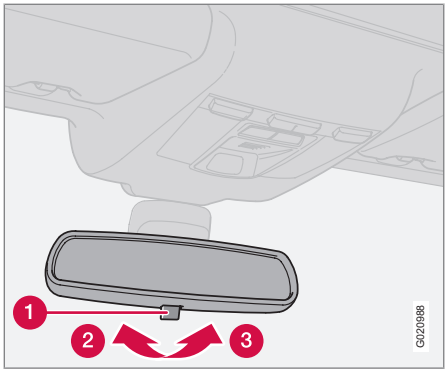

Jos takaa tulee voimakas valo, se voi heijastua taustapeilistä ja häikäistä kuljettajaa. Himmentäkää, kun takaa tuleva valo häiritsee.

Himmennys

1. Himmennyksen säädin
2. Normaali asento
3. Himmennetty asento.

Automaattinen himmennys*

Jos takaapäin tulee voimakas valo, taustapeili himmenee automaattisesti. Säädintä (1) ei ole automaattisesti himmenevissä peileissä.

Kompassilla varustettu sisätaustapeili*

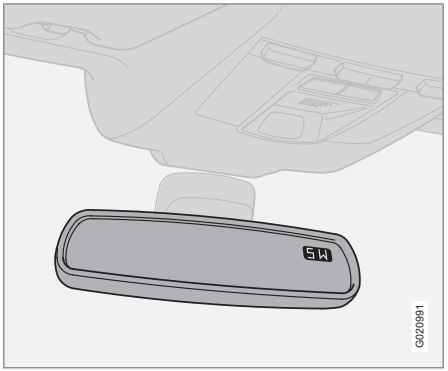

Taustapeilin oikeassa yläkulmassa on näyttö, joka esittää mihin kompassisuuntaan auton keula osoittaa. Kahdeksan eri suuntaa esitetään englanninkielisinä lyhenteinä: **N** (pohjoinen), **NE** (koillinen), **E** (itä), **SE** (kaakko), **S** (etelä), **SW** (lounas), **W** (länsi) ja **NW** (luode).

Kompassin kalibrointi

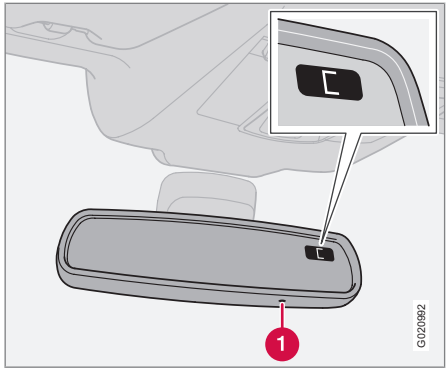

Maapallo on jaettu 15 magneettiseen vyöhykkeeseen. Kompassi on asetettu sille maantieteelliselle alueelle, jolla auto oli luovutushetkellä. Kompassi on kalibroitava, jos autoa siirretään usean magneettisen vyöhykkeen veran.

1. Pysäyttäkää auto suurelle, aukealle alueelle moottori joutokäynnillä.
2. Pitäkää painiketta (1) painettuna vähintään 6 sekuntia. Sen jälkeen esitetään merkki **C** (painike on piilossa, käyttäkää sen vuoksi esim. paperiliitintä sen painamiseen).

* Valinnais-/lisävaruste, katso lisätietoa Johdanto-kappaleesta.

3. Pitäkää painiketta (1) painettuna vähintään 3 sekuntia. Kulloisenkin magneettisen vyöhykkeen numero näytetään.
4. Painakaa toistuvasti painiketta (1), kunnes haluamanne magneettinen vyöhyke (**1–15**) näytetään, ks. kompassin magneettisten vyöhykkeiden karttaa.
5. Odottakaa, kunnes näyttöön palaa merkki **C**.
6. Pitäkää sen jälkeen painiketta painettuna 9 sekuntia ja valitkaa **L** vasemmalta ohjattavissa autoissa ja **R** oikealta ohjattavissa.
7. Ajakaa hitaasti ympyrää enintään 10 km/h:n ajonopeudella, kunnes näytössä näytetään kompassisuunta merkkinä kalibroinnin valmistumisesta.

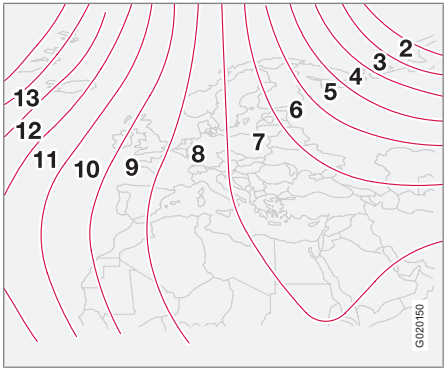

Magneettiset vyöhykkeet, Eurooppa.

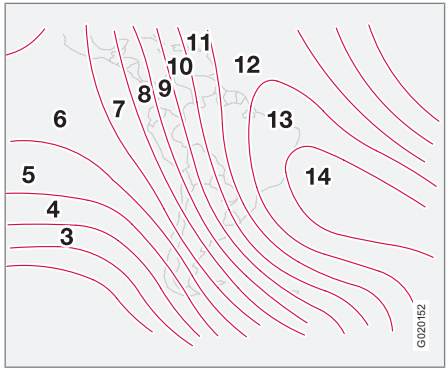

Magneettiset vyöhykkeet, Etelä-Amerikka.

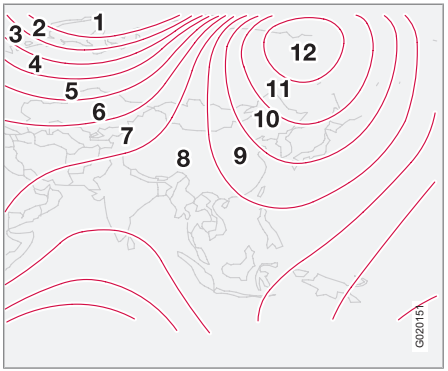

Magneettiset vyöhykkeet, Aasia.

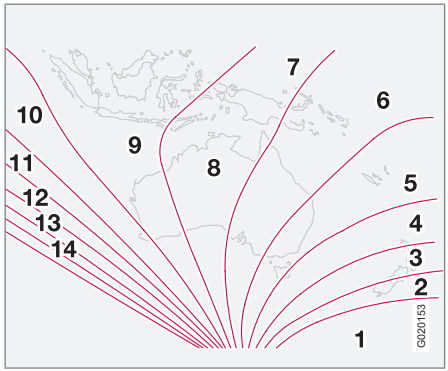

Magneettiset vyöhykkeet, Australia.

Ikkunat ja taustapeilit

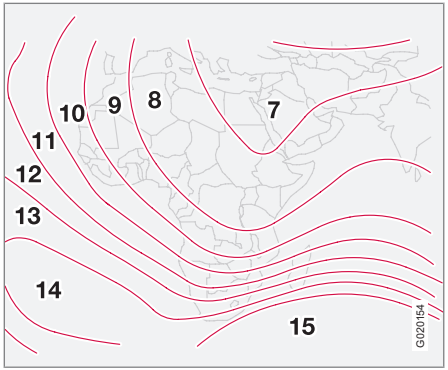

Magneettiset vyöhykkeet, Afrikka.

Ulkotaustapeilit

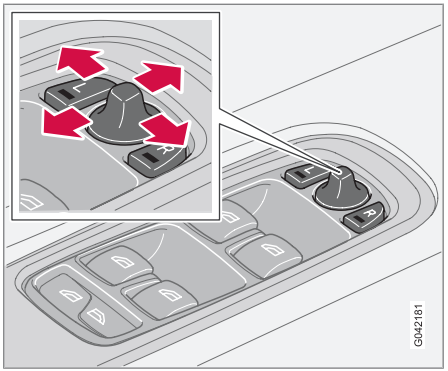

Säätimet kahden ulkoisen taustapeilin säätämiseksi ovat etumaisina kuljettajan oven kyynärnojassa. Taustapeilejä voidaan käyttää jännitetilassa **I** ja **II**.

1. Painakaa painiketta **L** vasemman taustapeilin tai painiketta **R** oikean taustapeilin osalta. Painikkeessa oleva valo palaa.
2. Säätäkää asento keskellä olevalla säätövivulla.
3. Painakaa vielä kerran painiketta **L** tai **R**. Valo sammuu.

Sähköisesti sisäänkäännettävät taustapeilit*

Pysäköintiä/ahtaisiin tiloihin ajoa varten peilit voidaan kääntää sisään. Tämä voidaan tehdä jännitetilassa **I** ja **II**.

Peilien kääntäminen sisään

1. Painakaa painikkeita **L** ja **R** samanaikaisesti.
2. Vapauttakaa painikkeet. Peilit pysähtyvät automaattisesti täysin sisäänkäännettyyn asentoon.

VAROITUS

Molemmat ulkopeilit ovat laajakulmatyyppisiä hyvän näköalueen saamiseksi. Esineet voivat näyttää olevan kauempana kuin ne todellisuudessa ovat.

Peilien kääntäminen ulos

1. Painakaa painikkeita **L** ja **R** samanaikaisesti.
2. Vapauttakaa painikkeet. Peilit pysähtyvät automaattisesti uloskäännettyyn asentoon.

Automaattinen kääntäminen sisään/ulos

Kun auto lukitaan/auton lukitus avataan kaukoohjaimella tai avaimettoman järjestelmän

* Valinnais-/lisävaruste, katso lisätietoa Johdanto-kappaleesta.

avulla, katso sivu 126, taustapeilit kääntyvät automaattisesti sisään/ulos.

HUOM

Taustapeilit eivät käänny automaattisesti ulos lukitusta avattaessa, jos ne on käännetty sisään oven säätimillä.

Jos auto on kuitenkin lukittu kauko-ohjaimella ja käynnistetään sitten, taustapeilit kääntyvät ulos.

Toiminto voidaan aktivoida/aktivointi poistaa kohdassa **Auton asetukset... ➔ Taita peili lukittaessa**, katso sivu 77 valikkojärjestelmän selostus.

Palautus normaaliasentoon

Ulkoisen vaikutuksen johdosta asentoaan muuttaneet peilit pitää palauttaa neutraalitilaan, jotta sähköinen sisään- tai uloskääntäminen toimisi.

1. Kääntäkää peilit sisään **L**- ja **R**-painikkeilla.
2. Kääntäkää ne jälleen ulos **L**- ja **R**-painikkeilla. Peilit on nyt palautettu neutraalitilaan.

Lähestymisvalaistuksen kesto ja saattovalo

Taustapeileissä oleva valo* syttyy, kun turvavalaistus tai saattovalot aktivoidaan.

Kuolleen kulman informaatiojärjestelmä, BLIS (Blind Spot Information System)*

BLIS on informaatiojärjestelmä, joka tietyin edellytyksin auttaa kuljettajaa huomaamaan ajoneuvon, joka liikkuu oman auton kanssa samaan suuntaan ns. kuolleessa kulmassa, katso sivu 165.

Taustapeilien asennon tallentaminen

Taustapeilien asennot tallennetaan, kun auto lukitaan kauko-ohjaimella. Kun auton lukitus avataan samalla kauko-ohjaimella, taustapeilit ja kuljettajan istuin asettuvat tallennettuihin asentoihin.

Vettä ja likaa hylkivä pintakerros*

Etusivuikkunat on käsitelty pintakerroksella, joka parantaa näkyvyyttä vaikeissa sääolosuhteissa, tietoja hoidosta, katso sivu 206.

TÄRKEÄÄ

Älkää käyttäkö metallista jääkaavinta jään poistamiseen ikkunoista. Vettä ja likaa hylkivä kerros voi vaurioitua.

Henkilökohtaiset asetukset

Mahdolliset asetukset

Auton tiettyihin toimintoihin voidaan tehdä henkilökohtaisia asetuksia. Kyseessä ovat lukko-, ilmastointi ja audiotoiminnot. Audiotoiminnot, katso sivu 240.

Ohjauspaneeli

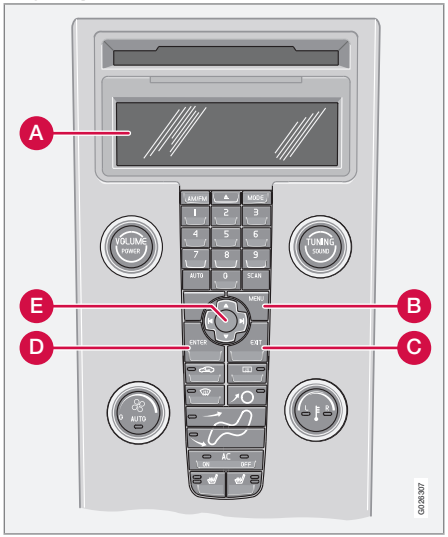

Ohjauspaneeli.

A Näyttö

B **MENU**

C **EXIT**

D **ENTER**

E Navigointi

Käyttö

Asetukset näkyvät näytössä (A).

Valikon avaaminen ja asetuksien tekeminen:

1. Painakaa **MENU** (B).
2. Askeltakaa eteenpäin esim. kohtaan **Auton asetukset...** navigointinäppäimellä (E).
3. Painakaa **ENTER** (D).
4. Valitkaa vaihtoehto navigointinäppäimellä (E).
5. Aktivoikaa valinta painamalla **ENTER**.

   Aktivoitu toiminto esitetään näytössä merkinnällä ☒. Suljettu toiminto esitetään näytössä merkinnällä ☐.

Valikon sulkeminen:

– Painakaa **EXIT**-painiketta (C) n. sekunti.

Kello, säätö

Tunnit ja minuutit säädetään erikseen.

1. Käyttäkää painikesarjan numeroita tai "nuolta ylös" tahi "nuolta alas" navigointipainikkeessa (E).
2. Valitkaa säädettävä numero navigointipainikkeen "nuolella oikealle" tai "nuolella vasemmalle".
3. Painakaa **ENTER** kellon käynnistämiseksi.

HUOM

Jos autossa on 12-tuntinen kello, valitaan **AM/PM** "nuolella ylös" tai "nuolella alas", kun viimeinen minuuttilukema on säädetty.

Lämmitys- ja ilmastointilaitteen asetukset

Tuulettimen autom. säätö

ECC:llä varustetuissa autoissa voidaan puhaltimen nopeus **AUTO**-tilassa asettaa:

– Valitkaa joko **Alhainen**, **Normaali** tai **Korkea**.

Kierrätyksen ajastus

Kun ajastin on aktiivinen, sisäilmaa kierrätetään uudelleen autossa 3 - 12 minuuttia ulkolämpötilasta riippuen.

– Valitkaa Päällä/Pois sen mukaan, haluatteko uudelleenkierrätyksen ajastimen olevan aktiivinen vai ei.

Nollaa kaikki
Palauttaa valinnaisten lämmitys- ja ilmastointitoimintojen tehdasasetukset.

Auton asetukset

Peilien kääntäminen sisään lukittaessa*
Kun auto lukitaan/avataan lukituksesta kauko-ohjaimella, taustapeilit kääntyvät sisään/ulos automaattisesti. Vaihtoehdot Päällä/Pois ovat olemassa.

Rajoitettu suojaus*
Salpalukitustila voidaan poistaa tilapäisesti käytöstä ja hälytystasoa alentaa, jos joku jää autoon ja ovet on lukittava ulkopuolelta. Vaihtoehtoja ovat **Aktivoi kerran** ja **Kysy poistuttaessa**, ks. sivut 132 ja 135.

Avauksen vahvistusvalo
Kun auton lukitus avataan kauko-ohjaimella, voidaan valita antaako auto valomerkin vilkuilla. Vaihtoehdot Päällä/Pois ovat olemassa.

Lukituksen vahvistus
Kun auto lukitaan kauko-ohjaimella, voidaan valita antaako auto valomerkin vilkuilla. Vaihtoehdot Päällä/Pois ovat olemassa.

Ovien automaattilukitus – ovet
Kun auton nopeus ylittää 7 km/h, voidaan ovet ja tavaratilan luukku lukita automaattisesti. Vaihtoehdot Päällä/Pois ovat olemassa. Vetämällä kaksi kertaa oven avauskahvasta voidaan ovien lukitus avata ja ovet avata sisäpuolelta.

Ovien avaus
Lukituksen avaamiseen on kaksi vaihtoehtoa:

- **Kaikki ovet** – avaa molempien ovien ja tavaratilan luukun lukituksen painettaessa kauko-ohjainta.
- **Ajajan ovi, sitten kaikki** – avaa kuljettajan oven lukituksen painettaessa kauko-ohjainta. Toinen painallus avaa matkustajan oven sekä tavaratilan luukun lukituksen.

Avaimeton sisäänpääsy*
- **Kaikki ovet** – molempien ovien ja tavaratilan luukun lukitus avataan samanaikaisesti[1].
- **Molemmat etuovet** – molempien etuovien lukitus avataan samanaikaisesti.
- **Toinen etuovi** – vapaavalintaisen oven tai tavaratilan luukun lukitus voidaan avata erikseen.

Kaikkien ikkunoiden samanaikainen avaaminen
Kauko-ohjaimessa olevalla lukituksen avauspainikkeella voidaan valita tämä toiminto:

- **Avaa kaikki ikk. autom.** – kaikki ikkunat avataan samanaikaisesti painamalla pitkään lukituksen avauspainiketta.

Lähestymisvalo, kesto
Valitkaa aika, jonka auton valojen pitää palaa painettaessa kauko-ohjaimessa olevaa turvavalaistuksen painiketta. Seuraavat vaihtoehdot voidaan valita:

- **30 sekuntia**
- **60 sekuntia**
- **90 sekuntia**

Saattovalot
Valitkaa aika, joka valojen pitää palaa, kun ohjauspylvään oikeanpuoleista vipua vedetään taaksepäin etäavaimen poistamisen jälkeen. Seuraavat vaihtoehdot voidaan valita:

- **30 sekuntia**
- **60 sekuntia**
- **90 sekuntia**

[1] Molemmat ovet ja tavaratilan luukku voidaan myös lukita samanaikaisesti.

Henkilökohtaiset asetukset

Tiedot

- **VIN-numero…** – (Vehicle Identification Number) on auton ainutkertainen valmistusnumero.
- **Avainten määrä…** – näyttää, kuinka monta avainta autoon on rekisteröity.

Yleistä

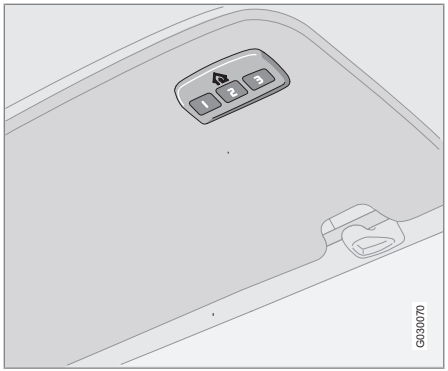

HomeLink® on ohjelmoitava kauko-ohjain, joka voi ohjata jopa kolmea eri laitetta (esim. autotallin ovi, hälytysjärjestelmä, ulko- ja sisävalaistus yms.) ja siten korvata näiden kauko-ohjaimet. HomeLink toimitetaan yhdistettynä vasempaan häikäisysuojaan.

HomeLink® -paneeli muodostuu kolmesta ohjelmoitavasta painikkeesta ja yhdestä merkkivalosta.

HUOM

HomeLink on suunniteltu siten, ettei se toimi auton ollessa lukittuna ulkopuolelta.

Säilyttäkää alkuperäiset kauko-ohjaimet tulevaa ohjelmointia varten (esim. vaihdettaessa auto toiseen).

Poistakaa painikkeiden ohjelmointi, kun auto myydään.

Metallisia häikäisysuojia ei tule käyttää autoissa, jotka on varustettu HomeLink-järjestelmällä. Tämä voi vaikuttaa negatiivisesti HomeLink-järjestelmän toimintaan.

Käsittely

Kun HomeLink® on ohjelmoitu, sitä voidaan käyttää yksittäisten alkuperäiskauko-ohjainten asemesta.

Painakaa ohjelmoitua painiketta autotallin oven, hälytysjärjestelmän tms. aktivoimiseksi. Merkkipainike palaa painikkeen ollessa painettuna.

HUOM

Jos sytytysvirtaa ei kytketä, HomeLink toimii 30 minuuttia kuljettajan oven avaamisen jälkeen.

Alkuperäiskauko-ohjaimia voidaan tietenkin käyttää rinnakkain HomeLink® -järjestelmän kanssa.

VAROITUS

Jos HomeLink® -järjestelmää käytetään autotallin oven tai veräjän ohjaamiseen, varmistakaa, ettei kukaan ole oven tai veräjän lähellä sen liikkumisen aikana.

Älkää käyttäkö HomeLink® -kauko-ohjainta autotallin oveen, jossa ei ole turvapysäytystä ja turvapalautusta. Autotallin oven pitää reagoida välittömästi, kun se tuntee jonkin estävän liikettä, pysähtyä heti ja palata takaisinpäin. Autotallin ovi, jossa ei ole näitä ominaisuuksia, voi aiheuttaa henkilövahinkoja. Lisätietoja - ottakaa yhteys toimittajaan Internetin kautta: www.homelink.com.

Ohjelmointi ensimmäisen kerran

Ensimmäinen kohta tyhjentää HomeLink® -järjestelmän muistin eikä sitä pidä tehdä, kun vain yksittäinen painike ohjelmoidaan uudelleen.

1. Painakaa kahta laitimmaista painiketta älkääkä vapauttako niitä, ennen kuin merkkivalo alkaa vilkkua n. 20 sekunnin kuluttua. Vilkkuminen tarkoittaa, että HomeLink® on asetettu "opetustilaan" ja on valmis ohjelmoitavaksi.

HomeLink® *

2. Asettakaa alkuperäinen kauko-ohjain 5-30 cm:n etäisyydelle HomeLink® -ohjaimesta. Pitäkää merkkivaloa silmällä.

   Alkuperäisen kauko-ohjaimen ja HomeLink® -ohjaimen välille vaadittava etäisyys riippuu laitteen ohjelmoinnista. Voidaan ehkä tarvita useita yrityksiä eri etäisyyksiltä. Säilyttäkää jokainen asento n. 15 sekuntia, ennen kuin kokeilette uutta.

3. Painakaa samanaikaisesti alkuperäis-kauko-ohjaimen painiketta ja HomeLink® -laitteen ohjelmoitavaa painiketta. Älkää vapauttako painikkeita, ennen kuin merkkivalo on vaihtunut rauhallisesta nopeasti vilkkuvaan. Nopea vilkkuminen tarkoittaa onnistunutta ohjelmointia.

4. Testatkaa ohjelmointi painamalla HomeLink® -laitteen ohjelmoitua painiketta ja katsokaa merkkivaloa.

   - **Kiinteä valo:** Merkkivalo palaa kiinteästi, kun painiketta pidetään painettuna; tämä tarkoittaa, että ohjelmointi on valmis. Autotallin ovi, veräjä tai vastaava aktivoituu nyt, kun ohjelmoitua HomeLink® -painiketta painetaan.
   - **Ei kiinteä valo:** Merkkivalo vilkkuu nopeasti n. 2 sekuntia ja palaa sitten kiinteästi n. 3 sekuntia. Tämä tapahtuma toistuu n. 20 sekunnin ajan, ja tämä tarkoittaa, että laitteessa on "rullaava koodi". Autotallin ovi, veräjä tai vastaava ei aktivoidu, kun ohjelmoitua HomeLink® -painiketta painetaan. Jatkakaa ohjelmointia seuravan mukaisesti.

5. Etsikää "opetuspainike[1]" vastaanottimesta, esim. autotallin ovesta. Se on tavallisesti sijoitettu antennin kiinnikkeen lähelle vastaanottimeen. Jos painiketta on vaikea löytää - katsokaa toimittajan käsikirjaa tai ottakaa toimittajaan yhteys Internetin kautta: www.homelink.com.

6. Painakaa "opetuspainiketta" ja vapauttakaa se. Painike vilkkuu n. 30 sekuntia, joiden kuluessa pitää tehdä seuraava kohta.

7. Painakaa HomeLink® -laitteen ohjelmoitua painiketta "opetuspainikkeen" edelleen vilkkuessa, pitäkää sitä painettuna n. 3 sekuntia ja vapauttakaa sitten. Toistakaa painaminen/pito/vapautus -jakso 3 kertaa ohjelmoinnin lopettamiseksi.

Yksittäisen painikkeen ohjelmointi
Ohjelmoikaa yksittäinen painike seuraavasti:

1. Painakaa haluamaanne painiketta HomeLink® -laitteessa älkääkä vapauttako sitä, ennen kuin kohta 3 on tehty.

2. Kun merkkivalo HomeLink® -laitteessa alkaa vilkkua, n. 20 sekunnin kuluttua, asettakaa alkuperäinen kauko-ohjain 5-30 cm:n etäisyydelle HomeLink® -laitteesta. Pitäkää merkkivaloa silmällä.

   Alkuperäisen kauko-ohjaimen ja HomeLink-ohjaimen välille vaadittava etäisyys riippuu laitteen ohjelmoinnista. Voidaan ehkä tarvita useita yrityksiä eri etäisyyksiltä. Säilyttäkää jokainen asento n. 15 sekuntia, ennen kuin kokeilette uutta.

3. Painakaa painiketta alkuperäisessä kauko-ohjaimessa. Merkkivalo alkaa vilkkua. Kun vilkkuminen on vaihtunut rauhallisesta nopeaksi vilkkumiseksi – vapauttakaa molemmat painikkeet. Nopea vilkkuminen tarkoittaa onnistunutta ohjelmointia.

4. Testatkaa ohjelmointi painamalla HomeLink-laitteen ohjelmoitua painiketta ja katsokaa merkkivaloa.

   - **Kiinteä valo:** Merkkivalo palaa kiinteästi, kun painiketta pidetään painet-

[1] Painikkeen nimi ja väri vaihtelevat valmistajan mukaan.

* Valinnais-/lisävaruste, katso lisätietoa Johdanto-kappaleesta.

tuna; tämä tarkoittaa, että ohjelmointi on valmis. Autotallin ovi, veräjä tai vastaava aktivoituu nyt, kun ohjelmoitua HomeLink® -painiketta painetaan.

- **Ei kiinteä valo:** Merkkivalo vilkkuu nopeasti n. 2 sekuntia ja palaa sitten kiinteästi n. 3 sekuntia. Tämä tapahtuma toistuu n. 20 sekunnin ajan, ja tämä tarkoittaa, että laitteessa on "rullaava koodi". Autotallin ovi, veräjä tai vastaava ei aktivoidu, kun ohjelmoitua HomeLink® -painiketta painetaan. Jatkakaa ohjelmointia seuravan mukaisesti.

5. Etsikää "opetuspainike[2]" vastaanottimesta, esim. autotallin ovesta. Se on tavallisesti sijoitettu antennin kiinnikkeen lähelle vastaanottimeen. Jos painiketta on vaikea löytää - katsokaa toimittajan käsikirjaa tai ottakaa toimittajaan yhteys Internetin kautta: www.homelink.com.
6. Painakaa "opetuspainiketta" ja vapauttakaa se. Painike vilkkuu n. 30 sekuntia, joiden kuluessa pitää tehdä seuraava kohta.
7. Painakaa HomeLink® -laitteen ohjelmoitua painiketta "opetuspainikkeen" edelleen vilkkuessa, pitäkää sitä painettuna n. 3 sekuntia ja vapauttakaa sitten. Toistakaa painaminen/pito/vapautus -jakso 3 kertaa ohjelmoinnin lopettamiseksi.

Ohjelmoinnin poistaminen

Ohjelmointi voidaan poistaa vain HomeLink-laitteen kaikilta painikkeilta, ei yksittäiseltä painikkeelta.

– Painakaa kahta laitimmaista painiketta älkääkä vapauttako niitä, ennen kuin merkkivalo alkaa vilkkua n. 20 sekunnin kuluttua.

  > HomeLink® on nyt asetettu ns. "opetustilaan" ja on valmis ohjelmoitavaksi uudelleen, katso sivu 79.

[2] Painikkeen nimi ja väri vaihtelevat valmistajan mukaan.

Yleistä lämmityksestä ja ilmanvaihdosta..... 84
Elektroninen lämmitys- ja ilmastointilaite, ECC*..... 86
Ilmanjako..... 90
Polttoainekäyttöinen moottorin- ja matkustamonlämmitin*..... 91
Polttoainekäyttöinen lisälämmitin* (diesel)..... 94

* Valinnais-/lisävaruste, katso lisätietoa Johdanto-kappaleesta.

03

ILMASTOINTI

Yleistä lämmityksestä ja ilmanvaihdosta

Ilmastointi

Lämmitys- ja ilmanvaihtolaitteisto jäähdyttää tai lämmittää sekä poistaa kosteutta matkustamon ilmasta. Auto on varustettu joko manuaalisella (AC) tai automaattisella lämmityksen ja ilmanvaihdon säädöllä (ECC, Electronic Climate Control).

HUOM

Ilmastointi voidaan kytkeä pois käytöstä, mutta sen on oltava käytössä, kun halutaan, että matkustamossa on mahdollisimman hyvä ilma ja että ikkunat eivät huurru.

Huurua lasien sisäpinnalla

Huurun poistamiseksi ikkunoiden sisäpuolelta pitää käyttää ensisijaisesti huurteenpoistotoimintoa.

Huurun syntymisvaaran vähentämiseksi pitää ikkunat puhdistaa tavallisella ikkunanpuhdistusaineella.

Jää ja lumi

Harjatkaa lumi ja jää lämmitysjärjestelmän ilmanottoaukkojen päältä (konepellin ja tuulilasin välistä).

Vianetsintä ja korjaus

Volvo suosittelee, että vain valtuutettuja Volvon teknisiä palveluja käytetään lämmitys- ja ilmastointilaitteiston korjaukseen.

Kylmäaine

Ilmastointilaitteessa on kylmäaineena R134a. Se ei sisällä klooria, mikä tarkoittaa, että se on vaaratonta otsonikerrokselle. Kylmäainetta täytettäessä/vaihdettaessa saa käyttää vain ainetta R134a, ks. myös sivu 282. Volvo suosittelee, että valtuutettu Volvon tekninen palvelu tekee tämän työn.

Matkustamon ilmansuodatin

Kaikki matkustamoon tuleva ilma puhdistetaan ensin suodattimella. Se pitää vaihtaa säännöllisin välein. Noudattakaa Volvon huolto-ohjelman suosittelemia vaihtovälejä. Ajettaessa erittäin epäpuhtaassa ympäristössä saattaa suodattimen vaihto olla tarpeen useammin.

HUOM

Matkustamon ilmansuodattimia on eri tyyppisiä. Varmistakaa, että asennetaan oikea suodatin.

Näyttö

Lämmityksen ja ilmanvaihdon paneelin yläpuolella on näyttö. Siinä visualisoidaan tehdyt lämmityksen ja ilmanvaihdon asetukset.

Henkilökohtaiset asetukset

Lämmitys- ja ilmastointilaitteessa voidaan säätää kahta toimintoa:

- Puhaltimen nopeus **AUTO**-tilassa (koskee vain autoja, joissa on ECC).
- Sisäilman ajastimella ohjattu kierrätys.

Tietoja asetusten tekemisestä, katso sivu 76.

Kojelaudan ilmanvaihtosuuttimet

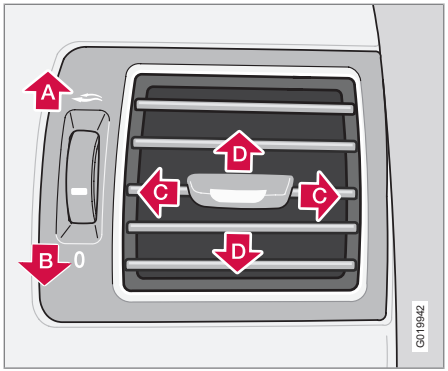

A Auki

B Kiinni

C Ilmavirran suuntaus sivusuunnassa

D Ilmavirran suuntaus korkeussuunnassa

Suunnatkaa uloimmat suuttimet sivulaseihin kosteuden poistamiseksi etusivulaseista.

Kylmällä säällä – Sulkekaa keskimmäiset suuttimet sisäilman saamiseksi mahdollisimman miellyttäväksi ja huurun poistamiseksi ikkunoilta.

ECC

Todellinen lämpötila

Valittu lämpötila vastaa sitä fyysistä tuntemusta, jonka ilman virtausnopeus, ilmankosteus, auringon säteily yms. olosuhteet auton sisällä ja sen ulkopuolella saavat aikaan.

Järjestelmässä on aurinkoanturi, joka tunnistaa, miltä puolelta aurinko paistaa matkustamoon. Tämä saa aikaan sen, että lämpötila voi hieman erota oikean- ja vasemmanpuoleisten ilmasuuttimien välillä, vaikka säätö on asetettu samalle lämpötilalle molemmilla puolilla.

Anturien sijainti

- Aurinkoanturi on kojelaudan päällä.
- Matkustamon lämpötila-anturi on lämmityslaitteen paneelin takana.
- Ulkolämpötila-anturi on ulkotaustapeilissä.
- Kosteustunnistin on sisätaustapeilissä.

HUOM

Älkää peittäkö tai tukkiko antureita vaatteilla tai esineillä.

Sivulasit ja kattoluukku

Jotta ilmastointi toimisi tyydyttävästi, sivuikkunat ja katto on pidettävä kiinni.

Kiihdyttäminen

Täyskaasukiihdytyksen yhteydessä ilmastointi suljetaan tilapäisesti. Voitte tällöin pienen hetken ajan tuntea tilapäisen lämpötilan nousun.

Kondenssivesi

Lämpimällä säällä voi ilmastointilaitteesta tippua kondenssivettä auton alle. Tämä on normaalia.

Elektroninen lämmitys- ja ilmastointilaite, ECC*

Ohjauspaneeli

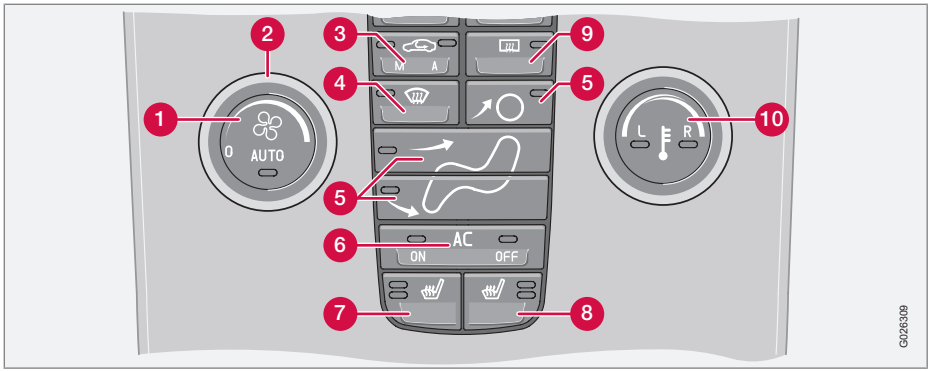

1. **AUTO**
2. Puhallin
3. Sisäilman kierrätys/Ilmanlaatujärjestelmä
4. Huurteenpoisto
5. Ilmanjako
6. **AC ON/OFF** – Ilmastointilaite päällä/pois
7. Sähkölämmitteinen vasen etuistuin
8. Sähkölämmitteinen oikea etuistuin
9. Sähkölämmitteinen takalasi ja sähkölämmitteiset ulkotaustapeilit
10. Lämpötilanvalitsin

Toiminnot

1. AUTO

AUTO-toiminto säätää lämmitystä ja ilmanvaihtoa siten, että valittu lämpötila saavutetaan. Automatiikka ohjaa lämmitystä, ilmanvaihtoa, puhaltimen nopeutta, uudelleenkierrätystä ja ilmanjakoa.

Kun katto on avattu, suunnataan enemmän ilmaa ja lämpöä/viileyttä alaspäin matkustamossa ja ilmastointilaitteen tehoa rajoitetaan, jos ulkolämpötilan kompensointi ei ole mahdollista

Valittaessa yksi tai useampi manuaalinen toiminto muut toiminnot pysyvät automaattisessa ohjauksessa. Painettaessa **AUTO**-painiketta suljetaan kaikki manuaaliset asetukset. Näyttö esittää **AUTOM. ILMAST.**

* Valinnais-/lisävaruste, katso lisätietoa Johdanto-kappaleesta.

2. Puhallin

Kääntäkää säädintä puhaltimen nopeuden lisäämiseksi tai vähentämiseksi. Jos valitaan **AUTO**, puhaltimen nopeutta säädetään automaattisesti. Aikaisemmin asetettu puhaltimen nopeus kytketään pois.

HUOM

Jos säädintä on käännetty vastapäivään ja puhaltimen ilmaisin näytössä on sammunut, puhallin ja ilmastointilaite ovat suljettuja. Näyttö esittää puhaltimen symbolin ja **OFF**.

3. Sisäilman kierrätys

Toiminto valitaan huonon ilman, pakokaasujen tms. sulkemiseksi pois matkustamosta. Matkustamon ilma kiertää uudelleen, ts. ulkopuolelta ei oteta autoon ilmaa toiminnon ollessa aktivoituna. Jos autossa olevaa ilmaa kierrätetään liian kauan, on olemassa vaara, että ikkunoiden sisäpinnoille muodostuu huurua.

Ajastin

Ajastintoiminnon ollessa aktivoituna (uudelleenkierrätystoiminnon ollessa valittuna) vähennetään jään, huurun ja huonon ilman vaaraa. Toiminnon aktivointi/poiskytkeminen, katso sivu 76.

HUOM

Huurteenpoiston (4) valinta kytkee aina sisäilman kierrätyksen pois.

3. Ilmanlaatujärjestelmä*

Sama katkaisin kuin sisäilman kierrätyksellä.

Ilmanlaatujärjestelmä muodostuu monisuodattimesta ja tunnistimesta. Suodatin erottaa kaasut ja hiukkaset siten, että hajujen ja epäpuhtauksien pitoisuutta matkustamossa rajoitetaan. Kun tunnistin havaitsee likaantuneen ulkoilman, ilmanotto suljetaan ja ilmaa kierrätetään uudelleen matkustamossa. Kun ilmanlaatutunnistin on kytkettynä, vihreä valo (**A**) palaa painikkeessa.

Ilmanlaadun anturin aktivointi:

– Aktivoikaa ilmanlaatutunnistin painamalla painiketta **AUTO** (1) (normaali asetus).

Tai:

– Vaihtakaa kolmen toiminnon välillä painamalla toistuvasti sisäilman kierrätyksen katkaisinta.

- Ilmanlaatutunnistin on kytkettynä – valo (**A**) palaa.
- Uudelleenkierrätys ei ole kytkettynä, kunhan ei tarvita lämpimän ilman viilennystä – mikään valo ei pala.
- Sisäilman kierrätys on kytkettynä – valo (**M**) palaa.

Muistakaa:

- Pitäkää ilmanlaadun anturi pääsääntöisesti aina kytkettynä.
- Kylmällä säällä sisäilman kierrätys on rajoitettu lasien huurtumisen välttämiseksi.
- Lasien huuruuntuessa kannattaa käyttää tuulilasin, sivuikkunoiden ja takalasin huurteenpoistotoimintoja.

4. Huurteenpoisto

Huurun ja jään poistamiseen nopeasti tuulilasilta ja sivuikkunoilta. Ilmaa virtaa ikkunoille puhaltimen suurella nopeudella. Huurteenpoistopainikkeessa oleva valo palaa, kun tämä toiminto on kytkettynä.

Kun huurteenpoistotoiminto aktivoidaan, tapahtuu lisäksi seuraavaa, jotta matkustamon ilmasta poistetaan mahdollisimman paljon kosteutta:

Elektroninen lämmitys- ja ilmastointilaite, ECC*

- ilmastointilaite (AC) kytkeytyy automaattisesti päälle (voidaan sulkea **AC**-painikkeella (6))
- uudelleenkierrätys kytketään automaattisesti pois.

Kun huurteenpoistotoiminto suljetaan, lämmitys ja ilmastointi palaa automaattisesti edellisille asetuksille.

5. Ilmanjako

Ilmanjakopainikkeita painamalla ilmavirta jaetaan halutulla tavalla laseihin, matkustamoon ja lattialle.

Lämmityslaitteen paneelin yläpuolella olevassa näytössä näkyvä symboli ja kussakin painikkeessa palava valo näyttävät valitun toiminnon.

Ks. taulukko sivulla 90.

6. AC– Päällä/Pois (ON/OFF)

ON: Ilmastointi on päällä. Sitä ohjaa järjestelmän automatiikka. Näin jäähdytetään sisään tuleva ilma ja kosteutta poistetaan.

OFF: Pois

Kun huurteenpoistotoiminto aktivoidaan, ilmastointi kytkeytyy automaattisesti päälle (voidaan sulkea **AC**-painikkeella).

HUOM

Lämmitys- ja ilmanvaihtolaitteiston huurunpoistotoimintoa kosteustunnistimen avulla on voimakkaasti rajoitettu ilmastoinnin ollessa suljettuna (**OFF**) sekä manuaalisesti valitun ilmanjaon ja puhallinnopeuden yhteydessä.

7 ja 8. Sähkölämmitteiset etuistuimet*

Etuistuimen lämmitys kytketään näin:

Korkeampi lämpö:

– Painikkeen painallus – molemmat valot palavat.

Matalampi lämpö:

– Kaksi painikkeen painallusta – yksi valo palaa.

Lämmitys suljettuna:

– Kolme painikkeen painallusta – yksikään valo ei pala.

9. Sähkölämmitteinen takalasi ja sähkölämmitteiset ulkotaustapeilit

Lämmitystä käytetään huurun ja jään poistamiseen takalasista ja ulkotaustapeileistä. Painikkeen painallus käynnistää takalasin ja taustapeilien lämmityksen samanaikaisesti. Palava valo osoittaa, että toiminto on aktiivinen.

Sulkeminen voi tapahtua manuaalisesti tai automaattisesti. Manuaalisesti se tapahtuu painikkeen painalluksella. Automatiikka kytkee takalasin ja taustapeilin pois 12 – 20 minuutin kuluttua riippuen ulkolämpötilasta.

Kylmällä säällä lämmitys jatkuu* myös 20 minuutin jälkeen takalasin ja taustapeilien pitämiseksi jäättöminä ja huuruttomina. Lämmityksen tehoa sovitetaan ulkolämpötilan mukaan. Toiminto pitää sulkea manuaalisesti.

10. Lämpötilanvalitsin

Kuljettajan ja matkustajan puolen lämpötila voidaan säätää erikseen.

Painikkeen painallus aktivoi vain toisen puolen. Toinen painallus aktivoi toisen puolen. Kolmas painallus aktivoi molemmat puolet.

* Valinnais-/lisävaruste, katso lisätietoa Johdanto-kappaleesta.

Elektroninen lämmitys- ja ilmastointilaite, ECC*

Aktivoitu puoli ilmaistaan painikkeen valolla sekä lämmityksen ja ilmanvaihdon paneelin yläpuolella olevassa näytössä.

Kun auto käynnistetään, on viimeksi tehty asetus käytössä.

HUOM

Lämpiämistä/jäähtymistä ei voida nopeuttaa valitsemalla korkeampi/matalampi lämpötila kuin halutaan.

Ilmanjako

	Ilmanjako	Tarkoitus:		Ilmanjako	Tarkoitus:
	Ilmaa ikkunoille. Tietty ilmavirtaus tuuletussuuttimista. Ilma ei kierrä uudelleen. Ilmastointi on aina kytkettynä.	kun haluatte poistaa jään ja huurun nopeasti.		Ilmaa lattialle ja ikkunoille. Tietty ilmavirta kojelaudan tuuletussuuttimista.	kun haluatte miellyttävän ilman ja hyvän huurteenpoiston kylmällä tai kostealla säällä.
	Ilmaa tuulilasille ja sivuikkunoille. Tietty ilmavirtaus tuuletussuuttimista.	kun haluatte välttää huurtumisen ja jäätymisen kylmällä ja kostealla säällä. (Ei liian pieni puhallinnopeus.)		Puhallus lattialle ja kojelaudan ilmanvaihtosuuttimista.	aurinkoisella säällä, kun ulkona on viileää.
	Puhallus laseihin ja kojelaudan ilmanvaihtosuuttimista.	kun haluatte hyvän mukavuuden lämpimällä ja kuivalla säällä.		Ilmaa lattialle. Tietty ilmavirta kojelaudan tuuletussuuttimista ja ikkunoille.	kun haluatte lämmittää jalkoja.
	Puhallus pään ja rinnan korkeudelle kojelaudan ilmanvaihtosuuttimista.	kun haluatte hyvän jäähdytyksen lämpimällä säällä.		Puhallus laseihin, kojelaudan ilmanvaihtosuuttimista ja lattialle.	kun haluatte viileämpää jalkatilaan tai lämpimämpää yläosaan kylmällä säällä tai lämpimällä, kuivalla säällä.

Polttoainekäyttöinen moottorin- ja matkustamonlämmitin*

Yleistä lämmittimestä

Pysäköintilämmitin lämmittää moottorin sekä matkustamotilan ja se voidaan käynnistää suoraan tai ajastimella.

Ajastimella voidaan valita kaksi eri ajankohtaa. Ajankohdalla tarkoitetaan tässä kellonaikaa, jolloin auton lämmittämisen pitää olla valmis. Auton elektroniikka laskee itse lämmityksen alkamisajan vallitsevan ulkolämpötilan mukaan.

Lämpötilassa -10 °C tai sen alapuolella pysäköintilämmittimen enimmäiskäyntiaika on 50 minuuttia.

VAROITUS

Auton on oltava ulkona, kun käytetään bensiini- tai dieselkäyttöistä lämmitintä.

HUOM

Kun pysäköintilämmitin on aktiivinen, auton alta voi tulla savua, mikä on täysin normaalia.

Tankkaus

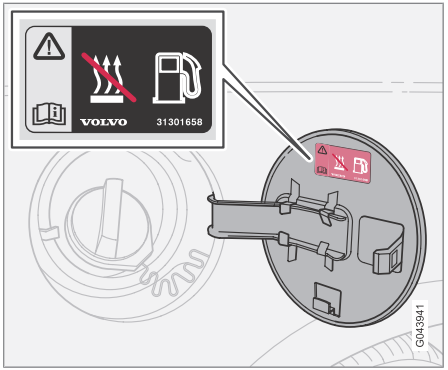

Varoitustarra säiliön luukussa.

VAROITUS

Ulos valunut polttoaine voi syttyä palamaan. Kytkekää polttoainekäyttöinen lämmitin pois päältä ennen tankkauksen aloittamista.

Tarkastakaa infonäytöstä, että pysäköintilämmitin on sammutettu. Kun se on käynnissä, infonäyttö esittää **PNESTELÄM ON**.

Pysäköinti mäkeen

Jos auto on pysäköitynä jyrkkään mäkeen, keulan tulee olla alamäen puolella, jotta polttoaineen syöttö pysäköintilämmittimeen toimisi häiriöittä.

Akku ja polttoaine

Jos akun varaustila ei ole hyvä tai jos polttoaineen määrä polttoainesäiliössä on liian pieni, pysäköintilämmitin suljetaan automaattisesti ja infonäyttö esittää ilmoituksen.

– Vahvistakaa ilmoitus painamalla vilkkuvivun **READ**-painiketta.

TÄRKEÄÄ

Pysäköintilämmittimen toistuva käyttö yhdessä lyhyiden ajomatkojen kanssa johtaa akun purkautumiseen, josta on seurauksena käynnistysongelmia.

Jotta varmistetaan, että auton akkuun latautuu uudelleen sama energiamäärä, jonka lämmitin kuluttaa, tulee lämmittimen säännöllisen käytön yhteydessä ajaa yhtä pitkä aika kuin lämmitintä käytetään.

Polttoainekäyttöinen moottorin- ja matkustamonlämmitin*

Lämmittimen aktivointi

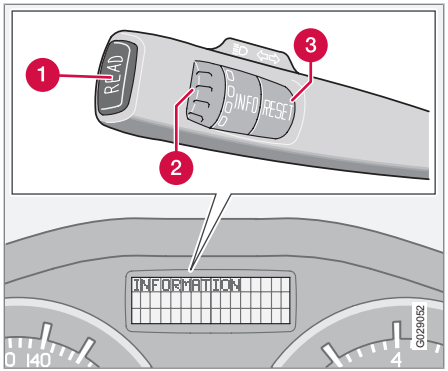

1. **READ**-painike
2. Säätöpyörä[1]
3. **RESET**-painike[1]

Symbolit ja näyttöilmoitukset

Kun jokin ajastimen asetuksista tai **Suorakäynnistys** aktivoidaan, palaa infosymboli mittaristossa ja infonäyttö esittää selittävän tekstin.

Näyttö	Sisältö
PNESTELÄMMITIN PÄÄLLÄ	Lämmitin on kytkettynä ja toiminnassa.
AJASTIN KYTKETTY PNESTELÄMMITIN	Muistutus siitä, että lämmitin tulee käynnistymään asetettuna aikana autosta poistumisen jälkeen, kun etäavain poistetaan virtalukosta.
LÄMMITIN POIS AKKUJÄNNITE ALH.	Auton elektroniikka sammutti lämmittimen moottorin käynnistyksen mahdollistamiseksi.
LÄMMITIN POIS PNESTETTÄ VÄHÄN	Auton elektroniikka sammutti lämmittimen moottorin käynnistyksen sekä 50 km:n ajon mahdollistamiseksi.

Suorakäynnistys ja suorasammutus

1. Askeltakaa säätöpyörällä **SUORAKÄYNNISTYS**.
2. Painakaa **RESET**-painiketta valitaksenne välillä **PÄÄLLÄ** ja **POIS**.

PÄÄLLÄ: Pysäköintilämmitin kytketty päälle manuaalisesti tai ohjelmoidulla ajastimella.

POIS: Pysäköintilämmitin suljettu.

Lämmittimen suorakäynnistyksen yhteydessä lämmitin tulee olemaan aktivoituna 50 minuuttia.

[1] Ilman toimintoa autoissa, joissa ei ole ajotietokonetta, polttoainekäyttöistä pysäköintilämmitintä eikä vakaus- ja vetovoimajärjestelmää.

* Valinnais-/lisävaruste, katso lisätietoa Johdanto-kappaleesta.

Polttoainekäyttöinen moottorin- ja matkustamonlämmitin*

Matkustamon lämmitys alkaa heti, kun moottorin jäähdytysneste on saavuttanut oikean lämpötilan.

HUOM

Auto voidaan käynnistää ja sillä voidaan ajaa pysäköintilämmittimen ollessa vielä käynnissä.

Ajastimen asettaminen

Ajastimella ilmoitetaan ajankohta, jolloin autoa käytetään ja sen pitää olla lämmitetty.

Valitkaa väliltä **AJASTIN 1** ja **AJASTIN 2**.

1. Askeltakaa säätöpyörällä **AJASTIN PNLÄMM. 1**.
2. Painakaa lyhyesti **RESET**-painiketta päästäksenne vilkkuvaan tuntiasetukseen.
3. Valitkaa haluamanne tunti säätöpyörällä.
4. Painakaa lyhyesti **RESET** päästäksenne minuuttiasetukseen.
5. Valitkaa haluamanne minuutti säätöpyörällä.
6. Vahvistakaa asetus painamalla lyhyesti **RESET**.
7. Painakaa **RESET** ajastimen aktivoimiseksi.

Kun **AJASTIN 1** on asetettu, voidaan ohjelmoida toinen aika **AJASTIN 2** askeltamalla siihen säätöpyörällä.

Vaihtoehtoinen aika asetetaan samalla tavalla kuin **AJASTIN 1**.

Ajastimen käynnistämän lämmittimen sammuttaminen

Ajastimen käynnistämä lämmitin voidaan sammuttaa manuaalisesti, ennen kuin ajastin tekee sen. Menetelkää näin:

1. Painakaa **READ**-painiketta.
2. Askeltakaa tekstiin **AJASTIN PNLÄMM. 1** tai **AJASTIN PNLÄMM. 2** säätöpyörällä.

   Teksti **PÄÄLLÄ** vilkkuu näytössä.
3. Painakaa **RESET**.

   Teksti **POIS** esitetään kiinteänä ja lämmitin sammutetaan.

Ajastimella käynnistetty lämmitin voidaan sammuttaa osassa "Suorakäynnistys ja suorasammutus" olevan ohjeen mukaan.

Kello/ajastin

Lämmittimen ajastin on kytketty auton kelloon.

HUOM

Jos auton kelloa säädetään, hävitetään mahdollisesti tehty ajastimen ohjelmointi.

Polttoainekäyttöinen lisälämmitin* (diesel)

Lisälämmitin (diesel)

Dieselkäyttöisissä autoissa voidaan tarvita lisälämmitintä oikean lämpötilan saavuttamiseksi moottorissa ja matkustamossa kylmällä säällä.

Lämmitin käynnistyy automaattisesti, kun lisälämpöä tarvitaan silloin, kun moottori on käynnissä.

Lämmitin sammuu automaattisesti, kun oikea lämpötila on saavutettu tai kun moottori sammutetaan.

HUOM

Lisälämmitintä ei voida kytkeä päälle tai sammuttaa manuaalisesti, sitä ohjaa pelkästään auton elektroniikka.

Kun lisälämmitin on aktiivinen, voi auton alta tulla savua, mikä on täysin normaalia.

* Valinnais-/lisävaruste, katso lisätietoa Johdanto-kappaleesta.

Etuistuimet 98
Sähkökäyttöinen katto 103
Tuulisuojus*..... 106
Matkustamon valaistus..... 107
Säilytystilat matkustamossa 110
Tavaratila..... 114

* Valinnais-/lisävaruste, katso lisätietoa Johdanto-kappaleesta.

04

SISUSTUS

Etuistuimet

Istuma-asento, manuaalinen istuin

Kuljettajan ja matkustajan istuimet voidaan säätää parhaaseen istuma- ja ajoasentoon.

1. Eteen-/taaksepäin, nostakaa kahvaa oikean etäisyyden säätämiseksi ohjauspyörään ja polkimiin. Tarkastakaa, että istuin lukkiutuu paikalleen säädön muuttamisen jälkeen.
2. Istuintyyny etureunan nostaminen/laskeminen, pumpatkaa ylös/alas.
3. Istuimen nostaminen/laskeminen, pumpatkaa ylös/alas.
4. Ristiseläntuen muuttaminen[1], kääntäkää säätöpyörää.
5. Selkänojan kallistuksen säätö: kiertäkää säätöpyörää.
6. Sähkökäyttöisen istuimen* käyttöpaneeli.

Vipua (2) ei ole kaikissa istuinmalleissa.

VAROITUS

Asettakaa oikea ajoasento kuljettajan istuimeen ja säätäkää turvavyö, katso sivu 18, ennen ajon aloittamista, älkää koskaan ajon aikana.

Varmistakaa, että istuin on lukkiutunut.

HUOM

Otettaessa turvavyö käyttöön se saadaan helpoimmin alemman vyöohjaimen luota, ei olkapään yli.

Istuma-asento, sähkökäyttöinen istuin*

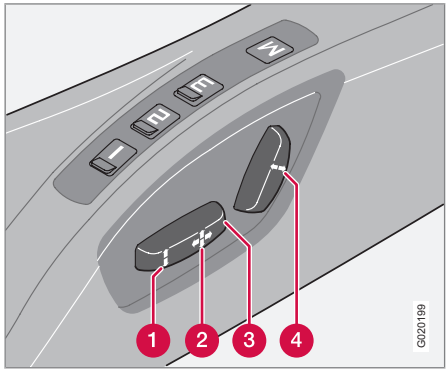

Istuimen säätö voidaan tehdä tietyn sen jälkeen, kun oven lukitus on avattu etäavaimella, vaikka avainta ei ole asetettu virtalukkoon. Istuinta voidaan säätää aina jännitetilassa **I** tai **II**.

1. Istuintyynyn etureuna ylös/alas
2. Istuin eteen-/taaksepäin
3. Istuin ylös/alas
4. Selkänojan kaltevuus

[1] Koskee myös sähkökäyttöistä istuinta.

* Valinnais-/lisävaruste, katso lisätietoa Johdanto-kappaleesta.

Ylikuormitussuoja laukeaa, jos toinen istuimista juuttuu. Jos näin tapahtuu, katkaiskaa virta ja odottakaa lyhyt hetki ennen kuin istuinta käytetään uudelleen. Vain yhtä istuimen säädöistä voidaan tehdä kerrallaan.

Muistitoiminto

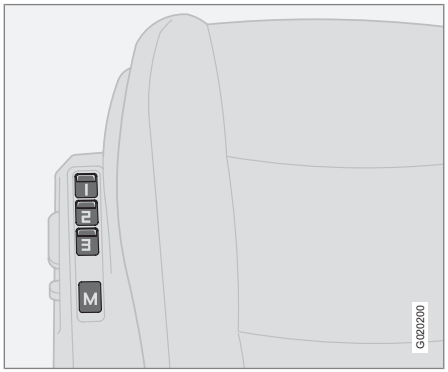

Muistitoiminnon painikkeet.

Asetuksen tallentaminen

1. Säätäkää istuin ja ulkotaustapeilit.
2. Pitäkää painiketta **M** painettuna samanaikaisesti, kun painiketta **1**, **2** tai **3** painetaan.

Tallennetun asetuksen käyttäminen

Painakaa jotain muistipainikkeista **1**–**3**, kunnes istuin ja ulkotaustapeilit pysähtyvät. Jos painike vapautetaan, istuimen liike keskeytyy.

Hätäpysäytys

Jos istuin tahattomasti joutuu liikkeeseen, painakaa jotain painiketta, niin liike pysähtyy.

VAROITUS

Puristumisvaara. Katsokaa, etteivät lapset leiki säätimillä.

Tarkastakaa, ettei mitään esineitä ole istuimen edessä, takana tai alla, kun säätö tehdään.

Varmistakaa, ettei kukaan takaistuimen matkustajista voi jäädä puristuksiin.

Muisti etäavaimessa

Kuljettajan istuimen ja ulkotaustapeilien asennot tallennetaan muistiin etäavaimessa, jolla auto lukitaan. Kun auton lukitus avataan samalla etäavaimella, kuljettajan istuin asettuu tallennettuihin asetuksiin, kun kuljettajan ovi avataan.

HUOM

Etäavaimen muisti on riippumaton istuimen muistista.

Nousu takaistuimelle, manuaalinen istuin

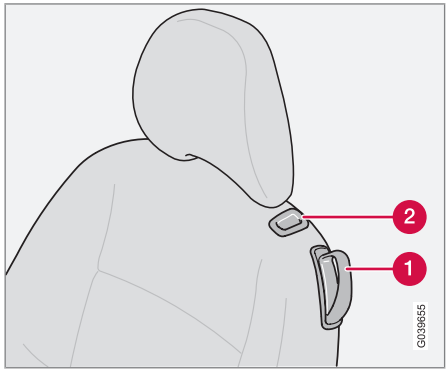

1. Kahva selkänojan kääntämistä varten
2. Painike sähkökäyttöisen istuimen pitkittäissuuntaista siirtämistä varten

HUOM

Kukaan ei saa istua istuimella, kun sitä siirretään eteenpäin takaistuimelle nousemista varten.

Etuistuimet

HUOM

Laskekaa istuin alas, ennen kuin sitä siirretään eteenpäin - muutoin on olemassa vaara, että niskatuki ottaa kiinni häikäisysuojaan.

Istuimen työntäminen eteenpäin

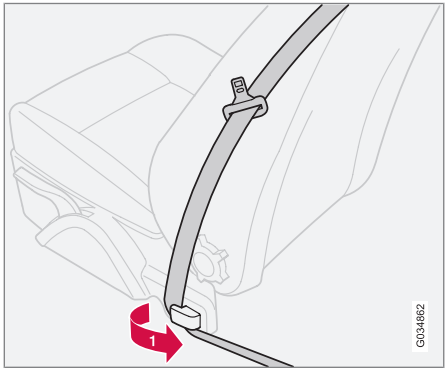

1. Irrottakaa vyö vyönohjaimesta, ks. myös sivu 20.

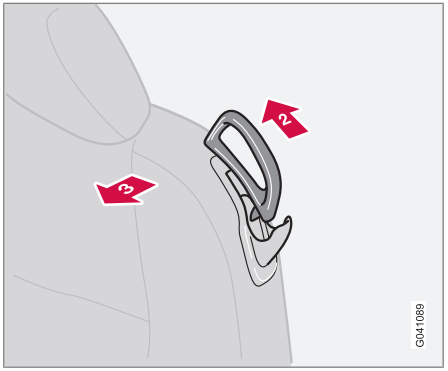

2. Nostakaa kahvaa
3. Kääntäkää selkänoja eteen lukittuun asentoon.
4. Työntäkää istuin eteen.

Istuimen työntäminen taaksepäin:

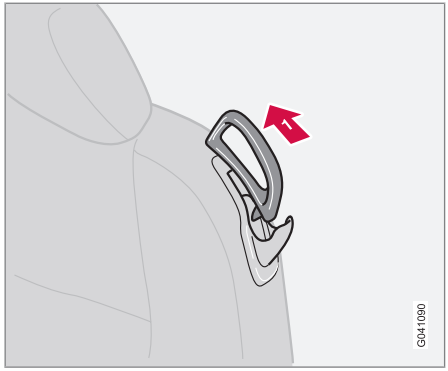

1. Nostakaa kahvaa ja kääntäkää selkänoja takaisin.
2. Työntäkää istuinta taaksepäin.
3. Säätäkää istuin pitkittäissuunnassa.
4. Asettakaa vyö takaisin vyönohjaimeen.

Jos istuin, kun sitä on työnnetty taaksepäin, ei palaa takaisin samaan asentoon kuin ennen kääntämistä autoonnousua varten - menetelkää näin:

1. Istukaa istuimelle.
2. Nostakaa kahvaa (1), katso sivu 98, ja työntäkää istuin takimmaiseen ääriasentoon.

3. Pitäkää kahvaa edelleen nostettuna, työntäkää istuin haluttuun asentoon ja vapauttakaa kahva.

Nousu takaistuimelle, sähkökäyttöinen istuin

*

Istuimen työntäminen eteenpäin

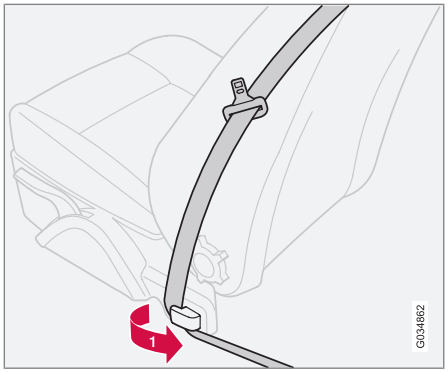

1. Irrottakaa vyö vyönohjaimesta, ks. myös sivu 20.

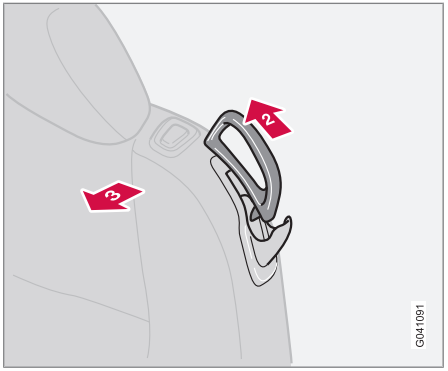

2. Nostakaa kahvaa.
3. Kääntäkää selkänoja eteen lukittuun asentoon.

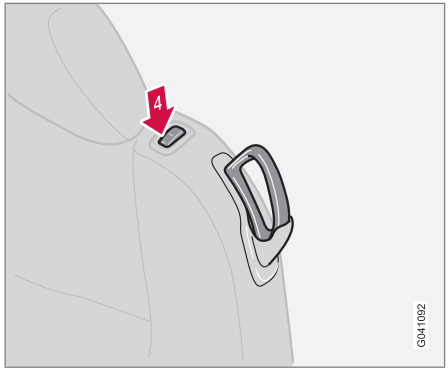

4. Pitäkää painikkeen etuosaa painettuna.

   Jos istuin on asetettu korkeaan asentoon - se lasketaan automaattisesti alas, ettei niskatuki ota kiinni häikäisysuojaan.

Etuistuimet

Istuimen työntäminen taaksepäin

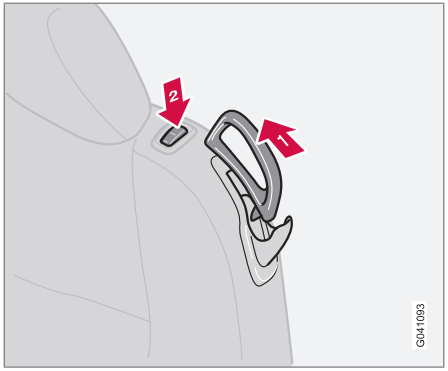

1. Nostakaa kahvaa ja kääntäkää selkänoja takaisin.
2. Pitäkää painikkeen takaosaa painettuna.
3. Asettakaa vyö takaisin vyönohjaimeen.

HUOM

Vain selkänojan ollessa käännettynä eteen voidaan istuin työntää täysin eteen (+6 cm) takaistuimelle nousemisen ja sieltä poistumisen helpottamiseksi. Jos selkänoja käännetään taakse, kun istuin on etumaisessa asennossaan, istuin siirtyy automaattisesti n. 6 cm taaksepäin muutaman sekunnin kuluttua.

VAROITUS

Tarkastakaa niskatuesta painamalla ja vetämällä, että selkänoja on käännetty asianmukaisesti takaisin.

Matkustajan puoleisen etuvyön pitää olla vyönohjaimessa ajon aikana, myös silloin, kun istuimella ei istu matkustajaa.

Lattiamatot*

Volvolta voitte ostaa juuri Teidän autoonne valmistettuja lattiamattoja.

VAROITUS

Lattiamaton pitää kuljettajan paikalla olla painettuna kunnolla alas ja kiinnitettynä kiinnittimiin, ettei se joudu puristuksiin polkimien luona ja alla.

* Valinnais-/lisävaruste, katso lisätietoa Johdanto-kappaleesta.

Katon käyttämisen edellytykset

- Ei esineitä hattuhyllyllä.
- Ei jäätä, lunta tai irtonaisia esineitä katolla tai tavaratilan luukun päällä.
- Kuiva katto.
- 2,0 m vapaa korkeus ylöspäin (A) sekä 0,2 m puskurin ja takana olevan esineen (B) välillä.
- Ympäristön lämpötila -10 °C tai korkeampi.
- Suljettu tavaratilan seinä, katso sivu 114.
- Suljettu tavaratilan luukku.
- Auto paikallaan, jarrupoljin painettuna.

Jos seuraavilla sivuilla olevia ohjeita ei noudateta, tämä voi aiheuttaa vaurioita katon avaus- ja sulkumekanismeille.

Volvo suosittelee myös, että seuraava täytetään:

- Tasainen maa.
- Katon käytön saattaminen loppuun yhtenä liikkeenä.
- Moottori joutokäynnillä.

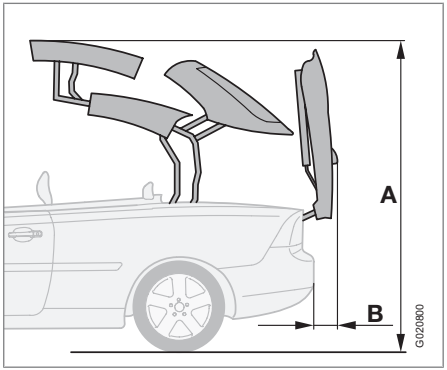

TÄRKEÄÄ

Katolla olevat vesikeräytymät voivat valua tavaratilaan ja matkustamoon, jos katto avataan.

VAROITUS

Ihmiset tai esineet voivat jäädä puristuksiin katon tai takaluukun liikkuvien osien vaikutuksesta.

- Sulkekaa katto silmälläpidon alaisina.
- Katsokaa tavaratilan seinässä olevaa tarraa.
- Älkää antako lasten leikkiä käyttösäätimillä.
- Älkää jättäkö kattoa paikalleen pidemmäksi aikaa kuin on välttämätöntä.

VAROITUS

Älkää koskaan jättäkö etäavainta paikalleen, jos autossa on lapsia.

Sähkökäyttöinen katto

Peiteluukku

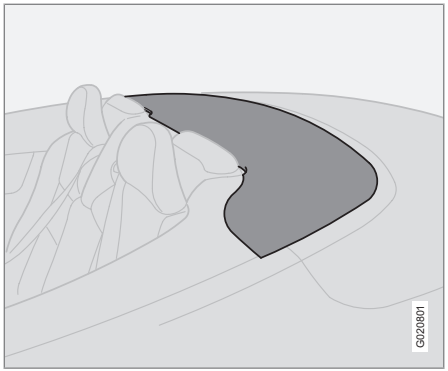

Katon ollessa auki on peiteluukku takaistuimen niskatukien ja tavaratilan luukun välillä, ks. edellistä kuvaa.

TÄRKEÄÄ

Älkää käyttäkö peiteluukkua istumiseen tai kuormaamiseen, se voi vaurioitua.

Katon avaaminen ja sulkeminen

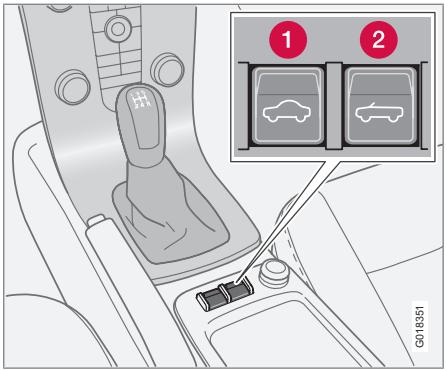

1. Katon sulkeminen
2. Katon avaaminen

1. Kääntäkää etäavain asentoon **II**. Moottori on hyvä käynnistää.
2. Painakaa jarrupoljinta.
3. Pitäkää vasenta painiketta (1) painettuna katon sulkemiseksi, tai oikeaa painiketta (2) sen avaamiseksi.

Huomioikaa mahdolliset ilmoitukset infonäytössä katon liikkeen aikana. Kiinni olevia ikkunoita avataan n. 10 senttimetriä. Kaikki ikkunat suljetaan, kun katon liike on päättynyt.

Vapauttakaa painike, kun signaali soi ja ilmoitus **KATTO KIINNI** tai **KATTO AUKI** esitetään infonäytössä.

VAROITUS

Älkää koskaan vetäkö hydraulijärjestelmän vapautusvaijerista, joka on sijoitettu takaistuimen alle. Vain huoltohenkilökunta saa käyttää hydraulijärjestelmän vapautuksen hätätoimintoa.

Seuraukset:

- suuri puristumisvaurioiden vaara
- sähköisesti käännettävän katon tai tavaratilan luukun hallitsematon liike/avaaminen
- katon osat voivat tuhoutua.

Varmistakaa huolellisesti, että edellytykset täyttyvät ennen kuin katon käyttäminen aloitetaan.

Teksti infonäytössä

Osa näistä ilmoituksista koskee myös kuormausapua, katso sivu 114.

- **PAINA JARRUA KATON TOIM. VART** - Painakaa jarrupoljinta katon käyttämiseksi.
- **SULJE TAKALUUKKU KATON TOIM. VART** - Tavaratilan luukku ei ole kiinni. Sulkekaa tavaratilan luukku.

- **AVAA TAKALUUKKU KOKONAAN** - Avatkaa tavaratilan luukku täysin.
- **SULJE SUOJAKANSI KATON TOIM. VART** - Tavaratilan seinä ei ole kiinni. Sulkekaa tavaratilan seinä, katso sivu 114.
- **KATTO EI TOIMI AKKUJÄNNITE ALH.** - Akkujännite on liian matala. Katto voidaan vain sulkea. Ladatkaa akku, esim. käynnistämällä moottori, ja yrittäkää uudelleen.
- **KATTO EI LUKITTU** - Kattoa ei ole avattu tai suljettu kunnolla. Yrittäkää avata tai sulkea katto uudelleen.
- **KATON TAVARAN KULJETUSASENTO** - Kattoa on nostettu kuormausaputoiminnolla. Laskekaa katto, katso sivu 114.
- **LÄMPÖTILARAJAT KATON TOIMINTA** - Kattojärjestelmä on joko ylikuumentunut tai ulkolämpötila on alle -10 °C. Jos katto on ylikuumentunut, odottakaa n. 5 minuuttia, kunnes ilmoitus häviää, ja yrittäkää uudelleen.

Ilmoitukset katon vikojen yhteydessä

Infonäytössä voidaan esittää kaksi vikailmoitusta katon vikojen yhteydessä:

- **KATON VIKA VAATII HUOLLON** - Kattoa ei voi käyttää. Tarvitaan valtuutetun Volvon teknisen palvelun tekemää huoltoa.
- **KATON VIKA KATSO OHJEKIRJA** - Kattoa tai kuormausapua pitää käyttää erityisten ohjeiden mukaisesti. Huolto pitää teettää valtuutetussa Volvon teknisessä palvelussa.

Erityisiä käyttöohjeita kattovian yhteydessä

Jos ilmoitus **KATON VIKA KATSO OHJEKIRJA** esitetään infonäytössä, kattoa ei voi käyttää tavalliseen tapaan.

HUOM

Kun katto on suljettu, sitä ei voi avata uudelleen.

TÄRKEÄÄ

Sulkeminen kattovian yhteydessä edellyttää erittäin huolellista katon käytön edellytysten tarkastusta, katso sivu 103. Myös edellytysten täyttyessä on olemassa suuri aineellisten vaurioiden vaara.

1. Pitäkää sulkemispainiketta painettuna, kunnes **KATON VIKA KATSO OHJEKIRJA** esitetään näytössä. Vapauttakaa painike.
2. Painakaa sulkemispainiketta uudelleen. Pitäkää sitä painettuna vähintään 30 sekuntia, kunnes katto ja tavaratilan luukku ovat kiinni. Tarkkailkaa mahdollisia vikoja, jotka voivat aiheuttaa vaurioita autolle.

Koko sulkemisen ajan kuuluu äänimerkki.

VAROITUS

Älkää koskaan vetäkö hydraulijärjestelmän vapautusvaijerista, joka on sijoitettu takaistuimen alle. Vain huoltohenkilökunta saa käyttää hydraulijärjestelmän vapautuksen hätätoimintoa.

Seuraukset:

- suuri puristumisvaurioiden vaara
- sähköisesti käännettävän katon tai tavaratilan luukun hallitsematon liike/avaaminen
- katon osat voivat tuhoutua.

Korjaukset saa tehdä vain valtuutettu Volvon tekninen palvelu. Puuttuminen kattojärjestelmään voi aiheuttaa virheellisen toiminnan ja siitä seuraavia vakavia henkilövahinkoja.

Tuulisuojus*

Yleistä

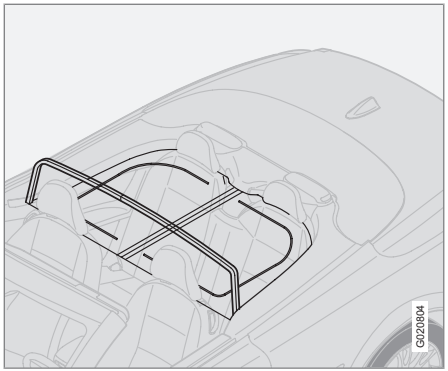

Tuulisuojusta voidaan käyttää ajettaessa katto avattuna pyörteisten ilmavirtojen välttämiseksi matkustamossa.

Tuulisuojuksen asennus

1. Kääntäkää neliosainen suojus täyteen kokoonsa ja painakaa lukitus kiinni.
2. Työntäkää tuulisuojuksen tuet niskatukien alla siten, että ne ovat selkänojan yläreunaa vasten.
3. Painakaa sivupaneeleissa pidikkeissä olevat lukitusvivun sisään siten, että kuuluu naksahdus.
4. Kääntäkää tuulisuojus ylös.

HUOM

Varokaa auton verhoilua.

Tuulisuojuksessa olevia vetoketjuja käytetään, kun halutaan asettaa matkatavaroita takaistuimelle tai päästä niihin käsiksi.

VAROITUS

Tarkastakaa, että tuulisuojus on kunnolla kiinni. Se voi muutoin irrota esim. väistöliikkeissä ja aiheuttaa vahinkoa ihmisille ja esineille.

VAROITUS

Kun tuulisuojus on asennettuna, takaistuimella ei saa olla matkustajia.

Säilyttäkää suojusta pussissaan lattialla tavaratilassa.

* Valinnais-/lisävaruste, katso lisätietoa Johdanto-kappaleesta.

Lukuvalot ja matkustamovalaistus

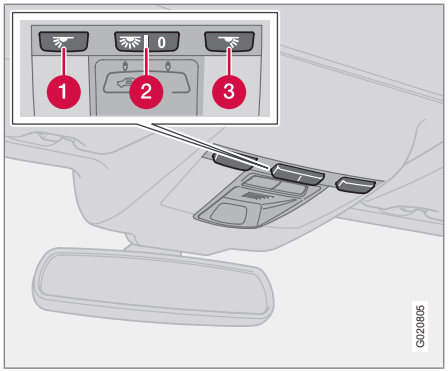

Säätimet kattokonsolissa etumaisia lukuvaloja ja matkustamovalaistusta varten.

1. Vasen lukuvalo, päällä/pois
2. Matkustamon valaistus
3. Oikea lukuvalo, päällä/pois

Kaikki valaistus matkustamossa voidaan sytyttää jännitetiloissa **I** ja **II** sekä moottorin ollessa käynnissä. Valaistus voidaan myös aktivoida 30 minuutin kuluessa siitä, kun:

- moottori on sammutettu ja jännite on tilassa **0**
- auton lukitus on avattu, mutta moottoria ei ole käynnistetty.

Kattovalaistus

Lukuvalot sytytetään tai sammutetaan painamalla ko. painiketta kattokonsolissa.

Takaistuimen valaistus

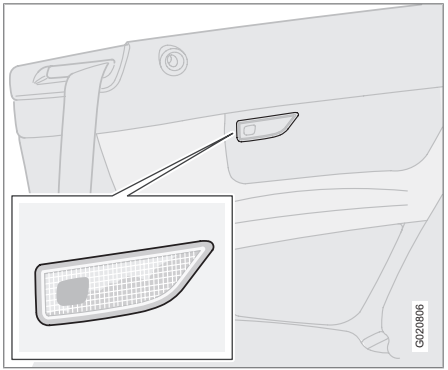

Syttyy tai sammuu painikkeen painalluksella.

Autoonnousuvalot

Autoonnousuvalot (ja matkustamovalaistus) syttyvät ja sammuvat, kun jokin sivuovi avataan tai suljetaan.

Meikkipeili*

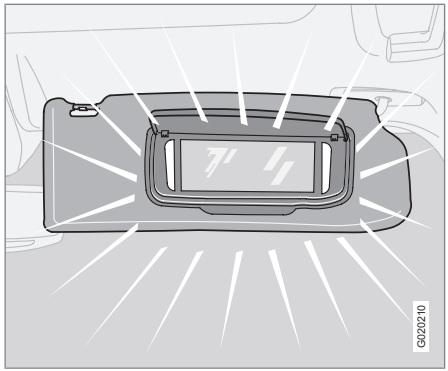

Valo syttyy ja sammuu automaattisesti, kun kansi avataan tai suljetaan.

Käsinekotelon valo

Käsinekotelon valaistus syttyy ja sammuu, kun luukku avataan tai suljetaan.

Matkustamon valaistus

Valaistusautomatiikka

Painikkeella (2), katso sivu 107, voidaan valita kolme tilaa matkustamon valaistukselle:

- Pois – oikea puoli (merkitty **0**) painettuna alas, valaistusautomatiikka on suljettu.
- Neutraaliasento – valaistusautomatiikka on aktivoitu. Himmennystoiminto on aktiivinen.
- Päällä – vasen puoli painettuna alas, matkustamon valaistus palaa.

Neutraalitila

Kun painike (2) on neutraaliasennossa, sytytetään ja sammutetaan matkustamovalaistus automaattisesti seuraavaan tapaan.

Matkustamon valaistus syttyy ja jää palamaan 30 sekunniksi, jos:

- auton lukitus avataan etäavaimella tai avainliuskalla.
- moottori on pysäytetty ja etäavain käännetty asentoon **0.**

Matkustamon valaistus sammuu, kun:

- moottori käynnistyy
- auto lukitaan avaimella tai etäavaimella.

Matkustamovalaistus syttyy ja jää palamaan 5 minuutiksi, jos jokin ovista on auki.

Jos jokin valaistus sytytetään manuaalisesti ja auto lukitaan, valaistus sammuu automaattisesti 5 minuutin kuluttua.

Säilytystilat matkustamossa

Säilytystilat

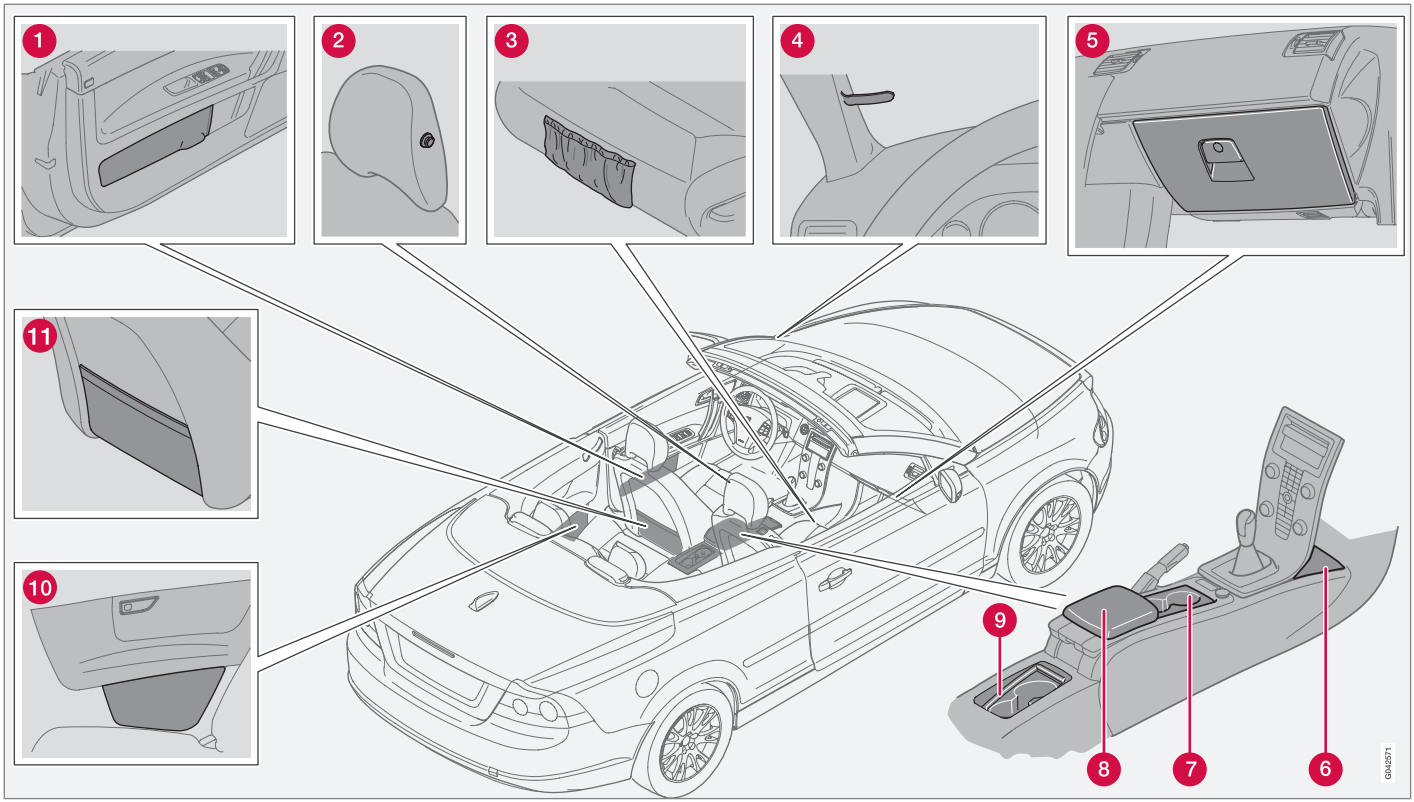

1. Säilytyslokero ovipaneelissa.
2. Takinpidin, vain kevyille pukimille.
3. Säilytystasku etuistuintyynyjen etureunassa.
4. Kortinpidin
5. Käsinekotelo
6. Säilytyslokero keskikonsolin takana
7. Mukinpidin (kaihdinkannella*)
8. Tunnelilokero (esim. CD-levyille)
9. Mukinpidin (kaihdinkannella*)
10. Säilytyslokero takasivupaneelissa.
11. Säilytystasku etuistuinten takapuolella.

VAROITUS

Huolehtikaa siitä, ettei kovia, teräviä tai painavia esineitä kuljeteta sellaisella tavalla, että ne voivat aiheuttaa henkilövahinkoja voimakkaassa jarrutuksessa.

Kiinnittäkää aina isot ja painavat esineet turvavyöllä tai kuormankiinnityshihnoilla.

Käsinekotelo

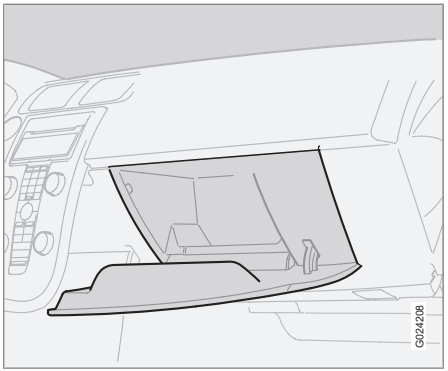

Täällä voi säilyttää esim. auton käyttöohjekirjaa ja karttoja. Myös kolikoille, kynille ja bensiinikortille on pitimet.

Käsinekotelo voidaan lukita etäavaimen irrotettavalla avainliuskalla. Lisätietoja on sivulla 121.

Takinpidin

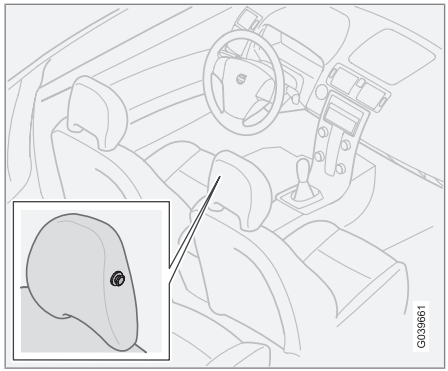

Takinpidin on matkustajan istuimen niskatuessa. Asettakaa pitimeen vain kevyitä asusteita.

Säilytystilat matkustamossa

Säilytyslokero ovipaneelissa

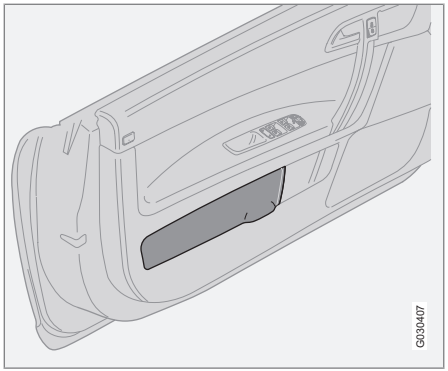

Säilytyslokero avataan nostamalla luukkua etureunasta alhaalta, ja suljetaan painamalla kevyesti sen yläosaa.

Säilytyslokero takasivupaneelissa

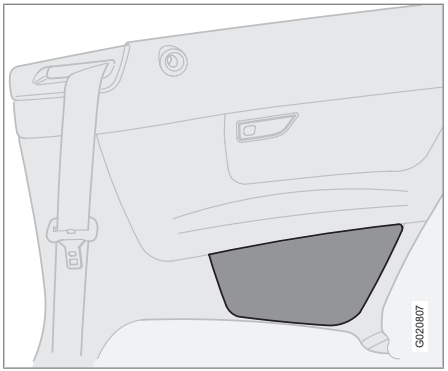

Säilytyslokero avataan ja suljetaan painamalla kevyesti sen yläosan keskeltä.

Säilytyspaikka etumaisen kyynärnojan alla

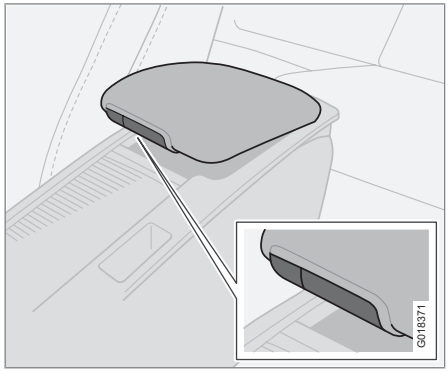

Kyynärnojan alla on säilytystila. Jaettavassa kyynärnojassa on myös pienehkö säilytystila. Painakaa pienempää nuppia ja nostakaa kyynärnojaa matalan lokeron avaamiseksi. Painakaa suurempaa nuppia ja nostakaa kyynärnojaa syvemmän lokeron avaamiseksi.

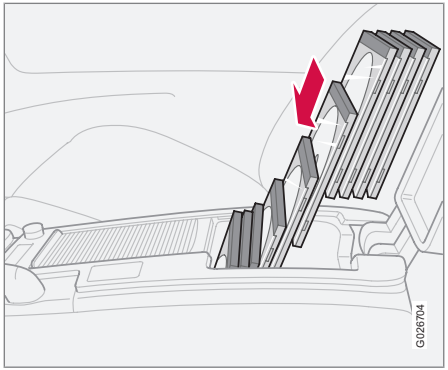

Syvemmässä lokerossa on tilaa 10:lle tavalliselle CD-kotelolle. Kotelot pitää säilyttää pystyssä, jotta kaikki 10 mahtuvat.

Mukinpidin keskikonsolissa

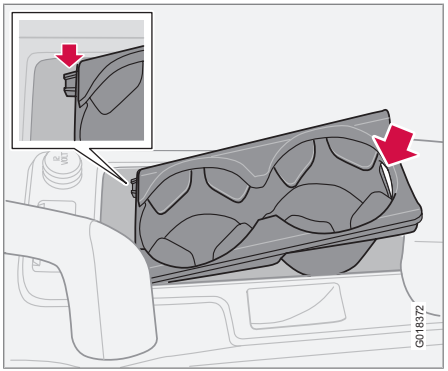

Suojuksen alla on tila kahdelle mukinpitimelle. Tilaa voidaan käyttää säilyttämiseen nostamalla mukinpidin pois. Nostakaa mukinpitimen takareunasta, siinä on kolo.

Jos mukinpidin pitää asentaa – sovittakaa ensin mukinpitimen kaksi ohjauskielekettä kahteen tilan takareunassa olevan koloon ja painakaa sitten mukinpitimen takareuna alas.

Mukinpidintä ei voida nostaa irti autoissa, joiden hälytysjärjestelmässä on liiketunnistin*.

Välttäkää kolikoiden, avainten tai vastaavien metalliesineiden säilyttämistä mukinpitimessä, koska nämä esineet voivat tahattomasti laukaista hälytyksen*, katso sivu 134.

Sulkekaa suojus tarttumalla sen etureunaan alapuolelta ja vetämällä eteenpäin.

Säilytyslokero seisontajarrun takana

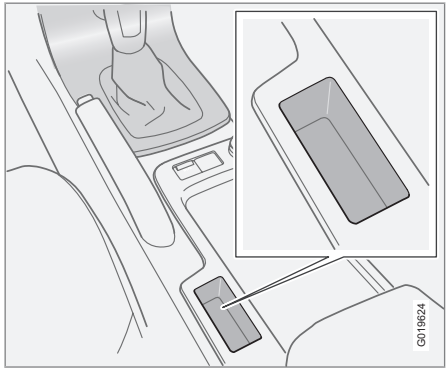

Kun pysäköintitutkan ja BLIS-järjestelmän painikkeita ei ole, ks. sivut 163 ja 166, tilaa voidaan käyttää säilytyslokerona.

VAROITUS

Tähän säilytyslokeroon sijoitetut esineet eivät saa estää seisontajarruvipua tämän ollessa vedettynä.

Tavaratila

Tavaratilan seinä

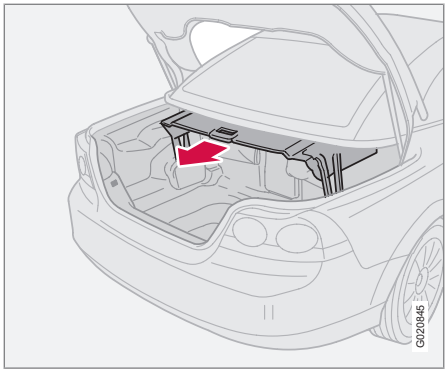

Seinän tarkoituksena on rajoittaa kuorman määrää tavaratilassa siten, ettei katon liike häiriinny. Olkaa huolellinen sulkiessanne tavaratilan seinän kunnolla siten, että se lukkiutuu kiinni sekä vasemmalta että oikealta puolelta.

TÄRKEÄÄ

Älkää sijoittako esineitä tavaratilan seinän päälle tai sivulle sen ollessa kiinni. Älkää sijoittako matkatavaroita siten, että ne ulottuvat korkeammalle kuin suljettu tavaratilan seinä.

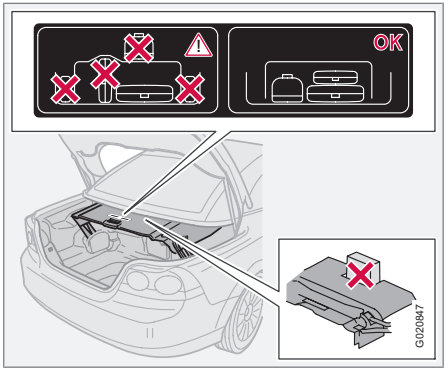

Tarra tavaratilan seinässä.

HUOM

Liian suuri kuorma tavaratilassa estää tavaratilan seinän sulkemisen. Tällöin estyy myös katon avaaminen.

Kuormausapu

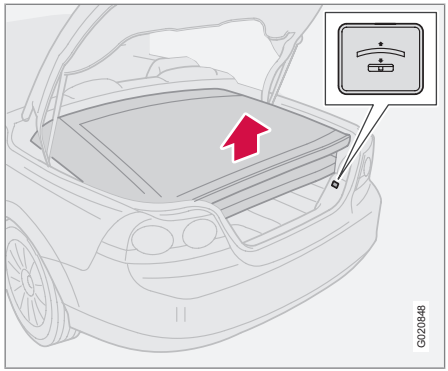

Painike katon nostamiseksi ja laskemiseksi.

Ollessaan avattuna katto on kokoontaitettuna tavaratilassa. Painikkeella (ks. edellistä kuvaa) voidaan kattoa nostaa ja laskea kuormaamisen ja kuorman purkamisen helpottamiseksi. Kuormausavun liikkeet muodostavat pienen osan katon normaalista liikkeestä. Infonäytön ilmoitukset katon käytöstä koskevat myös kuormausapua, katso sivu 104.

VAROITUS

Ihmiset tai esineet, jotka estävät katon nostamisen tai laskemisen ovat vaarassa jäädä puristuksiin.

Kuormausavun käyttäminen

Painikkeen painallus sekä käynnistää että pysäyttää nostamisen/laskemisen. Voi kestää muutamia sekunteja, ennen kuin liike käynnistyy. Jos painiketta painettaessa kuuluu äänimerkki eikä katto liiku, lukekaa infonäytön ilmoitus.

1. Painakaa painiketta katon nostamiseksi.
2. Nostakaa tavaratilan seinää ja siirtäkää se tavaratilaan.
3. Kun kuormaus on valmis, kääntäkää tavaratilan seinä alas.
4. Painakaa painiketta siten, että katto laskee.

HUOM

Akun varauksen ollessa heikko katto voidaan vain laskea.

Kuormausavun käyttäminen kattovian yhteydessä

Jos ilmoitus **KATON VIKA KATSO OHJEKIRJA** esitetään infonäytössä, katon voi vain avata.

1. Tarkasta, että **KATON VIKA KATSO OHJEKIRJA** esitetään näytössä.
2. Pitäkää painiketta painettuna n. 5 sekuntia. Pitäkää painiketta edelleen painettuna katon laskiessa.

Koko laskemisen ajan kuuluu äänimerkki.

TÄRKEÄÄ

Tavaratilan seinän tulee olla täysin auki, ennen kuin katto nostetaan.

Kun katto on nostettuna kuormausavulla tai jos katon liike on keskeytetty painamalla painiketta kaksi kertaa, tavaratilan luukkua ei saa sulkea. Tämä voi aiheuttaa vaurioita ja toimintahäiriöitä järjestelmään.

Laskekaa katto sen alimpaan asentoon, odottakaa muutamia sekunteja ja sulkekaa sen jälkeen tavaratilan luukku.

Kuormankiinnityssilmukat

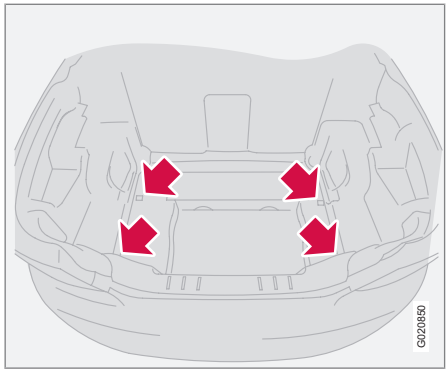

Nauhojen tai narujen kiinnittämistä varten on neljä tai useampi silmukka. Silmukoihin sopivia nauhoja voitte ostaa Volvon jälleenmyyjiltä.

Tavaratila

Sähköliitäntä tavaratilassa

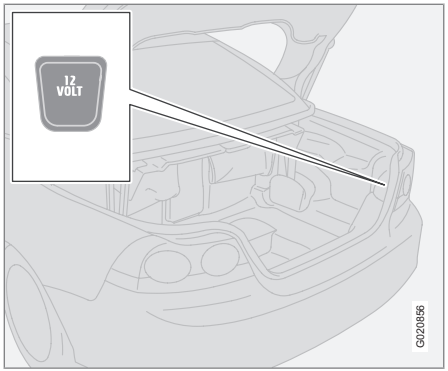

Kääntäkää kansi alas päästäksenne käsiksi sähköliitäntään. Se toimii riippumatta siitä, onko virta päällä vai ei.

HUOM

Muistakaa olla käyttämättä sähköliitäntää moottorin seistessä, koska on olemassa auton käynnistysakun tyhjenemisen vaara.

Suksiluukku

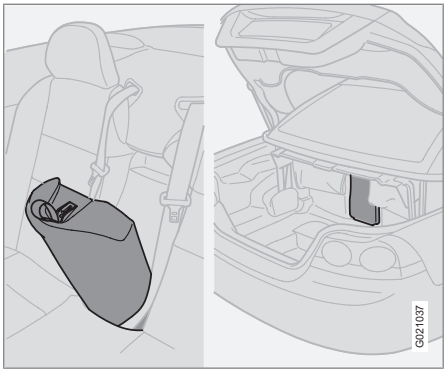

Pitkien, kevyiden esineiden kuljettamisen mahdollistamiseksi on keskipaneelin[1] takana luukku takaistuimen selkänojassa.

Enimmäispituus: 2 m ja enimmäispaino: 25 kg. Suksiluukku avataan kahdesta suunnasta, keskikonsolista ja tavaratilasta.

Takaistuimen selkänojan keskiosan avaaminen

– Vetäkää raksista, joka on selkänojan keskiosan yläreunassa päästäksenne käsiksi luukkuun.

Takaistuimen selkänojan keskiosan sulkeminen

1. Asettakaa keskiosa takaisin paikalleen, alaosa ensin.
2. Kääntäkää keskiosa sisään ja painakaa, kunnes kuuluu naksahtava ääni.

Luukku tavaratilassa

Jos auto on varustettu suksipussilla*, pitää pussin vetoketju avata myös matkustamosta.

– Puristakaa luukun kahdessa reiässä olevia nuppeja toisiaan kohti ja avatkaa luukku.

Kiinnittäkää pitkä kuorma turvavyön avulla

Pitkä kuorma, esim. sukset, pitää kiinnittää takaistuimen turvavöillä.

– Kietokaa turvavyötä kierros suksien ympärille ja lukitkaa se tavalliseen tapaan vyölukkoon.

Jos auto on varustettu suksipussilla*, pitää vyö pujottaa sen kahvan läpi.

[1] Tilapäistä renkaanpaikkaussarjaa, ensiapulaukkua ja hinaussilmukkaa säilytetään keskipaneelissa takaistuimen selkänojassa. Varapyörällä varustetut autot*, katso sivu 193.

* Valinnais-/lisävaruste, katso lisätietoa Johdanto-kappaleesta.

VAROITUS

Pysäyttäkää moottori ja kytkekää seisontajarru kuormatessanne tai poistaessanne pitkiä esineitä. Irrallinen 20 kg painava esine voi 50 km/h:n nopeudella tapahtuvassa keulatörmäyksessä saada 1000 kg:n painoa vastaavan liikemassan. Kiinnittäkää kuorma aina hyvin. Muuten se voi lentää eteenpäin äkkinäisessä jarrutuksessa ja vahingoittaa matkustajia.

Etäavain ja avainliuska..... 120
Lukituskohdat..... 123
Erillislukitus* 124
Avaimeton käyttö*..... 126
Kauko-ohjaimen paristo..... 129
Lukitseminen ja lukituksen avaaminen 130
Hälytin* 134

* Valinnais-/lisävaruste, katso lisätietoa Johdanto-kappaleesta.

05

LUKOT JA HÄLYTIN

Etäavain ja avainliuska

Etäavain

Auto toimitetaan kahdella kauko-ohjaimella varustettuna.

Kauko-ohjaimissa on irrotettava metallinen avainliuska kuljettajan oven ja käsinekotelon mekaanista lukitsemista/lukituksen avaamista varten.

Avainliuskan ainutlaatuinen koodi on valtuutetuilla Volvon teknisillä palveluilla, joita suositellaan tilattaessa uusia avainliuskoja.

Korkeintaan kuusi kaukosäädintä/avainliuskaa voidaan ohjelmoida ja käyttää yhtä autoa kohden.

Merkinanto suuntavilkuilla lukittaessa / avattaessa lukitus

Kun auton lukitus avataan etäavaimella tai avaimettomalla käyttöjärjestelmällä, auton suuntavalot antavat kaksi lyhyttä välähdystä osoittaen, että lukitus on avattu oikein.

Lukitsemisen yhteydessä tapahtuu osoitus pitkällä välähdyksellä ja vain jos kaikki lukot on lukittu, sen jälkeen, kun ovet ja tavaratilan luukku on suljettu.

Henkilökohtaisten asetusten valikkojärjestelmässä on mahdollista kytkeä vilkkuosoitus pois toiminnasta. Tällöin ei enää voida lukea onko oikea lukitustila saavutettu, katso sivu 77.

Etäavaimen häviäminen

Jos jokin kauko-ohjaimista häviää, pitää auton jäljellä olevat kauko-ohjaimet ottaa mukaan Volvon tekniseen palveluun - valtuutettua Volvon teknistä palvelua suositellaan. Varastamisen estämiseksi pitää hävinneen etäavaimen koodi hävittää järjestelmästä.

Elektroninen käynnistyksenesto

Kauko-ohjaimet on varustettu koodatulla lastulla. Koodin pitää täsmätä virtalukossa olevan lukijan (vastaanotin) kanssa. Auto voidaan käynnistää vain, jos käytetään oikealla koodilla varustettua oikeaa etäavainta.

Etäavaintoiminnot

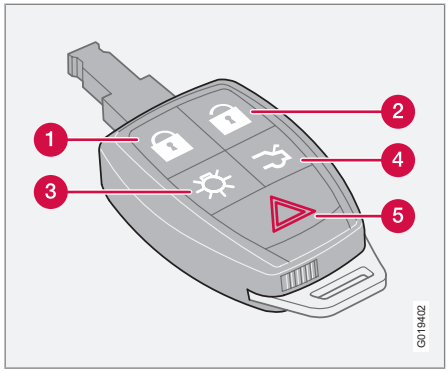

1. **Lukitus** - Lukitsee ovet ja tavaratilan luukun. Etäavain ei lukitse käsinekoteloa - se voidaan lukita vain avainliuskalla.
2. **Lukituksen avaaminen** – Avaa ovien ja tavaratilan luukun lukituksen. Etäavain ei avaa käsinekotelon lukitusta - se voidaan avata vain avainliuskalla. Pitkä painallus (vähintään 4 sekuntia) avaa myös sivuikkunat.
3. **Lähestymisvalo** – Sytyttää valaistuksen matkan päästä ja valaisee pimeään paikkaan pysäköidyn auton ympärillä olevan alueen. Painikkeen painallus sytyttää sisävalaistuksen, seisontavalot, numerokilven

valaistuksen ja ulkoisissa taustapeileissä olevat valot (lisävaruste). Valaistus sammuu automaattisesti 30, 60 tai 90 sekunnin kuluttua. Ajan asettaminen, katso sivu 77.

4. **Tavaratilan luukku** – Painikkeen painallus avaa vain tavaratilan luukun lukituksen[1].
5. **Paniikkitoiminto** – Käytetään hätätapauksissa ympäristön huomion herättämiseksi. Jos punaista painiketta pidetään painettuna vähintään kolme sekuntia tai sitä painetaan kaksi kertaa kolmen sekunnin aikana, vilkut ja äänitorvi aktivoituvat. Toiminto voidaan sulkea samalla painikkeella sen oltua aktiivinen vähintään 5 sekuntia. Muussa tapauksessa se sulkeutuu 30 sekunnin kuluttua.

TÄRKEÄÄ

Kauko-ohjaimen kapea osa on erityisen herkkä, koska lastu on siinä. Autoa ei voida käynnistää, jos lastu tuhoutuu.

Irrotettava avainliuska

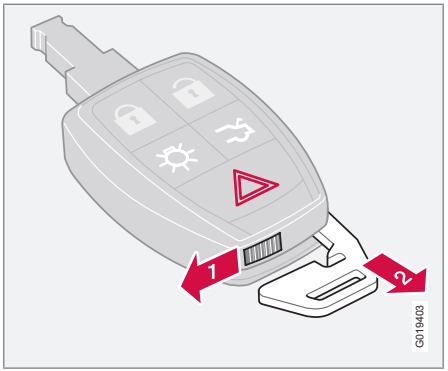

Etäavaimen irrotettavalla avainliuskalla voidaan:

- kuljettajan ovi avata manuaalisesti, jos keskuslukitusta ei voida aktivoida etäavaimella, katso sivu 127.
- pääsy käsinekoteloon ja tavaratilaan (turvalukitus) salvataan, ks. sivuja 122 ja 124.
- avata tavaratilan luukku manuaalisesti, jos auto on virraton, katso sivu 130.
- PACOS* aktivoidaan/aktivointi poistetaan, katso sivu 24.

Avainliuskan irrotus

Avainliuskan irrotus etäavaimesta:

1. Työntäkää jousikuormitteinen salpa sivulle.
2. Vetäkää samanaikaisesti avainliuska pois.

Avainliuskan kiinnitys

Noudattakaa varovaisuutta asettaessanne avainta takaisin etäavaimeen.

1. Pitäkää etäavainta terävä pää alaspäin ja pudottakaa avainliuska uraansa.
2. Painakaa kevyesti avainliuskaa sen lukitsemiseksi salvattuun asentoon. Kuuluu "naksahdus".

Oven lukituksen avaaminen avainliuskalla

Jos keskuslukitusta ei voida aktivoida etäavaimella, esim. jos paristot ovat lopussa, kuljettajan oven lukitus voidaan avata ja ovi avata seuraavasti:

1. Asettakaa avainliuska kuljettajan oven avaimenreikään.
2. Kääntäkää liuskaa 45 astetta myötäpäivään ja avatkaa ovi.

[1] Toiminto avaa luukun lukituksen – itse luukku ei avaudu.

Etäavain ja avainliuska

HUOM

Kun kuljettajan oven lukitus avataan avainliuskalla ja ovi avataan, hälytys laukeaa. Se suljetaan asettamalla kauko-ohjain virtalukkoon, katso sivu 135.

Käsinekotelon lukitseminen

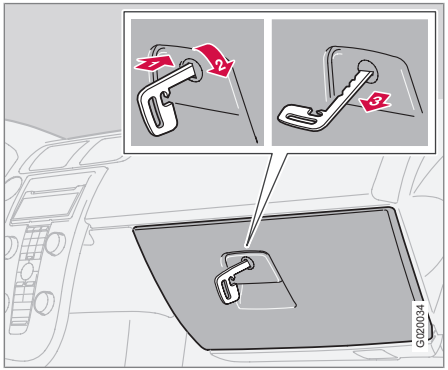

Käsinekotelo lukitaan.

Käsinekotelo voidaan lukita/lukitus avata vain etäavaimen irrotettavalla avainliuskalla. (Lisätietoja avainliuskasta, katso sivu 121.)

1. Työntäkää avainliuska käsinekotelon lukkoon.
2. Kääntäkää avainliuskaa 90 astetta myötäpäivään. Avaimenreikä on lukittu-tilassa vaakasuorassa.
3. Vetäkää avainliuska pois.

– Lukitus avataan päinvastaisessa järjestyksessä.

Lisätietoja erillislukituksesta, katso sivu 124.

HUOM

Ilman avainliuskaa olevalla kauko-ohjaimella ei voi avata käsinekotelon lukitusta.

Toimintoa on hyvä käyttää, kun auto jätetään huoltoon, hotelliin tai vastaavaan.

Lukituskohdat

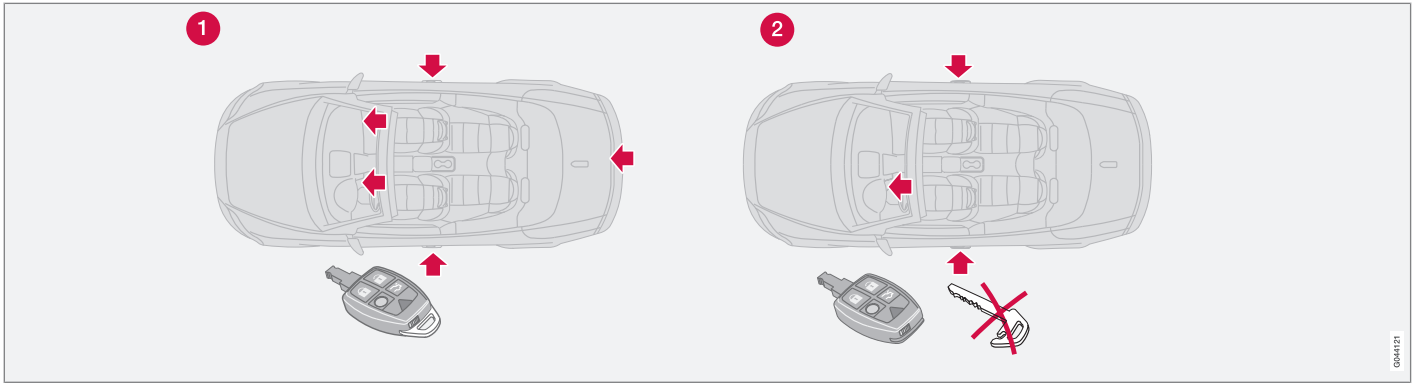

1. Lukituskohdat etäavaimella, jossa **on** avainliuska.
2. Lukituskohdat etäavaimella, jossa **ei ole** avainliuskaa.

Eri säilytystilojen kuvaus, katso sivu 110.

Erillislukitus*

Yleistä erillislukituksesta

Erillislukitustoiminto on ajateltu käytettäväksi, kun auto jätetään huoltoon, hotelliin tai vastaavaan. Käsinekotelo on tällöin lukittu ja tavaratilan luukun lukko on kytketty pois keskuslukituksesta - tavaratilan luukkua ei voi avata ovien keskuslukituspainikkeella eikä etäavaimella.

Tämä tarkoittaa sitä, että etäavainta ilman avainliuskaa voidaan käyttää vain hälyttimen aktivoimiseen/aktivoinnin poistamiseen, ovien avaamiseen ja auton ajamiseen.

Etäavain ilman avainliuskaa voidaan sitten antaa huollon tai hotellin henkilökunnalle - auton omistaja pitää irtonaisen avainliuskan.

Erillislukituksen aktivointi

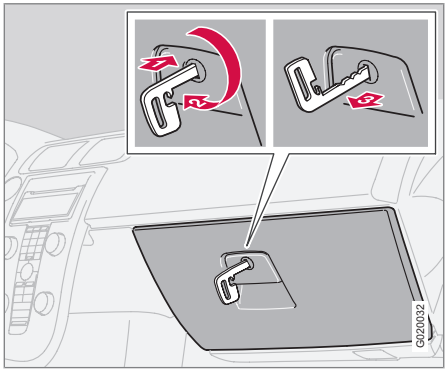

Erillislukitus aktivoidaan.

1. Avattavan katon pitää olla kiinni.

HUOM

Kattoa avattaessa/suljettaessa on mahdollista päästä tilapäisesti käsiksi tavaratilan sisältöön.

2. Avatkaa tavaratilan luukku ja kääntäkää tavaratilan seinä ylös; tällöin suljetaan avattavan katon käyttö, katso sivu 114.
3. Sulkekaa tavaratilan luukku.

HUOM

Infonäyttö esittää **SULJE SUOJAKANSI KATON TOIM. VART**

4. Ottakaa irrotettava avainliuska pois etäavaimesta, katso sivu 121.
5. **1** Työntäkää avainliuska käsinekotelon lukkoon.
6. **2** Kääntäkää avainliuskaa 180 astetta myötäpäivään. Erillislukitustilassa avaimenreikä on pystysuorassa.
7. **3** Vetäkää avainliuska pois.

HUOM

Älkää asettako avainliuskaa takaisin kaukoohjaimeen - säilyttäkää liuska varmassa paikassa.

Sen jälkeen käsinekotelo on lukittu eikä tavaratilan luukun lukitusta voi enää avata etäavaimella tai keskuslukituksen painikkeella.

Erillislukituksen poistaminen käytöstä

Tavaratilan luukun liittämiseksi takaisin keskuslukituksen automatiikkaan, tehdään seuraavasti:

1. Työntäkää etäavaimen irrotettava avainliuska käsinekotelon avaimenreikään ja kääntäkää 180 astetta vastapäivään.
2. Asettakaa avainliuska takaisin etäavaimeen, katso sivu 121.
3. Avatkaa tavaratilan luukku ja kääntäkää alas tavaratilan seinä, joka on estänyt käännettävän katon käytön - infonäytön teksti tavaratilan seinästä on sitten sammunut.
4. Sulkekaa tavaratilan luukku.

Sen jälkeen käsinekotelon lukitus on avattu ja kaikkia keskuslukitustoimintoja ohjataan jälleen etäavaimella ja ovien keskuslukituspainikkeella.

* Valinnais-/lisävaruste, katso lisätietoa Johdanto-kappaleesta.

Erillislukitus*

Tietoja pelkästä käsinekotelon lukitsemisesta,
katso sivu 122.

Avaimeton käyttö*

Avaimeton lukko- ja käynnistysjärjestelmä

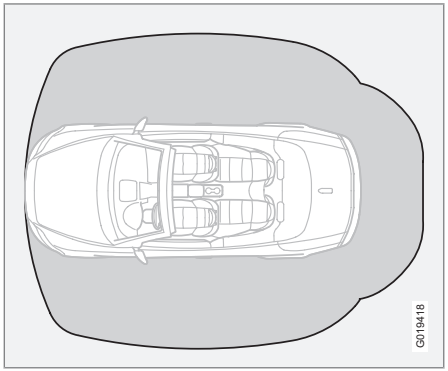

Avaimettomalla käyttöjärjestelmällä voidaan auton lukitus avata, autolla ajaa ja lukita se ilman avainta. Riittää, että kauko-ohjain on mukananne taskussa tai laukussa.

Järjestelmä tekee auton avaamisen miellyttävämmäksi, kun esim. on kassi toisessa kädessä ja lapsi toisessa. Vältytte etsimästä ja ottamasta kauko-ohjainta esiin.

Auton kahdessa kauko-ohjaimessa on avaimeton toiminto. Lisää voi tilata. Järjestelmä voi käsitellä jopa kuutta avaimettomalla toiminnolla olevaa kauko-ohjainta.

Kauko-ohjain enintään 1,5 metrin etäisyydellä autosta

Jotta ovi tai tavaratilan luukku voidaan avata, on kauko-ohjaimen oltava enintään n. 1,5 m:n etäisyydellä auton ovenkahvasta tai tavaratilan luukusta.

Tämä tarkoittaa, että sillä, joka avaa oven, pitää olla kauko-ohjain mukanaan. Ovea ei voi avata, jos kauko-ohjain on auton toisella puolella.

Harmaalla merkitty kenttä kuvassa osoittaa alueen, jonka järjestelmän antennit peittävät.

Jos joku poistuu autosta ja vie avaimettomalla toiminnolla varustetun kauko-ohjaimen mukanaan, esitetään varoitusilmoitus infonäytössä samalla, kun kuuluu äänimuistutus. Varoitusilmoitus häviää, kun kauko-ohjain on palautettu autoon tai kun käynnistysnuppi on käännetty asentoon **0**. Varoitus saadaan vain, jos avainnuppi on asennossa **I** tai **II** tai sen jälkeen, kun jokin ovi on avattu ja suljettu.

Kun kauko-ohjain on tuotu takaisin autoon, varoitusilmoitus ja äänimuistutus häviävät, kun jokin seuraavista on tehty:

- ovi on avattu ja suljettu
- käynnistyssäädin on käännetty asentoon **0**
- **READ**-painiketta on painettu.

Älkää koskaan jättäkö kauko-ohjainta autoon

Jos avaimettomalla käyttötoiminnolla varustettu kauko-ohjain unohdetaan autoon, se passivoidaan, kun auto lukitaan. Kukaan asiaankuulumaton ei voi silloin avata ovea.

Jos joku murtautuu autoon ja löytää kauko-ohjaimen, se voidaan aktivoida ja käyttää jälleen. Käsitelkää sen vuoksi kaikkia kauko-ohjaimia yhtä varovasti.

Kauko-ohjaimen toimintahäiriöt

Avaimetonta käyttötoimintoa voivat häiritä sähkömagneettiset suojaukset ja kentät. Tämän välttämiseksi: älkää asettako kauko-ohjainta lähelle matkapuhelinta, metalliesineitä tai esim. metalliseen salkkuun.

Jos häiriöitä kuitenkin tulee, käyttäkää kauko-ohjainta ja avainta normaalilla tavalla, katso sivu 120.

* Valinnais-/lisävaruste, katso lisätietoa Johdanto-kappaleesta.

Lukitseminen

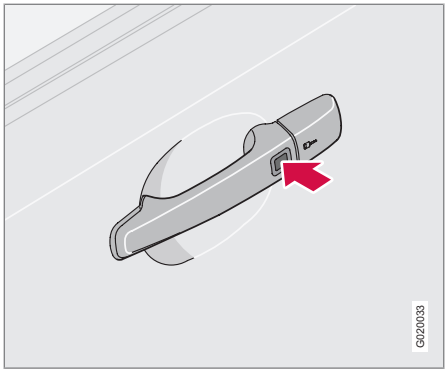

Keyless-järjestelmällä varustetuissa autoissa on painike ovien ulkokahvoissa.

Kun kauko-ohjain on järjestelmän antennien kattamalla alueella, lukitaan ovet ja tavaratilan luukku seuraavasti:

– Painakaa sisään yhden ovenkahvan lukkonuppi.

Kaikkien ovien on oltava suljettuina, kun lukituspainiketta painetaan. Muussa tapauksessa ne eivät lukkiudu.

Kun auto lukitaan, painuvat ovien sisäpuolella olevat lukkonupit alas.

Diodi ko. oven sisäpuolella syttyy, katso sivu 131.

HUOM

Keyless drive -järjestelmällä ja automaattivaihteistolla varustetuissa autoissa pitää vaihteenvalitsin siirtää **P**-asentoon ja käynnistyssäädin kääntää **0**-asentoon. Muussa tapauksessa ei autoa voi lukita eikä saattaa hälyttimen valvontaan.

Lukituksen avaaminen

Kun kauko-ohjain on järjestelmän antennien kattamalla alueella:

1. Avatkaa ovet vetämällä ko. ovenkahvasta.
2. Avatkaa tavaratilan luukku painamalla tavaratilan luukun avauspainiketta alapuolelta ja nostamalla luukkua.

Jos kauko-ohjaimen avaimeton toiminto ei jostain syystä toimi, auton lukitus voidaan avata kauko-ohjaintoimintojen avulla, katso sivu 120.

Sähkökäyttöinen istuin - muistitoiminto kauko-ohjaimessa

Jos autoon nousee useita henkilöitä, joilla on avaimettomalla järjestelmällä varustettu kauko-ohjain, kuljettajan istuin säätyy ensin oven avaavan mukaan.

Oven lukituksen avaaminen avainliuskalla

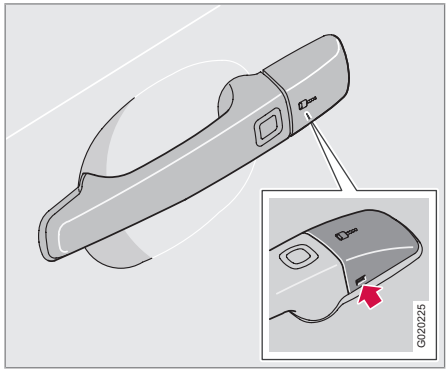

Jos keskuslukitusta ei voida aktivoida kauko-ohjaimella, esim. jos paristot ovat lopussa, kuljettajan ovi voidaan avata seuraavasti:

1. Käsiksipääsy avaimenreikään: Kammetkaa kahvassa oleva muovisuojus varovasti irti viemällä avainliuska muovisuojuksen alaosassa olevaan reikään.
2. Avatkaa oven lukitus avainliuskalla.

Avaimeton käyttö*

HUOM

Kun kuljettajan oven lukitus avataan avainliuskalla ja ovi avataan, hälytys laukeaa. Se suljetaan asettamalla kauko-ohjain virtalukkoon, katso sivu 135.

Antennien sijainti

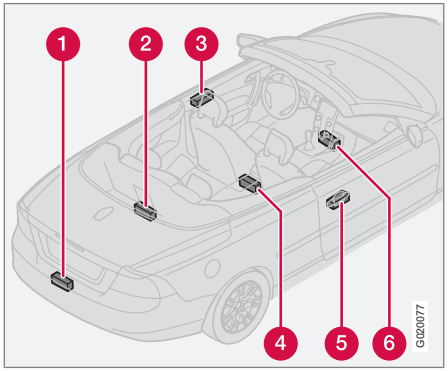

Keyless-järjestelmällä on useita autoon sijoitettuja integroituja antenneja:

1. Puskuri takana, keskellä sisäpuolella
2. Tavaratila, sisimpänä lattian alla keskellä
3. Ovenkahva, vasen
4. Keskikonsoli, takaosan alla
5. Ovenkahva, oikea
6. Keskikonsoli, etuosan alla

VAROITUS

Henkilöiden, joilla on sydämentahdistin, ei pidä tulla 22 cm lähemmäs Keyless-järjestelmän antenneja sydämentahdistimen kanssa. Näin vältetään sydämentahdistimen ja Keyless-järjestelmän väliset häiriöt.

Henkilökohtaiset asetukset

Avaimettomaan toimintoon voidaan tehdä henkilökohtaisia asetuksia, katso sivu 77.

* Valinnais-/lisävaruste, katso lisätietoa Johdanto-kappaleesta.

Huono paristo kauko-ohjaimessa

Kun pariston varaus lähestyy tilaa, jossa moitteeton toiminta ei enää ole varmaa, syttyy info-symboli ja näyttö esittää **KAUK.OHJ PARISTO HUONO VARAUS** tai **AUTON AVAIN - VAIHTAKAA PARISTO**.

Kauko-ohjaimen pariston vaihto

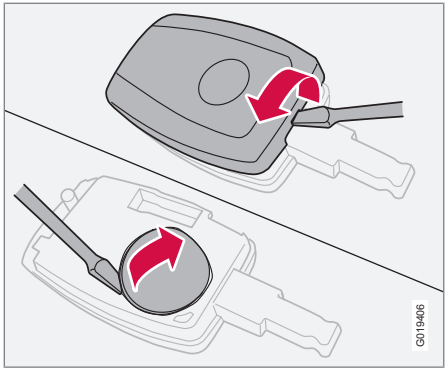

Jos lukot eivät toistuvasti reagoi kauko-ohjaimen signaaliin normaalilta etäisyydeltä, paristo pitää vaihtaa (tyyppi CR 2450, 3 V).

1. Asettakaa kauko-ohjain painikkeet alaspäin ja kammetkaa kansi ylös pienellä ruuvitaltalla.
2. Nostakaa kansi pois.
3. Katsokaa huolellisesti, kuinka pariston (+) ja (–) puolet on asennettu (kannen alla on kaavio).
4. Kammetkaa paristo irti ja vaihtakaa se. Välttäkää koskemasta paristoon ja sen kosketuspintoihin sormin.
5. Asettakaa kansi takaisin paikalleen ja painakaa se kiinni.

Varmistakaa, että käytetyt paristot hävitetään ympäristöystävällisellä tavalla.

Lukitseminen ja lukituksen avaaminen

Lukitseminen/lukituksen avaaminen ulkopuolelta

Avaimettomalla järjestelmällä varustetut autot, katso sivu 126.

Lukituksen avaaminen

Etäavaimessa olevalla lukituksen avauspainikkeella voidaan auton lukitus avata kahdella eri tavalla (valitkaa henkilökohtaisissa asetuksissa, katso sivu 77):

- ovien ja tavaratilan luukun lukituksen avaaminen yhdellä painalluksella
- kuljettajan oven lukituksen avaamalla yhdellä painalluksella ja toisella painalluksella muiden ovien sekä tavaratilan luukun lukitus.

Lukitseminen

Etäavaimessa oleva lukituspainike lukitsee ovet ja tavaratilan luukun samanaikaisesti.

HUOM

Auto voidaan lukita myös tavaratilan luukun ollessa auki* - kun luukku sitten suljetaan, on olemassa vaara, että avaimet lukitaan autoon.

VAROITUS

Huomatkaa, että joku voi jäädä lukituksi autoon, jos se lukitaan ulkopuolelta kauko-ohjaimella. Ulos ei pääse minkään autossa olevan säätimen avulla.

Tavaratilan luukku

Lukituksen avaaminen

Pelkästään tavaratilan luukun lukituksen avaaminen:

– Painakaa kauko-ohjaimessa olevaa painiketta tavaratilan luukun lukituksen avaamiseksi.

Lukitseminen

Jos ovat on lukittu, kun tavaratilan luukku suljetaan, se ei lukkiudu. Lukitkaa etäavaimella tai sisältä, jotta sekä ovet että tavaratilan luukku lukitaan.

Tavaratilan luukun avaaminen mekaanisesti

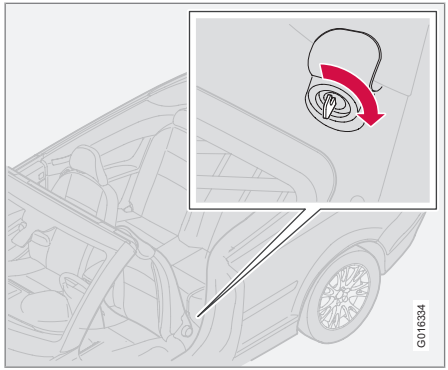

Jos auton sähköjärjestelmä ei tilapäisesti toimi, voidaan tavaratilan luukku avata mekaanisesti kauko-ohjaimen irrotettavalla avainliuskalla. Lisätietoja avainliuskan irrottamisesta, katso sivu 121.

1. Kääntäkää vasemman istuimen selkänoja eteen päästäksenne käsiksi alhaalla lattialla olevaan avaimenreikään.
2. Kääntäkää avaimenreikää peittävä liuska ylös.
3. Työntäkää avain sisään ja kääntäkää 110 astetta myötäpäivään.

* Valinnais-/lisävaruste, katso lisätietoa Johdanto-kappaleesta.

TÄRKEÄÄ

Katon pitää olla täysin kiinni tai täysin auki ennen kuin tavaratilan luukun mekaanista avausta saa käyttää.

Automaattinen uudelleenlukitus

Jos mitään ovea tai tavaratilan luukkua ei ole avattu 2 minuutin kuluessa lukituksen avaamisesta, lukitaan kaikki lukot automaattisesti uudelleen (ei ole voimassa lukitsemisen tapahtuessa sisäpuolelta). Tämä toiminto vähentää vaaraa, että auto jätetään tahattomasti lukitsematta. (Hälyttimellä varustetut autot, katso sivu 135.)

Lukitseminen/lukituksen avaaminen sisäpuolelta

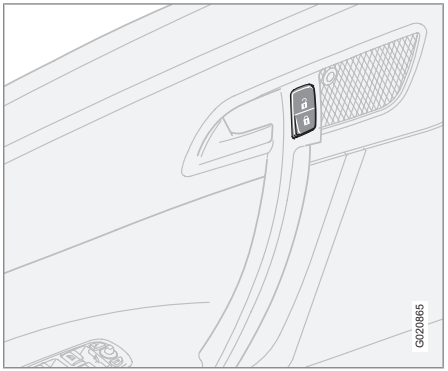

Ovien keskuslukituspainikkeella voidaan ovet ja tavaratilan luukku lukita tai niiden lukitus avata samanaikaisesti.

Lukituksen avaaminen

– Painakaa keskuslukituspainikkeen yläosa sisään.

Lukitseminen

– Painakaa keskuslukituspainikkeen alaosa sisään.

Ovien avaaminen

Kun ovet on lukittu sisäpuolelta:

– Vetäkää kaksi kertaa kahvasta, oven lukitus ja ovi avautuu.

Lukitusosoitus

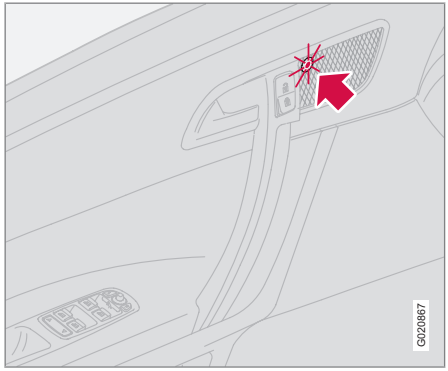

Lamppu ko. oven sisäpuolella palaa n. 5 minuuttia sen jälkeen, kun auto on lukittu etäavaimessa olevalla lukituspainikkeella tai avaimettomalla käyttöjärjestelmällä, kun moottori on sammutettu, katso sivu 126.

Kun auto lukitaan sisäpuolelta, lamput kuittaavat lukituksen pitkällä välähdyksellä. Lukituksen avaaminen sisäpuolelta kuitataan 2 lyhyellä välähdyksellä.

Lukitseminen ja lukituksen avaaminen

Automaattinen lukitseminen

Kun auton nopeus ylittää 7 km/h, lukitaan ovet ja tavaratilan luukku automaattisesti.

Kun toiminto on aktivoituna ja ovet on lukittu, ne voidaan avata kahdella tavalla:

- vetämällä kaksi kertaa jostain ovenkahvasta
- Painakaa keskuslukituspainikkeen yläosaa ja vetäkää oven avauskahvasta.

Toiminto voidaan aktivoida/sulkea henkilökohtaisten asetusten kautta, katso sivu 77.

Salpalukitustila*

Salpalukitustila tarkoittaa, että lukituspainikkeet ja avauskahvat kytketään mekaanisesti vapaiksi, mikä tekee mahdottomaksi avaamisen sisäpuolelta.

Salpalukitustila aktivoidaan etäavaimella ja se alkaa 10-25 sekunnin viiveellä ovien lukitsemisen jälkeen.

Auton lukitus voidaan avata vain kauko-ohjaimella salpalukitustilasta. Kuljettajan oven lukitus voidaan avata myös irrotettavalla avainliuskalla.

Tilapäinen aktivoinnin poisto

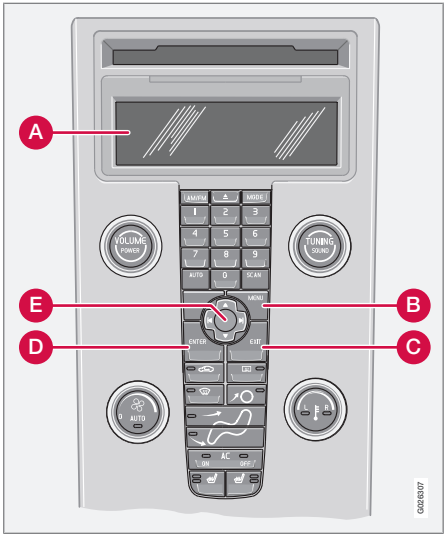

Aktiiviset valikkovalinnat osoitetaan rastilla.

- A Näyttö
- B **MENU**
- C **EXIT**
- D **ENTER**
- E Navigointi

Jos joku haluaa jäädä autoon ja ovet pitää lukita ulkopuolelta, voidaan Salpalukitustila-toiminto tilapäisesti sulkea.

Se tehdään seuraavasti:

1. Siirtykää valikkojärjestelmän kohtaan **Auton asetukset** (valikkojärjestelmän perusteellinen selostus, katso sivu 77).
2. Valitkaa **Rajoitettu suoja**.
3. Valitkaa **Aktivoi kerran**: Kojelaudan näyttö esittää ilmoituksen **Rajoitt.suojaus - Katso ohjekirja**, jolloin Salpalukitustila suljetaan lukittaessa auto.

   tai

   Valitkaa **Kysy poistuttaessa**: Aina, kun avain käännetään asentoon **0**, äänentoistolaitteiston näyttö esittää ilmoituksen **Rajoita suoja painamalla ENTER kunnes moottori käynnistyy. EXIT peruuttaa** – valitkaa tällöin jokin vaihtoehdoista:

- Jos Salpalukitustila pitää sulkea: Painakaa **ENTER** ja lukitkaa auto. Jos auto on varustettu hälyttimellä liike- ja kallistustunnistimineen*, myös nämä suljetaan samanaikaisesti, katso sivu 135.

Seuraavan kerran, kun kauko-ohjain käännetään avainasentoon **II**, järjestelmä nollataan ja kojelaudan näyttö esittää ilmoituksen **Täysi**

* Valinnais-/lisävaruste, katso lisätietoa Johdanto-kappaleesta.

suojaus, jolloin salpalukitustila sekä hälyttimen liike- ja kallistustunnistimet* on jälleen kytketty toimintaan.

tai

- Jos lukkojärjestelmää ei muuteta: Älkää tehkö valintaa lainkaan ja lukitkaa auto. Tai painakaa **EXIT** ja lukitkaa auto.

HUOM

Jos auto on varustettu hälyttimellä:

- Ottakaa huomioon, että auto saatetaan hälyttimen valvontaan, kun se lukitaan.
- Jos jokin ovista avataan sisäpuolelta, hälytys laukeaa.

VAROITUS

Älkää jättäkö autoon ketään poistamatta ensin salpalukitustilan aktivointia, ettei kukaan ole vaarassa jäädä lukituksi autoon.

* Valinnais-/lisävaruste, katso lisätietoa Johdanto-kappaleesta.

Hälytin*

Hälytysjärjestelmä

Kun hälytin on kytkettynä, se valvoo jatkuvasti kaikkia hälytintuloja.

Hälytys laukeaa, kun:

- ovi, konepelti tai tavaratilan luukku avataan
- väärä avain asetetaan virtalukkoon tai lukko yritetään rikkoa
- matkustamossa havaitaan liikettä (jos autossa on liikeanturi)
- autoa nostetaan tai hinataan (jos siinä on kallistusanturi)
- käynnistysakun johdin kytketään irti
- joku yrittää kytkeä sireenin pois.

HUOM

Kun katto on kiinni, hälytin toimii samalla tavalla kuin katon ollessa auki. Tämä tarkoittaa sitä, että hälytys laukaistaan, jos matkustamossa havaitaan liikettä.

HUOM

Yksi hälyttimen antureista on sijoitettu keskikonsolin mukinpitimen alle, tämä tunnistin on herkkä metalleille.

Välttäkää kolikoiden, avainten tai vastaavien metalliesineiden säilyttämistä keskikonsolin mukinpitimessä, koska nämä voivat aiheuttaa hälyttimen tahattoman aktivoitumisen.

Hälytysilmaisin

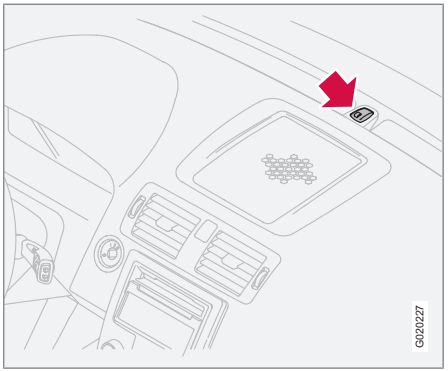

Punainen valodiodi kojelaudassa osoittaa hälytysjärjestelmän tilan:

- Diodi sammuksissa – Hälytin kytketty pois toiminnasta.
- Diodi vilkkuu kerran joka toinen sekunti – Hälytin on kytkettynä.
- Diodi vilkkuu nopeasti hälyttimen sulkemisen jälkeen siihen asti, kun avaimen asento **II** aktivoidaan - Hälytys on lauennut.

Jos hälytysjärjestelmään on syntynyt vika, esitetään ilmoitus näytössä. Ottakaa tällöin yhteys korjaamoon - valtuutettua Volvon teknistä palvelua suositellaan.

HUOM

Älkää yrittäkö itse korjata tai muuttaa hälytysjärjestelmään kuuluvia komponentteja. Kaikki tällaiset yritykset voivat vaikuttaa vakuutusehtoihin.

Hälytintoiminnon kytkeminen

– Painakaa kauko-ohjaimen lukituspainiketta. Pitkä auton suuntavalojen vilkkusignaali vahvistaa, että hälytin on kytkettynä ja että ovet on lukittu.

TÄRKEÄÄ

Hälytys on kytkettynä täysin päälle, kun auton suuntavalot ovat antaneet pitkän välähdyksen ja kojelaudassa oleva diodi vilkkuu joka toinen sekunti.

Hälytintoiminnon poiskytkeminen

– Painakaa etäavaimessa olevaa lukituksen avauspainiketta. Auton suuntavilkkujen kaksi lyhyttä välähdystä vahvistavat, että hälytin on kytketty pois ja ovien lukot avattu.

* Valinnais-/lisävaruste, katso lisätietoa Johdanto-kappaleesta.

Hälyttimen automaattinen uudelleenaktivointi

Toiminto estää auton jättämisen vahingossa siten, että hälytin ei ole aktivoituna.

Jos auton lukitus avataan etäavaimella (ja hälyttimen aktivointi poistetaan), mutta mitään ovista tai tavaratilan luukkua ei avata 2 minuutin kuluessa, hälytin aktivoituu uudelleen automaattisesti. Samalla auto lukitaan uudelleen.

Lauenneen hälytyksen poiskytkeminen

– Painakaa etäavaimessa olevaa lukituksen avauspainiketta tai asettakaa avain virtalukkoon.

Kuittauksena annetaan suuntavalojen kaksi lyhyttä vilkahdusta.

Hälytyssignaalit

Hälytyksen lauetessa:

- Sireeni soi 25 sekuntia. Siinä on oma akku, joka astuu toimintaan, jos auton käynnistysakussa ei ole riittävää varausta tai se kytketään irti.
- Kaikki suuntavalot vilkkuvat 5 minuuttia tai siihen saakka, kunnes hälytys kytketään pois.

Etäavain ei toimi

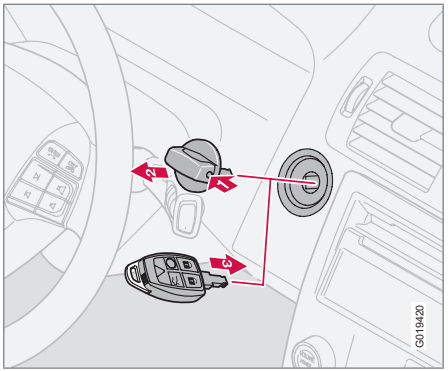

Jos etäavain ei jostain syystä toimi, hälyttimen voi silti kytkeä pois päältä ja auton käynnistää seuraavasti:

1. Avatkaa kuljettajan ovi metallisella avainliuskalla. Hälytys laukeaa ja sireeni soi.
2. Avaimettomalla Keyless-käyttöjärjestelmällä varustetut autot: Irrota ensin säätöpyörä painamalla salpa (1) sisään ja vetämällä ulos (2).
3. Asettakaa etäavain virtalukkoon (3). Hälyttimen aktivointi poistetaan. Hälyttimen merkkivalo vilkkuu nopeasti, kunnes etäavain on käännetty avainasentoon **II**.

Rajoitettu hälytystaso

Jotta vältyttäisiin hälytyksen vahingossa tapahtuvan aktivoitumisen vaaralta - jos esim. jätetään koira autoon tai laivamatkan yhteydessä - voidaan liike- ja kallistustunnistimet sulkea tilapäisesti.

Menettely on sama kuin salpalukitustilan tilapäisessä kytkemisessä pois toiminnasta, katso sivu 132

Hälytinjärjestelmän testaus

Matkustamon liikeanturin testaus

1. Avatkaa kaikki ikkunat.
2. Aktivoikaa hälytin. Hälyttimen aktivointi vahvistetaan valon hitaalla välähdyksellä.
3. Odottakaa 30 sekuntia.
4. Testatkaa matkustamon liiketunnistin nostamalla esim. laukku pois istuintyynyltä. Sireenin pitää nyt soida ja kaikkien suuntavalojen vilkkua.
5. Kytkekää hälytys pois avaamalla lukitus etäavaimella.

Ovihälytyksen testaus

1. Aktivoikaa hälytin.
2. Odottakaa 30 sekuntia.

Hälytin*

3. Avatkaa lukitus avaimella kuljettajan ovesta.
4. Avatkaa jokin ovista. Sireenin pitää nyt soida ja kaikkien suuntavalojen vilkkua.
5. Kytkekää hälytys pois avaamalla lukitus etäavaimella.

Konepellin hälytyksen testaus

1. Istukaa autossa ja kytkekää liikeanturi pois toiminnasta.
2. Aktivoikaa hälytin. Istukaa autossa ja lukitkaa ovet etäavaimessa olevalla painikkeella.
3. Odottakaa 30 sekuntia.
4. Avatkaa konepelti kojelaudan alla olevalla kahvalla. Sireenin pitää nyt soida ja kaikkien suuntavalojen vilkkua.
5. Kytkekää hälytys pois avaamalla lukitus etäavaimella.

* Valinnais-/lisävaruste, katso lisätietoa Johdanto-kappaleesta.

Yleistä 140
Polttoaineen täyttö 142
Alcoguard * 146
Moottorin käynnistäminen 150
Keyless drive* 152
Käsivalintainen vaihteisto 153
Automaattivaihteisto 154
Jarrujärjestelmä 159
DSTC – Vakautus- ja vetovoimajärjestelmä* 161
Peruutustutka* 163
BLIS* - Kuolleen kulman infojärjestelmä 165
Hinaaminen ja poiskuljetus 169
Apukäynnistyskaapelit 173
Ajaminen perävaunun kanssa 174
Vetolaite* 176
Irrotettava vetokoukku* 178
Kuormaus 182
Valokuvion sovitus 183

* Valinnais-/lisävaruste, katso lisätietoa Johdanto-kappaleesta.

06

KÄYNNISTYS JA AJO

Yleistä

Taloudellinen ajo

Ajaminen taloudellisesti ja ympäristön säästäminen on ajamista ennakoiden ja pehmeästi sekä ajotavan ja nopeuden sovittamista vallitsevaan tilanteeseen. Lisää ohjeita ympäristön säästämisestä, katso sivu 14.

- Älkää käyttäkö moottoria lämpimäksi joutokäynnillä, vaan ajakaa mieluummin kevyellä kuormituksella heti, kun se on mahdollista - kylmä moottori kuluttaa enemmän polttoainetta kuin lämmin.
- Käyttäkää pysäköintilämmitintä* kylmällä säällä - moottori saavuttaa tällöin normaalin toimintalämpötilansa nopeammin.
- Välttäkää nopeita tarpeettomia kiihdytyksiä ja äkkijarrutuksia.
- Älkää kuljettako tarpeetonta kuormaa autossa.
- Poistakaa taakkateline, jota ei käytetä.
- Älkää käyttäkö talvirenkaita, kun talvikausi on ohi.
- Välttäkää ajoa ikkunat auki.

Liukas tie

Harjoitelkaa liukkaalla ajamista kontrolloiduissa muodoissa oppiaksenne tuntemaan uuden auton reaktiot.

Moottori, vaihteisto ja jäähdytysjärjestelmä

Erityisissä olosuhteissa, kovassa ajossa esim. mäkisessä maastossa ja ilman ollessa lämmin, on olemassa vaara siitä, että moottori ja voimansiirto voivat ylikuumentua - erityisesti raskaalla kuormalla.

Lisätietoja ylikuumenemisesta ajettaessa perävaunua vetäen, katso sivu 174.

- Ylikuumenemisen vaaran uhatessa aktivoituu vaihteiston sisäinen suojatoiminto, joka mm. sytyttää keltaisen merkkivalon mittaristossa ja näyttää teksti-ilmoituksen sopivasta toimenpiteestä - noudattakaa annettua suositusta.
- Jos moottorin jäähdytysnesteen lämpötilan osoitin siirtyy punaiselle alueelle - pysäyttäkää auto ja antakaa moottorin käydä joutokäynnillä muutama minuutti.
- Poistakaa etusäleikön edessä olevat lisävalot ajaessanne lämpimässä säässä.
- Ylikuumenemistapauksessa auton ilmastointi voi tilapäisesti kytkeytyä pois.
- Älkää pysäyttäkö moottoria heti, kun pysähdytte raskaan ajon jälkeen.

HUOM

On normaalia, että moottorin jäähdytyspuhallin käy hetken moottorin sammuttamisen jälkeen.

Dieselmoottori

Ajettaessa suurella kuormituksella lämpimässä ilmastossa, moottorin jäähdytyspuhallin voidaan vaihtaa vakioasennettua tehokkaampaan. Tarkastakaa lähimmän Volvon jälleenmyyjän kanssa, mikä sopii juuri Teidän autoonne.

Avoin tavaratilan luukku

VAROITUS

Älkää ajako tavaratilan luukun ollessa auki. Myrkyllisiä pakokaasuja voi imeytyä autoon tavaratilan kautta.

Kahlaus

Autolla voidaan ajaa läpi veden, jonka syvyys on enintään 25 cm, nopeudella enintään 10 km/h. Erityistä varovaisuutta pitää noudattaa ajettaessa virtaavassa vedessä.

* Valinnais-/lisävaruste, katso lisätietoa Johdanto-kappaleesta.

TÄRKEÄÄ

Jos vettä pääsee ilmansuodattimeen, voi syntyä moottorivaurio.

Jos vesi on syvää, sitä voi päästä voimansiirtoon. Tällöin öljyjen voitelukyky heikkenee, mikä lyhentää näiden järjestelmiä käyttöikää.

Kahlattaessa säilyttäkää pienin nopeus älkääkä pysäyttäkö autoa. Kun vesi on ohitettu, painakaa kevyesti jarrupoljinta ja tarkastakaa, että saadaan täysi jarruvaikutus. Vesi ja esim. kura voivat kastella jarrujen kitkapinnat, mistä seuraa viivästynyt jarruvaikutus.

Puhdistakaa sähköisen moottorinlämmittimen ja perävaunut liittimet vedessä ja savessa ajamisen jälkeen.

TÄRKEÄÄ

Älkää antako auton seistä yli kynnysten ylettyvässä vedessä yhtään pidempään, se voi aiheuttaa autoon sähkövikoja.

Jos moottori pysähtyy veteen, älkää yrittäkö käynnistää uudelleen. Hinatkaa auto pois vedestä.

Älkää ylikuormittako akkua

Auton sähköiset toiminnot kuormittavat käynnistysakkua eri tavoin. Välttäkää pitämästä etäavainta asennossa **II**, kun moottori on sammutettu. Käyttäkää sen sijaan asentoa **I** - silloin kulutetaan vähemmän virtaa.

Huomatkaa, että 12 V:n liitäntä tavaratilassa antaa virtaa myös silloin, kun etäavain on poistettu virtalukosta.

Huomioikaa myös eri lisävarusteet, jotka kuormittavat sähköjärjestelmää. Älkää käyttäkö toimintoja, jotka kuluttavat paljon virtaa, kun moottori on pysäytetty. Esimerkkejä sellaisista toiminnoista ovat:

- matkustamon puhallin
- tuulilasinpyyhkimet
- äänentoistolaitteisto (suuri äänenvoimakkuus)
- valonheittimet.

Jos akkujännite on matala, infonäyttö esittää tekstin **AKKUJÄNNITE ALH. VIRRANSÄÄSTÖTILA**. Energiansäästötoiminto sitten sulkee tai rajoittaa tiettyjä toimintoja, esim. tuuletuspuhallin ja/tai äänentoistolaitteisto.

– Ladatkaa tällöin käynnistysakkua käynnistämällä moottori ja antamalla sen sitten käydä vähintään 15 minuuttia - akku ladataan paremmin ajon aikana kuin moottorin käydessä joutokäyntiä seistäessä paikallaan.

Polttoaineen täyttö

Polttoainesäiliön luukun avaaminen

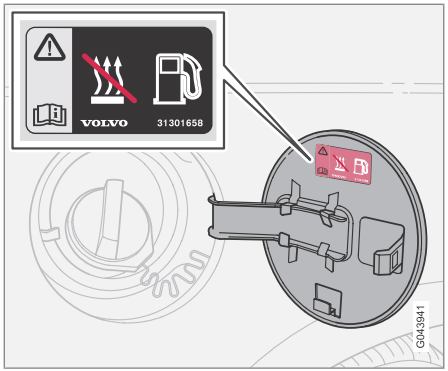

Älkää unohtako sammuttaa polttoainekäyttöistä lämmitintä ennen tankkausta!

Avatkaa polttoainesäiliön luukku valopaneelissa olevalla painikkeella, katso sivu 58. Moottorin pitää olla sammutettu, ennen kuin luukku voidaan avata. Polttoainesäiliön luukku on sijoitettu oikeaan takalokasuojaan.

Sulkeminen

Painakaa luukku kiinni, niin että kuuluu naksahdus.

Avaaminen tavaratilasta

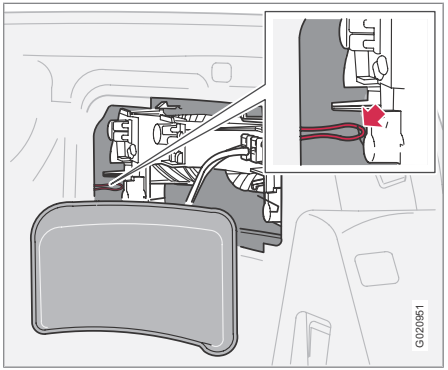

Polttoainesäiliön luukun manuaalinen avaaminen tapahtuu helpoiten, kun katto on kiinni, ja tehdään, kun avaaminen matkustamosta ei ole mahdollista.

1. Irrottakaa valokoteloa peittävä kotelo oikealta puolelta tavaratilasta.
2. Vetäkää koukkuun ripustetusta narusta.
3. Kun polttoainesäiliön luukku on avattu, asettakaa naru ja kotelo takaisin paikoilleen.

TÄRKEÄÄ

Vetäkää varovasti narusta – luukun lukon avaaminen vaatii hyvin vähän voimaa.

Polttoainesäiliön korkki

1. Kääntäkää polttoainesäiliön korkkia, kunnes tuntuu selvä vastus.
2. Kääntäkää vastuksen ohi rajoittimeen.
3. Vetäkää korkki pois.
4. Ripustakaa korkki polttoainesäiliön luukun sisäpuolelle.

HUOM

Asettakaa säiliön korkki paikalleen tankkauksen jälkeen. Kääntäkää, kunnes kuuluu yksi tai useampia selviä naksahduksia.

Polttoaineen täyttö

Älkää täyttäkö säiliöön liikaa, vaan keskeyttäkää, kun tankkaussuutin katkaisee.

HUOM

Liiaksi täytetty säiliö voi lämpimällä säällä valua yli.

Ilmoitettua heikompilaatuista polttoainetta ei pidä käyttää, koska moottorin tehoon ja polttoaineenkulutukseen voidaan vaikuttaa negatiivisesti, ks. lisätietoja seuraavasta osasta Polttoaine.

Yleistä polttoaineesta

VAROITUS

Välttäkää aina hengittämästä polttoainehöyryjä ja saamasta polttoaineroiskeita silmiinne.

Jos polttoainetta pääsee silmiin, poistakaa mahdolliset piilolinssit ja huuhdelkaa silmiä runsaalla vedellä vähintään 15 minuuttia sekä hakeutukaa lääkärin hoitoon.

Älkää koskaan nielkö polttoainetta. Polttoaineet, kuten bensiini, bioetanoli ja näiden seokset sekä dieselöljy ovat hyvin myrkyllisiä ja voivat nieltynä aiheuttaa pysyviä vammoja tai menehtymisen. Hakeutukaa välittömästi lääkärin hoitoon, jos polttoainetta on nielty.

VAROITUS

Maahan valunut polttoaine voi syttyä pakokaasujen vaikutuksesta.

Kytkekää polttoainekäyttöinen lämmitin pois päältä ennen tankkauksen aloittamista.

Älkää koskaan pitäkö avattua matkapuhelinta mukana tankkauksen yhteydessä. Soittosignaali voi saada aikaan kipinänmuodostuksen ja sytyttää bensiinihöyryt, mikä puolestaan voi aiheuttaa tulipalon ja henkilövahinkoja.

TÄRKEÄÄ

Eri tyyppisten polttoaineiden sekoittaminen tai suosittelemattoman polttoaineen käyttö päättää Volvon takuut sekä mahdolliset täydentävät huoltosopimukset, tämä koskee kaikkia moottoreita. HUOM! Ei koske autoja, joiden moottorit on sovitettu ajettaviksi etanolipolttoaineella (E85).

CO_2-päästöt, polttoaineenkulutus ja säiliön tilavuus, katso sivu 284

Katalysaattori

Katalysaattorin tehtävänä on puhdistaa pakokaasut. Se on sijoitettu pakokaasuvirtaukseen moottorin lähelle, jotta toimintalämpötila saavutetaan nopeasti. Katalysaattori muodostuu kanavilla varustetusta rungosta (keraamisesta tai metallisesta). Kanavien seinämät on päällystetty platinalla/rhodiumilla/palladiumilla. Metallit vastaavat katalysaattoritoiminnosta, ts. ne nopeuttavat kemiallista prosessia kulumatta itse.

Lambdatunnistin™ happianturi

Lambdatunnistin on osa säätöjärjestelmää, jonka tehtävänä on vähentää päästöjä ja parantaa polttoaineen hyödyntämistä.

Happianturi valvoo moottorista lähtevien pakokaasujen happipitoisuutta. Pakokaasuanalyysin mittausarvo syötetään elektroniikkajärjestelmään, joka jatkuvasti ohjaa suihkutusventtiileitä. Moottoriin johdettavan polttoaineen ja ilman välistä suhdetta säädetään koko ajan. Säätö luo optimaaliset olosuhteet tehokkaalle haitallisten aineiden (hiilivedyt, hiilimonoksidi ja typpioksidit) polttamiselle kolmitiekatalysaattorin avulla.

Bensiini

Bensiinin pitää täyttää normi EN228. Useimpia moottoreita voidaan käyttää oktaaniluvuilla 91, 95 ja 98 RON.

- 91 RON -oktaanilukua ei saa käyttää 4-sylinterisissä moottoreissa ja sitä tulee käyttää muissa moottoreissa vain poikkeustapauksessa.
- 95 RON voidaan käyttää normaaliajossa.
- 98 RON on suositeltava, kun tarvitaan maksimaalista suorituskykyä vähimmäiskulutuksella.

Ajettaessa lämpimämmällä säällä kuin +38 °C suositellaan korkeinta mahdollista oktaanilukua parhaan suorituskyvyn ja mahdollisimman pienen polttoaineenkulutuksen saamiseksi.

Polttoaineen täyttö

TÄRKEÄÄ

- Käyttäkää vain lyijytöntä bensiiniä, ettei katalysaattori vaurioidu.
- Älkää käyttäkö lisäaineita, joita Volvo ei ole suositellut.

Diesel

Dieselpolttoaineen pitää täyttää normi EN 590 tai JIS K2204.

TÄRKEÄÄ

Vain eurooppalaisen dieselnormin täyttävää polttoainetta saa käyttää.

TÄRKEÄÄ

Dieselöljyn kaltaisia polttoaineita, joita ei saa käyttää: erikoislisäaineet, Marine Diesel-polttoaine, polttoöljy, RME[1] (kasviperäinen öljy-metyyliesteri) ja kasviöljy. Nämä polttoaineet eivät täytä Volvon suositusten mukaisia vaatimuksia ja lisäävät kulumista sekä moottorivaurioita, joita Volvon takuut eivät kata.

Dieselmoottorit ovat herkkiä epäpuhtauksille, kuten esim. suurelle rikkihiukkasmäärälle. Käyttäkää vain tunnettujen valmistajien dieselpolttoaineita. Älkää koskaan tankatko laadultaan epäilyttävää dieselpolttoainetta.

Dieselpolttoaine voi matalissa lämpötiloissa (-40 °C – -6 °C) aiheuttaa parafinoitumista, mikä voi johtaa käynnistysvaikeuksiin. Suurilla öljy-yhtiöillä on myös erityinen dieselpolttoaine, joka on tarkoitettu jäätymispisteen ympärillä oleviin ulkolämpötiloihin. Tämä polttoaine on matalissa lämpötiloissa juoksevampaa ja vähentää vahan muodostumisen vaaraa polttoainejärjestelmässä.

TÄRKEÄÄ

Käyttäkää erityistä talvipolttoainetta kylmänä vuodenaikana.

Kondenssiveden vaara säiliössä pienenee, jos säiliö pidetään hyvin täytettynä. Varmistakaa, että täyttöputken ympäristö on puhdas tankattaessa. Välttäkää valumia maalatuille pinnoille. Peskää valumat pois saippualla ja vedellä.

TÄRKEÄÄ

Rikkipitoisuus saa olla enintään 50 ppm.

Polttoaineen loppuminen

Dieselmoottorin polttoainejärjestelmän rakenne aiheuttaa sen, että jos polttoaine loppuu, moottorin käynnistämiseksi tankkauksen jälkeen voidaan ilman poistaminen järjestelmästä joutua tekemään korjaamolla .

Sen jälkeen, kun moottori on sammunut polttoaineen puutteen takia, polttoainejärjestelmä tarvitsee pienen hetken tarkastuksen suorittamiseen. Menetelkää näin ennen kuin moottori käynnistetään, kun polttoainesäiliöön on lisätty dieselpolttoainetta:

1. Asettakaa etäavain virtalukkoon ja kääntäkää se avainasentoon **II** (katso sivu 150).
2. Odottakaa n. 1 minuutti.
3. Moottorin käynnistämiseksi: Painakaa jarru- ja/tai kytkinpoljinta ja kääntäkää etäavain käynnistysasentoon **III**.

Kondenssiveden poistaminen polttoaineensuodattimesta

Polttoainesuodattimessa erotetaan kondenssivesi polttoaineesta. Muutoin kondenssivesi voi aiheuttaa moottorihäiriöitä.

Polttoainesuodattimen tyhjennys pitää tehdä Huolto- ja takuukirjassa ilmoitettujen huoltovälien mukaisesti tai epäiltäessä, että on käytetty likaantunutta polttoainetta.

[1] Dieselpolttoaine voi sisältää tietyn määrän RME:tä, sitä ei saa lisätä.

TÄRKEÄÄ

Tietyt erikoislisäaineet poistavat vettä polttoainesuodattimesta.

Dieselin hiukkassuodatin (DPF)

Dieselautoissa voi olla hiukkassuodatin, mikä saa aikaan tehokkaamman pakokaasunpuhdistuksen. Pakokaasuissa olevat hiukkaset kerätään suodattimeen normaalin ajon aikana. Hiukkasten polttamiseksi ja suodattimen tyhjentämiseksi käynnistetään ns. regenerointi. Tämä edellyttää, että moottori on saavuttanut normaalin toimintalämpötilansa.

Suodattimen regenerointi tapahtuu automaattisesti 300-900 kilometrin välein riippuen ajo-olosuhteista. Regenerointi kestää normaalisti 10 - 20 minuuttia. Alhaisella keskinopeudella aikaa saattaa kulua hieman kauemmin. Tänä aikana polttoaineenkulutus kasvaa hieman.

Takalasin lämmitin voi aktivoitua automaattisesti moottorin kuormituksen lisäämiseksi regeneroinnin aikana ilman, että merkkivalo palaa.

Regenerointi kylmällä säällä

Jos autoa ajetaan usein lyhyitä matkoja kylmässä säässä, moottori ei saavuta normaalia toimintalämpötilaansa. Tämä tarkoittaa, ettei dieselin hiukkassuodattimen regenerointia tapahdu eikä suodatin tyhjene.

Kun suodatin on n. 80 % täynnä hiukkasia, syttyy keltainen infosymboli kojelaudassa ja ilmoitus **NOKISUOD. TÄYNNÄ KS. KÄSIKIRJAA** esitetään kojelaudan näytössä.

Käynnistäkää suodattimen regenerointi ajamalla autolla, mieluiten maantiellä tai moottoritiellä, kunnes moottori saavuttaa normaalin toimintalämpötilansa. Autolla tulee ajaa sitten edelleen n. 20 minuuttia.

HUOM

Moottorin tehon pienehkö väheneminen voidaan havaita tilapäisesti regeneroinnin aikana.

Regeneroinnin päätyttyä häviää ilmoitus automaattisesti.

TÄRKEÄÄ

Jos suodatin täyttyy kokonaan, se voi tulla käyttökelvottomaksi. Tällöin moottorin käynnistäminen tulee vaikeaksi ja on olemassa vaara, että suodatin pitää vaihtaa.

Käyttäkää pysäköintilämmitintä* kylmällä säällä, tällöin moottori saavuttaa nopeammin normaalin toimintalämpötilansa.

Alcoguard *

Yleistä alkolukosta

Alkolukon tehtävänä on estää juopuneen kuljettajan ajaminen autolla. Ennen kuin moottorin käynnistäminen on mahdollista, pitää kuljettajan tehdä puhalluskoe, joka varmistaa, ettei tämä ole alkoholin vaikutuksen alainen. Alkolukko kalibroidaan ko. markkina-alueen autolla ajon laillisen raja-arvon mukaisesti.

VAROITUS

Alkolukko on apuväline eikä vapauta kuljettajaa vastuusta. On aina kuljettajan vastuulla olla selvänä ja ajaa autoa turvallisesti.

Toiminnot

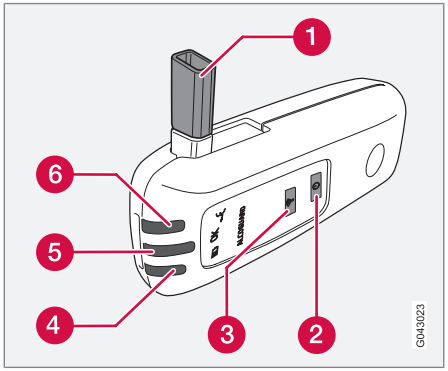

1. Suutin puhalluskoetta varten.
2. Katkaisin.
3. Lähetinpainike.
4. Akun tilaa osoittava valo.
5. Puhalluskokeen tuloksen valo.
6. Valo osoittaa valmiuden puhalluskokeeseen.

Käsittely

Akku

Alkolukon merkkivalo (4) näyttää akun tilan:

Valo (4)	Akun tila
Vilkkuva vihreä	Lataus käynnissä
Vihreä	Täyteen ladattu
Keltainen	Puoliksi ladattu
Punainen	Tyhjä - asettakaa laturi pitimeen tai kytkekää virransyöttöjohdin käsinekotelosta.

HUOM

Pitäkää alkolukkoa pidikkeessään. Tällöin sisäinen akku pysyy täyteen ladattuna ja alkolukko aktivoituu automaattisesti, kun auto avataan.

Ennen moottorin käynnistystä

Alkolukko aktivoidaan automaattisesti ja saatetaan käyttövalmiiksi, kun auto avataan.

1. Kun merkkivalo (6) palaa vihreänä, alkolukko on valmis käytettäväksi.
2. Ottakaa alkolukko pitimestään. Jos alkolukko on auton ulkopuolella avattaessa lukitus, pitää se ensin aktivoida katkaisimella (2).
3. Kääntäkää suutin (1) ylös, vetäkää syvään henkeä ja puhaltakaa tasaisesti, kunnes kuuluu "klik"-ääni n. 5 sekunnin kuluttua. Tulokseksi saadaan yksi vaihtoehdoista seuraavassa taulukossa **Tulos suoritetun puhalluskokeen jälkeen**.
4. Jos mitään ilmoitusta ei näytetä, siirto autoon on voinut epäonnistua - painakaa tällöin painiketta (3) tuloksen lähettämiseksi autoon manuaalisesti.
5. Kääntäkää suutin alas ja asettakaa alkolukko pitimeensä.
6. Käynnistäkää moottori hyväksytyn puhalluskokeen jälkeen 5 minuutin kuluessa -

* Valinnais-/lisävaruste, katso lisätietoa Johdanto-kappaleesta.

muussa tapauksessa se pitää tehdä uudelleen.

Tulos suoritetun puhalluskokeen jälkeen

Valo (5) + näyttöteksti	Sisältö
Vihreä valo + **ALCOGUARD HYVÄKSYTTY TESTI**	Käynnistäkää moottori - ei mitattua alkoholipitoisuutta.
Keltainen valo + **ALCOGUARD HYVÄKSYTTY TESTI**	Moottorin käynnistäminen mahdollista - mitattu alkoholipitoisuus on yli 0,1 promillea, mutta alle voimassa olevan raja-arvon[A].
Punainen valo + **TESTI HYLÄTTY ODOTA 1 MINUUTTI**	Moottorin käynnistäminen ei mahdollista - mitattu alkoholipitoisuus on yli voimassa olevan raja-arvon[A].

A Ks. osa Yleistä alkolukosta, sivu 146

HUOM

Ajon päättymisen jälkeen moottori voidaan käynnistää uudelleen 30 minuutin aikana tarvitsematta tehdä uutta puhalluskoetta.

Muistettavaa

Ennen puhalluskoetta

Oikean toiminnan ja mahdollisimman tarkan mittaustuloksen saamiseksi:

- Välttäkää syömistä ja juomista n. 5 minuuttia ennen puhalluskoetta.
- Välttäkää voimakasta tuulilasin huuhtelua - huuhtelunesteen alkoholi voi aiheuttaa virheellisen mittaustuloksen.

Kuljettajan vaihto

Jotta varmistetaan, että uusi puhalluskoe tehdään vaihdettaessa kuljettajaa - pitäkää katkaisinta (2) ja lähetyspainiketta (3) painettuina samanaikaisesti n. 3 sekuntia. Tällöin auto menee käynnistyksenestotilaan ja ennen moottorin käynnistämistä vaaditaan uusi, hyväksytty puhalluskoe.

Kalibrointi ja huolto

Alkolukko pitää tarkastaa ja kalibroida korjaamolla[1] 12 kuukauden välein.

30 päivää ennen välttämätöntä uudelleenkalibrointia näyttö esittää **ALCOGUARD KALIBROI**. Jos kalibrointia ei tehdä näiden 30 päivän kuluessa, moottorin normaali käynnistäminen estetään - vain käynnistäminen ohitustoiminnolla on tällöin mahdollista, katso sivu 148 osa Hätätilanne.

Ilmoitus voidaan sammuttaa painamalla lähetyspainiketta (3). Se sammuu muutoin itsestään n. 2 minuutin kuluttua, mutta syttyy sitten uudelleen moottorin jokaisen käynnistyksen yhteydessä - vain uudelleenkalibrointi korjaamolla[1] voi sammuttaa ilmoituksen pysyvästi.

Kylmä tai lämmin sää

Mitä kylmempi sää, sitä kauemmin kestää, ennen kuin alkolukko on valmis käytettäväksi:

Lämpötila (°C)	Pisin lämpenemisaika (sekuntia)
+10 — +85	10
–5 — +10	60
–40 — –5	180

Lämpötilan ollessa alle -20 °C tai yli +60 °C alkolukko tarvitsee ylimääräisen virransyötön.

1 Valtuutettua Volvon teknistä palvelua suositellaan.

Alcoguard *

Näyttö esittää **ALCOGUARD ASETA VIRTAJOHTO**. Kytkekää tällöin virransyöttöjohdin käsinekotelosta alkolukkoon ja odottakaa, kunnes merkkivalo (6) palaa vihreänä.

Erittäin kylmällä säällä voidaan lämpenemisaikaa lyhentää ottamalla alkolukko sisälle.

Hätätilanne

Hätätilanteessa, tai jos alkolukko ei toimi tai se on poistettuna, on mahdollista tehdä alkolukon ohituskytkentä, jotta autolla voidaan ajaa.

HUOM

Kaikki aktivointi ohikytkennällä (Bypass) kirjataan ja tallennetaan muistiin, katso sivu 12 osassa Datan tallennus.

Aktivoidun ohitustoiminnon (Bypass) jälkeen näyttö esittää **ALCOGUARD OHITUS AKTIVOITU** koko ajan ajon aikana ja se voidaan asettaa uudelleen vain korjaamolla[1].

Ohitustoimintoa (Bypass) voidaan testata ilman, että vikailmoitus kirjautuu - tehkää tällöin kaikki vaiheet käynnistämättä autoa. Vikailmoitus häviää, kun auto lukitaan.

Alkolukkoa asennettaessa valitaan, onko ohikytkentä ohitus- (Bypass) vai hätätoiminto.

Tätä asetusta voidaan myöhemmin muuttaa korjaamolla[1].

Ohitustoiminnon (Bypass) aktivointi

- Painakaa ja pitäkää ohjauspylvään vasemman vivun **READ**-painiketta ja varoitusvilkkujen painiketta painettuina samanaikaisesti n. 5 sekuntia - näyttö esittää ensin **OHITUS AKTIVOITU ODOTA 1 MINUUTTI** ja sitten **ALCOGUARD OHITUS AKTIVOITU** - sen jälkeen moottori voidaan käynnistää.

Tämä toiminto voidaan aktivoida useita kertoja. Ajon aikana esitettävä vikailmoitus voidaan sammuttaa vain korjaamolla[1].

Hätätoiminnon aktivointi

- Painakaa ja pitäkää ohjauspylvään vasemman vivun **READ**-painiketta ja varoitusvilkkujen painiketta painettuina samanaikaisesti n. 5 sekuntia - näyttö esittää **ALCOGUARD OHITUS AKTIVOITU** ja moottori voidaan käynnistää.

Tätä toimintoa voidaan käyttää vain kerran, sen jälkeen pitää uudelleenasettaminen tehdä korjaamolla[1].

Symbolit ja näyttöilmoitukset

Jo selostettujen ilmoitusten lisäksi mittariston näyttö voi esittää myös seuraavaa:

Näyttöteksti	Sisältö/toimenpide
ALCOGUARD KÄYNNISTYS MAHD.	Moottori on ollut sammutettuna lyhyemmän aikaa kuin 30 minuuttia - moottorin käynnistäminen on mahdollista ilman uutta koetta.
ALCOGUARD VAATII HUOLLON	Ottakaa yhteys korjaamoon[1].
ALCOGUARD EI SIGNAALIA	Lähettäminen epäonnistui - lähettäkää manuaalisesti painikkeella (3) tai tehkää uusi puhalluskoe.
ALCOGUARD TESTI MITÄTÖITY	Testi epäonnistui - tehkää uusi puhalluskoe.

[1] Valtuutettua Volvon teknistä palvelua suositellaan.

Alcoguard *

Näyttöteksti	Sisältö/toimenpide
ALCOGUARD PUHALLA KAUEMMIN	Puhallus liian lyhyt - puhaltakaa kauemmin.
ALCOGUARD PUHALLA KEVYESTI	Puhallus liian voimakas - puhaltakaa heikommin.
ALCOGUARD PUHALLA KOVEMMIN	Puhallus liian heikko - puhaltakaa voimakkaammin.
ALCOGUARD ODOTA ESILÄMMITYS	Lämmitys ei valmis - odottakaa tekstiä ALCOGUARD PUHALLA 5 SEK..

Moottorin käynnistäminen

Ennen kuin moottori käynnistetään

– Vetäkää seisontajarru päälle.

Huomatkaa, että jos autossa on alkolukko, pitää ensin suorittaa puhalluskoe, ennen kuin moottori voidaan käynnistää, katso sivu 146.

Automaattivaihteisto

– Asettakaa vaihteenvalitsin asentoon **P** tai **N**.

Käsivalintainen vaihteisto

Asettakaa vaihdevipu vapaa-asentoon ja pitäkää kytkinpoljin täysin painettuna. Tämä on erittäin tärkeää, kun on kova pakkanen.

VAROITUS

Älkää koskaan poistako kauko-ohjainta virtalukosta ajon aikana tai autoa hinattaessa. Ohjauslukko voi aktivoitua, mikä tekee auton ohjaamisen mahdottomaksi.

Kauko-ohjaimen pitää olla avainasennossa **II** hinattaessa.

HUOM

Kylmäkäynnistyksen yhteydessä joutokäyntikierrosluku voi olla huomattavasti normaalia korkeampi tietyissä moottorityypeissä. Tämä siksi, että pakokaasunpuhdistusjärjestelmä saadaan mahdollisimman nopeasti normaaliin toimintalämpötilaansa, mikä minimoi pakokaasupäästöt ja säästää ympäristöä.

Moottorin käynnistäminen

Bensiini

– Kääntäkää kauko-ohjain avainasentoon **III**. Jos moottori ei käynnisty 5 - 10 sekunnin kuluessa, vapauttakaa avain ja yrittäkää käynnistystä uudelleen.

Diesel

1. Kääntäkää kauko-ohjain avainasentoon **II**.
   > Merkkivalo mittaristossa osoittaa, että moottorin hehkutus on toiminnassa, katso sivu 51.
2. Kääntäkää avain asentoon **III**, kun merkkivalo sammuu.

Automaattinen käynnistys *

Automaattisella käynnistystoiminnolla ei kauko-ohjainta (tai käynnistysnuppia avaimettomalla toiminnolla varustetuissa autoissa, katso sivu 126) tarvitse pitää avainasennossa **III**, kunnes moottori on käynnistynyt.

– Kääntäkää ohjain käynnistysasentoon **III** ja vapauttakaa se - käynnistysmoottori käy sitten automaattisesti, kunnes moottori on käynnistynyt.

HUOM

Käynnistettäessä dieselmoottori erittäin kylmässä odottamatta moottorin hehkutusta, voi automaattinen käynnistys viivästyä muutamia sekunteja.

Avaimen asennot

0 – Lukitusasento

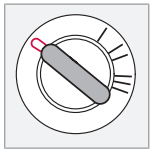

Ohjauslukko aktivoituu, kun etäavain poistetaan virtalukosta.

I – Radioasento

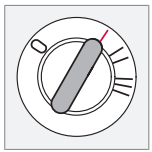

Ohjauslukko aktivoitunut. Tiettyjä toimintoja voidaan käyttää. Moottorin sähköjärjestelmä ei ole kytkettynä.

* Valinnais-/lisävaruste, katso lisätietoa Johdanto-kappaleesta.

II – Ajoasento

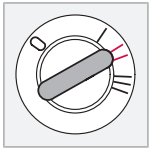

Kauko-ohjaimen asento ajon aikana. Koko sähköjärjestelmä on kytkettynä.

III – Käynnistysasento

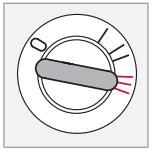

Käynnistysmoottori aktivoidaan. Etäavain vapautetaan, kun moottori on käynnistetty, ja se joustaa tällöin takaisin ajoasentoon.

Voi kuulua tikittävä ääni, jos avain asettuu väliasentoon - kääntäkää tällöin avain asentoon **II** ja takaisin päästäksenne eroon äänestä.

Kun ohjauslukko on aktivoitu

Jos etupyörien asento aiheuttaa jännitystä ohjauslukkoon, infonäyttö voi esittää varoitusilmoituksen eikä autoa voi käynnistää. Menetelkää silloin näin:

1. Poistakaa kauko-ohjain virtalukosta ja kääntäkää ohjauspyörää siten, että jännite häviää.
2. Pitäkää ohjauspyörä samassa asennossa, kun avain asetetaan takaisin ja tehdään uusi käynnistysyritys.

VAROITUS

Älkää **koskaan** poistako kauko-ohjainta virtalukosta ajon aikana tai autoa hinattaessa. Ohjauslukko aktivoituu eikä autoa voi ohjata.

VAROITUS

Ottakaa aina kauko-ohjain pois virtalukosta, kun autosta poistutaan, erityisesti, jos autossa on lapsia.

Kauko-ohjaimet ja elektroninen käynnistyksenesto

Kauko-ohjainta ei saa ripustaa yhteen muiden avainten tai metalliesineiden kanssa samaan avainnippuun. Elektroninen käynnistyksenesto voi tällöin aktivoitua vahingossa.

Keyless drive*

Yleistä

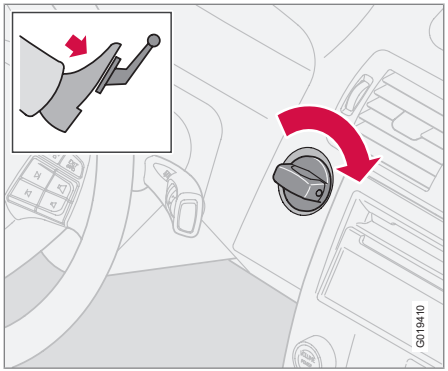

Avaimettomalla käyttöjärjestelmällä voidaan auton lukitus avata, autolla ajaa ja lukita se ilman avainta, katso sivu 126.

Käynnistysnuppia virtalukossa käytetään samalla tavalla kuin kauko-ohjainta. Edellytyksenä auton käynnistymiselle on, että auton kauko-ohjain on matkustamossa tai tavaratilassa.

Moottorin käynnistäminen

– Painakaa kytkinpoljinta (käsivalintaisella vaihteistolla varustettu auto) tai jarrupoljinta (automaattivaihteistolla varustettu auto).

Bensiinimoottori

– Painakaa sisään ja kääntäkää käynnistysnuppi avainasentoon **III**.

Dieselmoottori

1. Kääntäkää ensin käynnistysnuppi avainasentoon **II** ja odottakaa, kunnes hehkutuksen merkkivalo mittaristossa on sammunut, katso sivu 51.
2. Kääntäkää sen jälkeen käynnistysnuppi asentoon **III.**

Käynnistys kauko-ohjaimella

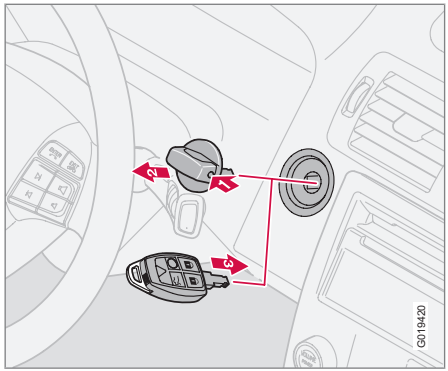

Jos kauko-ohjaimen paristo on tyhjä, ei avaimeton käyttö -toiminto toimi. Käynnistäkää auto tällöin käyttämällä kauko-ohjainta käynnistysnuppina.

1. Painakaa salpa sisään käynnistyssäätimeen.
2. Vetäkää käynnistysnuppi pois virtalukosta.
3. Työntäkää kauko-ohjain virtalukkoon ja käynnistäkää samalla tavalla kuin käynnistysnupilla.

* Valinnais-/lisävaruste, katso lisätietoa Johdanto-kappaleesta.

Vaihdeasennot

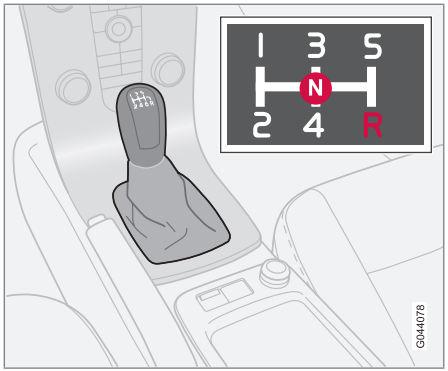

Vaihdekaavio, 5-vaihteinen vaihteisto.

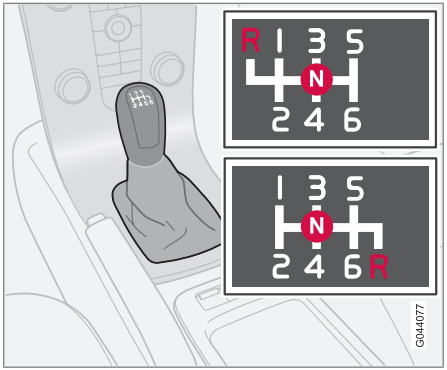

Vaihdekaavio, 6-vaihteinen vaihteisto.

6-vaihteisesta vaihteistosta on kaksi eri versiota - peruutusvaihteen sijainti erottaa ne. Katsokaa vaihdevipuun merkittyä ko. vaihdekaaviota.

- Painakaa kytkinpoljin täysin alas jokaisen vaihtamisen yhteydessä.
- Ottakaa jalka pois kytkinpolkimelta vaihtamisten välillä.
- Noudattakaa osoitettua vaihtamiskaaviota.

Mahdollisimman hyvän polttoainetalouden saamiseksi käyttäkää mahdollisimman suuria vaihteita mahdollisimman paljon.

Peruutusvaihteen salpa

Peruutusvaihteen salpa estää peruutusvaihteen tahattoman kytkemisen ajettaessa normaalisti eteenpäin.

- Lähtekää vapaa-asennosta **N** ja kytkekää peruutusvaihde **R**, kun auto seisoo paikallaan.

Automaattivaihteisto

Geartronicin automaattiset vaihdeasennot

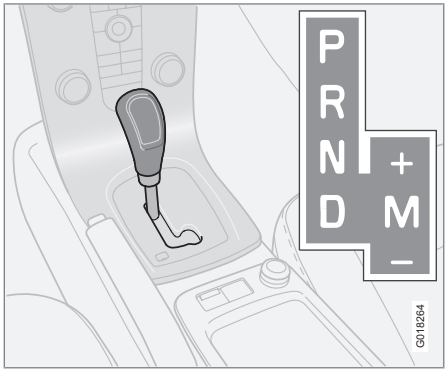

D: Automaattiset vaihdeasennot. M (+/–): Manuaaliset vaihdeasennot.

Infonäyttö esittää vaihteenvalitsimen asennon seuraavilla merkeillä: P, R, N, D, 1, 2, 3, 4, 5 tai 6, katso sivu 49.

P – Pysäköintiasento
Asento **P** valitaan, kun moottori halutaan käynnistää tai kun auto on pysäköity.

TÄRKEÄÄ

Auton on oltava paikallaan **P**-asentoa kytkettäessä.

HUOM

Jarrupoljinta pitää painaa, jotta vaihdevipu voidaan siirtää pois **P**-asennosta.

Asennossa **P** on vaihteisto mekaanisesti salvattu. Vetäkää seisontajarru aina päälle, kun pysäköitte.

R – Peruutusasento
Auton on oltava paikallaan **R**-asentoa kytkettäessä.

N – Vapaa-asento
Mikään vaihde ei ole kytkettynä ja moottori voidaan käynnistää. Vetäkää seisontajarru päälle, kun auto seisoo paikallaan vaihteenvalitsin asennossa **N**.

HUOM

Jarrupoljinta pitää painaa, jotta vaihdevipu voidaan siirtää pois **N**-asennosta, jos auto on seissyt kauemmin kuin 3 sekuntia.

D – Ajoasento
D on normaali ajoasento. Vaihtaminen ylös- ja alaspäin tapahtuu automaattisesti riippuen kaasun painalluksesta ja nopeudesta. Auton pitää seistä paikallaan, kun asento **D** valitaan asennosta **R**.

Geartronicin manuaaliset vaihdeasennot (+/-)

Geartronics-automaattivaihteistolla kuljettaja voi vaihtaa myös manuaalisesti. Auto jarruttaa moottorilla, kun kaasupoljin vapautetaan.

Käsivalintaiset vaihdeasennot saadaan siirtämällä vipua sivulle asennosta **D** ääriasentoon kohtaan **+/–**. Infonäyttö vaihtaa merkistä D johonkin numeroista 1-6 , mikä vastaa juuri silloin kytkettynä olevaa vaihdetta, katso sivu 49.

- Painakaa vipua eteenpäin suuntaan **+** (plus) vaihtaaksenne portaan ylöspäin ja vapauttakaa se, vipu palaa lepoasentoonsa välille **+** ja **–**.

tai

- Vetäkää vipua taaksepäin suuntaan **–** (miinus) vaihtaaksenne yhden portaan alaspäin, ja vapauttakaa se.

Manuaalinen vaihdeasento (**+/–**) voidaan valita milloin tahansa ajon aikana.

Nykäysten ja moottorin pysähtymisen välttämiseksi Geartronic vaihtaa alaspäin, jos kuljettaja antaa nopeuden laskea alemmaksi kuin valitulle vaihteelle on kohtuullista.

Automaattisen ajotilaan palaamiseksi:

- Siirtäkää vipu sivulle ääriasentoon kohdassa **D**.

Kickdown

Kun kaasupoljin painetaan täysin pohjaan (normaalin täyskaasuasennon ohi), tapahtuu automaattisesti välitön vaihtaminen alaspäin, ns. kickdown.

Jos kaasupoljin päästetään kickdown -asennosta, tapahtuu vaihtaminen ylöspäin automaattisesti.

Kickdown -toimintoa käytetään, kun tarvitaan mahdollisimman hyvää kiihtyvyyttä, esim. ohitettaessa.

Varmuustoiminto

Moottorin ylikierrosten estämiseksi on vaihteiston ohjausohjelmassa alasvaihtamissuoja, joka estää kickdown-toiminnon.

Geartronic ei salli vaihtamista alaspäin/kickdown -toimintoa, joka johtaa niin korkeaan kierroslukuun, että moottori voi vaurioitua. Jos kuljettaja kuitenkin yrittää vaihtaa pienemmälle moottorin kierrosluvun ollessa korkea, ei tapahdu mitään – alkuperäinen vaihde pysyy kytkettynä.

Kickdown-tilanteessa auto voi vaihtaa alaspäin yhden tai useamman portaan kerrallaan riippuen moottorin kierrosluvusta. Auto vaihtaa suuremmalle vaihteelle, kun moottori saavuttaa enimmäiskierroslukunsa, moottorivaurioiden estämiseksi.

Mekaaninen vaihteenvalitsinsalpa

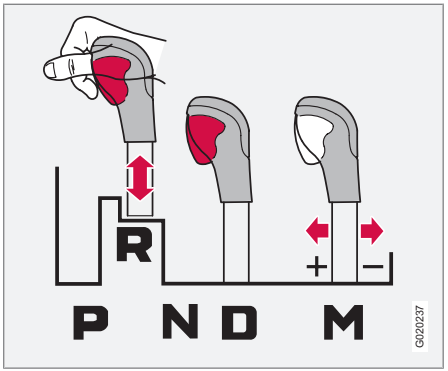

Valitsinta voidaan siirtää vapaasti eteen- tai taaksepäin asentojen **N** ja **D** välillä. Muissa asennoissa on salpa, jota käytetään vaihteenvalitsimen vivussa olevalla salpanupilla.

Salpanupin ollessa painettuna voidaan vipua siirtää eteen- tai taaksepäin välillä **P**, **R**, **N** ja **D**.

Automaattinen vaihteenvalitsinsalpa

Automaattivaihteistolla varustetuissa autoissa on erityisiä turvajärjestelmiä:

Avainsalpa – Keylock

Vaihteenvalitsimen pitää olla **P**-asennossa, jotta kauko-ohjaimen voi poistaa lukosta. Kaikissa muissa asennoissa avaimen poisto on estetty.

Pysäköintiasento (P-asento)

Auto paikallaan ja moottori käynnissä:

– Painakaa jarrupoljinta, kun siirrätte vaihteenvalitsimen toiseen asentoon.

Sähköinen vaihtamissalpa – Shiftlock Pysäköintiasento (P-asento)

Jotta vaihteenvalitsin voidaan siirtää asennosta **P** muihin vaihdeasentoihin, pitää etäavaimen olla asennossa **II** ja jarrupolkimen painettuna.

Vaihtamissalpa – Vapaa (N-asento)

Jos vaihteenvalitsin on **N**-asennossa ja auto on seissyt paikallaan vähintään kolme sekuntia (riippumatta siitä, käykö moottori vai ei), vaihteenvalitsin on salvattu **N**-asentoon.

Jotta vaihteenvalitsin voidaan siirtää **N**-asennosta toiseen vaihdeasentoon, pitää jarrupolkimen olla painettuna ja etäavaimen asennossa **II**.

Automaattivaihteisto

Vaihteenvalitsinsalvan kytkeminen pois

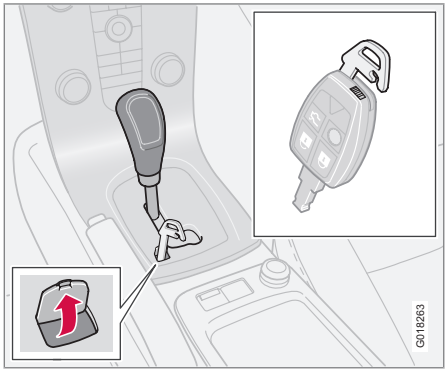

Tietyissä tapauksissa pitää autoa voida siirtää, vaikka sitä ei voi ajaa, esim. akun tyhjennyttyä. Menetelkää näin auton siirtämiseksi:

1. Tekstin **P-R-N-D** alla vaihteenvalitsimen paneelissa on pieni luukku. Avatkaa se takareunasta.
2. Työntäkää kauko-ohjaimen avainliuska alas pohjaan asti.
3. Pitäkää avainliuskaa painettuna alas ja siirtäkää samanaikaisesti vaihdevipu pois **P**-asennosta.

Kylmäkäynnistys

Lähdettäessä liikkeelle matalissa lämpötiloissa voivat vaihtamiset joskus tuntua kovilta. Tämä johtuu vaihteistoöljyn jäykkyydestä matalissa lämpötiloissa. Moottorin pakokaasupäästöjen vähentämiseksi vaihteisto vaihtaa sitten suuremmalle tavallista myöhempään, jos moottori on käynnistetty matalissa lämpötiloissa.

HUOM

Riippuen moottorin lämpötilasta käynnistyshetkellä joidenkin moottorimallien joutokäyntinopeus on kylmäkäynnistyksen jälkeen normaalia suurempi.

Automaattivaihteisto Powershift*[1]

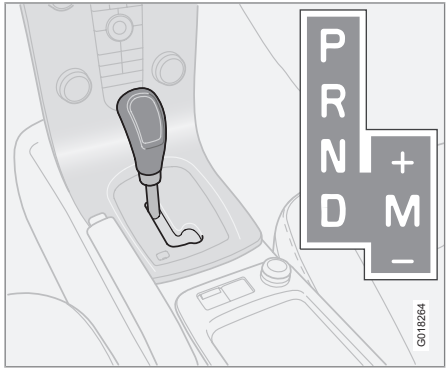

***D**: Automaattiset vaihdeasennot. **M** (+/–): Manuaaliset vaihdeasennot.*

Powershift on kuusiportainen automaattivaihteisto, jossa erona tavanomaiseen automaattivaihteistoon on kaksi mekaanista kytkinlevyä. Tavanomaisessa automaattivaihteistossa on hydraulinen momentinmuunnin, joka siirtää voiman moottorista vaihteistoon.

Powershift-vaihteisto toimii samalla tavalla ja siinä on samanlaiset säätimet ja toiminnot kuin Geartronic-automaattivaihteistossa, nämä on selostettu edellisessä osassa.

[1] Vain 4-syl. malleissa 2.0 ja 2.0D.

Muistettavaa
Vaihteiston kaksoiskytkimessä on ylikuormitussuoja, joka aktivoituu, jos se tulee liian lämpimäksi, esim. jos autoa pidetään liian kauan paikallaan kaasupolkimella ylämäessä.

Liian lämpimäksi tullut vaihteisto havaitaan siitä, että auton koetaan ravistavan ja tärisevän, varoitussymboli syttyy ja infonäyttö esittää ilmoituksen. Myös ajettaessa hitaasti jonossa (10 km/h tai vähemmän) ylämäessä tai perävaunun ollessa kytkettynä vaihteisto voi lämmetä liikaa. Vaihteisto jäähtyy seistäessä paikallaan, käyttöjarru painettuna ja moottori joutokäynnillä.

Ylikuumeneminen ajettaessa hitaasti jonossa voidaan välttää ajamalla jaksoittain: Seiskää paikallanne ja odottakaa jalka jarrupolkimella, kunnes edellä olevaan liikenteeseen on syntynyt sopiva väli, ajakaa väli ja odottakaa jälleen hetki jalka jarrulla.

TÄRKEÄÄ

Pitäkää auto paikallaan ylämäessä käyttöjarrun avulla – älkää pitäkö sitä paikallaan kaasupolkimella. Vaihteisto voi tällöin ylikuumentua.

Teksti-ilmoitus ja toimenpide
Tietyissä tilanteissa näyttö voi esittää ilmoituksen samalla, kun symboli syttyy.

Taulukossa esitetään kolme kasvaneen vakavuusasteen vaihetta, jos vaihteisto kuumenee liikaa. Näyttötekstin ohella kiinnitetään kuljettajan huomio myös siten, että auton elektroniikka tilapäisesti muuttaa ajo-ominaisuuksia. Noudattakaa infonäytön ohjetta esiintyvissä tapauksissa.

Automaattivaihteisto

Symboli	Näyttö	Ajo-ominaisuudet	Toimenpide
	VAIHT. YLIKUUM. JARRUTA	Vaikeaa pitää tasainen nopeus moottorin vakiokierrosluvulla.	Vaihteisto ylikuumentunut. Pitäkää auto paikallaan käyttöjarrulla[A].
	VAIHT. YLIKUUM. PYSÄKÖI VAROEN	Auton voimakkaasti hakkaava eteneminen.	Vaihteisto ylikuumentunut. Pysäköikää auto heti turvallisella tavalla.
	VAIHT. JÄÄHDYTYS ANNA MOOT. KÄYDÄ	Autolla ei saa ajaa ylikuumentuneen vaihteiston takia.	Vaihteisto ylikuumentunut. Nopeimman jäähdytyksen saamiseksi: Antakaa moottorin käydä joutokäyntiä vaihdevivun ollessa **N**- tai **P**-asennossa, kunnes ilmoitus sammuu.

[A] Mahdollisimman nopea jäähdytys: antakaa moottorin käydä joutokäyntiä vaihdevivun ollessa **N**- tai **P**-asennossa, kunnes ilmoitus sammuu.

HUOM

Taulukon esimerkki ei ole osoitus auton vialisuudesta, vaan se osoittaa, että on aktivoitu varmuustoiminto tarkoituksena estää auton jonkin komponentin vaurio.

VAROITUS

Jos varoitussymboli yhdistettynä tekstiin VAIHT. YLIKUUM. PYSÄKÖI VAROEN jätetään ottamatta huomioon, voi lämpötila vaihteistossa nousta niin korkeaksi, että voimansiirto moottorin ja vaihteiston välillä katkeaa tilapäisesti estääkseen kytkimen vaurioitumisen - auto menettää tällöin vetovoimansa ja jää paikalleen, kunnes vaihteiston lämpötila on laskenut hyväksyttävälle tasolle.

Lisää mahdollisia näyttöilmoituksia ratkaisuehdotuksineen koskien automaattivaihteistoa, katso sivu 54.

Näyttöteksti sammuu automaattisesti toimenpiteen tekemisen jälkeen tai vilkkuvivussa olevan **READ**-painikkeen painamisen jälkeen.

Jarrutehostin

Jos auto rullaa tai sitä hinataan moottorin ollessa sammutettuna, pitää jarrupoljinta painaa n. 5 kertaa voimakkaammin verrattuna tilanteeseen, jossa moottori on käynnissä. Jos jarrupoljinta pidetään painettuna käynnistettäessä moottori, voidaan tuntea polkimen painuvan. Tämä on normaalia, koska jarrutehostin aktivoituu. Kun auto on varustettu EBA-järjestelmällä (Emergency Brake Assistance), tämä koetaan selvemmin.

VAROITUS

Jarrutehostin toimii vain moottorin käydessä.

HUOM

Painakaa poljinta vain kerran voimakkaasti jarruttaessanne moottori pysäytettynä, ei useita kertoja.

Jarrupiirit

Symboli palaa, jos jarrupiiri on vaurioitunut.

Jos johonkin jarrupiiriin syntyy vika, auton jarruttaminen on edelleen mahdollista. Jarrupoljin painuu alemmas ja voi tuntua tavallista pehmeämmältä. Normaalin jarruvaikutuksen saamiseksi tarvitaan suurempi poljinpaine.

Kosteus voi muuttaa jarrutusominaisuuksia

Jarrujen osat kastuvat, jos ajetaan rankassa sateessa, vesilätäkköjen läpi tai kun autoa pestään. Jarrujen kitkapintojen kitkaominaisuudet voivat tällöin muuttua siten, että jarrutusvaikutus viivästyy.

Painakaa silloin tällöin jarrupoljinta kevyesti, jos ajatte pidempiä matkoja sateessa tai lumisohjossa, sekä lähdettyänne liikkeelle hyvin kosteassa tai kylmässä säässä. Jarrujen kitkapinnat lämpenevät ja vesi kuivuu. Tämä toimenpide on hyvä tehdä myös ennen kuin pysäköitte auton pidemmäksi ajaksi näissä sääolosuhteissa.

Jos jarruja rasitetaan paljon

Ajettaessa vuoristossa tai muilla teillä, joilla on vastaavia korkeuseroja, auton jarruja kuormitetaan erittäin voimakkaasti silloinkin, kun jarrupoljinta ei paineta erityisen lujaa.

Koska nopeus lisäksi on usein pieni, jarrut eivät jäähdy niin tehokkaasti kuin ajettaessa tasaisella tiellä suurella nopeudella.

Jotta jarruja ei kuormiteta tarpeettoman voimakkaasti, vaihtakaa pienemmälle alamäessä jarrujen käyttämisen asemesta. Käyttäkää alamäessä samaa vaihdetta kun ajaessanne ylöspäin. Näin käytetään moottorijarrutusta tehokkaammin hyväksi ja käyttöjarruja tarvitaan vain lyhyitä hetkiä.

Ottakaa huomioon, että perävaunun vetäminen kuormittaa auton jarruja enemmän.

Lukkiutumattomat jarrut - ABS

ABS-järjestelmä (Anti-lock Braking System) estää pyörien lukkiutumisen jarrutuksen aikana.

Siten säilytetään ohjauskyky ja esim. esteen väistäminen helpottuu.

Moottorin käynnistyksen jälkeen ABS-järjestelmä suorittaa noin 20 km/h nopeudessa lyhyen itsetestin, jonka voi kuulla ja tuntea jarrupolkimen sykintänä.

Jarrujärjestelmä

Jotta ABS-järjestelmästä saataisiin täysi hyöty:

1. Painakaa jarrupoljinta täydellä voimalla. Sykkiminen tuntuu.
2. Ohjatkaa autoa ajosuuntaan. Älkää vapauttako poljinpainetta.

Harjoitelkaa jarrutusta ABS-jarruilla sopivassa paikassa, jossa ei ole liikennettä, ja eri sääolosuhteissa.

ABS-symboli palaa 2 sekuntia, jos ABS-järjestelmään syntyi vika, kun moottori viimeksi oli käynnissä.

Jarruvoiman vahvistus – EBA

Tarvittaessa nopeaa jarrutusta EBA (Emergency Brake Assist) antaa täyden jarrutustehon välittömästi. Rekisteröimällä kuinka nopeasti jarrupoljinta painetaan toiminto tunnistaa milloin tehdään voimakas jarrutus.

Suorittakaa jarrutus loppuun hellittämättä jarrupoljinta - toiminto lakkaa, kun jarrupolkimeen kohdistuva paine vähenee.

Toiminto on koko ajan aktiivinen. Sitä ei voi sulkea.

VAROITUS

Jos JARRU- ja ABS-varoitussymbolit palavat samanaikaisesti, jarrujärjestelmään on voinut syntyä vika. Jos pintataso jarrunestesäiliössä tässä tilanteessa on normaali, ajakaa varovasti lähimmälle korjaamolle jarrujärjestelmän tarkastusta varten - valtuutettua Volvon teknistä palvelua suositellaan.

Jos jarrunestepinta on **MIN**-tason alapuolella jarrunestesäiliössä, autolla ei tule ajaa edelleen lisäämättä jarrunestettä.

Jarrunestehäviön syy pitää selvittää.

HUOM

Kun EBA aktivoituu, jarrupoljin painuu hieman tavallista alemmas, painakaa (pitäkää) jarrupoljin alhaalla niin kauan kuin tarvitaan. Jos jarrupoljin päästetään ylös, jarrutus päättyy.

Hätäjarruvalot ja automaattiset varoitusvilkut

Hätäjarruvalot aktivoidaan takana olevien varoittamiseksi voimakkaasta jarrutuksesta. Toiminto tarkoittaa, että jarruvalot vilkkuvat sen sijaan, että ne - kuten normaalissa jarrutuksessa - palaisivat jatkuvasti.

Hätäjarruvalot aktivoidaan nopeuksilla yli 50 km/h, jos ABS-järjestelmä säätää ja/tai voimakkaassa jarrutuksessa. Kun auton nopeus on jarrutettu alle arvon 10 km/h, jarruvalot siirtyvät vilkkumisesta normaaliin palamiseen - samalla aktivoidaan varoitusvilkut, jotka vilkkuvat, kunnes kuljettaja vaikuttaa moottorin kierroslukuun kaasupolkimella, tai ne sammutetaan katkaisimellaan, katso sivu 68.

DSTC – Vakautus- ja vetovoimajärjestelmä*

Yleistä

Ajovakauden hallintajärjestelmä, STC/DSTC (Dynamic Stability and Traction Control) auttaa kuljettajaa välttämään sivuluiston ja parantaa auton etenemiskykyä.

Järjestelmän suorittaessa säätöä voidaan havaita sykkivä ääni jarrutettaessa tai painettaessa kaasua. Painettaessa kaasua auto voi kiihtyä odotettua hitaammin.

Sivuluistonestotoiminto
Toiminto rajoittaa pyörien veto- ja jarrutusvoimaa yksilöllisesti auton vakauttamiseksi.

Vetoluistonestotoiminto
Toiminto estää vetävien pyörien luistamisen tien pintaa vasten kiihdytyksessä.

Vetovoimatoiminto
Toiminto on aktiivinen pienessä nopeudessa ja siirtää voimaa luistavalta pyörältä sille vetävälle pyörälle, joka ei luista.

Rajoitettu vaikuttaminen

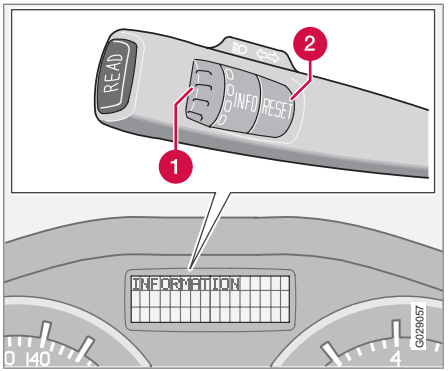

1. Säätöpyörä[1]
2. **RESET**-painike[1]

Vakautusjärjestelmä aktivoidaan automaattisesti aina, kun auto käynnistetään.

Järjestelmän puuttuminen tilanteeseen sivuluiston ja kaasunpainalluksen yhteydessä voidaan osittain poistaa. Puuttumista luistoon viivytetään tällöin, ja enemmän luistoa sallitaan, mikä antaa suuremman vapauden dynaamiseen ajoon. Samalla parannetaan etenemiskykyä syvässä lumessa tai hiekassa, koska kaasun painamista ei enää rajoiteta.

Käsittely

1. Kääntäkää säätöpyörää, kunnes STC/DSTC-valikko esitetään.

   DSTC PÄÄLLÄ tarkoittaa, että järjestelmän toiminta on muuttumaton.

   DSTC LUISTONESTO POIS tarkoittaa, että järjestelmän vaikuttamista rajoitetaan.

2. Pitäkää **RESET**-painiketta painettuna, kunnes STC/DSTC-valikko muuttuu.

   Järjestelmä pysyy rajoitettuna, kunnes kuljettaja jälleen aktivoi sen tai kunnes moottori sammutetaan - moottorin seuraavan käynnistämisen jälkeen DSTC on taas normaalitilassaan.

VAROITUS

Auton ajo-ominaisuudet voivat muuttua, jos järjestelmän toimintaa rajoitetaan.

HUOM

DSTC PÄÄLLÄ esitetään näytössä muutamia sekunteja aina, kun moottori käynnistetään.

[1] Ilman toimintoa autoissa, joissa ei ole ajotietokonetta, polttoainekäyttöistä pysäköintilämmitintä eikä vakaus- ja vetovoimajärjestelmää.

DSTC – Vakautus- ja vetovoimajärjestelmä*

Ilmoitukset infonäytössä

LUISTONESTO TILAP.POIS tarkoittaa, että järjestelmää on tilapäisesti rajoitettu johtuen liian korkeasta jarrujen lämpötilasta.

– Toiminta aktivoidaan automaattisesti uudelleen, kun jarrut ovat jäähtyneet.

AJONVAKAUTUS VAATII HUOLLON tarkoittaa, että järjestelmä on suljettu vian vuoksi.

– Pysäyttäkää auto turvalliseen paikkaan ja sammuttakaa moottori.
  > Jos ilmoitus on edelleen olemassa, kun moottori käynnistetään uudelleen - ajakaa korjaamolle. Valtuutettua Volvon teknistä palvelua suositellaan.

Symbolit mittaristossa

STC-/DSTC-järjestelmä

Tiedot

Jos symbolit ja näytetään samanaikaisesti: Lukekaa infonäytössä oleva ilmoitus.

Jos symboli esiintyy yksin, se voi tapahtua seuraavilla tavoilla:

- Vilkkuva valo tarkoittaa, että STC/DSTC-järjestelmä säätää juuri silloin.
- Kiinteästi kaksi sekuntia palava symboli tarkoittaa järjestelmän tarkastusta moottorin käynnistyksen yhteydessä.
- Kiinteä symboli moottorin käynnistyksen jälkeen tai ajon aikana tarkoittaa vikaa STC/DSTC-järjestelmässä.

* Valinnais-/lisävaruste, katso lisätietoa Johdanto-kappaleesta.

Yleistä pysäköintitutkasta

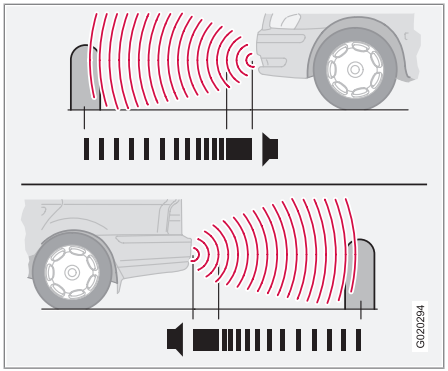

Pysäköintitutka eteenpäin ja taaksepäin.

Pysäköintitutkaa käytetään apuvälineenä pysäköitäessä. Merkkiääni osoittaa etäisyyden havaittuun esteeseen.

VAROITUS

Pysäköintitutka ei voi koskaan korvata kuljettajan omaa vastuuta peruutettaessa. Tunnistimilla on kuolleita kulmia, joissa esteitä ei voida havaita. Tarkkailkaa lapsia tai eläimiä, jotka ovat auton lähellä.

Versiot

Pysäköintitutkasta on kaksi versiota:

- Vain taaksepäin.
- Sekä eteen- että taaksepäin.

Toiminta

Mitä lyhyempi etäisyys takana tai edessä olevaan esteeseen, sitä tiheämmin merkkiääni kuuluu. Äänentoistojärjestelmästä tulevia muita ääniä vaimennetaan automaattisesti äänenvoimakkuuden ollessa suuri.

N. 30 cm:n etäisyydellä ääni on jatkuva. Jos este on lähempänä kuin tämä, sekä auton takana että edessä, ääni vaihtelee vasemman ja oikean kaiuttimen välillä.

Pysäköintitutka vain taaksepäin

Järjestelmä kytkeytyy päälle automaattisesti, kun auto käynnistetään.

Pysäköintitutka taaksepäin aktivoituu, kun peruutusvaihde kytketään ja ilmoitus **Peruutustutka aktiivinen, Exit sulkee** esitetään äänentoistolaitteiston näytössä.

Jos järjestelmä on suljettu, näyttö esittää **Peruutustutka suljettu, ENTER aktivoi**, kun peruutusvaihde kytketään. Asetuksen muuttaminen, katso sivu 77.

Mittausalue suoraan auton takana on n. 1,5 m. Äänisignaali tulee takakaiuttimista.

Rajoitukset

Peruutettaessa esim. perävaunun tai vetokoukkuun asennetun polkupyöränpitimen kanssa pitää järjestelmä sulkea. Muussa tapauksessa tunnistimet reagoivat perävaunuun tai polkupyöränpitimeen.

HUOM

Pysäköintitutka taaksepäin sulkeutuu automaattisesti vedettäessä perävaunua, jos käytetään Volvon alkuperäistä perävaunukaapelia.

Pysäköintitutka sekä eteen- että taaksepäin

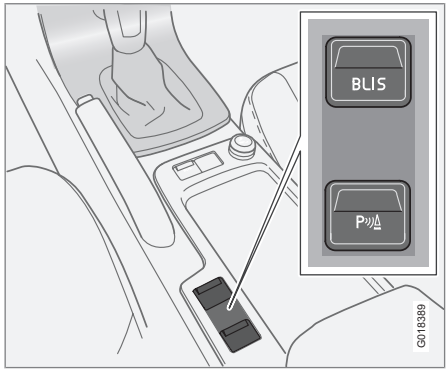

Pois/Päällä -painike (tässä taempi painike).

Peruutustutka*

Järjestelmä kytkeytyy päälle automaattisesti, kun auto käynnistetään, ja katkaisimen Pois/Päällä -valo palaa. Jos pysäköintitutka suljetaan painikkeella, valo sammuu.

Eteenpäin

Pysäköintitutka eteenpäin on aktiivinen nopeuksilla alle 15 km/h. Suuremmalla nopeudella järjestelmä suljetaan. Kun nopeus alittaa 10 km/h, järjestelmä aktivoituu uudelleen.

Mittausalue suoraan auton eteen on n. 0,8 m. Edessä olevaa estettä osoittava äänimerkki tulee etukaiuttimista.

Rajoitukset

Edessä olevan pysäköintitutkan yhteyteen ei voida asentaa lisävaloja, koska tutkan anturit reagoivat niihin.

Taaksepäin

Pysäköintitutka taaksepäin aktivoituu, kun peruutusvaihde kytketään.

Mittausalue suoraan auton taakse on n. 1,5 m. Takana olevaa estettä osoittava äänimerkki tulee takakaiuttimista.

Rajoitukset

Ks. edellistä osaa Pysäköintitutka vain taaksepäin.

Järjestelmän vian ilmaisu

Jos infosymboli palaa kiinteästi ja näyttö esittää **PAIKOITUSTUTKA VAATII HUOLLON**, pysäköintitutka ei toimi. Ottakaa korjausta varten yhteys korjaamoon - valtuutettua Volvon teknistä palvelua suositellaan.

TÄRKEÄÄ

Tietyissä olosuhteissa pysäköintitutkajärjestelmä voi antaa virheellisiä varoitussignaaleita, jotka aiheutuvat ulkoisista ääniläh-teistä, joista tulee samoja ultraäänitaajuuksia, joilla järjestelmä toimii.

Esimerkkejä tällaisista lähteistä ovat mm. äänitorvi, märät renkaat asvaltilla, paineilmajarrut, moottoripyörien pakoputkistojen äänet jne.

Tunnistimien puhdistus

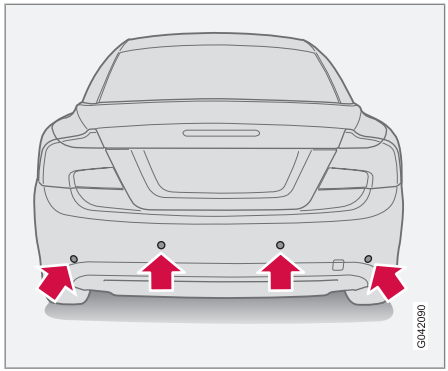

Pysäköintitutkan anturit.

Jotta tunnistimet toimisivat oikein, ne on puhdistettava säännöllisesti vedellä ja autonpesuaineella.

HUOM

Lika, jää ja lumi, joka peittää tunnistimet, voi aiheuttaa vääriä varoitussignaaleita.

* Valinnais-/lisävaruste, katso lisätietoa Johdanto-kappaleesta.

BLIS* - Kuolleen kulman infojärjestelmä

Yleistä

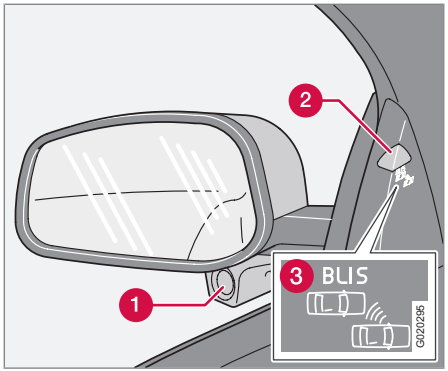

BLIS-järjestelmällä varustettu taustapeili.

1. BLIS-kamera
2. Merkkivalo
3. BLIS-symboli

VAROITUS

Järjestelmä täydentää, ei korvaa, turvallista ajotapaa ja taustapeilien käyttöä. Se ei voi koskaan korvata kuljettajan tarkkaavaisuutta ja vastuuta. Vastuu kaistan vaihtamisesta liikenneturvallisella tavalla on aina kuljettajalla.

BLIS on informaatiojärjestelmä, joka tietyin edellytyksin auttaa kuljettajaa havaitsemaan kuolleessa kulmassa olevan ajoneuvon, joka liikkuu samaan suuntaan kuin oma auto.

Järjestelmä on suunniteltu toimimaan optimaalisesti ajettaessa vilkkaassa liikenteessä monikaistaisilla teillä.

BLIS perustuu kameratekniikkaan. Kamerat (1) on sijoitettu ulkotaustapeilien alle.

Kun kamera on havainnut kuolleen kulman alueella, merkkivalo (2) palaa kiinteästi.

HUOM

Valo syttyy auton sillä puolella, jolla järjestelmä on havainnut ajoneuvon. Jos auto tulee ohitetuksi molemmilta puolilta samanaikaisesti, molemmat valot syttyvät.

BLIS antaa kuljettajalle ilmoituksen, jos järjestelmään syntyy vika. Jos esim. järjestelmän kamerat ovat jääneet peittoon, BLIS-merkkivalo vilkkuu ja kojelaudan näyttö esittää ilmoituksen. Tarkastakaa ja puhdistakaa tällöin linssit. Järjestelmä voidaan tarvittaessa kytkeä pois tilapäisesti painamalla **BLIS**-painiketta katso sivu 166.

Kuolleet kulmat

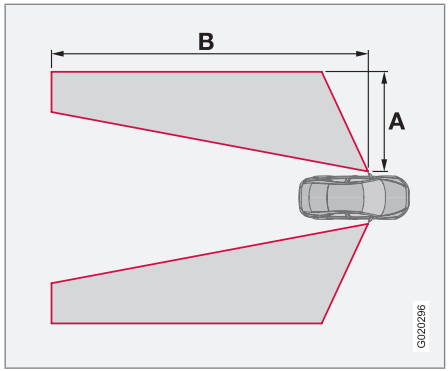

A = n. 3,0 m, B = n. 9,5 m.

Milloin BLIS toimii

Järjestelmä on aktiivinen, kun omaa autoa ajetaan nopeuksilla yli 10 km/h.

Ohitukset

Järjestelmä on suunniteltu reagoimaan, jos ohitatte nopeudella, joka on enintään 10 km/h suurempi kuin ohitettavan auton.

Järjestelmä on suunniteltu reagoimaan, jos Teidät ohittaa ajoneuvo, jonka nopeus on enintään 70 km/h suurempi kuin Teidän autonne.

BLIS* - Kuolleen kulman infojärjestelmä

VAROITUS

BLIS ei toimi tiukoissa kaarteissa.

BLIS ei toimi auton peruuttaessa.

Autoon kytketty leveä perävaunu voi peittää muut ajoneuvot viereisillä ajokaistoilla. Tämä voi aiheuttaa sen, ettei BLIS-järjestelmä havaitse tällä varjoalueella olevia ajoneuvoja.

Päivänvalo ja pimeä

Päivänvalossa järjestelmä reagoi ympäröivien autojen muotoon. Järjestelmä on suunniteltu havaitsemaan moottoriajoneuvot kuten henkilöautot, kuorma-autot, linja-autot ja moottoripyörät.

Pimeässä järjestelmä reagoi ympäröivien autojen valonheittimiin. Järjestelmä ei havaitse ajoneuvoja, joiden valonheittimet on sammutettu. Tämä tarkoittaa esim. sitä, että järjestelmä ei reagoi perävaunuun, jossa ei ole valonheittimiä ja jota vedetään henkilö- tai kuorma-auton perässä.

VAROITUS

Järjestelmä ei reagoi polkupyöräilijöihin eikä mopoilijoihin.

BLIS-kameroilla on ihmisen silmää vastaavia rajoituksia, ts. ne näkevät huonommin esim. rankassa lumisateessa, voimakkaassa vastavalossa tai tiheässä sumussa.

Käyttöön ottaminen / käytöstä poistaminen

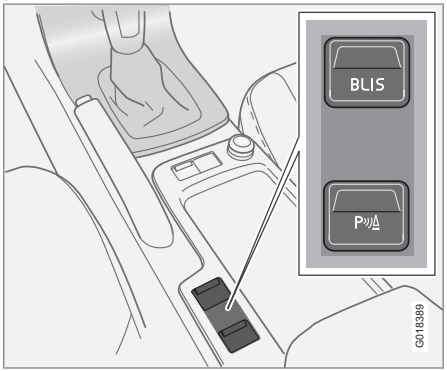

Pois/Päällä -painike (tässä etumainen painike).

BLIS-järjestelmä aktivoidaan, kun moottori käynnistetään. Ovipaneeleissa olevat merkkivalot vilkkuvat kolme kertaa, kun BLIS-järjestelmä aktivoidaan.

Järjestelmä voidaan aktivoida/sulkea painamalla **BLIS**-painiketta.

Kun BLIS-järjestelmän aktivointi poistetaan, painikkeessa oleva valo sammuu ja kojelaudan näytössä esitetään teksti-ilmoitus.

Kun BLIS-järjestelmä aktivoidaan, painikkeessa oleva valo palaa, uusi teksti-ilmoitus esitetään näytössä ja ovipaneeleissa olevat merkkivalot vilkkuvat kolme kertaa. Painakaa **READ**-painiketta teksti-ilmoituksen poistamiseksi. Lisätietoja ilmoitusten käsittelystä, katso sivu 54.

* Valinnais-/lisävaruste, katso lisätietoa Johdanto-kappaleesta.

BLIS* - Kuolleen kulman infojärjestelmä

BLIS-järjestelmäilmoitukset

Teksti näytössä	Sisältö
BLIS PÄÄLLÄ	BLIS-järjestelmä on aktivoitu.
BLIS ALHAINEN TOIMINTA	Alentunut toiminta datansiirrossa BLIS-järjestelmän kameran ja auton sähköjärjestelmän välillä. Kamera asettaa itsensä uudelleen, kun datansiirto BLIS-järjestelmän kameran ja auton sähköjärjestelmän välillä palaa normaaliksi.
BLIS KAMERA ESTETTY	Toinen tai molemmat kamerat peitossa - puhdistakaa linssit.
BLIS VAATII HUOLLON	BLIS ei toimi - ottakaa yhteys Volvon tekniseen palveluun.
BLIS POIS	BLIS-järjestelmä on suljettu.

TÄRKEÄÄ

BLIS-järjestelmän komponenttien korjauksen saa tehdä vain korjaamo - valtuutettua Volvon teknistä palvelua suositellaan.

Puhdistus

Toimiakseen optimaalisesti BLIS-kameroiden linssien pitää olla puhtaita. Linssit voidaan puhdistaa pehmeällä rievulla tai kostealla sienellä. Puhdistakaa linssit varovasti siten, etteivät ne naarmuunnu.

TÄRKEÄÄ

Lasit ovat sähkölämmitteisiä, jotta jää tai lumi voidaan sulattaa pois. Harjatkaa tarvittaessa lumi pois laseista.

Rajoitukset

Tietyissä tilanteissa BLIS-merkkivalo voi palaa, vaikka kuolleessa kulmassa ei ole toista ajoneuvoa.

HUOM

Jos BLIS-merkkivalo yksittäisissä tapauksissa palaa, vaikka kuolleessa kulmassa ei ole toista ajoneuvoa, tämä ei tarkoita järjestelmään syntynyttä vikaa.

BLIS-järjestelmän vian yhteydessä näyttö esittää tekstin **BLIS VAATII HUOLLON**.

Tässä muutamia esimerkkejä tilanteista, joissa BLIS-merkkivalo voi palaa, vaikka kuolleessa kulmassa ei ole muuta ajoneuvoa.

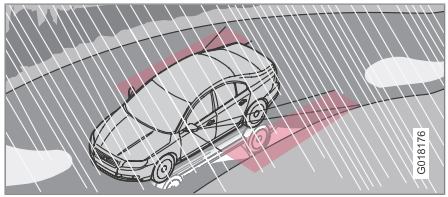

Heijastus kiiltävästä, märästä tienpinnasta.

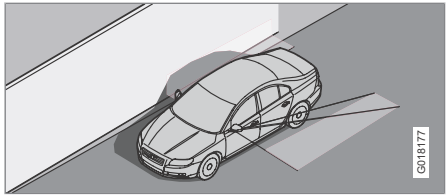

Oma varjo suurella, vaalealla, sileällä pinnalla, esim. meluesteellä tai betonisella tienpinnalla.

BLIS* - Kuolleen kulman infojärjestelmä

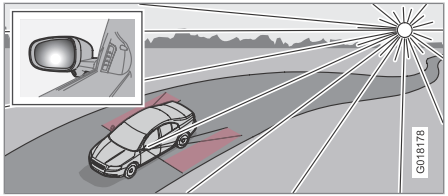

Matalalla oleva aurinko kamerassa.

* Valinnais-/lisävaruste, katso lisätietoa Johdanto-kappaleesta.

Apukäynnistyskaapelit

Käyttäkää apuakkua, jos käynnistysakku on niin tyhjä, ettei moottoria voi käynnistää. Älkää käynnistäkö moottoria hinaamalla, katso sivu 173.

TÄRKEÄÄ

Katalysaattori voi vaurioitua, jos auto käynnistetään hinaamalla.

Hinaus

Ottakaa selville suurin lain sallima hinausnopeus ennen auton hinaamista.

1. Kääntäkää virta-avain asentoon **II** ja avatkaa ohjauslukko siten, että autoa voi ohjata, katso sivu 151.
2. Virta-avaimen on oltava asennossa **II** koko hinaamisen ajan.
3. Varmistakaa, että hinausköysi on koko ajan kireällä, pitämällä jalka kevyesti jarrupolkimella siten, että voimakkaat nykäykset vältetään.

VAROITUS

Ohjauslukko pysyy asennossa, jossa se oli jännitteen katketessa. Ohjauslukon pitää olla avattu ennen hinaamista.

Kauko-ohjaimen pitää olla asennossa **II**. Älkää koskaan poistako avainta virtalukosta ajon aikana tai autoa hinattaessa.

HUOM

Jos auto on jännitteetön, pitää ohjauslukko avata apukäynnistysakun avulla, ennen kuin hinaus voidaan aloittaa.

VAROITUS

Jarru- ja ohjaustehostin eivät toimi, kun moottori ei käy. Jarrupoljinta pitää painaa n. viisi kertaa kovemmin ja ohjaus on huomattavasti tavallista raskaampi.

Käsivalintainen vaihteisto

– Siirtäkää vaihdevipu vapaa-asentoon ja vapauttakaa seisontajarru.

Automaattivaihteisto Geartronic

– Siirtäkää vaihteenvalitsin asentoon **N** ja vapauttakaa seisontajarru.

TÄRKEÄÄ

Huomatkaa, että autoa on aina hinattava siten, että pyörät pyörivät eteenpäin.

- Älkää hinatko automaattivaihteistolla varustettua autoa suuremmalla nopeudella kuin 80 km/h eikä pidempää matkaa kuin 80 km.

Automaattivaihteisto Powershift

Powershift-automaattivaihteistolla varustettua mallia 2.0D ei tule hinata, koska riittävän voitelun saanti edellyttää käynnissä olevaa moottoria.

TÄRKEÄÄ

Välttäkää hinaamista.

- Auton siirtämiseksi liikennettä vaarantavalta paikaltaan voidaan sitä kuitenkin hinata lyhyt matka pienellä nopeudella - ei kauemmas kuin 10 km eikä suuremmalla nopeudella kuin 10 km/h. Huomatkaa, että autoa pitää aina hinata siten, että pyörät pyörivät eteenpäin.
- Siirrettäessä pidempi matka kuin 10 km pitää autoa kuljetuttaa hinausautolla vetävät pyörät nostettuina irti tiestä - ammattimaista hinausautopalvelua suositellaan.

Hinaaminen ja poiskuljetus

– Siirtäkää vaihteenvalitsin asentoon **N** ja vapauttakaa seisontajarru.

Hinaussilmukka

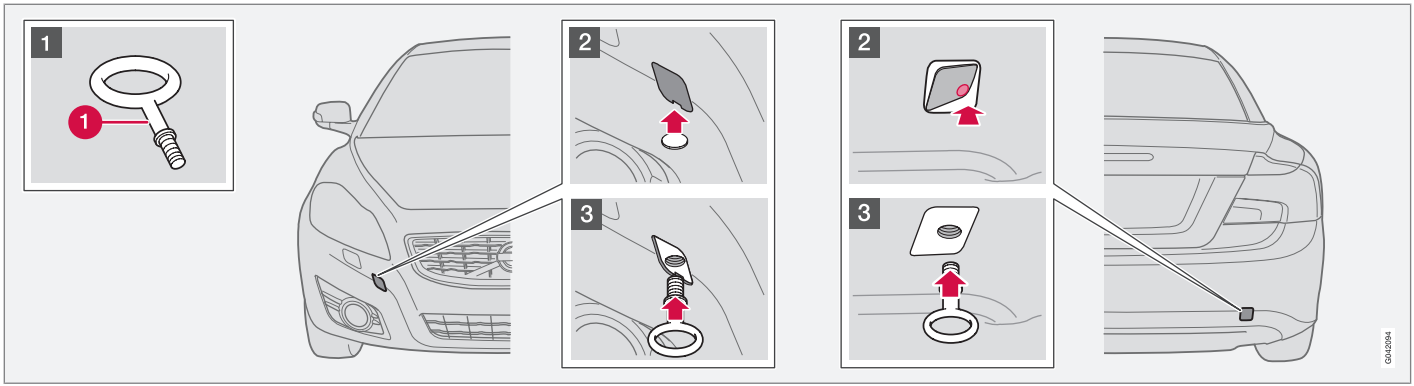

Hinaussilmukka ruuvataan kiinni peitekannen takana olevaan kierreliitäntään puskurin oikealla puolella, edessä tai takana.

Hinaussilmukan asennus

1 Ottakaa esiin hinaussilmukka (1), jota säilytetään renkaanpaikkaussarjan pakkauksessa* suksiluukun takana tai yhdessä varapyörän kanssa.

2 Hinaussilmukan kiinnityskohdan peitekannesta on kaksi versiota, jotka pitää avata eri tavoin:

- Kololla varustettu versio avataan kampeamalla sitä ulospäin kolikko tai vastaava työnnettynä koloon. Kääntäkää sitten kansi täysin ulos ja irrottakaa se.
- Toisessa versiossa on merkintä sen toisella sivulla tai kulmassa: Painakaa merkinnästä sormella ja kääntäkää samanaikaisesti ulos vastakkaiselta puolelta kolikon tai vastaavan avulla - kansi kääntyy keskilinjansa ympäri ja voidaan sitten irrottaa.

3 Kiertäkää hinaussilmukka kiinni laippaansa asti. Kiertäkää silmukka kunnolla kiinni esim. pyöränmutteriavaimella.

Käytön jälkeen hinaussilmukka kierretään irti ja laitetaan takaisin paikalleen.

Lopettakaa asettamalla peitekansi takaisin puskuriin.

TÄRKEÄÄ

Hinaussilmukka on tarkoitettu vain hinaamiseen tiellä – **ei** pelastusvetoon ojaanajon tai kiinnijäämisen jälkeen. Kutsukaa tätä varten ammattitaitoista apua.

▸▸

Hinaaminen ja poiskuljetus

HUOM

Tietyissä vetokoukulla varustetuissa autoissa ei hinaussilmukkaa voida kiinnittää takakiinnikkeeseen. Kiinnittäkää hinausköysi tällöin vetokoukkuun.

Tästä syystä on hyvä säilyttää vetokoukun kuulaosaa autossa, katso sivu 176.

Poiskuljetus

Kutsukaa tätä varten ammattitaitoista apua.

Autoa pitää aina hinata siten, että pyörät pyörivät eteenpäin.

TÄRKEÄÄ

Automaattivaihteistoista autoa saa hinata vain vetävien pyörien ollessa nostettuina maasta.

Käynnistys toisella akulla

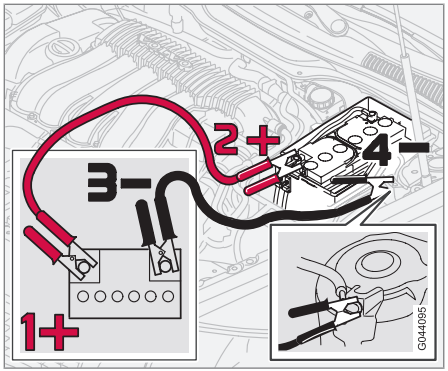

Jos autossa oleva käynnistysakku on tyhjentynyt, voidaan virtaa "lainata" joko irtoakusta ja toisesta autosta. Tarkastakaa aina, että käynnistyskaapelien puristimet ovat kunnolla kiinni siten, ettei käynnistysyrityksen yhteydessä pääse syntymään kipinöitä.

Käytettäessä käynnistysapuna toista akkua suositellaan räjähdysvaaran välttämiseksi seuraavaa:

1. Kääntäkää kauko-ohjain avainasentoon **0**.
2. Varmistakaa, että apukäynnistysakun jännite on 12 V.
3. Jos apukäynnistysakku on toisessa autossa, pysäyttäkää auttavan auton moottori ja katsokaa, etteivät autot kosketa toisiaan.
4. Kytkekää punainen käynnistyskaapeli apuakun plusnavan (1+) ja oman akun plusnavan välille (2+).
5. Kytkekää mustan käynnistyskaapelin toinen puristin apuakun miinusnapaan (3–).
6. Kytkekää mustan kaapelin toinen puristin maadoituskohtaan (4–), joka on vasemman joustintuen luona.
7. Käynnistäkää "apuauton" moottori. Antakaa sen käydä muutama minuutti normaalia suuremmalla joutokäyntinopeudella, 1500 r/min.
8. Käynnistäkää sen auton moottori, jonka akku on purkautunut.
9. Irrottakaa käynnistyskaapelit, ensin musta ja sitten punainen.

   Katsokaa, ettei kumpikaan mustan käynnistyskaapelin puristimista kosketa akun plusnapaan tai punaisen käynnistyskaapelin kytkettyyn puristimeen.

TÄRKEÄÄ

Älkää koskeko liitäntöihin käynnistysyrityksen aikana. On olemassa kipinänmuodostuksen vaara.

VAROITUS

Akku voi muodostaa kaasua, joka on hyvin räjähdysherkkää. Käynnistyskaapelien väärästä kytkennästä mahdollisesti syntyvä kipinä riittää räjäyttämään akun.

Akku sisältää rikkihappoa, joka voi aiheuttaa vakavia syöpymisvaurioita. Jos rikkihappoa joutuu silmiin, iholle tai vaatteisiin, huuhdelkaa runsaalla vedellä.

Jos happoa on joutunut silmiin, hakeutukaa välittömästi lääkäriin.

Ajaminen perävaunun kanssa

Yleistä

Tavarankuljetuskyky riippuu auton massasta toimintakunnossa. Matkustajien painon ja kaikkien lisävarusteiden, esim. vetokoukun, painon summa rajoittaa tavarankuljetuskykyä vastaavalla painolla. Perusteelliset tiedot painoista, katso sivu 277.

Jos vetolaitteen asentaa valtuutettu Volvon tekninen palvelu, auto luovutetaan varustettuna perävaunun vetämiseen tarvittavalla varustuksella.

- Auton vetolaitteen on oltava hyväksyttyä tyyppiä.
- Jos vetokoukku asennetaan jälkikäteen, tarkastakaa Volvon jälleenmyyjän kanssa, että autossa on täydellinen perävaunun vetovarustus.
- Sijoittakaa kuorma perävaunuun siten, että paine auton vetolaitteeseen noudattaa ilmoitettua suurinta vetokuulaan kohdistuvaa painoa.
- Nostakaa rengaspaineet suositeltuihin täyden kuorman paineisiin. Rengaspainetarran sijainti, katso sivu 190.
- Puhdistakaa vetolaite säännöllisesti ja voidelkaa vetokuula[1] rasvalla.
- Moottori kuormittuu normaalia enemmän perävaunua vedettäessä.
- Älkää vetäkö raskasta perävaunua auton ollessa aivan uusi. Odottakaa, kunnes sillä on ajettu vähintään 1000 km.
- Pitkät ja jyrkät alamäet rasittavat auton jarruja huomattavasti normaalia enemmän. Vaihtakaa pienemmälle vaihteelle ja sovittakaa ajonopeus sen mukaiseksi.
- Välttäkää vetämästä perävaunua yli 12 % nousuissa.
- Turvallisuussyistä ei suurinta, autolle ja siihen kytketylle perävaunulle, sallittua nopeutta tule ylittää. Noudattakaa voimassa olevia määräyksiä sallittujen nopeuksien ja painojen osalta.
- Ajakaa hitaasti vetäessänne perävaunua ylös pitkää, jyrkkää mäkeä.

Perävaunun massat

Tietoja Volvon sallimista perävaunumassoista, katso sivu 277.

HUOM

Ilmoitetut suurimmat sallitut perävaunumassat ovat ne, jotka Volvo sallii. Kansalliset ajoneuvomääräykset voivat rajoittaa perävaunun massaa ja nopeutta tästä. Vetokoukut voivat olla sertifioituja suuremmille vetopainoille kuin mitä autolla saa vetää.

VAROITUS

Noudattakaa perävaunun painosta annettuja suosituksia. Koko yhdistelmästä voi muutoin tulla vaikeasti hallittava väistöliikkeissä ja jarrutuksissa.

Käsivalintainen vaihteisto

Ylikuumeneminen

Vedettäessä perävaunua mäkisessä maastossa sään ollessa lämmin, voi olla olemassa ylikuumenemisen vaara.

- Älkää käyttäkö moottoria korkeammalla kierrosluvulla kuin 4500 r/min (dieselmoottorit: 3500 r/min) - muutoin öljyn lämpötila voi tulla liian korkeaksi.

Dieselmoottori 5-syl.

- Jos moottori alkaa lämmetä liikaa, mittaristo esittää teksti-ilmoituksen, joka suo-

[1] **Älkää** voidelko vetokuulaa käytettäessä värinänvaimentimella varustettua kytkentälaitetta.

sittelee vaihtamista pienemmälle vaihteelle - noudattakaa annettua suositusta.

- Ylikuumenemisen vaaran uhatessa optimaalinen moottorin kierrosluku on 2300-3000 r/min mahdollisimman hyvän jäähdytysnesteen kierron kannalta.

Automaattivaihteisto

Ylikuumeneminen

Vedettäessä perävaunua mäkisessä maastossa sään ollessa lämmin, voi olla olemassa ylikuumenemisen vaara.

- Automaattivaihteisto valitsee optimaalisen vaihteen suhteessa kuormitukseen ja moottorin kierroslukuun.

Jyrkät nousut

- Älkää lukitko automaattivaihteistoa suuremmalla vaihteelle kuin millä moottori "jaksaa" - ei ole aina edullista ajaa suurella vaihteella ja pienellä moottorin kierrosluvulla.

TÄRKEÄÄ

Katsokaa myös erityisiä tietoja hitaasta ajosta perävaunua vetäen autoilla, joissa on automaattivaihteisto Powershift, sivu 157.

Pysäköinti mäkeen

1. Painakaa käyttöjarrua.
2. Vetäkää seisontajarru päälle.
3. Siirtäkää vaihteenvalitsin pysäköintiasentoon **P**.
4. Vapauttakaa käyttöjarru.

- Vaihteenvalitsimen pitää olla pysäköintiasennossa **P**, kun automaattivaihteistolla varustettu ja perävaunua vetävä auto pysäköidään. Käyttäkää aina seisontajarrua.
- Käyttäkää seisontakiiloja pyörien lukitsemiseksi, kun auto ja siihen kytketty perävaunu pysäköidään mäkeen.

Liikkeellelähtö mäessä

1. Painakaa käyttöjarrua.
2. Siirtäkää vaihteenvalitsin ajoasentoon **D**.
3. Vapauttakaa seisontajarru.
4. Vapauttakaa käyttöjarru ja lähtekää liikkeelle.

Vetolaite*

Vetokoukku

Jos autossa on irrotettava vetokoukku, pitää irtonaisen osan kiinnitysohjetta noudattaa tarkasti, katso sivu 178.

VAROITUS

Jos auto on varustettu Volvon irrotettavalla vetokoukulla:

- Noudattakaa asennusohjetta tarkasti.
- Irrotettavan osan pitää olla lukittu avaimella ennen ajon aloittamista.
- Varmistakaa, että ilmaisinikkuna on vihreä.

Tärkeä tarkastaa

- Vetokoukun kuula pitää puhdistaa ja voidella rasvalla säännöllisesti.

HUOM

Kun käytetään heilahtelunvaimentimella varustettua kuulansuojusta, vetokuulaa ei voidella.

Vetokoukun säilytys

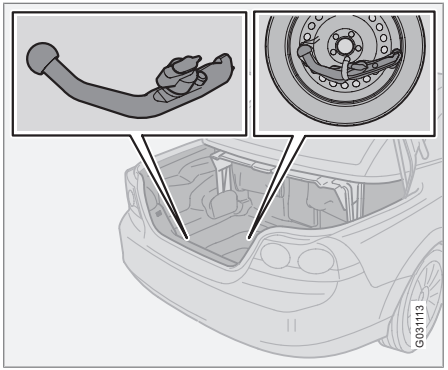

Vetokoukun säilytyspaikka.

TÄRKEÄÄ

Irrottakaa vetokoukku aina käytön jälkeen ja säilyttäkää sitä sille tarkoitetussa paikassa autossa, hihnallaan kunnolla kiinnitettynä.

Perävaunun kaapeli

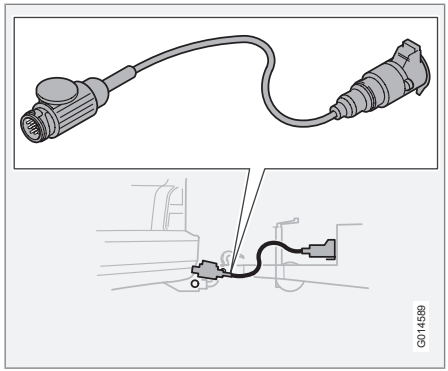

Jos auton vetolaitteessa on 13-napainen liitin ja perävaunussa on 7-napainen liitin, tarvitaan sovitin. Käyttäkää Volvon hyväksymää sovitinkaapelia. Varmistakaa, että kaapeli ei laahaa maata.

* Valinnais-/lisävaruste, katso lisätietoa Johdanto-kappaleesta.

Vetolaite*

Erittelyt

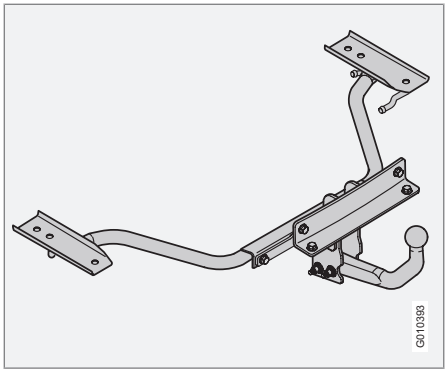

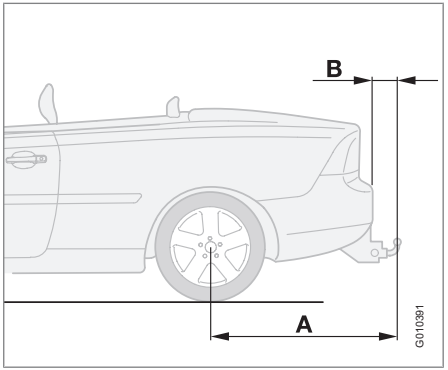

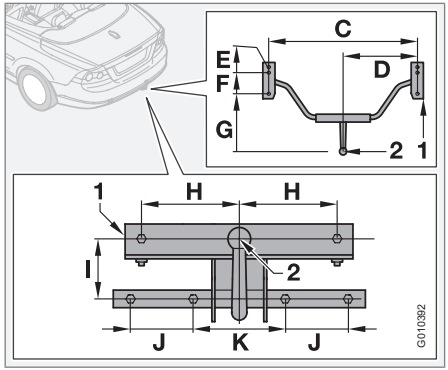

Mitat kiinnityskohtia varten (mm)

	A	B	C	D	E	F	G	H	I	J	K
Kiinteä tai irrotettava vetokoukku, vakio	1172	89	964	482	40	141	550	150	113	100	140
1	Sivupalkki										
2	Kuulan keskiö										

* Valinnais-/lisävaruste, katso lisätietoa Johdanto-kappaleesta.

Irrotettava vetokoukku*

Vetokoukun asennus

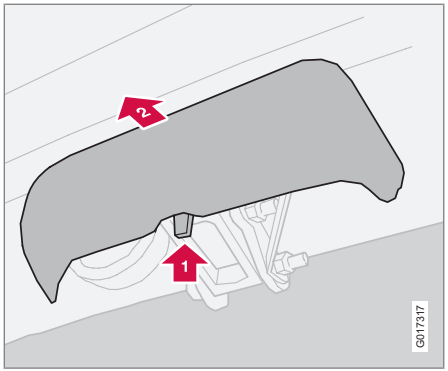

1. Poistakaa suojakotelo painamalla ensin salpaa sisään 1 ja vetämällä sitten kotelo suoraan taaksepäin 2.

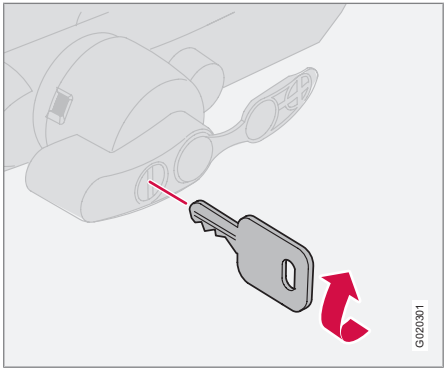

2. Varmistakaa, että mekanismin lukitus on avattu kääntämällä avainta myötäpäivään.

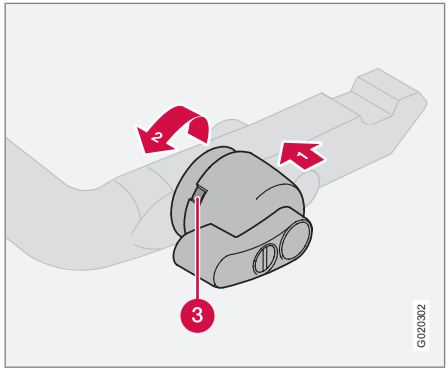

3. Varmistakaa, että ilmaisinikkuna (3) on punainen. Jos ikkuna ei ole punainen, painakaa 1 ja kääntäkää lukituspyörää vastapäivään 2, kunnes kuuluu naksahdus.

* Valinnais-/lisävaruste, katso lisätietoa Johdanto-kappaleesta.

Irrotettava vetokoukku*

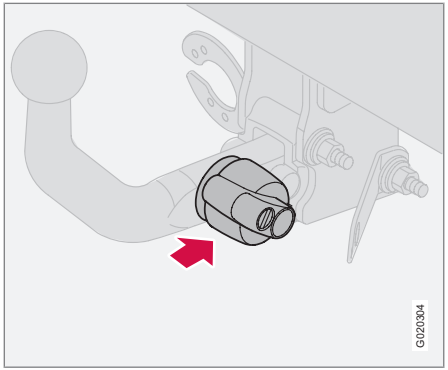

4. Asettakaa vetokoukku paikalleen ja työntäkää, kunnes kuuluu naksahdus.

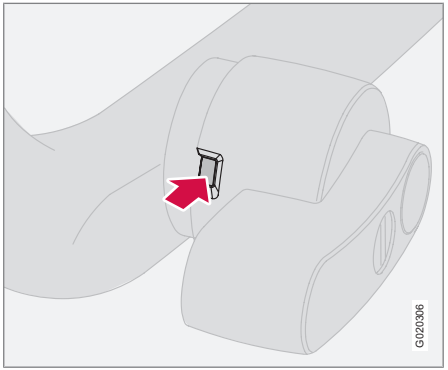

5. Varmistakaa, että ilmaisinikkuna on vihreä.

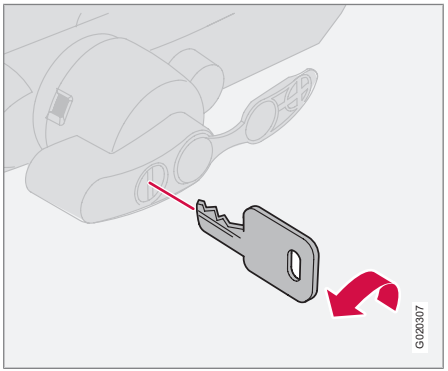

6. Kääntäkää avain vastapäivään lukittuasentoon. Poistakaa avain lukosta.

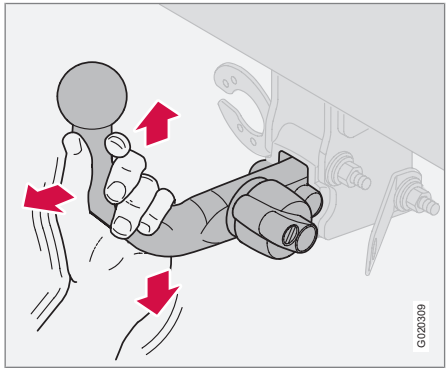

7. Tarkastakaa nykäisemällä ylös-, alas- ja taaksepäin, että vetokoukku on kiinni.

VAROITUS

Jos vetokoukku ei ole oikein, se pitää irrottaa ja kiinnittää uudelleen aiempien kohtien mukaisesti.

Irrotettava vetokoukku*

TÄRKEÄÄ

Voidelkaa vain kuulaosa vetopäätä varten, vetokoukun muun osan pitää olla puhdas ja kuiva.

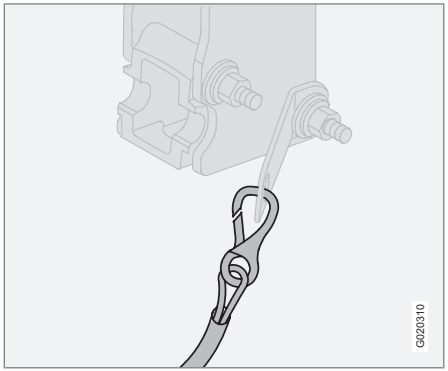

8. Varmuusvaijeri.

VAROITUS

Muistakaa aina kiinnittää perävaunun turvavaijeri kiinnikkeeseensä.

Vetokoukun irrotus

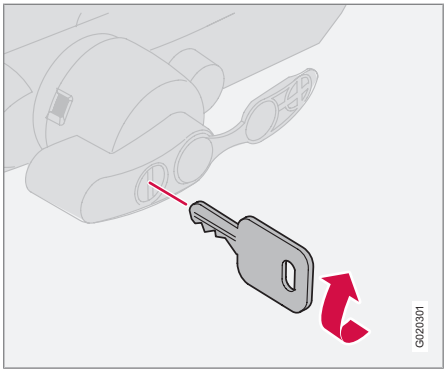

1. Asettakaa avain lukkoon ja kiertäkää se myötäpäivään avattuun asentoon.

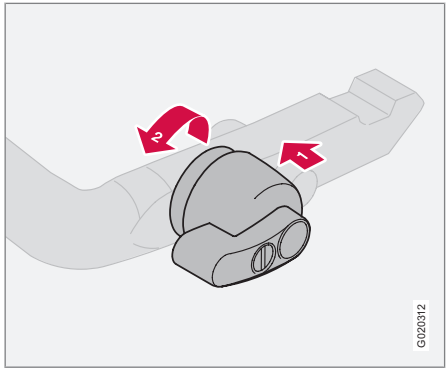

2. Työntäkää lukituspyörä 1 sisään ja kiertäkää sitä vastapäivään 2, kunnes kuuluu naksahdus.

* Valinnais-/lisävaruste, katso lisätietoa Johdanto-kappaleesta.

Irrotettava vetokoukku*

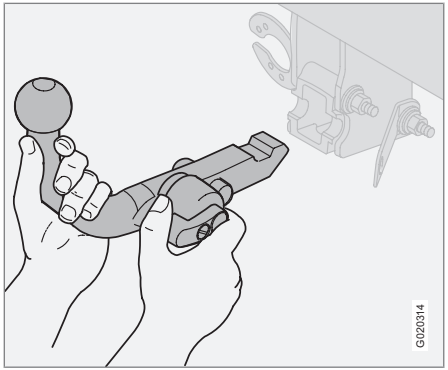

3. Kiertäkää lukituspyörä kokonaan alas vasteeseen saakka ja pitäkää sitä alhaalla ja vetäkää samalla vetokoukku irti.

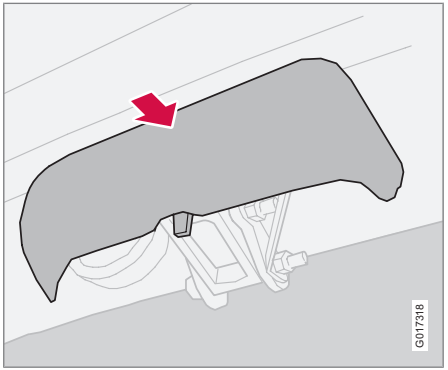

4. Työntäkää suojakotelo päälle.

VAROITUS

Kiinnittäkää vetokoukku turvallisella tavalla, jos sitä säilytetään autossa, katso sivu 176.

Kuormaus

Yleistä

Tavarankuljetuskyky riippuu auton massasta toimintakunnossa. Matkustajien painon ja kaikkien lisävarusteiden painon summa rajoittaa tavarankuljetuskykyä vastaavalla painolla. Yksityiskohtaisia tietoja painoista, katso sivu 277.

VAROITUS

Auton ajo-ominaisuudet muuttuvat kuorman painon ja sijoituksen mukaan.

Tavaratilan kuormaaminen

Pysäyttäkää moottori ja vetäkää seisontajarru päälle, kun pitkiä esineitä kuormataan tai puretaan autosta. Vaihdevipu tai vaihteenvalitsin voidaan tönäistä pois paikaltaan pitkällä kuormalla ja saada auto liikkumaan.

Asettakaa kuorma takaistuimen selkänojaa vasten.

- Keskittäkää leveä kuorma.
- Painavat esineet pitää sijoittaa mahdollisimman alas.
- Suojatkaa terävät kulmat jollakin pehmeällä, jotta verhoilu ei vaurioidu.
- Kiinnittäkää kaikki kuorma hihnoilla tai nippusiteillä kuormankiinnityssilmukoihin.

VAROITUS

Irrallinen 20 kg painava esine voi 50 km/h nopeudella tapahtuvassa keulatörmäyksessä saada 1000 kg:n painoa vastaavan liikemassan.

VAROITUS

Älkää kuormatko selkänojien yläpuolelle.

Turvaverhon suojavaikutus voi jäädä pois tai olla rajoittunut, jos kuorma on liian korkea.

Kiinnittäkää kuorma aina. Muutoin se voi siirtyä voimakkaassa jarrutuksessa ja vahingoittaa autossa olevia ihmisiä.

Valokuvion sovitus oikean- tai vasemmanpuoleiseen liikenteeseen

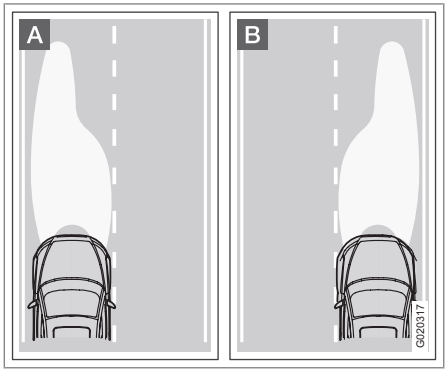

A Valokuvio vasemmanpuoleisessa liikenteessä.

B Valokuvio oikeanpuoleisessa liikenteessä.

Vastaantulevan liikenteen häikäisemisen välttämiseksi voidaan valokuvio asettaa uudelleen valonheitinumpioiden säätimillä.

Oikea valokuvio valaisee tehokkaammin myös pientareen.

Valonheittimet halogeenivaloilla

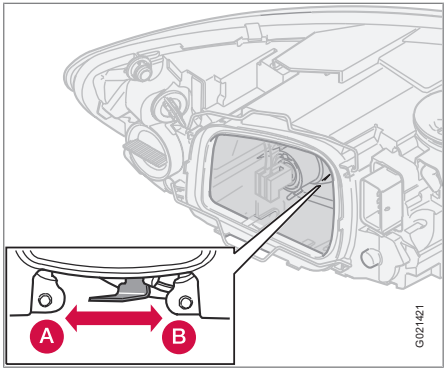

A Vasemmanpuoleisessa liikenteessä.

B Oikeanpuoleisessa liikenteessä.

Valonheittimet Active Bending Lights -järjestelmällä.

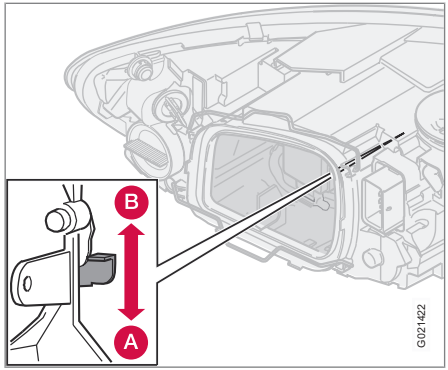

A Vasemmanpuoleisessa liikenteessä.

B Oikeanpuoleisessa liikenteessä.

VAROITUS

Xenon-valaisimilla varustetuissa autoissa pitää valonheittimen vaihto teettää korjaamolla – valtuutettua Volvon teknistä palvelua suositellaan. Valaisin vaatii erityistä varovaisuutta, koska siinä on suurjännitelaite.

Yleistä 186
Rengaspaineet 190
Varoituskolmio* ja varapyörä* 192
Pyöränvaihto 195
Väliaikainen renkaan paikkaus* 197

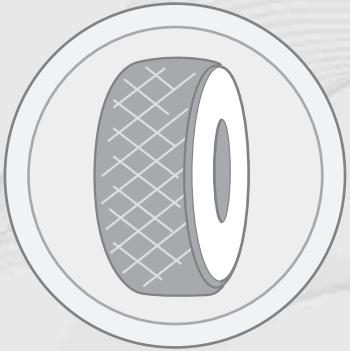

* Valinnais-/lisävaruste, katso lisätietoa Johdanto-kappaleesta.

07

PYÖRÄT JA RENKAAT

Yleistä

Ajo-ominaisuudet ja renkaat

Renkaat vaikuttavat paljon auton ajo-ominaisuuksiin. Rengastyyppi, -koko, -paine ja nopeusluokka ovat tärkeitä auton käyttäytymisen kannalta.

Katsokaa renkaita vaihdettaessa, että kaikissa neljässä pyörässä on saman tyyppiset ja kokoiset sekä mieluiten myös samaa valmistetta olevat renkaat. Noudattakaa suositeltuja rengaspaineita, jotka on ilmoitettu rengaspainetarrassa, katso sivu 190.

Kokomerkintä

Kaikissa autonrenkaissa on kokomerkintä. Esimerkki kokomerkinnästä: 205/55R16 91 W.

205	Renkaan leveys (mm)
55	Renkaan kyljen korkeuden ja renkaan leveyden välinen suhde (%)
R	Vyörengas
16	Vanteen halkaisija tuumina (")
91	Koodinumerot, jotka ilmaisevat renkaan suurimman sallitun kuormituksen (tässä tapauksessa 615 kg)
W	Koodi, joka kertoo suurimman sallitun nopeuden (tässä tapauksessa 270 km/h).

Nopeusluokat

Autolla on koko autoa koskeva tyyppihyväksyntä, mikä tarkoittaa, että ajoneuvon rekisteriotteessa ilmoitetuista koko- ja nopeusluokista ei saa poiketa. Ainoan poikkeuksen näistä määräyksistä muodostavat talvirenkaat (sekä nastoitetut että nastattomat renkaat). Jos sellainen rengas valitaan, autolla ei saa ajaa renkaan luokitusta nopeammin (esim. luokan Q renkaalla saa ajaa enintään 160 km/h).

Muistakaa, että kulloisenkin ajonopeuden ratkaisee tien laatu, ei renkaiden nopeusluokka.

Huomatkaa, että kysymyksessä on suurin sallittu nopeus.

Q	160 km/h (käytetään vain talvirenkaissa)
T	190 km/h
H	210 km/h
V	240 km/h
W	270 km/h
Y	300 km/h

Uudet renkaat

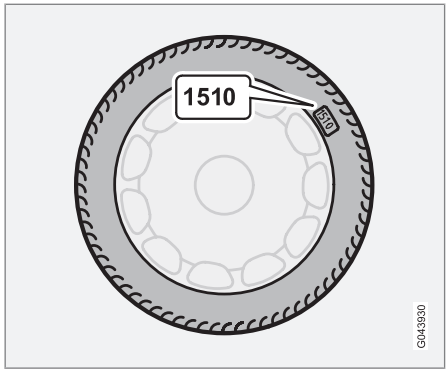

Renkaiden kohdalla voidaan puhua vanhenemisesta. Muutaman vuoden kuluttua ne alkavat kovettua, jolloin myös kitkaominaisuudet vähitellen heikkenevät. Pyrkikää sen vuoksi asentamaan mahdollisimman tuoreet renkaat vaihdon yhteydessä. Tämä on erityisen tärkeää talvirenkaiden osalta. Viimeiset numerot numerosarjassa tarkoittavat valmistusviikkoa ja -vuotta. Tämä on renkaan DOT-merkintä (Department of Transportation) ja se ilmoitetaan neljällä numerolla, esim. 1510. Kuvan rengas on valmistettu viikolla 15, vuonna 2010.

Renkaiden ikä

Kaikki yli kuusi vuotta vanhat renkaat tulee tarkastuttaa ammattihenkilöllä, vaikka ne vaikut-

tavat vaurioitumattomilta. Syynä tähän on, että renkaat vanhenevat ja murtuvat, vaikka niitä käytetään harvoin tai ei koskaan. Toimintaan voi sen vuoksi vaikuttaa se, että renkaissa käytettävä materiaali on murtunut. Siinä tapauksessa rengasta ei tule käyttää. Tämä koskee myös vararenkaita, talvirenkaita ja tulevaisuutta varten säilössä olevia renkaita. Esimerkkinä ulkoisista merkeistä, jotka osoittavat että rengas on käyttökelvoton, ovat halkeamat tai värimuutokset.

Renkaan ikä voidaan määrittää DOT-merkinnän avulla, ks. edellistä kuvaa.

Tasaisempi kuluminen ja hoito

Oikea rengaspaine saa aikaan tasaisemman kulumisen, katso sivu 190. Ajotapa, rengaspaine, ilmasto ja teiden kunto vaikuttavat renkaidenne vanhenemiseen ja kulumiseen. Jotta vältetään erot kuviosyvyydessä sekä estetään kulumiskuvioiden syntyminen, voidaan etu- ja takapyörien paikkoja vaihtaa keskenään. Sopiva ajomatka ensimmäisen vaihdon kohdalla on n. 5000 km ja sen jälkeen 10 000 km:n välein. Volvo suosittelee, että otatte yhteyden valtuutettuun Volvon tekniseen palveluun tarkastusta varten, kun kuviosyvyydestä on epävarmuutta. Jos jo on syntynyt merkittävä kulumisero (>1 mm) renkaan kuviosyvyydessä) renkaiden välillä, pitää vähiten kuluneiden renkaiden aina olla takana. Etupyörien luisto on tavallisesti helpompi hallita kuin takapyörien luisto, ja johtaa siihen, että auto jatkaa suoraan sen sijaan, että takapää luistaa sivulle ja auton hallinta ehkä menetetään täysin. Tämän vuoksi on tärkeää, etteivät takapyörät koskaan menetä pitoaan ennen etupyöriä.

Pyöriä pitää säilyttää kyljellään tai ripustettuina, ei seisovassa asennossa.

Renkaiden kulumisvaroittimet

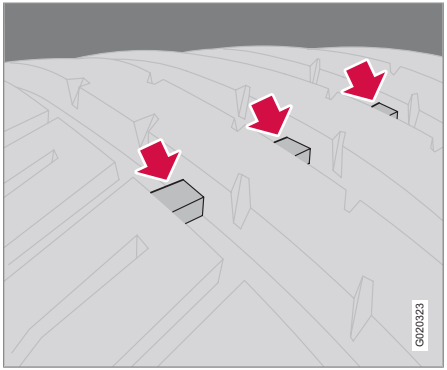

Kulumisvaroitin.

Kulumisvaroittimet ovat kapeita, kulutuspintaan nähden poikittaisia kohoumia. Renkaan sivulla on kirjaimet TWI (Tread Wear Indicator). Kun renkaan kuviosyvyys on laskenut arvoon 1,6 mm, se tulee kulutusvaroittimien kanssa samalle korkeudelle. Vaihtakaa tällöin pikimmiten uudet renkaat. Muistakaa, että näin kuluneen renkaan pito on erittäin huono sateella tai lumessa.

Talvirenkaat

Volvo suosittelee tiettyjä talvirengaskokoja. Rengaskoko riippuu moottoriversiosta. Ajettaessa talvirenkailla pitää niitä käyttää kaikissa neljässä pyörässä.

HUOM

Volvo suosittelee, että neuvottelette Volvon jälleenmyyjän kanssa siitä, mikä vanne ja rengastyyppi sopii parhaiten.

Nastarenkaat

Nastoitetut talvirenkaat tarvitsevat 500–1000 km:n totutusajon, jonka aikana on ajettava tasaisesti ja rauhallisesti, jotta nastat asettuvat oikein renkaissa. Näin renkaat ja varsinkin nastat kestävät kauemmin.

HUOM

Nastarenkaiden käyttöä koskeva lainsäädäntö vaihtelee eri maissa.

Kuviosyvyys

Jäinen, lumisohjoinen tienpinta ja pakkanen asettavat renkaille huomattavasti kesäkeliä

Yleistä

suuremmat vaatimukset. Sen vuoksi suositellaan, ettei käytetä talvirenkaita, joiden kuviosyvyys on alle 4 mm.

Lumiketjut

Lumiketjuja saa käyttää vain etupyörissä, tämä koskee myös nelivetoisia autoja.

Älkää ajako nopeudella yli 50 km/h käyttäessänne lumiketjuja. Välttäkää lumettomalla tiellä ajoa, sillä se kuluttaa voimakkaasti sekä lumiketjuja ja renkaita.

VAROITUS

Käyttäkää Volvon alkuperäisiä lumiketjuja tai vastaavia, jotka on sovitettu oikean automallin, rengas- ja vannekokojen mukaan. Jos asiasta on epävarmuutta, Volvo suosittelee, että kysytte neuvoa valtuutetusta Volvon teknisestä palvelusta. Väärä lumiketju voi vaurioittaa autoanne pahoin ja johtaa onnettomuuteen.

Vanteet ja pyöränmutterit

Käyttäkää vain Volvon testaamia ja hyväksymiä vanteita, jotka kuuluvat Volvon alkuperäiseen varustevalikoimaan.

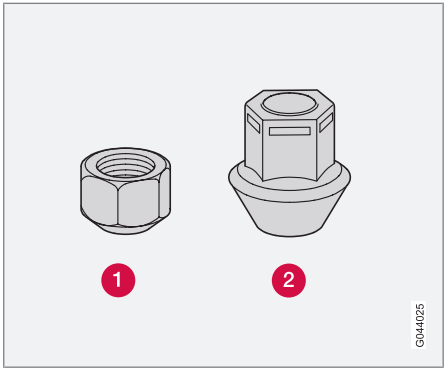

1. Matala pyöränmutteri.
2. Korkea pyöränmutteri kiinteällä aluslevyllä.

On olemassa kahta eri mallia pyöränmuttereita, riippuen siitä, onko vanteet valmistettu teräksestä vai alumiinista.

1. Kiristäkää mallin (1) pyöränmutterit momenttiin 110 Nm. Kiristäkää mallin (2) pyöränmutterit momenttiin 130 Nm.
2. Tarkastakaa kireys momenttiavaimella.

TÄRKEÄÄ

Pyöränmutterit pitää kiristää (1) momenttiin 110 Nm tai (2) momenttiin 130 Nm. Liian voimakas kiristäminen voi vaurioittaa ruuviliitosta.

Teräsvanne – matala mutteri (1)

Teräsvanteet on tavallisesti kiinnitetty matalilla muttereilla, mutta teräsvanteissa voi käyttää myös korkeaa mallia.

VAROITUS

Älkää koskaan käyttäkö matalatyyppisiä muttereita alumiinivanteen kanssa. Pyörä voi irrota.

Alumiinivanne – korkea mutteri (2)

Käyttäkää vain korkeamallisia muttereita alumiinivanteiden kanssa. Se eroaa merkittävästi muista mutterityypeistä, koska siinä on pyörivä kartiomainen painelevy.

HUOM

Tätä mutteria saadaan käyttää myös teräsvanteissa.

Lukittava pyöränmutteri

Lukittavaa pyöränmutteria voidaan käyttää sekä alumiini- että teräsvanteissa. Jos käyte-

tään lukittavalla pyöränmutterilla varustettua teräsvannetta yhdessä pölykapselin kanssa, pitää lukittava pyöränmutteri asentaa lähinnä ilmaventtiiliä olevalle vaarnaruuville. Muutoin pölykapselia ei voida asentaa vanteelle.

HUOM

Kiristäkää lukittavat pyöränmutterit momenttiin 110 Nm.

Varapyörä Temporary Spare*

Varapyörä (Temporary spare) on tarkoitettu käytettäväksi vain tilapäisesti ja se pitää pikimmiten korvata varsinaisella pyörällä. Auton ajo-ominaisuudet saattavat muuttua varapyörää käytettäessä. Varapyörä on tavallista pyörää pienempi. Se vaikuttaa auton maavaraan. Varokaa korkeita jalkakäytävänreunoja älkääkä pesettäkö autoa koneellisesti. Jos varapyörä on etuakselilla, ette voi myöskään samanaikaisesti käyttää lumiketjuja. Nelivetoisissa autoissa voidaan veto kytkeä pois taka-akselilta. Varapyörää ei saa korjata. Varapyörän oikea rengaspaine ilmoitetaan rengaspainetaulukossa, katso sivu 190.

TÄRKEÄÄ

Älkää ajako nopeudella yli 80 km/h käyttäessänne varapyörää.

TÄRKEÄÄ

Autossa ei saa olla samanaikaisesti asennettuna useampia kuin yksi "Temporary spare" -tyyppinen varapyörä.

Kesä- ja talvipyörät

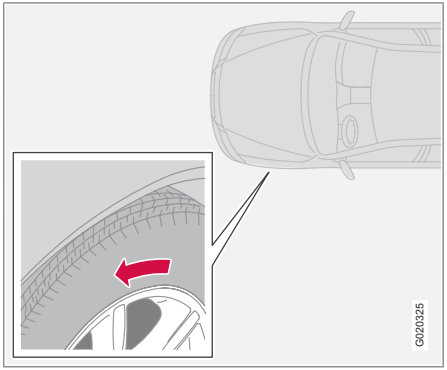

Nuoli osoittaa renkaan pyörimissuunnan.

Kun vaihdatte talvi- tai kesärenkaat, katso sivu 195, merkitkää renkaisiin, millä puolella ne ovat olleet, esim. **V** vasemmalla ja **H** oikealla. Renkaissa, joiden kuvio on tarkoitettu pyörimään vain yhteen suuntaan, on pyörimissuunta merkitty nuolella.

Renkaalla pitää olla sama pyörimissuunta koko sen käyttöiän ajan. Niitä voi vaihtaa vain edestä taakse ja päinvastoin, ei koskaan vasemmalta oikealle puolelle tai päinvastoin.

Jos renkaat asennetaan väärin päin, auton jarrutusominaisuudet ja renkaiden kyky syrjäyttää vettä, lunta ja sohjoa huononevat.

Renkaat, joissa on suurin kuviosyvyys, pitää aina asentaa taakse (sivuluiston vaaran vähentämiseksi).

Volvo suosittelee, että otatte yhteyden valtuutettuun Volvon tekniseen palveluun tarkastusta varten, kun kuviosyvyydestä on epävarmuutta.

Rengaspaineet

Suositeltu rengaspaine

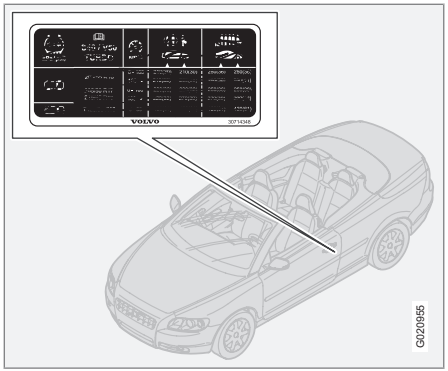

Rengaspainetarra kuljettajan puoleisessa ovipilarissa näyttää mitkä paineet renkaissa pitää olla eri kuormituksilla ja nopeusolosuhteissa.

- Rengaspaineet autoon suositelluille renkaille
- ECO-paine[1]
- Vararenkaan paine (Temporary Spare).

Rengaspaineiden tarkastus
Tarkastakaa renkaiden ilmanpaineet säännöllisesti.

HUOM

Rengaspaine laskee ajan myötä, mikä on luonnollinen ilmiö. Rengaspaine vaihtelee myös ympäristön lämpötilan mukaan.

Jo muutaman kilometrin ajon aikana renkaat lämpenevät ja rengaspaine kasvaa. Tämän vuoksi ei siis pidä päästää ilmaa pois, jos paine tarkastetaan renkaiden ollessa lämpimät. Sitä vastoin pitää painetta lisätä, jos se on liian pieni.

Vajaapaineiset renkaat lisäävät polttoaineenkulutusta, lyhentävät renkaiden käyttöikää ja huonontavat auton ajo-ominaisuuksia. Ajaminen liian pienillä rengaspaineilla tarkoittaa, että renkaat voivat ylikuumentua ja rikkoontua.

Katsokaa rengaspainetaulukosta tietoa oikeasta rengaspaineesta. Ilmoitetut rengaspaineet koskevat kylmiä renkaita. (Kylmillä renkailla tarkoitetaan renkaita, joilla on ulkoilman lämpötila.)

Polttoainetalous, ECO-paineet
Nopeuksille alle 160 km/h suositellaan yleisiä enimmäiskuormituksen rengaspaineita mahdollisimman hyvän polttoainetalouden saamiseksi.

Rengaspaineet vaikuttavat ajomukavuuteen, tieääniin ja ohjausominaisuuksiin.

[1] ECO-paineet antavat paremman polttoainetalouden.

Rengaspaineet

Rengaspainetaulukko

Versio	Rengaskoko	Nopeus (km/h)	Kuorma, 1 – 3 henkilöä		Enimmäiskuorma		
			Edessä (kPa) [A]	Takana (kPa)	Edessä (kPa)	Takana (kPa)	ECO-paine[B]
T5	215/55 R16 91W	0–160	210	210	250	250	250
		160+	260	210	280	260	-
	215/50 R17 91W	0–160	220	220	250	250	250
	235/45 R17 94W 235/40 R18 91Y	160+	270	220	290	270	-
D3 D4	215/55 R16 91 W	0–160	230	210	250	250	250
		160+	260	210	280	260	-
	215/50 R17 91W	0–160	240	220	250	250	250
	235/45 R17 94W 235/40 R18 91Y	160+	270	220	290	270	-
Tilapäinen vararengas (Temporary Spare Tyre)		0–80	420	420	420	420	-

[A] Tietyissä maissa esiintyy yksikkö bar SI-yksikön Pascal ohella: 1 bar = 100 kPa.
[B] Polttoainetaloudellinen ajo, katso sivu 190

Varoituskolmio* ja varapyörä*

Varoituskolmio

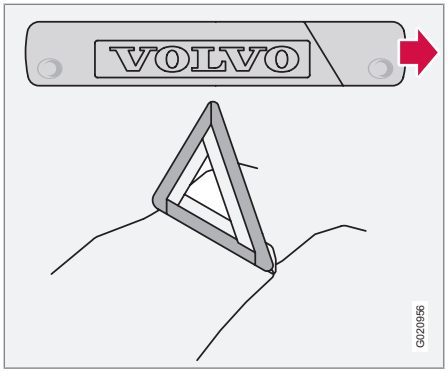

Noudattakaa varoituskolmion käytöstä voimassa olevia määräyksiä*. Sijoittakaa varoituskolmio liikennetilanteen mukaan sopivaan paikkaan.

1. Irrottakaa varoituskolmion kotelo, se on kiinnitetty takiaisnauhalla. Ottakaa varoituskolmio pois kotelosta.
2. Avatkaa varoituskolmion tukijalat.

Katsokaa, että varoituskolmio koteloineen sijoitetaan varapyörän tilaan.

Varapyörä* ja tunkki*

Auton oma tunkki*
Käyttäkää alkuperäistä tunkkia vain pyörän vaihtamiseen. Tunkin ruuvin pitää aina olla hyvin voideltu. Tunkki* ja pyöränmutteriavain* on sijoitettu vaahtopalaan tavaratilassa.

HUOM

Volvo suosittelee vain ko. automalliin kuuluvan tunkin* käyttöä. Tämä ilmenee tunkin tarrasta.

Tarrassa ilmoitetaan myös tunkin suurin nostokyky ilmoitetulla matalimmalla nostokorkeudella.

* Valinnais-/lisävaruste, katso lisätietoa Johdanto-kappaleesta.

Varapyörä ja työkalut

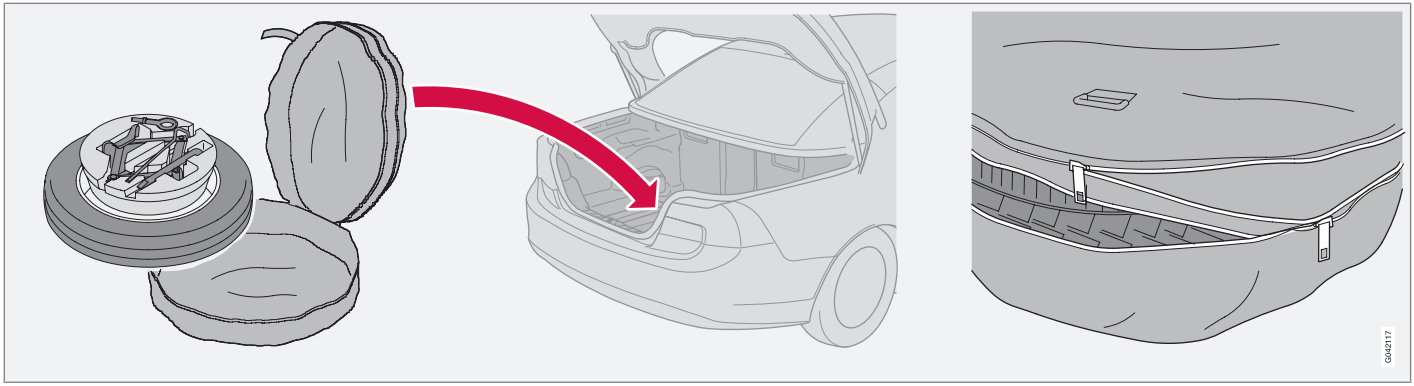

Varapyörä ja työkalut. (Sijainti, myös tilapäisen renkaanpaikkaussarjan työkalut.)

Varapyörä* toimitetaan rengaspussissa, joka sijoitetaan tavaratilan varapyöräkoteloon. Renkaan keskellä on musta vaahtopala, jossa ovat tunkki* ja pyöränruuvien avain. Pussin kiristysnauha kiinnitetään kahteen lattiassa olevaan kuormasilmukkaan.

1. Avatkaa kaksi kiinnitysnauhaa, jotka kiinnittävät rengaspussin lattiaan.
2. Avatkaa rengaspussin vetoketju ja ottakaa työkalut esiin.
3. Nostakaa varapyörä ulos pussista.

Rikkinäinen pyörä laitetaan rengaspussiin ja kiinnitetään kiristysnauhalla. Noudattakaa huolellisesti varapyörän pussissa olevia ohjeita, kun se asennetaan takaisin.

Varoituskolmio* ja varapyörä*

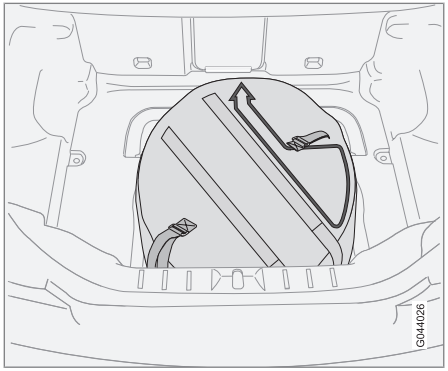

VAROITUS

Varapyöräpussi sisältää törmäyssuojan. Kun varapyörää säilytetään autossa, sen pitää olla pussissa. Asettakaa pussi aina varapyörän tilaan, tekstietiketti ylöspäin ja siten, että nuoli osoittaa eteenpäin autossa.

Työkalut – uusi sijainti

Työkalut ja varapyörä* pitää sijoittaa oikein takaisin käytön jälkeen.

- Varapyörällä varustetuissa autoissa pitää tunkki kiertää siten, että se sopii varapyörän sisään.
- Tilapäisellä renkaanpaikkaussarjalla varustetuissa autoissa pitää tunkki kiertää täysin kokoon ja asettaa takaisin vaahtopalaan.

TÄRKEÄÄ

Työkaluja ja tunkkia* säilytetään niille tarkoitetussa paikassa auton tavara-/kuormatilassa, kun niitä ei käytetä.

Ensiapu*

Tavaratilassa on laukku, joka sisältää ensiapuvarusteet.

* Valinnais-/lisävaruste, katso lisätietoa Johdanto-kappaleesta.

Pyörien irrotus

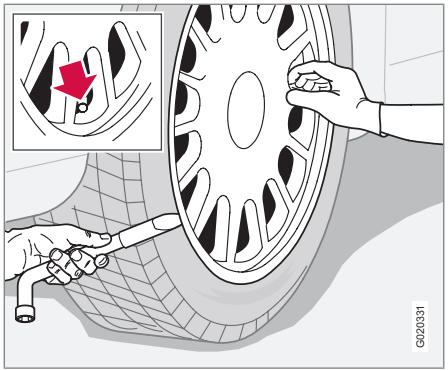

Asettakaa varoituskolmio tielle, jos pyörä pitää vaihtaa liikennöidyllä paikalla. Katsokaa, että auto ja tunkki ovat kiinteällä, vaakasuoralla alustalla.

VAROITUS

Tarkastakaa, ettei tunkki ole vaurioitunut, kierteet on kunnolla voideltu ja että se on puhdas.

HUOM

Volvo suosittelee vain ko. automalliin kuuluvan tunkin* käyttöä. Tämä ilmenee tunkin tarrasta.

Tarrassa ilmoitetaan myös tunkin suurin nostokyky ilmoitetulla matalimmalla nostokorkeudella.

1. Ottakaa esiin varapyörä*, tunkki* ja pyöränmutteriavain*, jotka ovat maton alla tavaratilassa. Jos valitaan toinen tunkki, katso sivu 213.

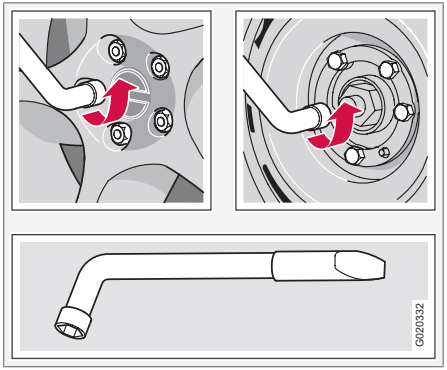

2. Kytkekää seisontajarru ja peruutusvaihde tai asento **P**, jos autossa on automaattivaihteisto.
3. Asettakaa esteet maahan jäävien pyörien eteen ja taakse. Käyttäkää tukevia puukiiloja tai suurehkoja kiviä.
4. Teräsvanteilla varustetuissa autoissa on irrotettavat pölykapselit. Kammetkaa pölykapseli irti pyöränmutteriavaimen päällä tai nykäiskää se irti käsin.
5. Avatkaa pyöränmuttereita ½–1 kierrosta vastapäivään pyöränmutteriavaimella.

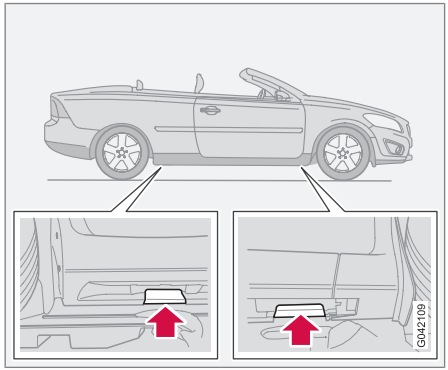

VAROITUS

Älkää koskaan sijoittako mitään maan ja tunkin väliin, ei myöskään tunkin ja autossa olevan tunkinkiinnikkeen väliin.

Pyöränvaihto

6. Auton kummallakin puolella on kaksi tunkinkiinnikettä. Jokaisessa kiinnikkeessä on kolo muovisuojuksessa. Kiertäkää tunkin jalka alas siten, että se painuu tasaisesti maata vasten. Tarkastakaa, että tunkki on sille tarkoitetussa kiinnikkeessä kuvan mukaisesti ja että jalka on pystysuorassa tämän kiinnikkeen alla.

TÄRKEÄÄ

Maanpinnan pitää olla kiinteää, tasaista eikä se saa olla kalteva..

7. Nostakaa auto niin korkealle, että pyörä pyörii vapaasti. Irrottakaa pyöränmutterit ja nostakaa pyörä pois.

Pyörän asennus

1. Puhdistakaa pyörän ja navan väliset vastinpinnat.
2. Asentakaa pyörä. Kiertäkää pyöränmutterit kiinni.
3. Laskekaa auto alas niin, että pyörät eivät pääse pyörimään.
4. Kiristäkää pyörämutterit ristikkäin. On tärkeää, että pyöränmutterit kiristetään kunnolla. Kiristäkää momenttiin 110 Nm.

   Vakiomutterit ja umpimutterit pyörivillä aluslevyillä (kiristysmomentti: 110 Nm).

   Umpimutterit kiinteillä aluslevyillä (kiristysmomentti: 130 Nm).

   Tarkastakaa kireys momenttiavaimella.
5. Asentakaa koristekapseli paikalleen (teräsvanne).

VAROITUS

Älkää ryömikö auton alle sen ollessa tunkin varassa.

Autossa ei saa olla ketään sisällä, kun sitä nostetaan tunkilla.

Huolehtikaa siitä, että matkustajat odottelevat auton pientareen puolella tai mieluiten suojakaiteen takana.

Väliaikainen renkaan paikkaus, yleistä

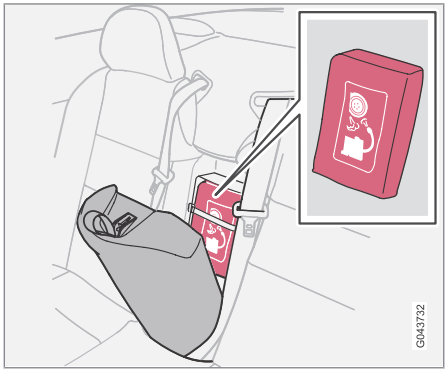

Renkaanpaikkaussarjaa käytetään puhkeaman paikkaamiseen sekä rengaspaineen tarkastamiseen ja säätämiseen. Se muodostuu kompressorista ja paikkausnestesäiliöstä. Sarja toimii tilapäisenä korjauksena. Pullo pitää vaihtaa, ennen kuin parasta ennen -päiväys on ohitettu, ja käytön jälkeen.

Paikkausneste tiivistää tehokkaasti renkaan, joka on puhjennut kulutuspinnasta.

HUOM

Paikkaussarja on tarkoitettu vain renkaisiin, joiden puhkeamiskohta on kulutuspinnassa.

Paikkaussarjan kyky tiivistää renkaan sivussa oleva puhkeamiskohta on rajoitettu. Älkää käyttäkö väliaikaista paikkaussarjaa renkaisiin, joissa on suuria viiltoja, repeämiä tai vastaavia vaurioita.

12 V:n liitännät kompressoria varten ovat edessä keskikonsolin luona, takaistuimen luona ja tavaratilassa*. Valitkaa puhjennutta rengasta lähinnä oleva sähköliitäntä.

VAROITUS

Nopeus ei saa ylittää arvoa 80 km/h sen jälkeen, kun on käytetty tilapäistä renkaanpaikkausta. Volvo suosittelee, että hakeudutte valtuutettuun Volvon tekniseen palveluun paikatun renkaan tarkastusta varten (pisin ajomatka 200 km). Henkilökunta voi ratkaista, voidaanko rengas korjata vai pitääkö se vaihtaa.

Yleiskatsaus

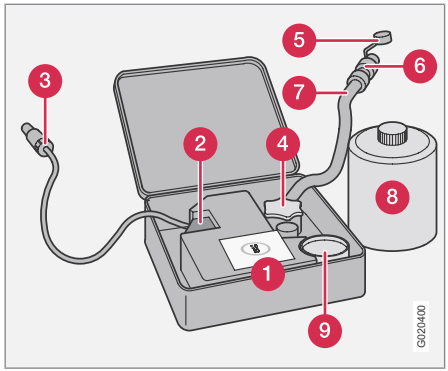

1. Tarra, suurin sallittu nopeus
2. Katkaisin
3. Johdin
4. Pullonpidin (oranssi kansi)
5. Suojakansi
6. Paineenrajoitusventtiili
7. Ilmaletku
8. Paikkausainepullo
9. Painemittari

Väliaikainen renkaan paikkaus*

Puhjenneen renkaan paikkaus

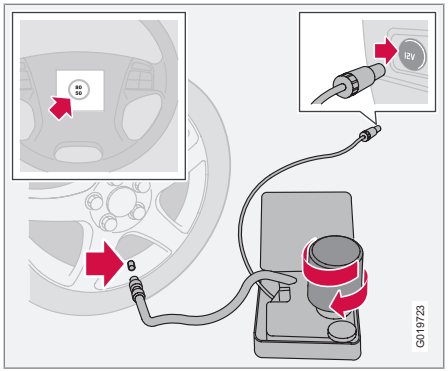

Lisätietoja yksityiskohtien toiminnasta, ks. edellistä kuvaa.

1. Avatkaa renkaanpaikkaussarjan kansi.
2. Irrottakaa suurimmasta sallitusta nopeudesta kertova tarra ja kiinnittäkää se ohjauspyörään.

VAROITUS

Paikkausneste voi ärsyttää ihoa. Ihokosketuksen sattuessa peskää neste välittömästi pois saippualla ja vedellä.

3. Tarkastakaa, että katkaisin on asennossa **0** ja ottakaa esiin johdin sekä ilmaletku.

HUOM

Älkää murtako pullon sinetöintiä ennen käyttöä. Kun pullo kierretään kiinni, sinetöinti murtuu automaattisesti.

4. Kiertäkää oranssinvärinen kansi irti ja kiertäkää pullon korkki irti.

VAROITUS

Älkää kiertäkö pulloa irti, se on varustettu takaiskuventtiilillä vuodon estämiseksi.

5. Kiertäkää pullo kiinni pullonpitimeen.
6. Kiertäkää pyörän venttiilinhattu irti ja kiertäkää ilmaletkun venttiililiitäntä kiinni renkaan venttiilin kierteen loppuun asti.

VAROITUS

Älkää jättäkö lapsia autoon ilman silmälläpitoa, kun moottori on käynnissä.

7. Kytkekää johdin 12 V:n liitäntään ja käynnistäkää auto.

VAROITUS

Älkää koskaan seiskö renkaan vieressä kompressorin pumpatessa. Jos syntyy halkeamia tai epätasaisuuksia, kompressori pitää sammuttaa välittömästi. Matkaa ei tule jatkaa. Yhteydenottoa valtuutettuun rengaskorjaamoon suositellaan.

HUOM

Kun kompressori käynnistyy, paine voi nousta arvoon 6 bar, mutta se laskee noin 30 sekunnin kuluttua.

8. Asettakaa katkaisin asentoon **I**.

TÄRKEÄÄ

Ylikuumenemisen vaara. Kompressori ei saa käydä pidempään kuin 10 minuuttia.

9. Täyttäkää rengasta 7 minuuttia.

VAROITUS

Jos paine alittaa 1,8 bar, reikä renkaassa on liian suuri. Matkaa ei tule jatkaa. Yhteydenottoa valtuutettuun rengaskorjaamoon suositellaan.

* Valinnais-/lisävaruste, katso lisätietoa Johdanto-kappaleesta.

10. Sammuttakaa kompressori paineen tarkastamiseksi painemittarista. Pienin paine on 1,8 bar ja suurin 3,5 bar.
11. Sammuttakaa kompressori ja vetäkää johdin irti 12 V:n liitännästä.
12. Irrottakaa letku renkaan venttiilistä ja asettakaa venttiilinhattu paikalleen.
13. Ajakaa pikimmiten n. 3 km enimmäisnopeuden ollessa 80 km/h siten, että paikkausaine voi tiivistää renkaan.

Paikkauksen ja paineen jälkitarkastus

1. Liittäkää varustus uudelleen.
2. Lukekaa rengaspaine painemittarista.
3. Jos se on alle 1,3 bar, rengas ei ole tiivistynyt riittävästi. Matkaa ei tule jatkaa. Ottakaa yhteys rengaskorjaamoon.
4. Jos rengaspaine on yli 1,3 bar, rengas pitää pumpata rengaspainetarran ilmoittamaan paineeseen. Päästäkää ilmaa pois paineenrajoitusventtiilin avulla, jos rengaspaine on liian korkea.

VAROITUS

Älkää kiertäkö pulloa irti, se on varustettu takaiskuventtiilillä vuodon estämiseksi.

5. Sammuttakaa kompressori. Irrottakaa ilmaletku ja johdin. Asentakaa venttiilinhattu paikalleen.

HUOM

Käytön jälkeen pitää paikkausainepullo ja letku vaihtaa. Volvo suosittelee, että nämä vaihdot tekee valtuutettu Volvon tekninen palvelu.

VAROITUS

Tarkastakaa rengaspaine säännöllisesti.

6. Laittakaa renkaanpaikkaussarja takaisin paikalleen.
7. Volvo suosittelee, että ajatte lähimpään valtuutettuun Volvon tekniseen palveluun vaurioituneen renkaan vaihtamiseksi/korjaamiseksi. Kertokaa siellä, että renkaassa on renkaanpaikkausainetta.

VAROITUS

Nopeus ei saa ylittää arvoa 80 km/h sen jälkeen, kun on käytetty tilapäistä renkaanpaikkausta. Volvo suosittelee, että hakeudutte valtuutettuun Volvon tekniseen palveluun paikatun renkaan tarkastusta varten (pisin ajomatka 200 km). Henkilökunta voi ratkaista, voidaanko rengas korjata vai pitääkö se vaihtaa.

Renkaan pumppaus

Auton alkuperäinen rengas voidaan pumpata täyteen kompressorilla.

1. Kompressorin pitää olla sammutettuna. Katsokaa, että katkaisin on asennossa **0** ja ottakaa johdin ja ilmaletku esiin.
2. Kiertäkää pyörän venttiilinhattu irti ja kiertäkää ilmaletkun venttiililiitäntä renkaan venttiilin kierteen loppuun asti.

VAROITUS

Auton pakokaasujen hengittäminen voi aiheuttaa hengenvaaran. Älkää käyttäkö moottoria suljetuissa tai puutteellisesti tuuletetuissa tiloissa.

VAROITUS

Älkää jättäkö lapsia autoon ilman silmälläpitoa, kun moottori on käynnissä.

3. Kytkekää johdin johonkin auton 12 V:n liitännöistä ja käynnistäkää auto.
4. Käynnistäkää kompressori painamalla katkaisin asentoon **I**.

Väliaikainen renkaan paikkaus*

TÄRKEÄÄ

Ylikuumenemisen vaara. Kompressori ei saa käydä pidempään kuin 10 minuuttia.

5. Pumpatkaa renkaaseen rengaspainetarran ilmoittama paine. (Päästäkää ilmaa pois paineenrajoitusventtiilin avulla, jos rengaspaine on liian korkea.)
6. Sammuttakaa kompressori. Irrottakaa ilmaletku ja johdin.
7. Asentakaa venttiilinhattu paikalleen.

Paikkausnestesäiliön vaihto

Vaihtakaa pullo, ennen kuin parasta ennen -päiväys on ohitettu. Käsitelkää vanhaa pulloa ympäristövaarallisena jätteenä.

VAROITUS

Pullossa on 1,2-etanolia ja luonnonkumilateksia.

Vaarallista nieltynä. Voi aiheuttaa allergiaa ihokosketuksessa.

Välttäkää kosketusta iholle ja silmiin.

Säilytettävä lasten ulottumattomissa.

HUOM

Jättäkää säiliö säilytettäväksi vaarallisten jätteiden keräyspaikalle.

* Valinnais-/lisävaruste, katso lisätietoa Johdanto-kappaleesta.

Puhdistus..... 204
Maalivaurioiden korjaaminen 208
Ruostesuojaus..... 209

08

AUTON HOITO

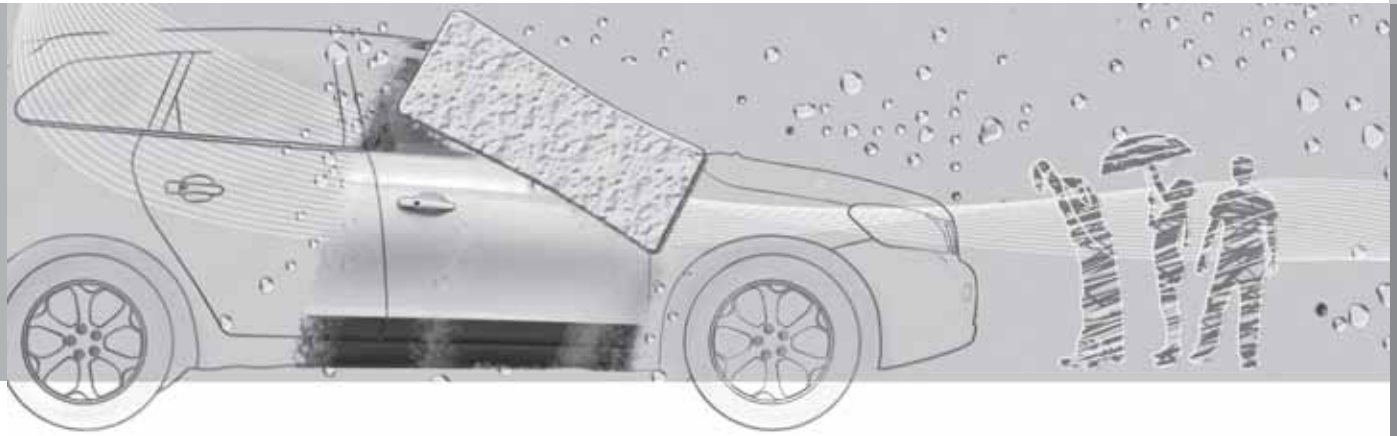

Puhdistus

Auton pesu

Peskää auto heti, kun se on likaantunut. Käyttäkää autonpesuainetta. Lika ja tiesuola voivat johtaa korroosioon.

TÄRKEÄÄ

Välttäkää auton huuhtelemista katon ollessa avattuna, ettei vettä pääse matkustamoon.

- Älkää seiskö suorassa auringonpaisteessa siten, että maalipinta lämpenee, se voi aiheuttaa pysyviä vaurioita maalipinnalle. Suorittakaa pesu viemärierottimella varustetulla paikalla.
- Huuhdelkaa alusta huolellisesti.
- Peskää auto sienellä ja autonpesuaineella käyttäen runsaasti haaleaa vettä.
- Jos lika on tiukassa, peskää auto kylmällä rasvanpoistoaineella.
- Kuivatkaa auto puhtaalla, pehmeällä säämiskällä tai ikkunanpesulastalla.

VAROITUS

Teettäkää moottorin pesu aina korjaamolla. Jos moottori on lämmin, on olemassa palovaara.

TÄRKEÄÄ

Likaisten valonheittimien toiminta on heikentynyt. Puhdistakaa ne säännöllisesti, esim. polttoaineen tankkauksen yhteydessä.

HUOM

Ulkoinen valaistus, kuten valonheittimet, sumuvalot ja takavalot, voivat tilapäisesti saada kondenssivettä lasien sisäpuolelle. Tämä on luonnollinen ilmiö, kaikki ulkovalot on suunniteltu vastustamaan tätä. Kondenssivesi tuulettuu normaalisti pois valaisimesta, kun valo on ollut hetken sytytettynä.

Pyyhinsulkien puhdistus

Asvaltti-, pöly- ja suolajäänteet pyyhinsulassa sekä hyönteiset, jää yms. tuulilasilla heikentävät sulan käyttöikää.

HUOM

Peskää sulat ja tuulilasi säännöllisesti haalealla pesuliuoksella tai autonpesuaineella.

Älkää käyttäkö vahvoja liuotinaineita.

Poistakaa lintujen jätökset

Peskää lintujen jätökset pois auton maalipinnalta mahdollisimman pian. Ne sisältävät kemikaaleja, jotka vaikuttavat maalipinnan värisävyyn hyvin nopeasti. Sävymuutoksen voi poistaa vain ammattimies.

Kromatut pyörät

TÄRKEÄÄ

Vanteenpuhdistusaine voi tahrata kromatun pyörän pinnan. Peskää auto sienellä ja autoshampoolla käyttäen runsaasti haaleaa vettä.

Automaattipesu

Automaattipesu on helppo ja nopea tapa saada auto puhtaaksi, mutta se ei voi koskaan korvata oikeaa käsinpesua. Automaatin harjat eivät pääse kaikkiin paikkoihin.

TÄRKEÄÄ

Automaattipesun yhteydessä pitää katon olla kiinni.

Tavaratilan luukussa oleva antenni pitää kiertää irti ennen automaattipesua.

TÄRKEÄÄ

Käsinpesu on maalipinnalle konepesua säästävämpi. Maalipinta on myös herkempi ollessaan uusi. Tämän vuoksi suosittelemme käsinpesua auton ensimmäisten kuukausien aikana.

Painepesu

Käyttäkää painepesurilla pestessänne pyyhkäiseviä liikkeitä ja katsokaa, ettei suutin tule lähemmäksi auton pintoja kuin 30 cm (etäisyys koskee kaikkia ulkopuolen osia).

TÄRKEÄÄ

Huuhdelkaa koko autoa, kunnes irtonainen lika on poistettu. Käytettäessä painepesuria: Katsokaa, ettei painepesurin suutin tule lähemmäs koria kuin 30 cm. Älkää suihkuttako suoraan lukkoihin.

Kokeilkaa jarruja

VAROITUS

Koejarruttakaa aina pesun jälkeen, myös seisontajarrulla, siten, että kosteus ja korroosio eivät pääse vaikuttamaan jarrujen kitkapintoihin ja huonontamaan jarruja.

Painakaa jarrupoljinta kevyesti silloin tällöin, kun ajatte pitkiä matkoja sateessa tai lumisohjossa. Tällöin jarrupalat lämpenevät ja kuivuvat. Tehkää näin myös liikkeellelähdön jälkeen hyvin kostealla tai kylmällä säällä.

Ulkopuolen muovi-, kumi- ja koristeosat

Värjättyjen muovien, kumin ja koristeosien (esim. kiiltävien listojen) puhdistamiseen ja hoitoon suositellaan erityistä puhdistusainetta, jota voitte ostaa Volvon jälleenmyyjiltä. Tällaista puhdistusainetta käytettäessä pitää ohjeita noudattaa huolellisesti.

TÄRKEÄÄ

Välttäkää muovin ja kumin vahausta sekä kiillotusta.

Käyttäessänne rasvanpoistoainetta muoville ja kumille hierokaa tarvittaessa ensin kevyesti painaen. Käyttäkää pehmeää pesusientä.

Kiiltävien listojen kiillottaminen voi hangata pois tai vaurioittaa kiiltävää pintakerrosta.

Hioma-aineita sisältäviä kiillotusaineita ei saa käyttää.

Sähköisesti käännettävä katto

Jos katto on märkä avattaessa, vettä valuu matkustamoon. Odottakaa sen vuoksi, että vesi on valunut pois, ennen kuin katto avataan.

Peiteluukku

Peiteluukku, katso sivu 103 on herkkä vedelle ja tulee sen vuoksi kuivata rievulla, jos se on kastunut. Puhdistuksen tulee tapahtua kevyesti kostutetulla rievulla.

Kiillotus ja vahaus

Kiillottakaa ja vahatkaa auto, kun maalipinta on himmeä tai kun haluatte sille lisäsuojan.

Autoa ei tarvitse kiillottaa alle vuoden ikäisenä, vahaus voidaan tehdä jo aikaisemmin. Älkää kiillottako tai vahatko autoa suorassa auringonpaisteessa.

Peskää ja kuivatkaa auto huolellisesti ennen kiillotusta tai vahausta. Poistakaa asfaltti- ja pikiroiskeet asfaltinpoistoaineella tai mineraalitärpätillä. Vaikeampien tahrojen poistoon voidaan käyttää auton maalipintaan tarkoitettua hienoa hiomatahnaa.

Kiillottakaa ensin kiillotusaineella ja vahatkaa sen jälkeen nestemäisellä tai kiinteällä vahalla. Noudattakaa tarkasti pakkausten ohjeita. Monet valmisteet sisältävät sekä kiillotusainetta että vahaa.

TÄRKEÄÄ

Vain Volvon suosittelemaa maalinkäsittelyä saa käyttää. Muut käsittelyt, kuten konservointi, eristäminen, suojaus, kiiltoeristäminen tai vastaava, voivat vahingoittaa maalipintaa. Volvon takuu ei kata tällaisten käsittelyjen aiheuttamaa maalivauriota.

Puhdistus

Vettähylkivä pintakerros*

Älkää koskaan käyttäkö tuotteita, kuten autovahaa, rasvanpoistoainetta tai vastaavaa lasipinnalle, koska tämä voi tuhota sen vettähylkivät ominaisuudet.

Olkaa puhdistuksessa varovainen, ettei lasipinta naarmuunnu.

Lasipinnan vahingoittumisen välttämiseksi jäätä poistettaessa – käyttäkää vain muovista jääkaavinta.

Vettä hylkivässä pintakerroksessa tapahtuu luonnollista kulumista.

HUOM

Vettä hylkivien ominaisuuksien säilyttämiseksi suositellaan käsittelyä erityisellä jälkikäsittelyaineella, jota on saatavissa Volvon jälleenmyyjiltä. Sitä tulee käyttää ensimmäisen kerran kolmen vuoden kuluttua ja sen jälkeen joka vuosi.

Sisustuksen puhdistus

Kangasverhoilun ja kattoverhoilun tahrojen käsittely

Käyttäkää vain puhdistusaineita ja autonhoitotuotteita, joita Volvo suosittelee. Puhdistakaa säännöllisesti ja noudattakaa autonhoitotuotteen mukana tulevia ohjeita. Muut kemikaalit voivat vaarantaa verhoilun palonkesto-ominaisuudet.

On tärkeää siistiä alue pölynimurilla ennen puhdistusta puhdistusaineella.

Maton tahroihin voidaan myös käyttää Volvon puhdistusainetta, pölynimurikäsittelyn jälkeen.

TÄRKEÄÄ

Terävät esineet ja tarranauhasulkijat voivat vahingoittaa auton tekstiiliverhoilua.

Verhoilun palonkesto-ominaisuuksien säilyttämiseksi suositellaan erityistä tekstiilinpuhdistusainetta, jota voitte ostaa Volvon jälleenmyyjiltä. Käyttäkää turvavöiden puhdistamiseen vettä ja synteettistä pesuainetta. Katsokaa, että turvavyö on kuiva ennen kuin se kelataan takaisin sisään.

Nahkaverhoilun tahrojen käsittely

Volvon nahkaverhoilussa ei ole kromia ja se on hyväksytty normin Öko-Tex 100 mukaisesti sekä käsitelty säilyttämään alkuperäisen ulkonäkönsä.

Nahkaverhoilu vanhenee ja saa ajan myötä kauniin patinan. Nahka jalostetaan ja käsitellään siten, että se säilyttää luonnolliset ominaisuutensa. Se saa suojaavan pintakerroksen, mutta sekä ominaisuuksien että ulkonäön säilyttämiseksi tarvitaan säännöllistä puhdistusta. Volvo tarjoaa kattavat tuotteet nahkaverhoilun puhdistukseen ja jälkikäsittelyyn, ohjeiden mukaan käytettynä nämä säilyttävät nahan suojaavan pintakerroksen. Jonkin ajan käytön jälkeen tulee nahan luonnollinen ulkonäkö kuitenkin muuttumaan enemmän tai vähemmän riippuen nahan pintarakenteesta. Tämä on nahan luonnollista kypsymistä ja osoittaa sen olevan luonnontuote.

Volvo suosittelee mahdollisimman hyvän tuloksen saamiseksi puhdistamaan ja levittämään suojavoidetta yhdestä neljään kertaan vuodessa (tai tarvittaessa useammin). Volvo Leather Care -sarjan voitte ostaa Volvo-myyjältänne.

* Valinnais-/lisävaruste, katso lisätietoa Johdanto-kappaleesta.

TÄRKEÄÄ

- Värjätty vaate (esim. farkut ja mokka-asusteet) voivat aiheuttaa väritahroja verhoiluun.
- Älkää koskaan käyttäkö voimakkaita liuottimia. Ne voivat vahingoittaa sekä kangas-, vinyyli- että nahkaverhoilua.

Nahkaverhoilun pesuohjeita

1. Kaatakaa nahanpuhdistusainetta kostutettuun sieneen ja puristelkaa esiin voimakas vaahto.
2. Työstäkää lika pois kevyin, kiertävin liikkein.
3. Hautokaa tahroja huolellisesti sienellä. Antakaa sienen imeä tahra pois. Älkää hieroko.
4. Kuivatkaa pehmeällä paperilla tai liinalla ja antakaa nahan kuivua täysin.

Nahkaverhoilun suojakäsittely

On tärkeää siistiä alue pölynimurilla ennen puhdistusta nahanhoitoaineella.

1. Kaatakaa vähän suojavoidetta huopaliinaan ja hierokaa ohut voidekerros kevyin, kiertävin liikkein nahkaan.
2. Antakaa nahan kuivua 20 minuuttia ennen käyttöä.

Nahka on nyt saanut parannetun tahrasuojan ja UV-suojan.

TÄRKEÄÄ

Terävät esineet voivat vahingoittaa nahkaa. (Esimerkiksi sormukset.)

Nahkaverhoilun pesuohjeita

- Poistakaa lika ja pöly pehmeällä, kostutetulla sienellä ja neutraalilla saippualla.
- Nahan pitää hengittää. Älkää koskaan peittäkö nahkaista ohjauspyörää muovisuojuksella.
- Käyttäkää luonnollisia öljyjä. Mahdollisimman hyvän tuloksen saamiseksi suositellaan Volvon nahanhoitoainetta.

Jos ohjauspyörään tulee tahroja:

Ryhmä 1 (muste, viini, kahvi, maito, hiki ja veri)

– Käyttäkää pehmeää riepua tai sientä. Sekoittakaa 5-prosenttinen ammoniumliuos. (Käyttäkää veritahroille liuosta, jossa on 2 dl vettä ja 25 g suolaa.)

Ryhmä 2 (rasva, öljy, kastikkeet ja suklaa)

1. Sama menettely kuin ryhmässä I.
2. Hangatkaa imukykyisellä paperilla tai liinalla.

Ryhmä 3 (kuiva lika, pöly)

1. Käyttäkää pehmeää harjaa lian poistamiseen.
2. Sama menettely kuin ryhmässä I.

Sisustuksen muovi-, metalli- ja puuosien tahrojen käsittely

Sisäpuolen osien ja pintojen puhdistamiseksi suositellaan erityistä puhdistusainetta, jota on saatavissa Volvon jälleenmyyjiltä. Älkää koskaan raaputtako tai hieroko tahraa. Älkää koskaan käyttäkö voimakkaita tahranpoistoaineita.

Turvavöiden puhdistus

Käyttäkää vettä ja synteettistä pesuainetta, erityistä tekstiilien puhdistusainetta on saatavissa Volvon jälleenmyyjiltä. Katsokaa, että vyö on kuiva, ennen kuin se kelataan takaisin sisään.

Maalivaurioiden korjaaminen

Maalipinta

Maalipinta on tärkeä osa auton ruostesuojausta ja pitää sen vuoksi tarkastaa säännöllisesti. Maalivauriot pitää korjata välittömästi, jotta ruostetta ei pääse syntymään. Tavallisimpia maalivaurioita ovat pienehköt kiveniskemät, naarmut ja vauriot esim. lokasuojien reunoissa ja ovissa.

Värikoodi

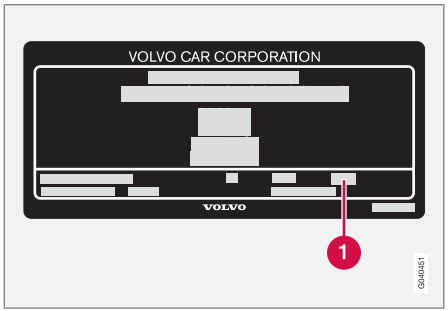

Tuotekilpi.

1 Auton värikoodi

On tärkeätä käyttää oikeaa värisävyä. Tuotetarran sijainti, katso sivu 274.

Kiveniskemät ja naarmut

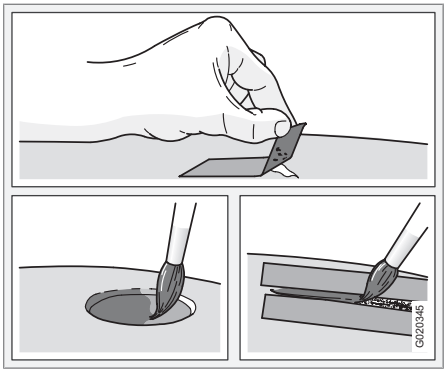

Ennen kuin maalipinnan korjaus aloitetaan, auton on oltava puhdas ja kuiva ja sen lämpötilan on oltava yli 15 °C.

Tarvikkeet

- Pohjamaalia (primeria) purkissa
- Spraypurkki tai maalipuikko[1]
- Suojateippiä.

Pienehköt kiveniskemät ja naarmut

Jos kiveniskemä ei ulotu peltiin saakka ja jäljellä on vahingoittumaton maalikerros, maali voidaan levittää suoraan lian poistamisen jälkeen.

Jos kiveniskemä ulottuu peltiin saakka

1. Kiinnittäkää pätkä suojateippiä vioittuneelle pinnalle. Vetäkää sitten teippi irti, jolloin maalijäänteet tulevat mukana.
2. Sekoittakaa pohjamaali (primer) huolellisesti ja levittäkää sitä pienellä siveltimellä tai tulitikulla. Kun pohjamaali on kuivunut, levittäkää pintamaali siveltimellä.
3. Menetelkää naarmujen suhteen samoin, mutta suojatkaa ympärillä oleva vahingoittumaton maalipinta.
4. Odottakaa muutama päivä ja kiillottakaa sitten maalatut kohdat. Käyttäkää pehmeää riepua ja hieman hiomatahnaa.

[1] Noudattakaa maalipuikkopakkauksen mukana tulevia ohjeita.

Tarkastus ja kunnossapito

Autonne ruostesuojattiin hyvin huolellisesti ja täydellisesti jo tehtaalla. Osia korista on valmistettu galvanoidusta pellistä. Alusta on suojattu kulutusta kestävällä ruosteenestoaineella. Ohutta, tunkeutuvaa ruostesuojanestettä ruiskutettiin palkkeihin, koteloihin ja suljettuihin tiloihin.

Auton ruostesuojauksen ylläpito.

- Pitäkää auto puhtaana. Huuhdelkaa alusta. Pitäkää suurpainepesurin suutin yli 30 cm:n etäisyydellä maalipinnasta.
- Tarkastakaa ruostesuojaus säännöllisesti ja korjatkaa sitä tarvittaessa.

Auto on valmistettu käyttäen ruostesuojausta, joka ei tarvitse jälkikäsittelyä normaaleissa olosuhteissa ennen kuin n. 12 vuoden kuluttua. Tämän jälkeen auto on jälkikäsiteltävä kolmen vuoden välein. Jos auto pitää jälkikäsitellä, Volvo suosittelee, että annatte valtuutetun Volvon teknisen palvelun auttaa Teitä.

Volvo-huolto 212
Oma huolto 213
Konepelti ja moottoritila 214
Öljyt ja nesteet 215
Pyyhkimien sulat 220
Akku 221
Polttimoiden vaihto 223
Varokkeet 229

09

YLLÄPITO JA HUOLTO

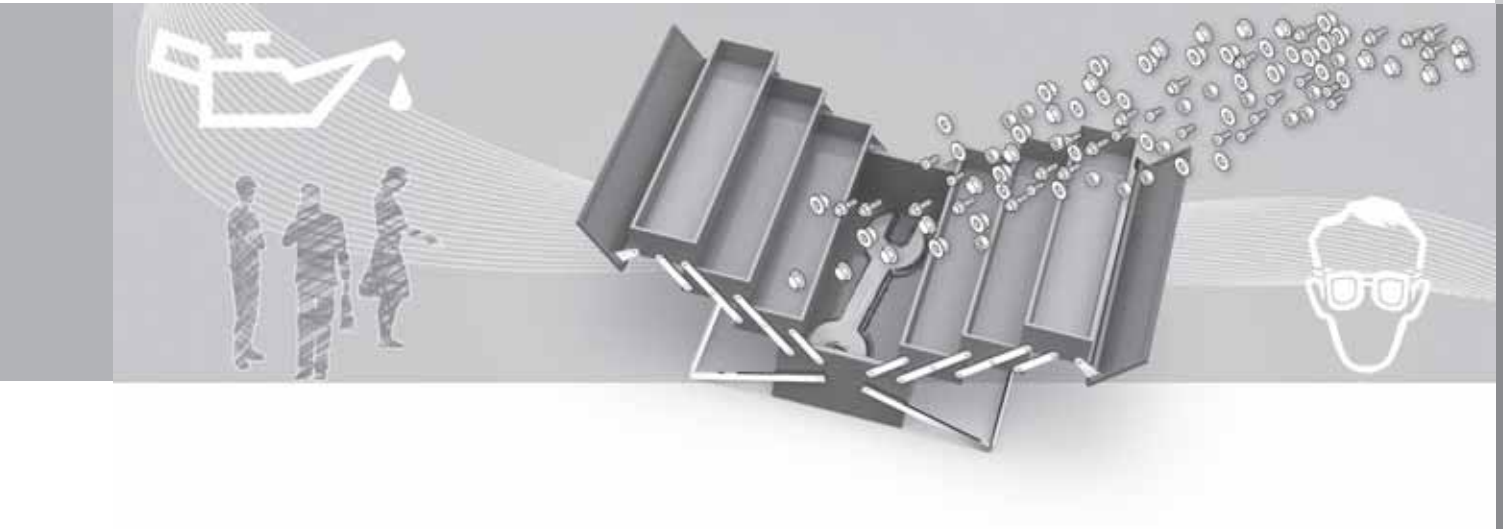

Volvo-huolto

Volvon huolto-ohjelma

Ennen kuin auto lähti tehtaalta, se koeajettiin huolellisesti. Lisäksi tehtiin Volvo Car Corporationin määräysten mukainen tarkastus juuri ennen kuin se luovutettiin Teille.

Myös jatkossa tulee noudattaa Volvon huolto-ohjelmaa, joka on eritelty Huolto- ja takuukirjassa, Volvonne pitämiseksi korkealla tasolla liikenneturvallisuuden ja luotettavuuden suhteen. Volvo suosittelee, että annatte valtuutetun Volvon teknisen palvelun tehdä huolto- ja hoitotyöt. Siellä on henkilökunta, huoltokirjallisuus ja erikoistyökalut, jotka takaavat huollolle mahdollisimman korkean laadun.

TÄRKEÄÄ

Jotta Volvo-takuu olisi voimassa, lukekaa Huolto- ja takuukirjan ohjeet ja noudattakaa niitä.

Erityiset huoltotoimenpiteet

Tietyt huoltotoimenpiteet, jotka liittyvät auton sähköjärjestelmään, voidaan tehdä vain erityisesti autoa varten kehitetyn elektronisen varustuksen avulla, mistä johtuen Volvo suosittelee, että otatte aina yhteyden valtuutettuun Volvon tekniseen palveluun, ennen kuin annatte aloittaa tai tehdä sähköjärjestelmään vaikuttavia huoltotöitä.

Ennen kuin aloitatte työt auton parissa

Akku

Varmistakaa, että akun kaapelit on kytketty oikein ja kiinnitetty kunnolla.

Älkää koskaan kytkekö akkua irti moottorin käydessä (esim. akun vaihdon yhteydessä).

Akkua ladattaessa ei koskaan saa käyttää pikalaturia. Akkujohtimet pitää kytkeä irti akkua ladattaessa.

Akku sisältää happoa, joka on syövyttävää ja myrkyllistä. Tämän vuoksi on tärkeää, että akkua käsitellään ympäristön kannalta oikealla tavalla. Antakaa Volvo-myyjänne auttaa Teitä.

VAROITUS

Sytytysjärjestelmän teho on erittäin korkea. Sytytysjärjestelmässä on hengenvaarallinen jännite. Virran pitää tämän vuoksi olla katkaistuna, kun moottoritilassa työskennellään.

Älkää koskeko sytytystulppiin tai sytytyspuolaan, kun virta on kytketty tai kun moottori on lämmin.

Auton nostaminen

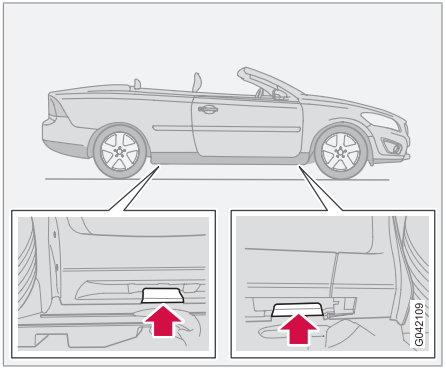

HUOM

Volvo suosittelee, että käytätte vain tunkkia, joka kuuluu ko. automalliin. Jos valitaan muu kuin Volvon suosittelema tunkki, noudattakaa varustuksen mukana tulevia käyttöohjeita

Jos autoa nostetaan korjaamotunkilla, se pitää sijoittaa moottorin apurungon etureunaa vasten.

Älkää vahingoittako moottorin alla olevaa roiskelevyä. Olkaa huolellinen ja sijoittakaa korjaamotunkki siten, ettei auto voi liukua pois tunkilta. Käyttäkää aina pukkeja tai vastaavia.

Jos autoa nostetaan kaksipilarityyppisellä korjaamonosturilla, pitää etumaiset ja taemmat nostovarret sijoittaa kynnyksissä olevien nostokohtien alle. Ks. edellistä kuvaa.

Tarkastakaa säännöllisin välein

Tarkastakaa seuraavat kohteet säännöllisin välein, esim. tankkauksen yhteydessä:

- Jäähdytysneste – Pinnan tulee olla paisuntasäiliön **MIN**- ja **MAX**-merkkien välissä.
- Moottoriöljy – Pinnan tulee olla **MIN**- ja **MAX**-merkkien välissä.
- Ohjaustehostinöljy – Pinnan tulee olla **MIN**- ja **MAX**-merkkien välissä.
- Huuhteluneste – Säiliön pitää olla hyvin täytetty. Lisätkää jäätymisenestoainetta lämpötilan ollessa lähellä jäätymispistettä.
- Jarru- ja kytkinneste – Pinnan tulee olla **MIN**- ja **MAX**-merkkien välissä.

VAROITUS

Muistakaa, että jäähdytyspuhallin voi käynnistyä automaattisesti jonkin ajan kuluttua moottorin pysäyttämisestä.

Teettäkää moottorin pesu aina korjaamolla. Jos moottori on lämmin, on olemassa palovaara.

Konepelti ja moottoritila

Konepellin avaaminen

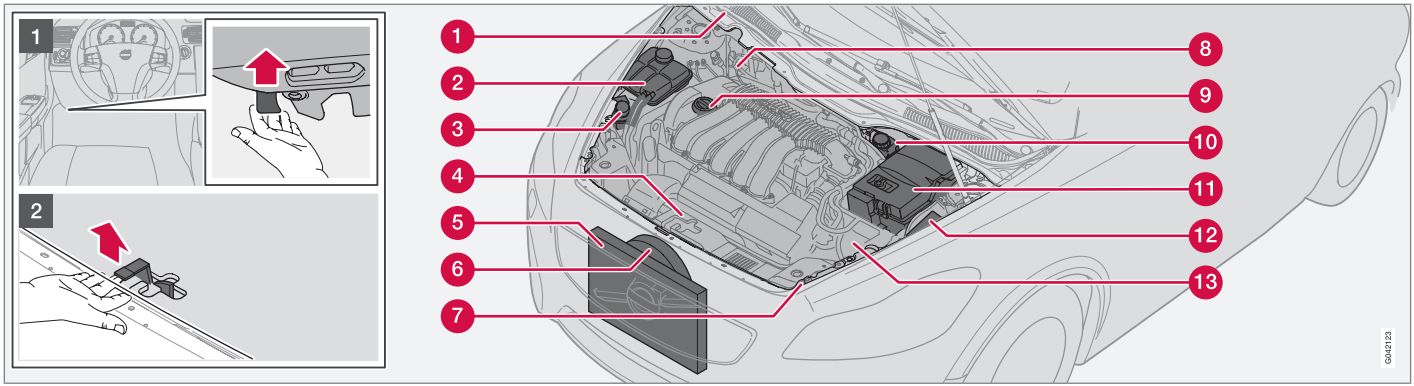

1. Vetäkää lukkokahvasta vasemmalla kojelaudan alla. (Oikealta ohjattavissa autoissa kahva on sijoitettu oikealle puolelle.) Salvan vapautuminen voidaan kuulla.
2. Työntäkää käsi keskeltä konepellin etureunan alle ja painakaa salpaa ylös oikealle.
3. Avatkaa konepelti.

VAROITUS

Tarkastakaa, että konepelti lukkiutuu kunnolla suljettaessa.

Moottoritila

1. Huuhtelunestesäiliö (4-syl.)
2. Jäähdytysjärjestelmän paisuntasäiliö
3. Ohjaustehostimen nestesäiliö (piilossa valonheittimen takana)
4. Moottoriöljyn mittatikku[1]
5. Jäähdytin
6. Jäähdytyspuhallin
7. Huuhtelunestesäiliö (5-syl.)
8. Kytkin- ja jarrunestesäiliö (oikeanpuoleinen ohjaus)
9. Moottoriöljyn täyttöaukko[1]
10. Kytkin- ja jarrunestesäiliö (vasemmanpuoleinen ohjaus)
11. Akku
12. Rele- ja varokekeskus, moottoritila
13. Ilmansuodatin[1]

[1] Sijainti vaihtelee moottorivaihtoehdon mukaan.

Moottoritilassa oleva öljylaatutarra

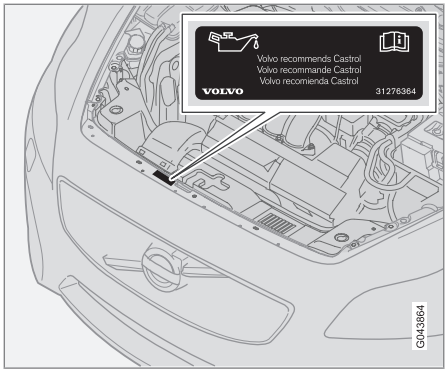

TÄRKEÄÄ

Käyttäkää aina määrättyä öljylaatua, ks. moottoritilassa olevaa tarraa. Tarkastakaa öljymäärä usein ja vaihtakaa öljy säännöllisesti. Ilmoitettua huonompilaatuisen öljyn käyttö ja ajaminen öljymäärän ollessa liian pieni vaurioittavat moottoria.

Ilmoitettua laadukkaamman öljyn käyttäminen on sallittua. Epäsuotuisissa olosuhteissa ajettaessa Volvo suosittelee käytettäväksi korkeampilaatuista öljyä kuin mitä tarrassa suositellaan, katso sivu 281.

Moottoriöljyn ja öljynsuodattimen tarkastus

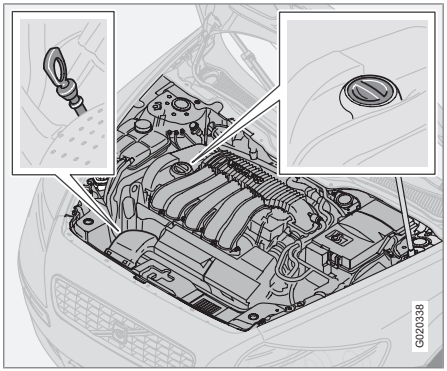

Mittatikku, bensiinimoottorit.

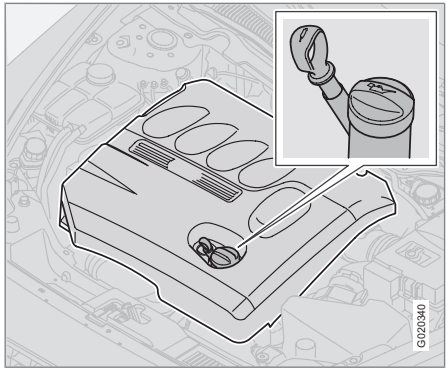

Mittatikku, dieselmoottorit. (D5:ssä on elektroninen mittatikku.)

Volvo suosittelee Castrol-öljytuotteita.

Vaihtakaa öljy ja öljynsuodatin Huolto- ja takuukirjassa annettujen vaihtovälien mukaan.

Öljyt ja nesteet

TÄRKEÄÄ

Moottorin huoltovälivaatimusten täyttämiseksi täytetään kaikki moottorit tehtaalla erityisesti sovitetulla synteettisellä moottoriöljyllä. Öljy on valittu huolellisesti ottaen huomioon kestoikä, käynnistyvyys, polttoaineenkulutus ja ympäristökuormitus.

Jotta suositeltuja huoltovälejä voidaan noudattaa, pitää käyttää hyväksyttyä moottoriöljyä. Käyttäkää vain määrättyä öljylaatua (ks. moottoritilassa olevaa tarraa) sekä lisättäessä että öljynvaihdossa, muutoin on olemassa vaara, että vaikutatte käyttöikään, käynnistyvyyteen, polttoaineenkulutukseen ja ympäristökuormitukseen.

Volvo Personvagnar irtisanoutuu kaikesta takuuvastuusta, jos määrätyn laatuista ja viskositeettista moottoriöljyä ei käytetä.

Volvo käyttää erilaisia järjestelmiä varoittamaan pienestä öljymäärästä tai matalasta öljynpaineesta. Tietyissä versioissa on öljynpaineanturi, tällöin käytetään öljynpainevaloa. Toisissa versioissa on öljymäärän anturi, tällöin kuljettajaa informoidaan mittariston keskellä olevalla varoitussymbolilla sekä näyttötekstillä. Tietyissä malleissa on molemmat versiot. Lisätietoja saadaksenne Volvo suosittelee, että otatte yhteyden valtuutettuun Volvon tekniseen palveluun.

On tärkeää, että öljymäärä tarkastetaan jo ennen kuin ensimmäinen varsinainen öljynvaihto tehdään uuteen autoon. Huolto- ja takuukirja kertoo minkä mittarilukeman kohdalla se pitää tehdä.

Volvo suosittelee, että öljymäärä tarkastetaan 2 500 km:n välein. Varmin mittausarvo saadaan kylmästä moottorista ennen käynnistystä. Mittausarvo on virheellinen välittömästi moottorin sammuttamisen jälkeen. Mittatikku näyttää pientä määrää, koska kaikki öljy ei ole ehtinyt valua alas öljypohjaan.

Öljyn tarkistus

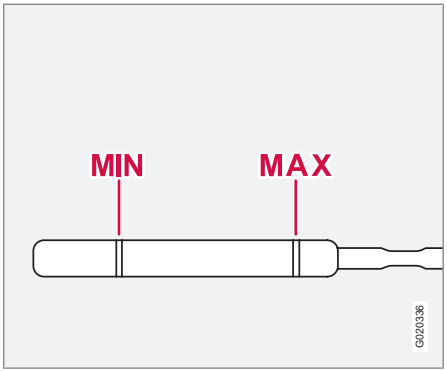

Öljypinnan on oltava mittatikkuun merkityllä alueella.

Öljyn tarkastus moottorin ollessa kylmä

1. Pyyhkikää mittatikku kuivaksi ennen tarkastusta.
2. Tarkastakaa öljymäärä mittatikulla. Pinnan pitää olla **MIN**- ja **MAX**-merkkien välillä.
3. Jos pinta on lähellä **MIN**-merkkiä, voidaan aluksi lisätä 0,5 litraa. Jatkakaa täyttöä, kunnes öljyn pinta on lähempänä mittatikun **MAX**-merkkiä kuin **MIN**-merkkiä. Katsokaa täyttömäärä katso sivu 281.

Öljyn tarkastus moottorin ollessa lämmin

1. Ajakaa auto vaakasuoralle alustalle ja odottakaa 10–15 minuuttia moottorin pysäyttämisen jälkeen, jotta öljy ehtii valua öljypohjaan.
2. Pyyhkikää mittatikku kuivaksi ennen tarkastusta.
3. Tarkastakaa öljymäärä mittatikulla. Pinnan pitää olla **MIN**- ja **MAX**-merkkien välillä.

Jos pinta on lähellä **MIN**-merkkiä, voidaan aluksi lisätä 0,5 litraa. Jatkakaa täyttöä, kunnes öljyn pinta on lähempänä mittatikun **MAX**-merkkiä kuin **MIN**-merkkiä. Katsokaa täyttömäärä katso sivu 281.

VAROITUS

Älkää tiputtako öljyä kuumalle pakosarjalle, siitä voi syttyä tulipalo.

TÄRKEÄÄ

Älkää koskaan täyttäkö yli **MAX**-merkin. Öljyn kulutus voi lisääntyä, jos moottoriin täytetään liikaa öljyä.

Elektronisella mittatikulla varustetut moottorit[1]

Öljymäärä tarkastetaan elektronisen öljynmäärämittarin ja säätöpyörän avulla, kun moottori on sammutettuna, katso sivu 61.

Öljymäärän tarkastus:

1. Kääntäkää virta-avain virtalukossa asentoon **II**, katso sivu 150.
2. Kääntäkää säätöpyörä asentoon "**MOOTT. ÖLJYMÄÄRÄ**".
   > Tällöin esitetään moottorissa oleva öljymäärä.

HUOM

Järjestelmä päivittää öljymäärän vain ajon aikana. Järjestelmä ei voi havaita muutoksia, kun öljyä lisätään tai lasketaan pois.

Jos moottoriöljyä on lisätty tai laskettu pois, pitää autolla ajaa n. 30 km, ennen kuin mitattu öljymäärä tulee oikeaksi.

Ilmoitus	
Moott. öljymäärä OK	Kaikki normaalia.
Moott. öljymäärä Odota...	Järjestelmä alustetaan, esitetään n. 2 sekuntia.
Moott. öljymäärä Lisää 1 l öljyä	Täyttäkää moottoriöljyä
Moott. öljymäärä Vaatii huollon	Näytetään, kun järjestelmä on havainnut jotain, mikä pitää korjata, jotta voidaan antaa oikea informaatio öljymäärän suhteen.

Huuhtelunesteen täyttö

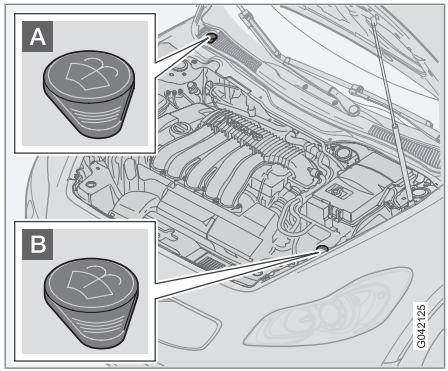

Tuulilasin- ja valonpesimillä on yhteinen huuhtelunestesäiliö.

Määrätiedot, ks. taulukko Nesteet sivulla 283.

A Täyttö 4-sylinterisissä malleissa ja dieselautoissa.

B Täyttö 5-sylinterisissä malleissa.

Käyttäkää talvella jäätymisenestoainetta siten, etteivät pumppu, säiliö ja letkut jäädy.

[1] Koskee vain dieseliä (D5).

Öljyt ja nesteet

HUOM

Sekoittakaa jäätymisenestoaine veteen ennen täyttöä.

VIHJE! Puhdistakaa pyyhinsulat huuhtelunesteen lisäämisen yhteydessä.

Jäähdytysneste, määrän tarkastus ja täyttö

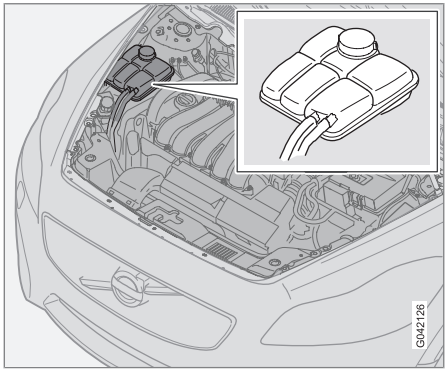

Täytettäessä pitää noudattaa pakkauksessa olevia ohjeita. On tärkeää tasapainottaa jäähdytysnesteen ja veden määrä vallitsevien säiden mukaan. Älkää koskaan lisätkö pelkästään puhdasta vettä. Jäätymisvaara kasvaa jäähdytysnesteen osuuden ollessa sekä liian pieni että liian suuri.

TÄRKEÄÄ

- Kloorin, kloridien ja muiden suolojen korkeat pitoisuudet voivat aiheuttaa korroosiota jäähdytysjärjestelmässä.
- Käyttäkää aina jäähdytysnestettä, jossa on syöpymisenestoainetta, Volvon suosituksen mukaisesti.
- Huolehtikaa siitä, että jäähdytysnesteseoksessa on 50 % vettä ja 50 % jäähdytysnestettä.
- Sekoittakaa jäähdytysneste hyväksytyn laatuiseen vesijohtoveteen. Jos veden laadusta on epäilyksiä, käyttäkää valmiiksi sekoitettua jäähdytysnestettä Volvon suositusten mukaisesti.
- Vaihdettaessa jäähdytysneste/jäähdytysjärjestelmän komponentti pitää jäähdytysjärjestelmä huuhdella puhtaaksi hyväksytyn laatuisella vesijohtovedellä tai valmiiksi sekoitetulla jäähdytysnesteellä.
- Moottoria saa käyttää vain jäähdytysjärjestelmän ollessa asianmukaisesti täytettynä. Voi syntyä korkeita lämpötiloja, jotka aiheuttavat vauriovaaran (halkeamia) sylinterinkannessa.

Määrätiedot ja veden laatua koskevat vaatimukset, katso sivu 283.

Tarkastakaa jäähdytysneste säännöllisesti

Pinnan on oltava paisuntasäiliön **MIN**- ja **MAX**-merkkien välissä. Jos järjestelmää ei ole täytetty asianmukaisesti, voi syntyä paikallisesti korkeita lämpötiloja, mistä aiheutuu sylinterinkannen vaurioitumisen (halkeamisen) vaara. Täyttäkää nestettä, kun pinta on laskenut **MIN**-merkkiin.

VAROITUS

Jäähdytysneste voi olla hyvin kuumaa. Jos jäähdytysnestettä on lisättävä moottorin ollessa lämmin, kiertäkää paisuntasäiliön korkki hitaasti auki, jotta ylipaine pääsee poistumaan.

HUOM

Moottoria saa käyttää vain jäähdytysjärjestelmän ollessa asianmukaisesti täytetty. Voi syntyä korkeita lämpötiloja, joista seuraa sylinterinkannen vaurioitumisen (halkeamisen) vaara.

Jarru- ja kytkinneste, tarkastus ja täyttö

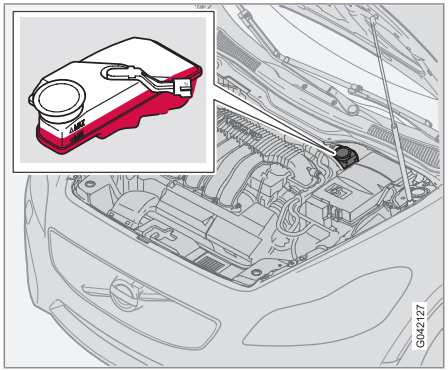

Jarru- ja kytkinnesteellä on yhteinen säiliö[2]. Pinnan on oltava **MIN**- ja **MAX**-merkin välissä. Tarkastakaa määrä säännöllisesti. Vaihtakaa jarruneste joka toinen vuosi tai joka toisen määräaikaishuollon yhteydessä.

Määrätiedot ja suositeltu jarrunestelaatu, ks. taulukko Nesteet sivulla 283.

Jos autolla ajoon liittyy usein toistuvia ja voimakkaita jarrutuksia, esim. vuoristossa tai ajettaessa trooppisessa ilmastossa, jossa ilma on hyvin kosteaa, jarruneste on vaihdettava kerran vuodessa.

VAROITUS

Jos jarrunestemäärä on jarrunestesäiliössä alle **MIN**-tason, ei autolla tule ajaa edelleen lisäämättä jarrunestettä.

Jarrunestehäviön syy pitää selvittää.

Ohjaustehostimen öljy, tarkastus ja täyttö

HUOM

Öljymäärä tarkastetaan jokaisen huollon yhteydessä.

Öljyä ei tarvitse vaihtaa. Tilavuustiedot ja suositeltu öljylaatu, katso sivu 281.

Jos ohjaustehostinjärjestelmään tulee vika tai autosta loppuu virta ja sitä on hinattava, sitä voidaan edelleen ohjata. Ohjaus tulee tällöin paljon normaalia raskaammaksi ja ohjauspyörän kääntämiseen tarvitaan enemmän voimaa.

[2] Sijoitus riippuen siitä, onko auto vasemmalta vai oikealta ohjattava.

Pyyhkimien sulat

Pyyhkimien sulat

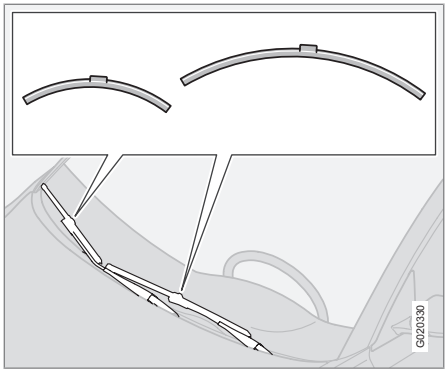

HUOM

Pyyhinsulat ovat eripituiset. Kuljettajan puoleinen sulka on pidempi kuin toisella puolella.

Puhdistus

Pyyhinsulkien ja tuulilasin puhdistus, katso sivu 204.

TÄRKEÄÄ

Tarkastakaa pyyhinsulat säännöllisesti. Hoidon laiminlyöminen lyhentää sulkien käyttöikää.

Pyyhkimen sulkien vaihto, tuulilasi

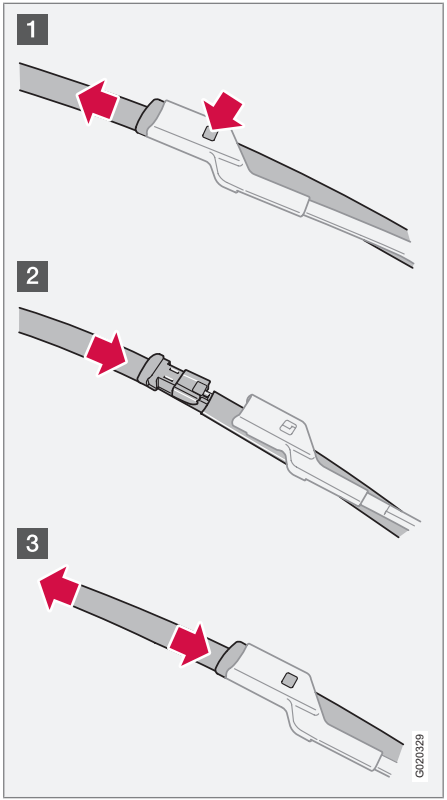

1. Kääntäkää pyyhkimen varsi ylös.
2. Painakaa nuppia, joka on pyyhinsulan kiinnityksessä ja vetäkää suoraan ulos (1), pyyhkimen varren suuntaisesti.
3. Työntäkää (2) uutta pyyhinsulkaa paikalleen, kunnes kuuluu napsahdus.
   > Tarkastakaa (3), että sulka on kunnolla kiinni ja kääntäkää pyyhkimen varsi alas.

Akku

Akun hoito

Akun kestoikään ja toimintaan vaikuttavat käynnistyksien määrä, purkautumiset, ajotapa, ajo-olosuhteet ja ilmasto-olosuhteet yms.

HUOM

Loppuun käytetty akku pitää kierrättää ympäristön kannalta oikealla tavalla, se sisältää lyijyä.

VAROITUS

Akut voivat muodostaa kaasua, joka on räjähdysherkkää. Käynnistyskaapelien väärästä kytkennästä mahdollisesti syntyvä kipinä riittää räjäyttämään akun. Akku sisältää rikkihappoa, joka voi aiheuttaa vakavia syöpymisvaurioita. Jos rikkihappoa joutuu silmiin, iholle tai vaatteisiin, huuhdelkaa runsaalla vedellä. Jos happoa on joutunut silmiin, hakeutukaa välittömästi lääkäriin.

HUOM

Jos käynnistysakku tyhjenee useita kertoja, tämä vaikuttaa sen käyttöikään kielteisesti.

Käynnistysakun käyttöikään vaikuttavat useat tekijät, mm. ajo-olosuhteet ja ilmasto. Akun käynnistyskapasiteetti laskee asteittain ajan myötä ja sitä pitää tämän vuoksi ladata, jos autoa ei käytetä pitkähköön aikaan tai jos sillä ajetaan vain lyhyitä matkoja. Kova kylmyys rajoittaa käynnistyskapasiteettia edelleen.

Jotta käynnistysakku pysyy hyvässä kunnossa, suositellaan vähintään 15 minuutin ajoa/viikko tai akun kytkemistä akkulaturiin, jossa on automaattinen huoltolataus.

Käynnistysakulla, joka pidetään täyteen ladattuna, on mahdollisimman pitkä käyttöikä.

Akun symbolit

Käyttäkää suojalaseja.

Tarkemmat tiedot löytyvät käyttöohjekirjasta.

Säilyttäkää akku lasten ulottumattomissa.

Akku sisältää syövyttävää happoa.

Akku

	Välttäkää kipinöitä ja avotulta.
	Räjähdysvaara.

Akun vaihto

Akun irrotus

1. Katkaiskaa virta ja ottakaa etäavain pois lukosta.
2. Odottakaa vähintään 5 minuuttia, ennen kuin koskette sähköliitäntöihin. Auton sähköjärjestelmän pitää tallentaa tiedot ohjausyksiköihin.
3. Poistakaa peitekotelo.
4. Irrottakaa miinuskaapeli.
5. Irrottakaa pluskaapeli.
6. Irrottakaa akkukotelon etuseinä ruuvitaltalla.
7. Irrottakaa akun kiinnike.
8. Nostakaa akku ulos.

Akun asennus

1. Asettakaa akku paikalleen.
2. Asentakaa akun kiinnike.
3. Asentakaa akkukotelon etuseinä paikalleen.
4. Liittäkää pluskaapeli.
5. Liittäkää miinuskaapeli.
6. Asentakaa akun suojus.

Yleistä

Kaikkien polttimoiden erittelyt ovat sivulla 286.

Polttimot ja pistevalaisimet, jotka ovat erityistä tyyppiä tai joita ei voida vaihtaa muualla kuin Volvon teknisessä huollossa, ovat seuraavat:

- Yleisvalaistus katossa
- Lukuvalot, autoonnousuvalot ja käsinekotelon valaistus
- Vilkut, ulkotaustapeilit ja turvavalaistus
- Jarruvalot
- Active Bending Lights (ABL)

VAROITUS

Xenon-valaisimilla varustetuissa autoissa pitää valonheittimen vaihto teettää korjaamolla – valtuutettua Volvon teknistä palvelua suositellaan. Valaisin vaatii erityistä varovaisuutta, koska siinä on suurjännitelaite.

TÄRKEÄÄ

Älkää koskeko polttimoiden laseihin paljain sormin. Sormista tarttuva rasva ja öljy höyrystyy lämmön vaikutuksesta kerrostumaksi heijastimeen, joka tällöin voi vaurioitua.

Etuosan lampunvaihto

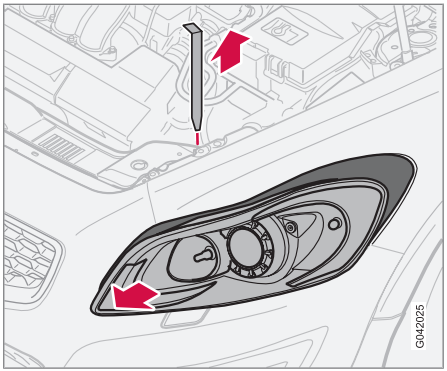

Kaikki etuosan lamput (sumuvaloja lukuun ottamatta) vaihdetaan irrottamalla koko valokotelo moottoritilan kautta.

Valokotelon irrotus

1. Poistakaa kauko-ohjain ja kääntäkää valokatkaisin asentoon **0**.
2. Vetäkää valokotelon lukitussokka ylös.

TÄRKEÄÄ

Älkää vetäkö johtimesta, vain liitinkappaleesta.

3. Vetäkää valokoteloa sivulle ja sitten eteenpäin.
4. Irrottakaa liitinkappale puristamalla kiinnitin alas peukalolla ja vetäkää samanaikaisesti liitinkappale irti toisella kädellä.

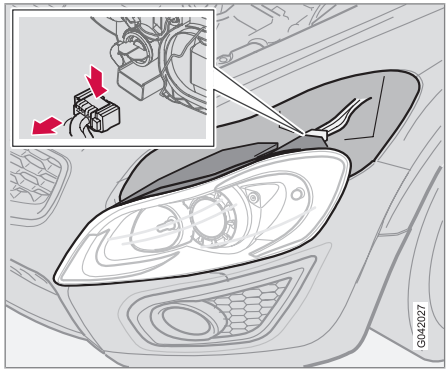

5. Nostakaa valokotelo ulos ja asettakaa se pehmeälle alustalle, jotta linssi ei naarmuunnu.

Valokotelon asennus

1. Kytkekää liitinkappale ja asettakaa valokotelo sekä lukkosokka paikoilleen. Tarkastakaa, että sokka on painettu oikein alas.
2. Tarkastakaa valaistus.

Polttimoiden vaihto

Valokotelon pitää olla kytketty ja paikallaan, ennen kuin valot kytketään päälle tai kaukoohjain työnnetään virtalukkoon.

Lähivalot

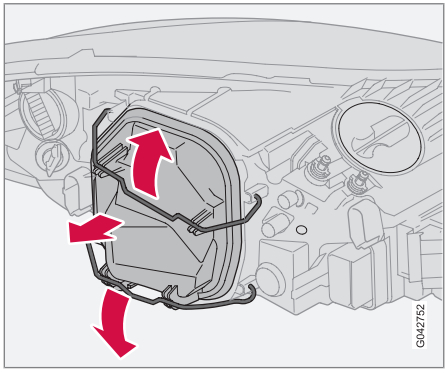

Peitekannen ja polttimon irrotus

1. Irrottakaa koko valokotelo.
2. Kääntäkää lukitussangat sivuun ja irrottakaa kansi.
3. Irrottakaa kiinnitysjousi, joka pitää polttimon paikallaan. Painakaa ensin vasemmalle sen irrottamiseksi, siirtäkää sitten ulos- ja alaspäin.
4. Vetäkää polttimo ulos.

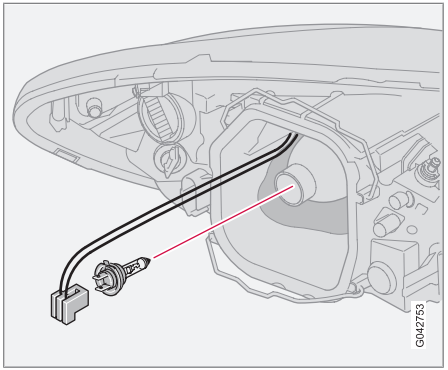

Uuden polttimon asennus

1. Asentakaa uusi polttimo. Se voi olla vain yhdellä tavalla.
2. Painakaa kiinnitysjousta sisään-/ylöspäin ja sitten hieman oikealle sen kiinnittämiseksi paikalleen.
3. Painakaa liitinkappale takaisin.
4. Asentakaa muovikansi paikalleen.
5. Asentakaa valokotelo paikalleen, katso sivu 223.

Kaukovalot

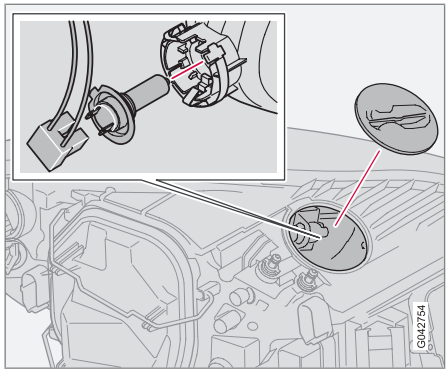

1. Irrottakaa koko valokotelo.
2. Vasen valonheitin:

   kiertäkää polttimonpidintä vastapäivään.

   Oikea valonheitin:

   kiertäkää polttimonpidintä myötäpäivään.
3. Vetäkää polttimonpidin ulos ja vaihtakaa polttimo.
4. Asentakaa polttimonpidin paikalleen. Se voidaan asettaa paikalleen vain yhdellä tavalla.
5. Asentakaa valokotelo paikalleen.

Polttimoiden vaihto

Seisontavalot

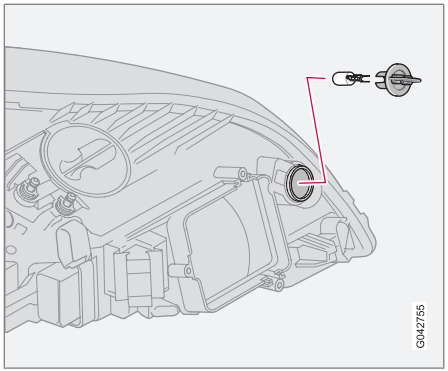

1. Kiertäkää polttimonpidintä vastapäivään, vetäkää se ulos ja vaihtakaa polttimo.
2. Asentakaa polttimonpidin paikalleen. Se voidaan asettaa paikalleen vain yhdellä tavalla.

Suuntavalot

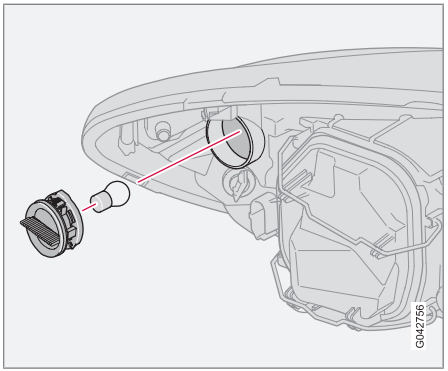

1. Kiertäkää polttimonpidintä vastapäivään ja ottakaa se pois.
2. Irrottakaa polttimo polttimonpitimestä painamalla sitä sisäänpäin ja kiertämällä vastapäivään.
3. Asentakaa uusi polttimo ja asentakaa polttimonpidin takaisin valokoteloon.

Sivuvalot

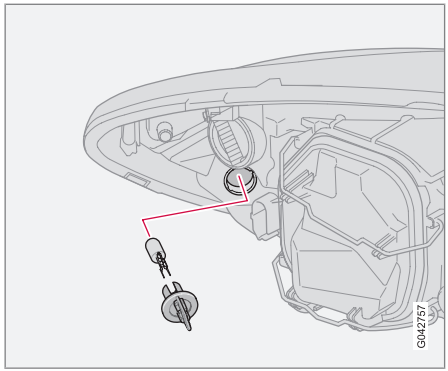

1. Kiertäkää polttimonpidintä vastapäivään, vetäkää se ulos ja vaihtakaa polttimo.
2. Asentakaa polttimonpidin paikalleen. Se voi olla vain yhdellä tavalla.

Polttimoiden vaihto

Sumuvalonheittimet

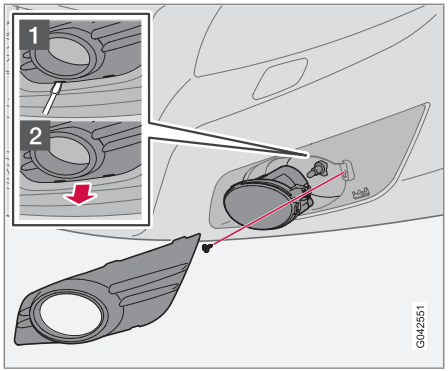

1. Sammuttakaa valot ja kääntäkää kaukoohjain asentoon **0**.
2. Vetäkää koteloa suoraan auton keskiosan suuntaan työkalun avulla, ks. yllä olevaa kuvaa.
   > (Avatkaa kiinnittimet (1) ja vetäkää suoraan ulos (2).)
3. Irrottakaa valokotelon ruuvi ja ottakaa valokotelo esiin.
4. Irrottakaa liitinkappale polttimosta.
5. Kiertäkää polttimoa vastapäivään ja vetäkää se ulos.
6. Sovittakaa uusi polttimo paikalleen ja kiertäkää myötäpäivään.
7. Asentakaa polttimonpidin paikalleen. Polttimonpitimessä olevan merkinnän **TOP** pitää olla ylöspäin.
8. Kiinnittäkää valokotelo ruuvilla ja painakaa paneeli takaisin.

Polttimonpitimen irrotus

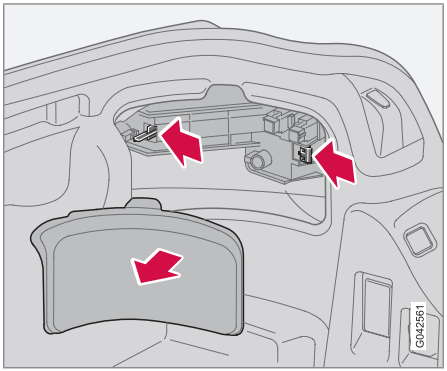

Kaikki takavalaisimen polttimot vaihdetaan tavaratilan puolelta.

1. Sammuttakaa valot ja kääntäkää kaukoohjain asentoon **0**.
2. Poistakaa luukku paneelista päästäksenne käsiksi polttimoihin. Ne on sijoitettu erilliseen polttimonpitimeen.
3. Irrottakaa molemmat liitinkappaleet polttimonpitimestä.
4. Painakaa salvat yhteen ja vetäkää samanaikaisesti polttimonpidin irti.
5. Vaihtakaa polttimo ja kytkekää molemmat liitinkappaleet.
6. Painakaa polttimonpidin paikalleen ja asentakaa luukku takaisin.

HUOM

Jos vikailmoitus on edelleen olemassa viallisen polttimon vaihdon jälkeen, suositellaan hakeutumista valtuutettuun Volvon tekniseen palveluun.

Polttimoiden sijainti takavalaisimessa

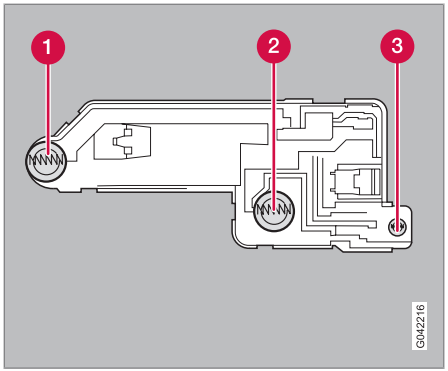

Polttimonpidin (kuvassa oikeanpuoleinen).

1. Sumuvalot
2. Suuntavalot
3. Peruutusvalot

HUOM

Takasumuvalo palaa vain vasemmassa takavalaisimessa vasemmalta ohjattavassa autossa ja oikeassa oikealta ohjattavassa.

Rekisterikilven valo

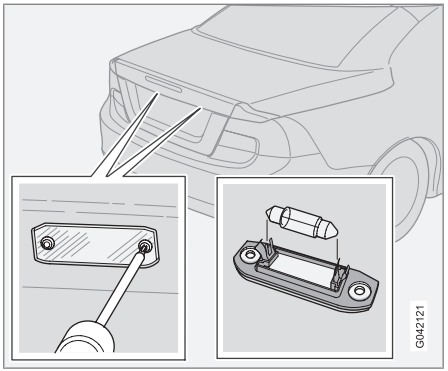

1. Sammuttakaa valot ja kääntäkää kaukoohjain asentoon **0**.
2. Avatkaa ruuvit ruuvitaltalla.
3. Irrottakaa lasi varovasti.
4. Vaihtakaa uusi lamppu.
5. Asettakaa lasi paikalleen ja ruuvatkaa se kiinni.

Tavaratila

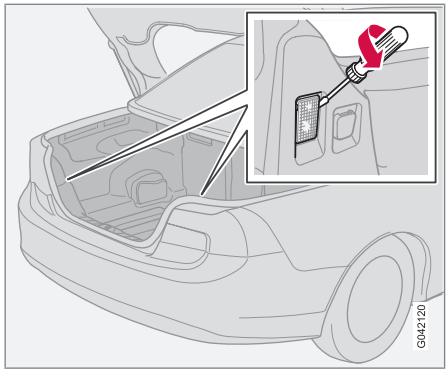

1. Työntäkää ruuvitaltta reunan alle ja kiertäkää kevyesti niin, että valokotelo irtoaa.
2. Irrottakaa rikkinäinen polttimo.
3. Asentakaa uusi polttimo.

Polttimoiden vaihto

Meikkipeilin valo*

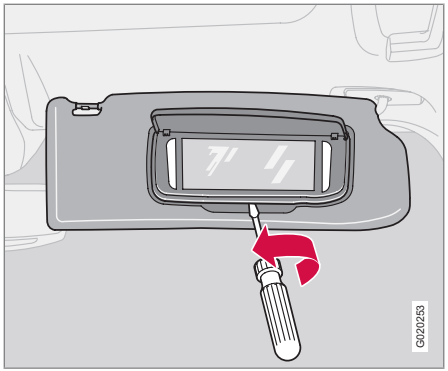

Peililasin irrotus

1. Työntäkää ruuvitaltta keskeltä alareunan alle ja kiertäkää ja vääntäkää reunan lukituskieleke varovasti ylös.
2. Viekää ruuvitaltta reunan alle sekä vasemmalle että oikealle puolelle (mustien kumipisteiden vieressä) ja vääntäkää varovasti, niin että lasi irtoaa alareunasta.
3. Irrottakaa varovasti ja nostakaa pois koko peililasi kansineen.
4. Poistakaa rikkinäinen polttimo ja asentakaa tilalle uusi.

Peililasin asennus

1. Painakaa ensin paikalleen peililasin yläreunan kolme lukituskielekettä.
2. Painakaa sitten kiinni kolme alempaa.

Sisävalaistus takana

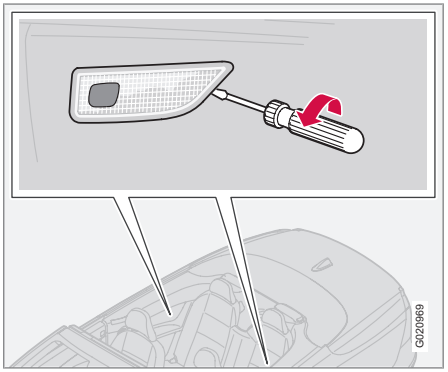

1. Työntäkää ruuvitaltta reunan alle ja kiertäkää kevyesti niin, että valokotelo irtoaa.
2. Irrottakaa rikkinäinen polttimo.
3. Asentakaa uusi polttimo.

* Valinnais-/lisävaruste, katso lisätietoa Johdanto-kappaleesta.

Yleistä

Jotta auton sähköjärjestelmä ei vaurioituisi oikosulun tai ylikuormituksen takia, kaikki sähköiset toiminnot ja komponentit on suojattu varokkeilla.

Varokkeet on sijoitettu kahteen eri paikkaan autossa:

- Rele-/varokekeskus moottoritilassa.
- Rele-/varokekeskus matkustamossa.

Vaihto

Jos jokin sähkökomponentti tai toiminto ei toimi, syynä voi olla varokkeen palaminen tilapäisen ylikuormituksen johdosta.

1. Katsokaa varokeluettelosta kyseisen varokkeen sijainti.
2. Vetäkää varoke irti ja katsokaa, onko sen taivutettu lanka palanut poikki.
3. Jos on, vaihtakaa tilalle uusi varoke, jonka väri ja ampeerilukema ovat samat kuin entisen.

Jokaisessa varokekeskuksessa on paikka useille varavarokkeille. Jos sama varoke palaa toistuvasti, komponentissa on jokin vika. Volvo suosittelee tällöin hakeutumista valtuutettuun Volvon tekniseen palveluun tarkastusta varten.

VAROITUS

Älkää koskaan käyttäkö vieraita esineitä tai eriteltyä suuremman ampeeriluvun omaavaa varoketta alkuperäisen varokkeen korvaamiseen. Tämä voi aiheuttaa merkittäviä vaurioita sähköjärjestelmään ja mahdollisesti aiheuttaa tulipalon.

Varokkeet

Rele-/varokekeskus moottoritilassa

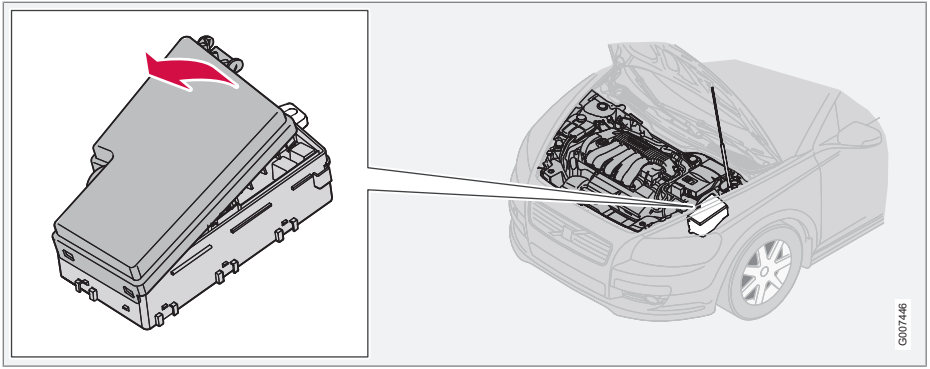

Varokepaikkoja on 36. Olkaa huolellinen ja korvatkaa palanut varoke uudella, jolla on sama väri ja ampeerimerkintä.

- 19 – 36 ovat tyyppiä "MiniFuse".
- 7-18 ovat tyyppiä "JCASE" ja vaihtamista varten suositellaan hakeutumista valtuutettuun Volvon tekniseen palveluun.
- 1-6 ovat tyyppiä "Midi Fuse" ja ne saa vaihtaa vain korjaamo. Volvo suosittelee valtuutettua Volvon teknistä palvelua.

Kannen sisäpuolella on pihdit varokkeiden irrotuksen ja asennuksen helpottamiseksi.

Varokkeet

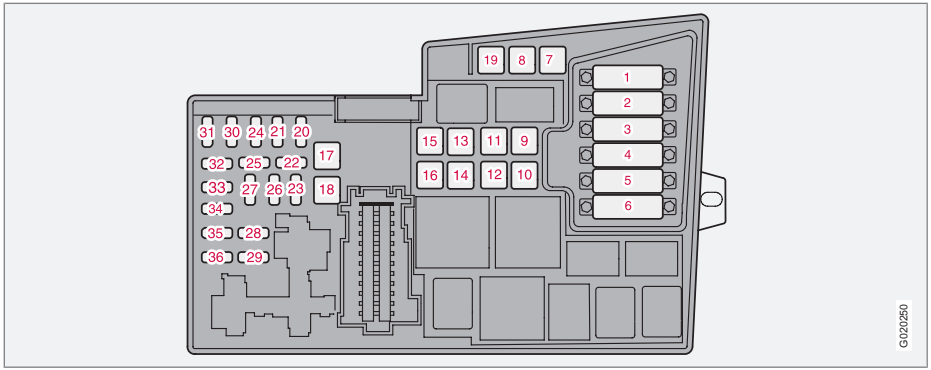

1.	Jäähdytyspuhallin	50 A
2.	Ohjaustehostin (ei 1,6 l moottori)	80 A
3.	Syöttö matkustamon varokekeskukselle	60 A
4.	Syöttö matkustamon varokekeskukselle	60 A
5.	Ilmastointiyksikön elementti, lisälämmitin PTC*	80 A
6.	Hehkutulpat (4-syl. diesel)	60 A
	Hehkutulpat (5-syl. diesel)	70 A

7.	ABS-pumppu	40 A
8.	ABS-venttiilit	20 A
9.	Moottorin toiminnot	30 A
10.	Puhallin, lämmityksen ja ilmanvaihdon yksikkö	40 A
11.	Valonheittimien huuhtelulaite, sähkökäyttöinen katto ja lukittavat säilytyslokerot	20 A
12.	Sähkölämmitteisen takalasin syöttö	30 A
13.	Käynnistysmoottorin rele	30 A

14.	Vetolaitteen johdotus*	40 A
15.	Sähkökäyttöinen katto	30 A
16.	Infotainment-järjestelmän syöttö	40 A
17.	Tuulilasinpyyhkimet	30 A
18.	Syöttö matkustamon varokekeskukselle	40 A
19.	Varapaikka	–
20.	Äänitorvi	15 A
21.	Polttoainekäyttöinen lisälämmitin, matkustamolämmitin*	20 A

▶▶

* Valinnais-/lisävaruste, katso lisätietoa Johdanto-kappaleesta.

Varokkeet

22.	Subwoofer	25 A
23.	Moottorinohjauslaite ECM (5-syl. bensiini), vaihteisto (TCM) (5-syl. autom.)	10 A
	Vaihteisto (TCM) (4-syl. autom.)	15 A
24.	Sähkölämmitteinen polttoainesuodatin, PTC-elementti, öljyloukku (5-syl. diesel)	20 A
25.	-	-
26.	Virtalukko	15 A
27.	Ilmastointikompressori	10 A
28.	Varapaikka	–
29.	Sumuvalot edessä	15 A
30.	Moottorinohjausyksikkö ECM (4-syl. diesel)	3 A
31.	Jännitteensäädin 4-syl.	10 A
32.	Suihkutusventtiilit (bensiini), ilmamassamittari ja turbon säätö (5-syl. diesel)	10 A
33.	Lambdatunnistin, alipainepumppu (bensiini), moottorinohjausyksikkö (5-syl. diesel), dieselsuodattimen lämmitin (4-syl. diesel)	20 A
34.	Ilmastointilaitteen painekatkaisin (5-syl.), sytytyspuolat (bensiini), hehkutulpat ja EGR-pakokaasunpuhdistus (5-syl. diesel), polttoainepumppu (4-syl. diesel)	10 A
35.	Venttiilien moottorianturi, ilmastoinnin PTC-elementin relekäämi, öljyloukku (bensiini), moottorinohjauslaite ECM (5-syl. diesel), kanisteri (bensiini), MAF-ilmamassamittari (5-syl. bensiini, 4-syl. diesel), turbon säätö ja EGR-pakokaasunpuhdistus (4-syl. diesel)	15 A
36.	Moottorinohjausyksikkö ECM (ei 5-syl. diesel, kaasupolkimen anturi, lambdatunnistin (5-syl. diesel))	10 A

Rele-/varokekeskus matkustamossa

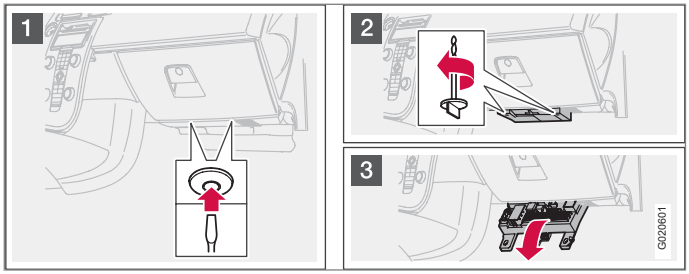

Varokepaikkoja on 50. Varokkeet on sijoitettu käsinekotelon alle. Siellä on tilaa myös useille varavarokkeille. Työkalu varokkeen vaihtamiseksi on rele-/varokekeskuksessa moottoritilassa, katso sivu 230.

Varokkeiden vaihto

1. Irrottakaa varokekeskuksen peittävä sisäverhous painamalla ensin pidikkeiden (1) keskinastaa sisään n. yksi cm ja vetämällä ne sitten irti.
2. Kiertäkää molempia siipiruuveja (jotka pitävät varokekeskusta paikallaan) (2) vastapäivään kunnes ne irtoavat.
3. Kääntäkää varokekeskus (3) puoliksi alas. Vetäkää sitä istuinta kohti rajoittimeen asti. Kääntäkää se täysin alas. Varokekeskus voidaan pujottaa täysin irti.
4. Sulkekaa varokekeskus päinvastaisessa järjestyksessä.
5. Vetäkää kiinnittimien keskitapit täysin irti, kiinnittäkää verhoilu kiinnittimillä ja painakaa irtonaiset tapit takaisin kiinnittimiin. Tällöin kiinnittimet laajenevat ja pitävät verhoilun paikoillaan.

Varokkeet

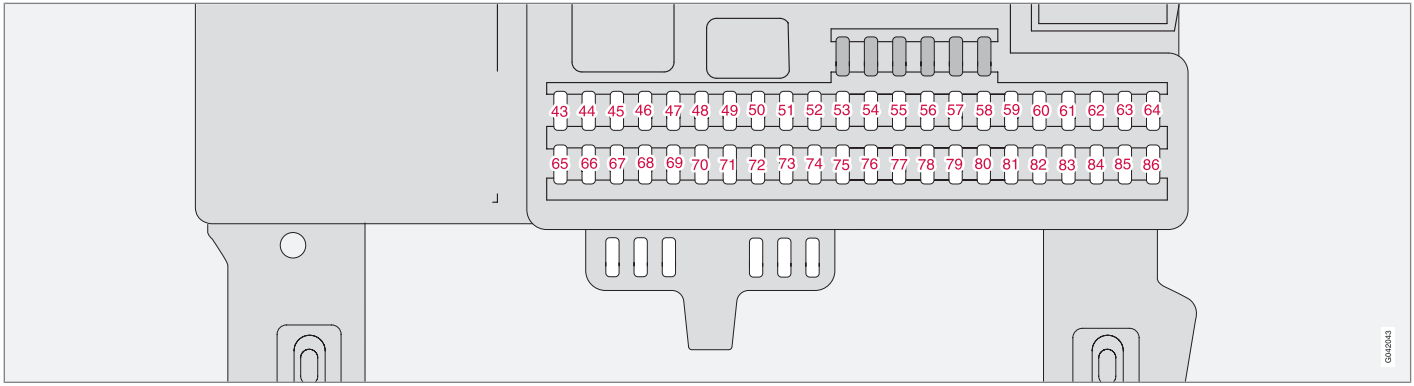

43.	Puhelin, äänentoistolaitteisto, RTI*, Bluetooth*	15 A
44.	SRS-järjestelmä, moottorinohjausyksikkö ECM (5-syl.)	10 A
45.	Sähköliitäntä, matkustamo	15 A
46.	Valaistus, matkustamo, käsinekotelo ja autoonnousu	5 A
47.	Sisävalaistus	5 A
48.	Huuhtelulaite	15 A
49.	SRS-järjestelmä	10 A
50.	Varapaikka	–
51.	Matkustamon lisälämmitin, polttoainesuodattimen sähkölämmityksen rele	10 A
52.	Vaihteiston ohjausyksikkö (TCM), ABS-järjestelmä	5 A
53.	Ohjaustehostin	10 A
54.	Pysäköintiapu, Xenon*	10 A
55.	Avaimettoman järjestelmän ohjausyksikkö	20 A
56.	Kauko-ohjauksen ohjausyksikkö, Sireenin ohjausyksikkö	10 A
57.	Diagnoosiliitin, jarruvalokytkin	15 A
58.	Oikea kaukovalo, lisävalojen relekäämi	7,5 A
59.	Kaukovalo, vasen	7,5 A
60.	Istuinlämmitys, kuljettajan puoli	15 A

* Valinnais-/lisävaruste, katso lisätietoa Johdanto-kappaleesta.

61.	Istuinlämmitys, matkustajan puoli	15 A
62.	Varapaikka	–
63.	Ikkunannostimen syöttö, oikea takana	20 A
64.	Ovilukkojen valo	5 A
65.	Infotainment	5 A
66.	Infotainment-ohjausyksikkö (ICM), lämmitys ja ilmastointi	10 A
67.	Varapaikka	–
68.	Vakionopeussäädin	5 A
69.	Lämmitys ja ilmastointi, sadetunnistin, BLIS-painike	5 A
70.	Varapaikka	–
71.	Varapaikka	–
72.	Varapaikka	–
73.	Sisävalaistuksen konsoli (OHC), turvavyömuistutin takana, automaattisesti himmenevä peili	5 A
74.	Polttoainepumpun rele	15 A
75.	Varapaikka	–
76.	Varapaikka	–
77.	Sähköliitäntä tavaratilassa, lisävarusteiden ohjausyksikkö (AEM)	15 A
78.	Varapaikka	–
79.	Peruutusvalot	5 A
80.	-	-
81.	Ikkunannostimen syöttö, vasen takana	20 A
82.	Ikkunannostimen ja oven syöttö, oikea edessä	25 A
83.	Ikkunannostimen ja oven syöttö, vasen edessä	25 A
84.	Matkustajan istuin, sähkökäyttöinen	25 A
85.	Kuljettajan istuin, sähkökäyttöinen	25 A
86.	Sisävalaistus, tavaratilan valaistus, sähkökäyttöiset istuimet	5 A

Yleistä 238
Audiotoiminnot 240
Radiotoiminnot 244
CD-toiminnot 249
Valikkorakenne – äänentoistolaitteisto 252
Puhelintoiminnot* 253
Valikkorakenne – puhelin* 261
Bluetooth handsfree* 265

* Valinnais-/lisävaruste, katso lisätietoa Johdanto-kappaleesta.

10

INFOTAINMENT

Yleistä

Infotainment

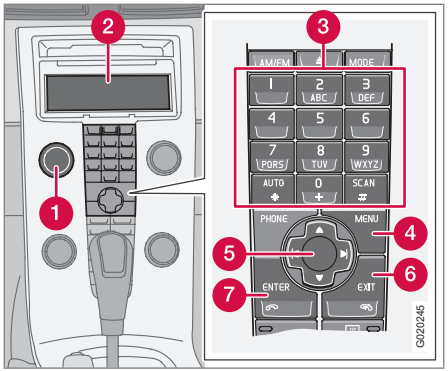

1. **POWER** - Painike, äänentoistolaitteisto päällä/pois
2. Näyttö
3. Painikesarja
4. **MENU** - Siirtyy valikkojärjestelmään
5. Navigointipainikkeet
6. **EXIT** - Poistuu valikkojärjestelmästä
7. **ENTER** – Valitsee/aktivoi/poistaa aktivoinnin (sulkee)

Infotainment on järjestelmä, johon on integroitu äänentoistolaitteisto ja puhelin*. Infotainment-järjestelmää voidaan käyttää yksinkertaisesti ohjauspaneelilla ja ohjauspyörän* painikkeilla, katso sivu 67. Näytössä (2) esitetään ilmoitukset ja käytössä olevan toiminnon tiedot.

Äänentoistolaitteisto

Päälle/pois

POWER (1) käynnistää/sulkee äänentoistolaitteiston. Jos äänentoistolaitteisto on aktiivinen, kun etäavain käännetään asentoon **0**, se pysyy aktiivisena, kunnes etäavain poistetaan virtalukosta. Äänentoistolaitteisto käynnistyy tällöin automaattisesti, kun etäavain seuraavan kerran käännetään asentoon **I**.

Valikoiden käyttö

Osaa infotainment-toiminnoista ohjataan valikkojärjestelmän kautta. Ko. valikkotaso esitetään näytössä ylinnä oikealla. Valikkovaihtoehdot esitetään näytön keskellä.

- **MENU** (4) johtaa valikkojärjestelmään.
- Ylös/alas navigointipainikkeella (5) siirtää valikkovaihtoehdosta toiseen.
- **ENTER** (7) valitsee/aktivoi/poistaa aktivoinnin (sulkee) jonkin valikkovaihtoehdoista.
- **EXIT** (6) vie askeleen taaksepäin valikkorakenteessa. Pitkä **EXIT**-painallus johtaa pois valikkojärjestelmästä.

Pikavalinta

Valikkovaihtoehdot on numeroitu, ja niitä voidaan valita myös suoraan näppäimistöllä (3). Painakaa tällöin ensin **MENU** ja sitten haluamanne valikkovalinnan numeroa/numeroita.

Varusteet

Äänentoistolaitteisto voidaan varustaa erilaisilla lisävarusteilla ja audiojärjestelmätasoilla. Audiojärjestelmätasoja on kolme:

- Performance,
- High Performance* tai
- Premuim Sound*

FM-radio RDS-järjestelmällä, AM-radio ja CD-soitin sisältyvät kuitenkin kaikkiin äänentoistolaitteistoihin.

* Valinnais-/lisävaruste, katso lisätietoa Johdanto-kappaleesta.

Dolby Surround Pro Logic II®[1]

Dolby Surround Pro Logic II® jakaa stereoäänen kaksi kanavaa vasemmanpuoleisille, keskimmäisille, oikeanpuoleisille ja takana oleville kaiuttimille. Äänentoiston taso tulee tällöin todellisemman tuntuiseksi kuin normaalissa kaksikanavastereossa.

Dolby Surround Pro Logic II® ja Dolby-kuvake ovat tavaramerkkejä, jotka omistaa Dolby Laboratories Licensing Corporation.

Dolby Surround Pro Logic II System® on valmistettu Dolby Laboratories Licensing Corporation-yhtiön lisenssillä.

1 Premium Sound.

Audiotoiminnot

Audiotoimintojen säätimet

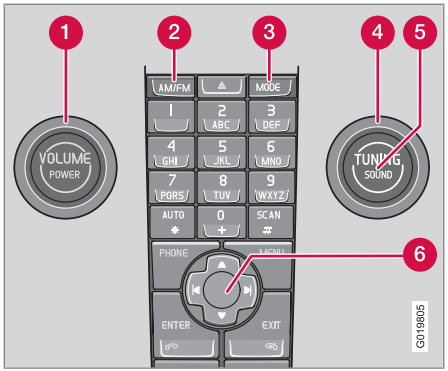

1. **VOLUME** – Kääntönuppi
2. **AM/FM** – Äänilähteen valinta
3. **MODE** - Äänilähteen valinta, CD, AUX ja USB (esim. iPod®)[1]
4. **TUNING** – Kääntönuppi
5. **SOUND** – Painonuppi
6. Navigointipainike - Valikkokäsittely

Äänenvoimakkuus
Säätäkää nupilla **VOLUME** (1) tai ohjauspyörän painikkeilla äänenvoimakkuutta, katso sivu 67.

Äänenvoimakkuus säätyy automaattisesti auton nopeuden mukaan, katso sivu 243.

Äänilähteen valinta
Toistuva painikkeen **AM/FM** painaminen vaihtaa välillä **FM1**, **FM2** ja **AM**.

Toistuva painikkeen **MODE** painaminen vaihtaa välillä **CD**, **USB** ja **AUX**.

Ulkoiset äänilähteet

Yleistä

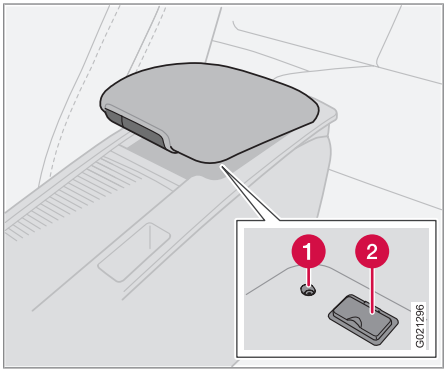

1. AUX-tuloliitäntä
2. USB-tuloliitäntä*

AUX- ja USB-tuloliitännät antavat mahdollisuuden kytkeä ulkoinen äänilähde, esim.iPod®[1] tai MP3-soitin.

Jos valitsette iPodin®, MP3-soittimen tai USB-muistin kytkemisen USB-liitäntään, voitte käsitellä mediaa auton äänensäätimien kautta.

MODE-painikkeella valitsette, mitä ulkoista äänilähdettä haluatte käyttää.

1. Jos valitaan **USB**, esitetään **Yhdistä laite** näytössä.
2. Kytkekää iPod®, MP3-soitin tai USB-muisti keskikonsolin säilytyslokerossa olevaan USB-liitäntään (ks. edellistä kuvaa).
   > Teksti **Ladataan** esitetään näytössä, kun järjestelmä lukee tallennusmedian tiedostorakennetta. Tämä kestää hetken.

Kun lukeminen on valmis, esitetään näytössä raitatiedot ja on mahdollista valita haluttu raita.

Raita voidaan valita seuraavilla kolmella tavalla:

[1] USB koskee vain malleja High Performance ja Premium Sound. Tavaramerkki iPod kuuluu yhtiölle Apple Computer Inc.

* Valinnais-/lisävaruste, katso lisätietoa Johdanto-kappaleesta.

- Kääntäkää säädintä **TUNING** (4) myötä- tai vastapäivään.
- Käyttäkää navigointisäätimen (6) oikeaa tai vasenta painiketta askeltaaksenne haluamanne raidan kohdalle.
- Ohjauspyörän painikesarjalla.

USB- tai iPod®-tilassa Infotainment-järjestelmä toimii vastaavalla tavalla kuin CD-soittimella musiikkitiedostoja soitettaessa. Lisätietoja, katso sivu 249.

HUOM

Järjestelmä tukee tiedostomuotoa mp3, wma ja wav olevien musiikkitiedostojen soittamista. Näistä tiedostomuodoista on kuitenkin versioita, joita järjestelmä ei tue. Järjestelmä tukee myös useita iPod®-malleja, jotka on valmistettu 2005 tai myöhemmin. iPod® Shuffle -mallia ei tueta.

USB-muisti

USB-muistin käytön helpottamiseksi välttäkää tallentamasta muistiin muuta kuin musiikkitiedostoja. Järjestelmältä kestää huomattavasti kauemmin lukea tallennusvälineitä, jotka sisältävät muuta kuin soitettavia musiikkitiedostoja.

HUOM

Järjestelmä tukee siirrettäviä laitteita, jotka noudattavat USB 2.0:aa sekä tiedostojärjestelmää FAT32, ja voi käsitellä enintään 500 kansiota ja 64 000 tiedostoa. Muistin koon pitää olla vähintään 256 Mb.

MP3-soitin

Useilla MP3-soittimilla on oma tiedostojärjestelmänsä, jota järjestelmä ei tue. Jotta MP3-soitinta voidaan käyttää järjestelmässä, sen pitää olla asetettuna tilaan **USB Removable device/Mass Storage Device**.

iPod®

iPod® ladataan ja se saa virran USB-liitännästä soittimen liitäntäjohdon kautta. Jos soittimen akku on täysin tyhjä, se pitää kuitenkin ladata ennen soittimen liittämistä.

HUOM

Kun äänilähteenä on iPod®, on auton infotainment-järjestelmässä valikkorakenne, joka muistuttaa iPod®-soittimen omaa valikkorakennetta.

Tietoja USB- ja iPod®-liitännöistä yhdessä Performance-audiojärjestelmän kanssa, ks. lisävarustekäsikirjaa USB- ja iPod®-musiikkiliitäntää varten.

AUX

Joskus voi ulkoinen äänilähde AUX kuulua eri voimakkuudella kuin sisäiset äänilähteet, esim. CD-soitin. Jos ulkoisen äänilähteen äänenvoimakkuus on liian suuri, voi äänen laatu heikentyä. Estäkää tämä säätämällä AUX-tuloliitännän äänenvoimakkuutta.

HUOM

Äänen laatu voi heikentyä, jos soitinta ladataan äänentoistolaitteiston ollessa AUX-tilassa. Välttäkää siinä tapauksessa soittimen lataamista.

Ääniasetukset

Ääniasetusten säätö

Kun **SOUND** (5) painetaan toistuvasti, selataan alla olevien vaihtoehtojen välillä. Säätö tehdään kääntämällä **TUNING**-säädintä.

- **BASSO** – Basson taso.
- **DISKANTTI** – Diskantin taso.
- **ETEEN/TAAKSE** – Etu- ja takakaiuttimien välinen tasapaino.
- **BALANSSI** – Oikean- ja vasemmanpuoleisten kaiuttimien välinen tasapaino.
- **SUBWOOFER***- Bassokaiuttimen taso. Subwoofer on aktivoitava, ennen kuin säätöä voidaan tehdä, ks. otsikko Subwoofe-

Audiotoiminnot

rin käyttöön ottaminen / käytöstä poistaminen alla.

- **KESKIKAIUTIN**[2] – Keskikaiuttimen taso. Kolmikanavastereon tai Pro Logic II®-toiminnon pitää olla aktivoituna, jotta säätö on mahdollista, ks. kohtaa Surround-äänen käyttöön ottaminen / käytöstä poistaminen seuraavassa.
- **SURROUND**[2] - Surround-taso. Pro Logic II®-toiminnon pitää olla aktivoituna, jotta säätö on mahdollista, ks. kohtaa Ääniasetukset seuraavassa.

Subwooferin käyttöön ottaminen / käytöstä poistaminen

- Painakaa **MENU** ja sen jälkeen **ENTER**.
- Siirtykää kohtaan **Ääniasetukset…** ja painakaa **ENTER**.
- Siirtykää kohtaan **Subwoofer** ja painakaa **ENTER**.

Surround[2]

Tilavaikutelma-asetukset (surround) ohjaavat sitä kuinka ääni koetaan. Asetukset ja aktivointi/sulkeminen tehdään erikseen jokaiselle äänilähteelle.

Dolby®-kuvake näytössä kertoo, että Dolby Pro Logic II® on aktiivinen. Äänen tilavaikutelmalle (surround) on kolme eri asetusta:

- **Dolby Pro Logic II**
- **3-kanavaääni**
- **Pois** – 2-kanavastereo.

Surround-äänen käyttöön ottaminen / käytöstä poistaminen

1. Painakaa **MENU** ja sen jälkeen **ENTER**.
2. Siirtykää kohtaan **Ääniasetukset…** ja painakaa **ENTER**.
3. Siirtykää kohtaan **Surround FM…**, **Surround AM…**, **Surround CD…** tai **Surround AUX…** ja painakaa **ENTER**.
4. Siirtykää kohtaan **Dolby Pro Logic II**[3], **3-kanavaääni** tai **Pois** ja painakaa **ENTER**.

Taajuuskorjain etu/taka[4]

Taajuuskorjaimella voidaan eri taajuusalueiden äänitasoa säätää erikseen.

Taajuuskorjaimella säätäminen

1. Painakaa **MENU** ja sen jälkeen **ENTER**.
2. Siirtykää kohtaan **Ääniasetukset…** ja painakaa **ENTER**.
3. Siirtykää kohtaan **Etutaajuuskorjain…** tai **Takataajuuskorjain…** ja painakaa **ENTER**.
4. Näytössä oleva pilari näyttää ko. taajuuskaistan äänitason.
5. Säätäkää tasoa **TUNING**-säätimellä (4) tai ylös/alas navigointipainikkeella. Lisätaajuuksia voidaan valita vasemmalle/oikealle navigointipainikkeessa.
6. Tallentakaa painamalla **ENTER** tai lopettakaa painamalla **EXIT** tallentamatta asetuksia.

[2] Premium Sound.
[3] Ei AM- ja FM-tilassa.
[4] Tietyt audiotasot.

Autom. nopeusrajoitin[5]

Automaattinen äänenvoimakkuuden säätö tarkoittaa, että äänenvoimakkuus kasvaa auton nopeuden myötä. Valittavana on kolme tasoa: **Alhainen**, **Keskitaso** ja **Korkea**.

Automaattisen voimakkuuden asetuksen säätäminen

1. Painakaa **MENU** ja sen jälkeen **ENTER**.
2. Siirtykää kohtaan **Ääniasetukset…** ja painakaa **ENTER**.
3. Siirtykää kohtaan **Autom. äänenvoimakkuus…** ja painakaa **ENTER**.
4. Siirtykää kohtaan **Alhainen**, **Keskitaso** tai **Korkea** ja painakaa **ENTER**.

Automaattiset ääniasetukset

Matkustamon akustiset ominaisuudet muuttuvat, kun ajonopeus kasvaa tai katto avataan. Äänenlaadun optimoimiseksi äänen ominaisuudet sovitetaan siksi automaattisesti näihin tilanteisiin. Sovitus, joka tehdään avattaessa katto, on täysautomaattinen.

Optimaalinen äänentoisto

Audiojärjestelmä on kalibroitu optimaaliselle äänentoistolle digitaalisen signaalinkäsittelyn avulla.

Tämä kalibrointi ottaa huomioon kaiuttimet, vahvistimen, matkustamon akustiikan, kuuntelijan sijainnin ym. jokaisen automallin ja audiojärjestelmän yhdistelmän osalta.

On olemassa myös dynaaminen kalibrointi, jota ottaa huomioon äänenvoimakkuussäätimen asennon, radiovastaanoton ja auton nopeuden.

Tässä käyttöohjeessa selostettavat säätimet, esim. basso, diskantti ja taajuuskorjain*, on tarkoitettu vain siihen, että käyttäjä voi sovittaa äänentoiston henkilökohtaisen makunsa mukaiseksi.

[5] Ei Performance

Radiotoiminnot

Radiotoimintojen säätimet

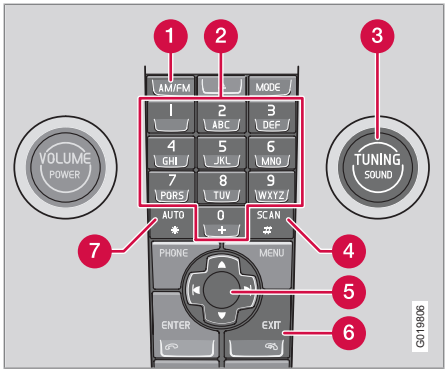

1. **FM/AM** – Taajuusalueen valinta
2. Esivalintapainikkeet
3. **TUNING** – Asemanhaun kääntönuppi
4. **SCAN** – Skannaus
5. Navigointipainike – Asemien haku ja valikoiden käyttö
6. **EXIT** - Keskeyttäkää käynnissä oleva toiminto
7. **AUTO** – Automaattinen esivalintojen tallennus

Asemien haku

Automaattinen asemien haku

1. Valitkaa taajuusalue painikkeella **AM/FM** (1).
2. Painakaa lyhyesti ◀| tai |▶.

Radio etsii automaattisesti seuraavaa voimakasta asemaa.

Asemien haku käsin

1. Valitkaa taajuusalue painikkeella **AM/FM** (1).
2. Säätäkää taajuus kääntämällä nuppia **TUNING** (3).

Asema voidaan asettaa kohdalleen myös painamalla pitkään ◀| tai |▶. Tai ohjauspyörän painikesarjalla:

– Painakaa ◀| tai |▶ navigointipainikkeessa, kunnes haluttu taajuus esitetään näytössä.

Taajuuspilarin edelleen ollessa esillä näytössä voidaan haku tehdä painamalla lyhyesti ◀| tai |▶.

Esivalintojen tallennus

Taajuusaluetta kohti voidaan tallentaa kymmenen esivalintaa. FM-alueella on kaksi muistipankkia esivalinnoille: **FM1** ja **FM2**. Esivalinta tehdään esivalintapainikkeilla (2) tai ohjauspyörän painikesarjalla.

Manuaalinen esivalintojen tallennus

1. Valitkaa asema.
2. Pitäkää yhtä esivalintapainikkeista painettuna, kunnes **Asema tallennettu** esitetään näytössä.

Automaattinen esivalintojen tallennus

AUTO (7) etsii kymmenen voimakkainta radioasemaa ja esivalitsee ne automaattisesti erilliseen muistipankkiin. Toiminto on erityisen käyttökelpoinen alueilla, joilla radioasemia tai niiden taajuuksia ei tunneta.

Esivalintojen automaattisen tallennuksen käynnistys

1. Valitkaa taajuusalue painikkeella **AM/FM** (1).
2. Pitäkää **AUTO** (7) painettuna, kunnes **Aut. tallennus** esitetään näytössä.

Kun **Aut. tallennus** ei enää ole näytössä, tallennus on tehty. Radio jatkaa automaattitilassa ja **Auto** esitetään näytössä. Automaattisesti tallennetut esivalinnat voidaan nyt valita suoraan esivalintapainikkeilla (2).

Esivalintojen automaattisen tallennuksen keskeytys

– Painakaa **EXIT** (6).

Automaattisesti tallennetun esiasetuksen valinta

Kun radio on auto-tilassa, voidaan automaattisesti tallennettuja esivalintoja käyttää.

1. Painakaa lyhyesti **AUTO** (7).
   > **Auto** esitetään näytössä.
2. Painakaa esivalintapainiketta (2).
   > Radio jää auto-tilaan, kunnes lyhyt painikkeen **AUTO** (7), **EXIT** (6) tai **AM/FM** (1) painallus lopettaa auto-tilan.

Automaattisesti tallennetun esivalinnan tallennus toiseen muistiin

Automaattisesti tallennettu esivalinta voidaan siirtää FM:n ja AM:n muisteihin.

1. Painakaa lyhyesti **AUTO** (7).
   > **Auto** esitetään näytössä.
2. Painakaa esivalintapainiketta, jonka asemaa haluatte siirtää.
3. Painakaa esivalintapainiketta, jolle esivalinta tallennetaan ja pitäkää sitä painettuna, kunnes ilmoitus **Asema tallennettu** esitetään näytössä.
   > Radio siirtyy pois auto-tilasta, ja tallennettu asema voidaan valita esivalinnan avulla.

Skannaus

SCAN (4) hakee automaattisesti voimakkaita asemia läpi taajuusalueen. Kun asema on löydetty, sitä soitetaan n. 8 sekuntia, sen jälkeen haku jatkuu.

Skannauksen käyttöön ottaminen / käytöstä poistaminen

1. Valitkaa taajuusalue painikkeella **AM/FM**.
2. Painakaa **SCAN** aktivoidaksenne.
   > **SCAN** esitetään näytössä. Lopettakaa painikkeella **SCAN** tai **EXIT**.

Löydetyn aseman tallentaminen esivalintaan

Kun **SCAN** on aktiivinen, voidaan haluttu asema tallentaa esivalinnaksi.

– Painakaa esivalintapainiketta ja pitäkää sitä painettuna, kunnes ilmoitus **Asema tallennettu** esitetään näytössä.
   > Skannaus keskeytetään ja tallennettu asema voidaan valita esivalintana.

RDS-toiminnot

Radio Data System – RDS yhdistää verkon FM-lähettimet. Sellaisen verkon FM-lähetin lähettää informaatiota, joka antaa RDS-radiolle mm. seuraavat toiminnot:

- Automaattinen vaihto voimakkaampaan lähettimeen, jos vastaanotto alueella on huono.
- Ohjelmatyyppien, esim. liikennetietojen tai uutisten etsintä.
- Kuunneltavaa radio-ohjelmaa koskevien tekstitiedotusten vastaanotto.

Tietyt radioasemat eivät käytä RDS:ää tai ne käyttävät vain valittuja osia niiden toiminnoista.

Ohjelmatoiminnot

Radio voi FM-tilassa etsiä tiettyä ohjelmatyyppiä lähettäviä radioasemia. Jos haluttu ohjelmatyyppi löytyy, radio voi vaihtaa asemaa ja käytössä oleva äänilähde keskeytetään. Jos esim. CD-soitin on käytössä, se jatkaa taukotilassa. Keskeyttävä radiolähetys välitetään esiasetellulla äänenvoimakkuudella, katso sivu 248. Radio palauttaa edellisen äänilähteen ja äänenvoimakkuuden, kun ohjelmatyypin lähetys lakkaa.

Ohjelmatoiminnot hälytys (**HÄLYTYS!**), liikennetiedotus (**TP**), uutiset (**Uutiset**) ja ohjelmatyypit(**PTY**) keskeyttävät toisensa prioriteetti-

Radiotoiminnot

järjestyksessä, jossa hälytyksellä on korkein prioriteetti ja ohjelmatyypeillä matalin.

Jos halutaan palata keskeytettyyn äänilähteeseen ennen kuin ilmoitus tai ohjelmatyyppi on päättynyt, painakaa **EXIT**.

Ohjelmakatkosten lisäasetukset, ks. EON ja REG katso sivu 247. Ohjelmatoimintoja muutetaan valikkojärjestelmän avulla, katso sivu 238.

Hälytin

Toiminto varoittaa muita ihmisiä vakavista onnettomuuksista ja katastrofeista. Hälytystä ei voi keskeyttää tilapäisesti tai kytkeä pois käytöstä. Ilmoitus **HÄLYTYS!** esitetään näytössä, kun hälytystiedotus lähetetään.

Liikennetiedot – TP

Toiminto keskeytyy asetetun aseman RDS-verkossa lähetettävää liikenneinformaatiota varten. **TP** osoittaa, että toiminto on aktivoitu. Jos käytössä oleva asema voi lähettää liikennetietoja, esitetään näytössä TP.

TP:n käyttöön ottaminen / käytöstä poistaminen

1. Painakaa **MENU** ja sen jälkeen **ENTER**.
2. Siirtykää kohtaan **TP** ja painakaa **ENTER**.

TP nykyiseltä asemalta / kaikilta asemilta

Radio voi keskeyttää käytössä olevan äänilähteen joko asetetun (käytössä olevan) tai kaikkien asemien liikennetietoja varten.

1. Valitkaa FM-asema.
2. Painakaa **MENU** ja sen jälkeen **ENTER**.
3. Siirtykää kohtaan **Radion lisäasetukset…** ja painakaa **ENTER**.
4. Siirtykää kohtaan **TP** ja painakaa **ENTER**.
5. Siirtykää kohtaan **TP-asema…** ja painakaa **ENTER**.
   > Näytössä esitetään joko **TP nykyiseltä asemalta** tai **TP kaikilta asemilta**.
6. Painakaa **ENTER**.

TP-haun käyttöön ottaminen / käytöstä poistaminen

TP-haku on käyttökelpoinen pitkillä matkoilla, kun soitetaan muuta äänilähdettä kuin radiota. Toiminto etsii tällöin automaattisesti liikennetietoja eri RDS-verkoista.

1. Painakaa **MENU** ja sen jälkeen **ENTER**.
2. Siirtykää kohtaan **Radion lisäasetukset…** ja painakaa **ENTER**.
3. Siirtykää kohtaan **TP** ja painakaa **ENTER**.
4. Siirtykää kohtaan **TP-haku** ja painakaa **ENTER**.

Uutiset

Toiminto keskeytyy asetetun aseman RDS-verkossa lähettämiä uutislähetyksiä varten. Ilmoitus **Uutiset** osoittaa, että toiminto on aktiivinen.

Uutisten käyttöön ottaminen / käytöstä poistaminen

1. Painakaa **MENU** ja sen jälkeen **ENTER**.
2. Siirtykää kohtaan **Uutiset** ja painakaa **ENTER**.

Uutiset käytössä olevalta asemalta / kaikilta asemilta

Radio voi keskeyttää käytössä olevan äänilähteen joko asetetun (käytössä olevan) tai kaikkien asemien uutisia varten.

1. Valitkaa FM-asema.
2. Painakaa **MENU** ja sen jälkeen **ENTER**.
3. Siirtykää kohtaan **Radion lisäasetukset…** ja painakaa **ENTER**.
4. Siirtykää kohtaan **Uutisasema…** ja painakaa **ENTER**.
   > Näytössä esitetään joko **Painamalla ENTER saat uutisia vain tältä asemalta.** tai **Uutisia kaikilta asemilta**.
5. Painakaa **ENTER**.

Ohjelmatyypit – PTY

PTY-toiminnolla voidaan valita eri ohjelmatyyppejä, esim. **Pop** ja **Klassinen musiikki**. PTY-symboli osoittaa, että toiminto on aktiivinen. Toiminto keskeytyy asetetun aseman RDS-verkossa lähetettävää ohjelmatyyppiä varten.

PTY:n käyttöön ottaminen / käytöstä poistaminen

1. Valitkaa **FM1** tai **FM2** painikkeella **FM/AM**.
2. Painakaa **MENU** ja sen jälkeen **ENTER**.
3. Siirtykää kohtaan **PTY** ja painakaa **ENTER**.
4. Siirtykää kohtaan **Valitse PTY...** ja painakaa **ENTER**.
   > Luettelo ohjelmatyypeistä esitetään: **Ajankohtaisuus**, **Tiedot** jne. PTY-toiminto aktivoidaan valitsemalla ohjelmatyypit ja suljetaan nollaamalla kaikki PTY:t.
5. Valitkaa haluamanne ohjelmatyyppi tai **Nollaa kaikki PTY:t...**

Hae PTY

Tämä toiminto hakee valittua ohjelmatyyppiä koko taajuusalueelta.

1. Aktivoikaa PTY.
2. Painakaa **MENU** ja sen jälkeen **ENTER**.
3. Siirtykää kohtaan **PTY** ja painakaa **ENTER**.
4. Siirtykää kohtaan **Hae PTY** ja painakaa **ENTER**.

Jos radio löytää jonkin valituista ohjelmatyypeistä, esitetään **>| hakee** näytössä. Painallus navigointipainikkeella ▶| hakee tällöin edelleen valittujen ohjelmatyyppien toista lähetystä.

Ohjelmatyypin näyttö

Nykyisen aseman ohjelmatyyppi voidaan esittää näytössä.

HUOM

Kaikki radioasemat eivät tue tätä toimintoa.

Näytön käyttöön ottaminen / käytöstä poistaminen

1. Painakaa **MENU** ja sen jälkeen **ENTER**.
2. Siirtykää kohtaan **PTY** ja painakaa **ENTER**.
3. Siirtykää kohtaan **Näytä PTY** ja painakaa **ENTER**.

Radioteksti

Tietyt RDS-asemat lähettävät tietoja ohjelman sisällöstä, esiintyjistä jne. Tiedot voidaan esittää näytössä.

Radiotekstin käyttöön ottaminen / käytöstä poistaminen

1. Painakaa **MENU** ja sen jälkeen **ENTER**.
2. Siirtykää kohtaan **Radioteksti** ja painakaa **ENTER**.

Automaattinen taajuuspäivitys – AF

AF-toiminto valitsee yhden asetetun aseman voimakkaimmista lähettimistä. Joskus radion pitää hakea läpi koko FM-alue löytääkseen voimakkaan lähettimen. Tällöin radio hiljenee ja **PI Haku Peruutus, paina EXIT.** esitetään näytössä.

AF:n käyttöön ottaminen / käytöstä poistaminen

1. Painakaa **MENU** ja sen jälkeen **ENTER**.
2. Siirtykää kohtaan **Radion lisäasetukset...** ja painakaa **ENTER**.
3. Siirtykää kohtaan **AF** ja painakaa **ENTER**.

Radiotoiminnot

Alueelliset radio-ohjelmat – REG

Toiminto saa radion jatkamaan alueellisen lähettimen kuuntelua, vaikka sen signaalinvoimakkuus on matala. **Alueellinen** osoittaa, että toiminto on aktiivinen. Alueellinen toiminto normaalisti aktivoituna.

REG:n käyttöön ottaminen / käytöstä poistaminen

1. Painakaa **MENU** ja sen jälkeen **ENTER**.
2. Siirtykää kohtaan **Radion lisäasetukset…** ja painakaa **ENTER**.
3. Siirtykää kohtaan **Alueellinen** ja painakaa **ENTER**.

Enhanced Other Networks – EON

EON-toiminto on erityisen käyttökelpoinen suurkaupunkialueilla, joilla on useita alueellisia radioasemia. Se antaa auton ja radiolähettimen välisen etäisyyden ratkaista, milloin ohjelmatoiminnot keskeyttävät käytössä olevan äänilähteen.

- **Paikallinen** – keskeyttää vain, jos radioaseman lähetin on lähellä.
- **Kaukainen** - keskeyttää, jos aseman lähetin on kaukana, vaikka signaali olisi kohiseva.
- **Pois** – ei keskeytä muiden asemien ohjelmatyyppejä varten.

EON-toiminnon aktivointi/sulkeminen

1. Painakaa **MENU** ja sen jälkeen **ENTER**.
2. Siirtykää kohtaan **Radion lisäasetukset…** ja painakaa **ENTER**.
3. Siirtykää kohtaan **EON…** ja painakaa **ENTER**.
4. Siirtykää kohtaan **Paikallinen**, **Kaukainen** tai **Pois** ja painakaa **ENTER**.

RDS-toimintojen palauttaminen

Palauttaa kaikki radion alkuperäiset tehdasasetukset.

1. Painakaa **MENU** ja sen jälkeen **ENTER**.
2. Siirtykää kohtaan **Radion lisäasetukset…** ja painakaa **ENTER**.
3. Siirtykää kohtaan **Nollaa kaikki…** ja painakaa **ENTER**.

Ohjelmatyyppien äänenvoimakkuuden ohjaus

Keskeyttävät ohjelmatyypit kuullaan voimakkuudella, on valittu ko. ohjelmatyypille. Jos äänenvoimakkuutta säädetään ohjelmakeskeytyksen aikana, säilyy uusi äänenvoimakkuus uuteen ohjelmakeskeytykseen asti.

CD-toimintojen säädin

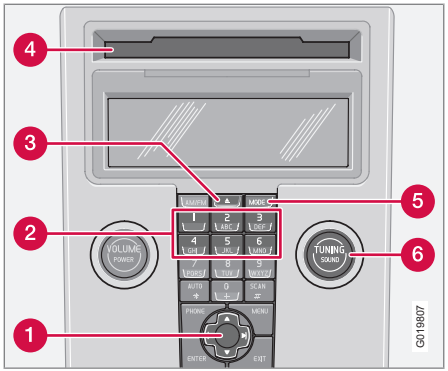

1. Navigointipainike – pikasiirto, raidan valinta ja valikoiden käyttö
2. CD-vaihtajan levypaikkavalinta*
3. CD-levyn syöttäminen sisään ja ulos
4. CD-levyn sisään- ja ulossyöttöaukko
5. **MODE** - Äänilähteen valinta (CD, AUX, USB*)
6. **TUNING** – Raidan valinnan kääntönuppi

Soiton käynnistäminen (CD-soitin)

Jos soittimessa on musiikkia sisältävä CD-levy, kun äänentoistolaitteisto on CD-tilassa, soitto käynnistyy automaattisesti. Syöttäkää toinen levy ja vaihtakaa CD-tilaan painamalla **MODE**.

Toiston käynnistäminen (CD-vaihtaja*)

Jos musiikki-CD:n sisältävä CD-paikka on jo valittu, kun äänentoistolaitteisto aktivoidaan, soitto käynnistyy automaattisesti. Muutoin vaihtakaa CD-vaihtaja-tilaan painikkeella **MODE** ja valitkaa levy numeropainikkeilla **1–6** tai ylös/alas-navigointipainikkeella.

CD-levyn syöttäminen sisään

1. Valitkaa tyhjä levypaikka numeropainikkeilla **1–6** tai navigointipainikkeella ylös/alas.
   > Tyhjä paikka merkitään näytössä. Teksti **Aseta levy** osoittaa, että uusi levy voidaan ladata sisään. CD-vaihtajassa voi olla jopa 6 CD-levyä.
2. CD-levyn syöttäminen CD-vaihtajaan.

CD-levyn poistaminen

CD-levy pysyy syötettynä ulos n. 12 sekuntia. Sen jälkeen se ladataan takaisin soittimeen, joka jatkaa soittamista.

Poistakaa yksittäisiä levyjä painamalla poistopainiketta (3).

Kaikki levyt syötetään ulos painamalla pitkään poistopainiketta. Koko makasiini tyhjennetään, levy levyltä. Ilmoitus **POISTA KAIKKI** esitetään näytössä.

Tauko

Kun äänenvoimakkuus käännetään täysin olemattomaksi, CD-soitin pysähtyy. Kun äänenvoimakkuutta lisätään, se käynnistyy uudelleen.

Äänitiedostot*

CD-soitin/CD-vaihtaja* tukee myös muotoa MP3 ja WMA olevia äänitiedostoja.

HUOM

Soitin ei voi lukea tiettyjä kopiosuojattuja äänitiedostoja.

Kun äänitiedostoja sisältävä CD-levy ladataan soittimeen, luetaan levyn kansiorakenne. Levyn laadusta riippuen voi kestää hetken, ennen kuin soittaminen alkaa.

Navigointi ja soittaminen

Jos äänitiedostoja sisältävä levy on CD-soittimessa, esitetään levyn kansiorakenne painamalla **ENTER**. Navigointi kansiorakenteessa tehdään samalla tavalla kuin äänentoistolaitteiston valikkorakenteessa. Äänitiedostoilla on symboli ♩ ja kansioilla on symboli 🗀. Äänitiedostojen soitto käynnistyy **ENTER**-painikkeella.

Kun tiedosto on toistettu, jatkuu muiden tiedostojen toistaminen juuri siitä kansiosta. Kan-

CD-toiminnot

sion vaihto tapahtuu automaattisesti, kun kaikki ko. kansion tiedostot on toistettu.

Painakaa vasenta/oikeaa navigointipainikkeessa, jos näytön leveys ei riitä esittämään äänitiedoston nimeä kokonaisuudessaan.

CD-raitojen ja äänitiedostojen pikatoisto/vaihtaminen

Lyhyet painallukset oikealle/vasemmalle navigointipainikkeessa askeltavat CD-raitojen/äänitiedostojen välillä. Pitkät painallukset pikatoistavat CD-raitoja/äänitiedostoja. **TUNING**-painiketta (tai ohjauspyörän painikesarjaa) voidaan käyttää myös tähän tarkoitukseen.

Pikahaku CD-levyltä

Toiminto soittaa ensimmäiset 10 sekuntia jokaiselta CD-raidalta/äänitiedostosta. Painakaa **SCAN**-painiketta toiminnon aktivoimiseksi. Keskeyttäkää painamalla **EXIT** tai **SCAN** jatkaaksenne ko. CD-raidan/äänitiedoston soittamista.

Satunnaisvalinta

Toiminto soittaa raidat satunnaisjärjestyksessä. Satunnaisesti valittujen CD-raitojen/äänitiedostojen välillä voidaan siirtyä tavalliseen tapaan.

HUOM

Siirtyminen satunnaisvalittujen CD-raitojen välillä toimii[1] vain ko. levyllä.

Näyttö esittää eri ilmoitukset riippuen valitusta satunnaisvalintatoiminnosta:

- **SATUNNAISSOITTO** tarkoittaa, että soitetaan vain yhden musiikki-CD:n raidat
- **RND ALL** tarkoittaa, että CD-vaihtajan kaikkien CD-musiikkilevyjen kaikki raidat soitetaan.
- **RND FLD** tarkoittaa, että ko. CD:llä olevan yhden kansion äänitiedostot soitetaan.

Satunnaisvalinnan aktivointi/aktivoinnin poisto (CD-soitin)

Jos soitetaan tavallista musiikki-CD:tä:

1. Painakaa **MENU** ja sen jälkeen **ENTER**.
2. Siirtykää kohtaan **Satunnaissoitto** ja painakaa **ENTER**.

Jos soitetaan äänitiedostoja sisältävää levyä:

1. Painakaa **MENU** ja sen jälkeen **ENTER**.
2. Siirtykää kohtaan **Satunnaissoitto** ja painakaa **ENTER**.
3. Siirtykää kohtaan **Hakemisto** tai **Levy** ja painakaa **ENTER**.

Satunnaisvalinnan aktivointi/aktivoinnin poisto (CD-vaihtaja)

Jos soitetaan tavallista musiikki-CD:tä:

1. Painakaa **MENU** ja sen jälkeen **ENTER**.
2. Siirtykää kohtaan **Satunnaissoitto** ja painakaa **ENTER**.
3. Siirtykää kohtaan **Yksi levy** tai **Kaikki levyt** ja painakaa **ENTER**.

Valinta **Kaikki levyt** koskee vain vaihtajassa olevia CD-musiikkilevyjä.

Jos soitetaan äänitiedostoja sisältävää CD-levyä:

1. Painakaa **MENU** ja sen jälkeen **ENTER**.
2. Siirtykää kohtaan **Satunnaissoitto** ja painakaa **ENTER**.
3. Siirtykää kohtaan **Yksi levy** tai **Hakemisto** ja painakaa **ENTER**.

Kun valitaan toinen CD, toiminnon aktivointi poistetaan.

Levyteksti

Jos musiikki-CD:llä on otsikkotiedot, ne voidaan esittää näytössä[2].

[1] Koskee CD-vaihtajaa.
[2] Koskee CD-vaihtajaa.

Käyttöön ottaminen / käytöstä poistaminen

1. Käynnistäkää CD:n toisto.
2. Painakaa **MENU** ja sen jälkeen **ENTER**.
3. Siirtykää kohtaan **Levyteksti** ja painakaa **ENTER**.

CD-levyt

Huonolaatuisten CD-levyjen käytöstä voi seurata huono ääni tai äänen puuttuminen.

TÄRKEÄÄ

Käyttäkää vain normaalilevyjä (läpimitaltaan 12 cm). Älkää käyttäkö CD-levyjä, joissa on liimattuja levyetikettejä. Lämpö CD-soittimessa voi aiheuttaa sen, että etiketti irtoaa ja että CD-soitin vaurioituu.

Valikkorakenne – äänentoistolaitteisto

Katsaus

FM-VALIKKO

1. Uutiset
2. TP
3. PTY…
4. Radioteksti
5. Radion lisäasetukset…
6.* Ääniasetukset…

AM-VALIKKO

1.* Ääniasetukset…

CD-VALIKKO

CD-soittimelle CD-levyn yhteydessä.

1. Satunnaissoitto
2. Uutiset
3. TP
4. Levyteksti
5.* Ääniasetukset…

CD-VALIKKO

CD-soittimelle MP3-levyn yhteydessä.

1. Soittolista
2. Satunnaissoitto…
3. Uutiset
4. TP
5. Levyteksti
6.* Ääniasetukset…

CD-VALIKKO

CD-vaihtajalle* CD-levyn ollessa valittuna.

1. Satunnaissoitto…
2. Uutiset
3. TP
4. Levyteksti
5.* Ääniasetukset…

CD-VALIKKO

CD-vaihtajalle* MP3-levyn ollessa valittuna.

1. Soittolista
2. Satunnaissoitto…
3. Uutiset
4. TP
5. Levyteksti
6.* Ääniasetukset…

AUX-VALIKKO

1. AUX voimakkuus…
2. Uutiset
3. TP
4.* Ääniasetukset…

USB-VALIKKO*

1. Soittolista
2. Satunnaissoitto…
3. Uutiset
4. TP
5. Raidan tiedot
6. Ääniasetukset…

* Valinnais-/lisävaruste, katso lisätietoa Johdanto-kappaleesta.

Puhelintoiminnot*

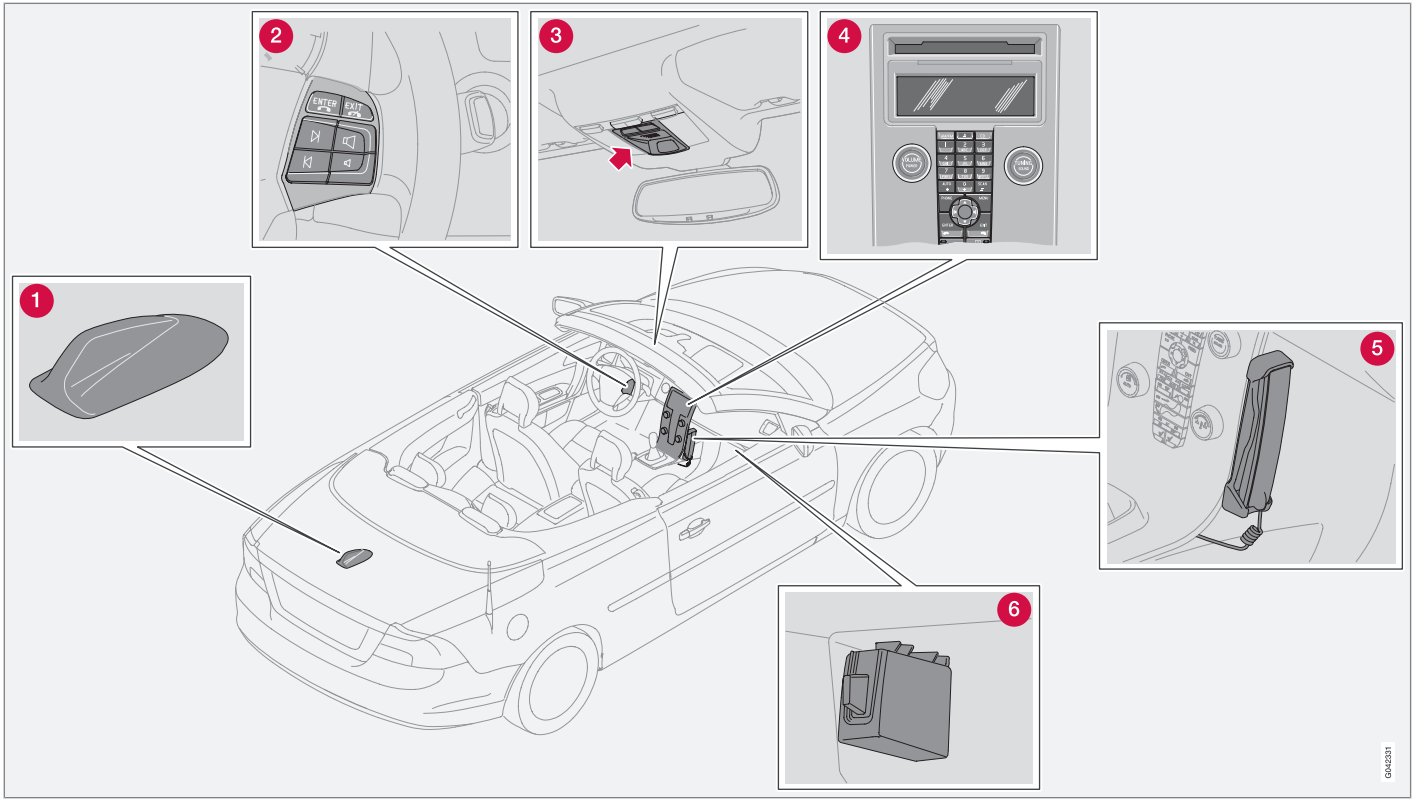

Puhelinjärjestelmän osat.

Puhelintoiminnot*

Puhelinjärjestelmän osat

1. **Antenni**[1]
2. **Ohjauspyörän painikkeet.** Painikesarjan avulla voidaan käyttää puhelinjärjestelmän useimpia toimintoja, katso sivu 255.
3. **Mikrofoni.** Handsfree-toiminnon mikrofoni on integroitu kattokonsoliin sisätaustapeilin viereen.
4. **Ohjauspaneeli keskikonsolissa.** Kaikkia puhelintoimintoja (äänenvoimakkuutta lukuun ottamatta) voidaan ohjata ohjauspaneelista.
5. **Yksityinen puhelin***
6. **SIM-kortinlukija**

Yleistä

- Muistakaa ennen kaikkea liikenneturvallisuus.
- Jos kuljettajan on käytettävä erillisluuria*, pysäköikää auto ensin turvalliseen paikkaan.
- Sulkekaa puhelinjärjestelmä autoa tankattaessa.
- Sulkekaa puhelinjärjestelmä räjäytystöiden läheisyydessä.
- Volvo suosittelee, että valtuutettu Volvon tekninen palvelu tekee puhelinjärjestelmän huollon.

Hätäpuhelu

Hätänumeroon voidaan soittaa myös ilman SIM-korttia edellyttäen, että ollaan jonkin verkko-operaattorin alueella.

Hätäpuhelun soittaminen

1. Aktivoikaa puhelin.
2. Valitkaa ko. alueen hätänumero (EU:n alueella: 112).
3. Painakaa **ENTER**.

IDIS

IDIS-järjestelmällä (Intelligent Driver Information System) voidaan tulevia puheluita ja tekstiviestejä viivyttää siten, että voidaan keskittyä ajamiseen, kun IDIS määrittää liikennetilanteen vaativan suurta tarkkaavaisuutta.

Tulevaa puhelua ja tekstiviestiä voidaan viivyttää 5 sekuntia, ennen kuin se kytketään. Jos senhetkinen liikennetilanne edelleenkin vaatii suurta tarkkaavaisuutta kuljettajalta, voidaan tuleva puhelu yhdistää edelleen puhelinvastaajaan. Vastaamatta jääneet puhelut esitetään näytössä.

IDIS voidaan kytkeä pois valikkotoiminnossa 6.5, katso sivu 261.

SIM-kortti

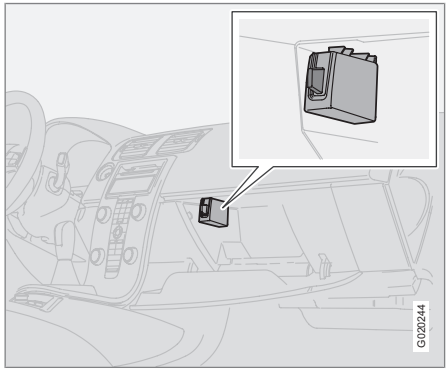

Puhelinta voidaan käyttää vain voimassa olevan SIM-kortin (Subscriber Identity Module) kanssa. Kortteja voi ostaa eri verkko-operaattoreilta. Jos kortin suhteen on ongelmia, ottakaa yhteys verkko-operaattoriin.

[1] On vain sisäänrakennetussa puhelimessa tai RTI:ssä.

* Valinnais-/lisävaruste, katso lisätietoa Johdanto-kappaleesta.

HUOM

Sisäänrakennettu puhelin ei kykene lukemaan vain 3G-tyypin SIM-korttia. Yhdistetty 3G/GSM-kortti toimii. Ottakaa yhteys verkko-operaattoriin, jos SIM-kortti pitää vaihtaa.

Ylimääräinen SIM-kortti

Useat verkko-operaattorit tarjoavat ylimääräistä SIM-korttia samaan puhelinnumeroon. Ylimääräistä SIM-korttia voidaan käyttää autossa.

SIM-kortin asennus

1. Sulkekaa puhelin ja avatkaa käsinekotelo.
2. Vetäkää SIM-kortinpidin SIM-kortinlukijasta, ks. kuvaa seuraavalla sivulla 254.
3. Asettakaa SIM-kortti pitimeen siten, että metallipinta jää näkyviin. Viistetyn SIM-kortin kulman pitää sopia SIM-kortinpitimen viisteeseen.
4. Painakaa SIM-kortin lukija varovasti sisään.

Valikoiden käyttö

Puhelimen toimintojen ohjaus valikkojärjestelmän avulla kuvaillaan sivulla 261.

Liikenneturvallisuus

Turvallisuussyistä kaikkiin puhelimen valikkojärjestelmän osiin ei pääse yli 8 km/h:n nopeuksilla.

Puhelimen säätimet

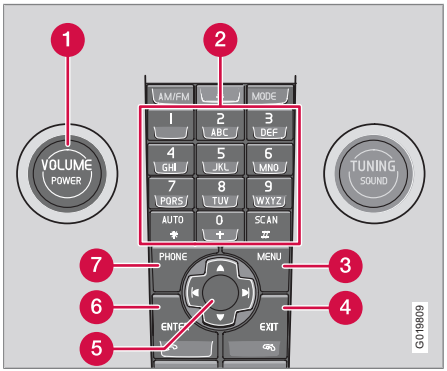

Ohjauspaneeli keskikonsolissa.

1. **VOLUME** – säätää radion ym. taustaäänen voimakkuutta puhelun aikana
2. Numero- ja kirjainnäppäimet
3. **MENU** – avaa päävalikon
4. **EXIT** – keskeyttää/hylkää puhelun, hävittää syötetyt merkit
5. Navigointipainike – liikunta valikoissa ja merkkiriveissä
6. **ENTER** – Hyväksyy puhelun. Painikkeen painallus näyttää viimeksi syötetyt numerot
7. **PHONE** – päälle/pois ja valmiustila (standby)

Ohjauspyörän painikesarja

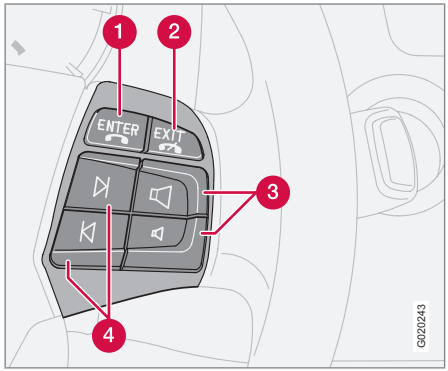

Puhelimen ollessa aktivoituna ohjaa ohjauspyörän painikesarja vain puhelintoimintoja.

Puhelintoiminnot*

Äänentoistolaitteiston ohjaamiseksi pitää puhelimen olla valmiustilassa (standby).

1. **ENTER** – toimii samalla tavalla kuin ohjauspaneelin painike
2. **EXIT** – toimii samalla tavalla kuin ohjauspaneelin painike
3. Puhelun äänenvoimakkuus – suurentaminen/pienentäminen
4. Navigointipainikkeet – liikunta valikoissa

Päälle/pois

Kun puhelinjärjestelmä on aktivoituna tai valmiustilassa (standby), esitetään puhelinluuri näytössä. Jos etäavain käännetään asentoon **0**, kun puhelin on jossain näistä tiloista, puhelin palaa automaattisesti samaan tilaan, kun etäavain seuraavan kerran käännetään asentoon **I** tai **II**.

Puhelinjärjestelmän aktivointi

Puhelinjärjestelmän toimintoja voidaan käyttää vain puhelimen ollessa aktiivitilassa.

1. Painakaa **PHONE**.
2. Syöttäkää PIN-koodi (mikäli tarpeen) ja painakaa **ENTER**.

Puhelinjärjestelmän poiskytkentä

Kun puhelinjärjestelmä on poiskytketty, ei puheluja voida ottaa vastaan.

– Pitäkää **PHONE** painettuna, kunnes puhelimen aktivointi lopetetaan.

Valmiustila (standby)

Valmiustilassa voi äänentoistolaitteisto olla käytössä samaan aikaan, kun puheluja otetaan vastaan. Sitä vastoin puheluja ei voi soittaa.

Puhelimen asettaminen valmiustilaan

Puhelimen on oltava aktiivitilassa, ennen kuin se voidaan asettaa valmiustilaan.

– Painakaa **PHONE**.

Aktivointi valmiustilasta

– Painakaa **PHONE**.

Puhelujen käsittely

Soittaminen

1. Aktivoikaa puhelinjärjestelmä (mikäli tarpeen).
2. Näppäilkää numero tai käyttäkää puhelinluetteloa, katso sivu 259.
3. Painakaa **ENTER** tai nostakaa luuri. Irrottakaa luuri painamalla sitä alaspäin.

HUOM

Jos erillisluuri* on nostettuna, kun puhelu aloitetaan, ääni tulee handsfree-järjestelmästä. Vaihtaminen erillisluurin ja handsfree-toiminnon välillä puhelun aikana, katso sivu 259

Puhelun vastaanotto

Aut. vastaaja, ks. valikkovaihtoehto 4.3, katso sivu 261.

– Painakaa **ENTER** tai nostakaa luuri. Irrottakaa luuri painamalla sitä alaspäin.

Puhelun lopetus

– Painakaa **EXIT** tai laskekaa luuri.

Puhelun hylkäys

– Painakaa **EXIT**.

Odottava puhelu

Jos käynnissä olevan puhelun aikana tulee muita puheluja, kuuluu kaksi äänimerkkiä. Näytössä esitetään **Vastaa?**. Puhelu voidaan torjua tai ottaa vastaan tavalliseen tapaan. Jos tuleva puhelu otetaan vastaan, edellinen asetetaan jonoon.

Puhelun pitoon pano / jatkaminen

1. Painakaa **MENU** tai **ENTER**.
2. Siirtykää kohtaan **Pito** tai **Jatka** ja painakaa **ENTER**.

* Valinnais-/lisävaruste, katso lisätietoa Johdanto-kappaleesta.

Käynnissä olevan puhelun aikana soittaminen

1. Pankaa puhelu pitoon.
2. Näppäilkää numero uutta puhelua varten.

Vaihtelu puhelujen kesken

1. Painakaa **MENU** tai **ENTER**.
2. Siirtykää kohtaan **Vaihda** ja painakaa **ENTER**.

Neuvottelupuhelun käynnistys

Neuvottelupuhelu muodostuu kolmesta keskusteluosapuolesta, jotka voivat puhua keskenään. Neuvottelupuhelun aloittamisen jälkeen ei uusia osapuolia voida yhdistää. Kaikki käynnissä olevat puhelut lopetetaan, jos neuvottelupuhelu lopetetaan.

1. Kahden puhelun aloittaminen.
2. Painakaa **MENU** tai **ENTER**.
3. Siirtykää kohtaan **Liity** ja painakaa **ENTER**.

Äänenvoimakkuus

Puhelin käyttää kuljettajan ovessa olevaa kaiutinta.

Puhelun äänenvoimakkuus

Puhelun äänenvoimakkuutta säädetään ohjauspyörän painikesarjalla.

Jos käytetään erillisluuria*, äänenvoimakkuutta säädetään luurin sivussa olevalla säätöpyörällä.

Äänentoistolaitteiston äänenvoimakkuus

Äänenvoimakkuutta alennetaan tilapäisesti puhelun ajaksi. Kun puhelu lopetetaan, äänenvoimakkuus palaa alkuperäiseksi. Jos äänenvoimakkuutta säädetään puhelun aikana, uusi äänitaso säilytetään, kun puhelu lopetetaan. Ääni voidaan myös sulkea automaattisesti puhelun yhteydessä, ks. valikkoa 6.4.3 sivulla 261. Toiminto on vain Volvon integroidussa puhelinjärjestelmässä.

Tekstin syöttö

Tekstin syöttö suoritetaan puhelimen näppäimillä.

1. Painakaa painiketta, jossa on haluamanne merkki: yksi painallus ensimmäiselle merkille, kaksi painallusta toiselle merkille jne., ks. taulukkoa.
2. Painakaa **1** välilyönniksi. Jos kaksi merkkiä kirjoitetaan samalla painikkeella peräkkäin, painakaa * tai odottakaa muutamia sekunteja.

Lyhyt **EXIT**-painikkeen painallus poistaa syötetyn merkin. Pitkä **EXIT**-painallus hävittää kaikki syötetyt merkit.

Näppäin	Toiminto
1	välilyönti 1 - ? ! , . : " ' ( )
2 ABC	a b c 2 ä å à æ ç
3 DEF	d e f 3 è é
4 GHI	g h i 4 ì
5 JKL	j k l 5
6 MNO	m n o 6 ñ ö ò Ø

Puhelintoiminnot*

Näppäin	Toiminto
7 PQRS	p q r s 7 ß
8 TUV	t u v 8 ü ù
9 WXYZ	w x y z 9
AUTO *	Painetaan lyhyesti, jos kaksi merkkiä kirjoitetaan peräkkäin samalla painikkeella.
0 +	+ 0 @ * # & $ £ / %
SCAN #	Vaihtelu suur- ja pienaakkosten kesken.

Numeroiden käsittely

Viimeksi soitettuun numeroon soittaminen

Puhelin tallentaa automaattisesti viimeksi soitetut puhelinnumerot.

1. Painakaa **ENTER**.
2. Siirtykää haluamaanne numeroon ja painakaa **ENTER.**

Puhelinmuistio

Jos puhelinluettelo sisältää käynnissä olevan puhelun toisen osapuolen yhteystiedot, ne esitetään näytössä. Yhteystiedot voidaan tallentaa SIM-kortille ja puhelimeen.

Yhteystietojen tallennus puhelinmuistioon

1. Painakaa **MENU**.
2. Siirtykää kohtaan **Puhelinmuistio…** ja painakaa **ENTER**.
3. Siirtykää kohtaan **Uusi kontakti** ja painakaa **ENTER**.
4. Näppäilkää nimi ja painakaa **ENTER**.
5. Näppäilkää numero ja painakaa **ENTER**.
6. Siirtykää kohtaan **SIM-kortti** tai **Puhelimen muisti** ja painakaa **ENTER**.

Yhteystietojen haku puhelinmuistiosta

Navigointipainikkeen alas-nuoli **MENU**-painikkeen asemesta johtaa suoraan valikkoon **Haku**.

1. Painakaa **MENU**.
2. Siirtykää kohtaan **Puhelinmuistio…** ja painakaa **ENTER**.
3. Siirtykää kohtaan **Haku** ja painakaa **ENTER**.
4. Kirjoittakaa etsimänne yhteystiedon alkukirjain ja painakaa **ENTER** tai painakaa vain **ENTER**.
5. Siirtykää yhteystietoon ja painakaa **ENTER**.

Kopiointi SIM-kortin ja puhelinmuistion välillä

1. Painakaa **MENU**.
2. Siirtykää kohtaan **Puhelinmuistio…** ja painakaa **ENTER**.
3. Siirtykää kohtaan **Kopioi kaikki…** ja painakaa **ENTER**.
4. Siirtykää kohtaan **SIMistä puhelimeen** tai **Puhelimesta SIMiin** ja painakaa **ENTER**.

Yhteystietojen hävittäminen puhelinmuistiosta

1. Painakaa **MENU**.
2. Siirtykää kohtaan **Puhelinmuistio…** ja painakaa **ENTER**.
3. Siirtykää kohtaan **Haku** ja painakaa **ENTER**.
4. Kirjoittakaa etsimänne yhteystiedon alkukirjain ja painakaa **ENTER** tai painakaa vain **ENTER**.
5. Siirtykää poistettavaan yhteystietoon ja painakaa **ENTER**.

* Valinnais-/lisävaruste, katso lisätietoa Johdanto-kappaleesta.

6. Siirtykää kohtaan **Poista** ja painakaa **ENTER**.

Kaikkien yhteystietojen hävittäminen

1. Painakaa **MENU**.
2. Siirtykää kohtaan **Puhelinmuistio…** ja painakaa **ENTER**.
3. Siirtykää kohtaan **Poista SIM** tai **Poista puhelin** ja painakaa **ENTER**.

Syöttäkää tarvittaessa puhelinkoodi. Tehtaalla asetettu koodi on 1234.

Pikavalinta

Painikesarjan numeroita (**1**–**9**) voidaan käyttää puhelinmuistion yhteystietojen lyhytvalintanumeroina.

1. Painakaa **MENU**.
2. Siirtykää kohtaan **Puhelinmuistio…** ja painakaa **ENTER**.
3. Siirtykää kohtaan **Pikavalinta…** ja painakaa **ENTER**.
4. Siirtykää kohtaan **Valitse numerot** ja painakaa **ENTER**.
5. Siirtykää numeroon, jonka alle lyhytvalintanumero tallennetaan, ja painakaa **ENTER**.
6. Kirjoittakaa etsimänne yhteystiedon alkukirjain ja painakaa **ENTER** tai painakaa vain **ENTER**.
7. Siirtykää yhteystietoon ja painakaa **ENTER**.
8. Valikoista päästään pois painamalla pitkään **EXIT**.

Soitto pikavalintaa käyttäen

– Painakaa lyhyesti painikesarjan haluttua painiketta ja sitten **ENTER**.

HUOM

Kun puhelin on aktivoitu, kestää hetken, ennen kuin pikavalintaa voidaan käyttää.

Lyhytnumeron antamiseksi pitää valinnan **Pikavalinta…** olla aktivoituna valikossa **Puhelinmuistio…**, katso sivu 263.

Soitto puhelinmuistiota käyttäen

1. Painakaa **MENU**.
2. Siirtykää kohtaan **Puhelinmuistio…** ja painakaa **ENTER**.
   > Kaikki puhelinmuistion muistin yhteystiedot esitetään. Esitettävien yhteystietojen lukumäärää voidaan vähentää syöttämällä osa etsityn yhteystiedon nimestä.
3. Siirtykää yhteystietoon ja painakaa **ENTER**.

HUOM

Soittakaa painamalla **ENTER**.

HUOM

Pitäkää haluttua kirjainta/painiketta painikesarjassa painettuna n. 2 sekuntia saadaksenne vastaavan kirjaimen puhelinmuistiossa.

Toiminnot käynnissä olevan puhelun aikana

Käynnissä olevan puhelun aikana on käytettävissä useita toimintoja. Osaa toiminnoista voidaan käyttää vain, jos puhelu on pidossa.

Painakaa **MENU** tai **ENTER** päästäksenne puhelunaikaiseen valikkoon ja siirtykää johonkin seuraavista valinnoista:

1. **Mykistä mikrofoni**/**Mikrofoni käytössä** - Erillisluuritila.
2. **Pito**/**Jatka** - Käynnissä olevan puhelun palauttaminen tai asettaminen odotustilaan.

Puhelintoiminnot*

3. **Handsfree/Yksityinen puhelin** - Käyttäkää handsfree-järjestelmää tai erillisluuria*.
4. **Puhelinmuistio** – Puhelinmuistion näyttö.
5. **Liity** – Neuvottelupuhelu (käytettävissä, jos enemmän kuin kaksi osapuolta on kytkettynä).
6. **Vaihda** – Vuorottelu kahden puhelun kesken (käytettävissä, jos enintään kolme osapuolta on kytkettynä).

SMS – Short Message Service

SMS:n luku

1. Painakaa **MENU**.
2. Siirtykää kohtaan **Viestit…** ja painakaa **ENTER**.
3. Siirtykää kohtaan **Lue** ja painakaa **ENTER**.
4. Siirtykää haluamaanne viestiin ja painakaa **ENTER**.
   > Viestin teksti esitetään näytössä. Muita valintoja saadaan painamalla **ENTER**. Valikoista päästään pois painamalla pitkään **EXIT**.

Kirjoitus ja lähetys

1. Painakaa **MENU**.
2. Siirtykää kohtaan **Viestit…** ja painakaa **ENTER**.
3. Siirtykää kohtaan **Kirjoita uusi** ja painakaa **ENTER**.
4. Kirjoittakaa teksti ja painakaa **ENTER**.
5. Siirtykää kohtaan **Lähetä** ja painakaa **ENTER**.
6. Syöttäkää puhelinnumero ja painakaa **ENTER**.

IMEI-numero

Puhelimen lukitsemista varten on operaattorille ilmoitettava puhelimen IMEI-numero. Se on 15-numeroinen sarjanumero, joka on ohjelmoitu puhelimeen. Syöttäkää *#06# numeron saamiseksi näyttöön. Kirjoittakaa se muistiin ja tallentakaa varmaan paikkaan.

Erittelyt

Lähtöteho	2 W
SIM-kortti	Pieni
Muistipaikkoja	250[A]
SMS (Short Message Service) (tekstiviesti)	Kyllä
Data/Faksi	Ei
Dualband (900/1800 MHz)	Kyllä

A Puhelimessa, plus SIM-kortilla oleva muistipaikkojen määrä.

* Valinnais-/lisävaruste, katso lisätietoa Johdanto-kappaleesta.

Valikkorakenne – puhelin*

Päävalikko

1. Puhelurekisteri…

- 1.1. 10 viim. ei-vast. puhelua
- 1.2. 10 viim. vastatt. puhelua
- 1.3. 10 viim. soitett. puhelua
- 1.4. Poista lista…
  - 1.4.1. Kaikki puhelut
  - 1.4.2. Vastaamattomat puhelut
  - 1.4.3. Vastaanotetut puhelut
  - 1.4.4. Valitut numerot
- 1.5. Puhelun kesto…
  - 1.5.1. Viimeinen puhelu
  - 1.5.2. Puhelulaskuri
  - 1.5.3. Kokonaisaika
  - 1.5.4. Palauta ajastimet

2. Puhelinmuistio…

- 2.1. Haku
- 2.2. Uusi kontakti
- 2.3. Kopioi kaikki…
  - 2.3.1. SIMistä puhelimeen
  - 2.3.2. Puhelimesta SIMiin
- 2.4. Pikavalinta…
  - 2.4.1. Käytössä
  - 2.4.2. Valitse numerot
- 2.5. Poista SIM
- 2.6. Poista puhelin
- 2.7. Muistin tila

3. Viestit…

- 3.1. Lue
- 3.2. Kirjoita uusi
- 3.3. Viestiasetukset…
  - 3.3.1. SMSC-numero
  - 3.3.2. Voimassaoloaika…
  - 3.3.3. Viestityyppi…

4 Puheluasetukset…

- 4.1. Lähetä numeroni
- 4.2. Odottava puhelu
- 4.3. Automaattivastaus
- 4.4. Autom. uudelleensoitto
- 4.5. Vastaajapalvelun numero
- 4.6. Suunnanvaihdot…
  - 4.6.1. Kaikki puhelut
  - 4.6.2. Jos varattuna
  - 4.6.3. Ei vastattu
  - 4.6.4. Ei tavoitettavissa
  - 4.6.5. Faksiyht.otot
  - 4.6.6. Datayht.otot
  - 4.6.7. Peruuta puhelu

5. Vaihda puhelin

- 5.1. Autopuhelin
- 5.2. Lisää puhelin
- 5.3–7. Käytettävissä olevat puhelimet[1]

HUOM

Edellä oleva valikko koskee vain autoja, joissa on Bluetooth™ -handsfree.

6. Puhelimen asetukset…

- 6.1. Verkon valinta…
  - 6.1.1. Automaattinen
  - 6.1.2. Manuaalinen valinta

[1] Enintään 5 puhelinta.

Valikkorakenne – puhelin*

6.2. SIM-turvallisuus…
- 6.2.1. Päällä
- 6.2.2. Pois
- 6.2.3. Automaattinen

6.3. Muokkaa PIN-koodia

6.4. Äänet ja äänenvoima…
- 6.4.1. Soittoäänen voimakkuus
- 6.4.2. Soiton merkkiäänet…
- 6.4.3. Mykistä radio
- 6.4.4. Viestiäänimerkki

6.5. IDIS

6.6. Palauta puhelinasetukset

Valikkovaihtoehtojen kuvaus

1. Puhelulista

1.1. 10 viimeisintä vastaamatta jäänyttä
Vastaamatta jääneiden puheluiden lista. Valitkaa soittaminen, hävittäminen tai tallentaminen puhelinmuistioon.

1.2. 10 viimeisintä vastattua
Vastattujen puheluiden lista. Valitkaa soittaminen, hävittäminen tai tallentaminen puhelinmuistioon.

1.3. 10 viimeisintä soitettua
Aiemmin soitettujen numeroiden lista. Valitkaa soittaminen, hävittäminen tai tallentaminen puhelinmuistioon.

1.4. Listan poistaminen
Hävittää luettelot, jotka ovat valikoissa 1.1, 1.2 ja 1.3 seuraavasti.

1.4.1. Kaikki puhelut

1.4.2. Vastaamattomat puhelut

1.4.3. Vastaanotetut puhelut

1.4.4. Valitut numerot

1.5. Puh. kesto
Kaikkien puheluiden tai viimeisimmän puhelun kesto. Puhelumittarin nollaus, ks. valikkoa 1.5.4.

1.5.1. Viimeinen puhelu

1.5.2. Puhelulaskuri

1.5.3. Kokonaisaika

1.5.4. Palauta ajastimet

2. Puhelinmuistio

2.1. Etsi
Nimen etsiminen puhelinmuistiosta.

2.2. Uusi yhteys
Tallentaa nimen ja puhelinnumeron puhelinmuistioon, katso sivu 258.

2.3. Kopioi
SIM-kortin puhelinnumeroiden ja nimien kopioiminen puhelimen muistiin.

2.3.1. SIMistä puhelimeen

2.3.2. Puhelimesta SIMiin

2.4. Pikavalinta
Puhelinmuistioon tallennettuja numeroita voidaan tallentaa lyhytvalintanumeroiksi.

2.4.1 Käytössä

2.4.2 Valitse numerot

2.5. SIM-kortin tyhjentäminen
Tyhjentää SIM-kortin koko muistin.

2.6. Puhelimen tyhjentäminen
Koko puhelimen muistin tyhjentäminen.

2.7. Muistin tila
Näyttää sen, montako SIM-kortin tai puhelimen muistipaikkaa on varattuna. Taulukosta käy ilmi, kuinka monta muistipaikkaa niiden kokonaismäärästä on varattuna, esim. 100 (250).

3. Viestit

3.1. Lue
Saapuneet tekstiviestit. Valitkaa luetun viestin hävittäminen, lähettämien edelleen, muuttaminen, koko viestin tai sen osien tallennus.

* Valinnais-/lisävaruste, katso lisätietoa Johdanto-kappaleesta.

3.2. Uuden kirjoittaminen
Kirjoittakaa viesti painikesarjan avulla. Valitkaa sen tallennus tai lähettäminen.

3.3. Viestiasetukset
Antakaa viestejä välittävän viestikeskuksen numero sekä kuinka kauan niitä säilytetään viestikeskuksessa. Ottakaa yhteys verkko-operaattoriin saadaksenne tietoja viestiasetuksista. Asetuksia ei normaalisti tule muuttaa.

3.3.1. SMSC-numero

3.3.2. Voimassaoloaika…

3.3.3. Viestityyppi…

4. Puheluasetukset

4.1. Lähettäminen numeron kera
Puhelinnumeron näyttäminen tai piilottaminen puhelun vastaanottajalta. Ottakaa yhteys verkko-operaattoriin pysyvästi salatun numeron suhteen.

4.2. Puh. odottaa
Ottaa vastaan ilmoituksen siitä, että puhelu odottaa käynnissä olevan puhelun aikana.

4.3. Aut.vastaaja
Tulevan puhelun vastaanotto automaattisesti.

4.4 Automaattinen uudelleensoitto
Soittaa automaattisesti aiemmin varattuna olleeseen numeroon.

4.5. Puhelinvastaajan nro
Tallentaa puhelinvastaajan numeron.

4.6. Siirto
Valitkaa, milloin ja minkä tyyppiset puhelut kytketään edelleen annettuun puhelinnumeroon.

4.6.1. Kaikki puhelut

Asetus koskee vain ko. puhelua.

4.6.2 Jos varattuna

4.6.3. Ei vastattu

4.6.4. Ei tavoitettavissa

4.6.5. Faksiyht.otot

4.6.6. Datayht.otot

4.6.7. Peruuta puhelu

5. Puhelimen vaihtaminen

5.1. Autopuhelin
Valitkaa sisäänrakennettu puhelin.

5.2. Lisätkää puhelin
Lisätkää matkapuhelimia käytettävissä olevien puhelimien listaan.

5.3-7. Lisätyt puhelimet
Valitkaa yhden lisätyn puhelimen (enintään 5 puhelinta) yhdistäminen.

HUOM

Edellä oleva valikko koskee vain autoja, joissa on Bluetooth™ -handsfree.

6. Puhelinasetukset

6.1. Verkon valitseminen
Valitkaa operaattori automaattisesti tai manuaalisesti. Valittu operaattori esitetään näytössä puhelimen perustilassa.

6.1.1. Automaattinen

6.1.2. Manuaalinen valinta

6.2. SIM-turva
Valitkaa, tuleeko PIN-koodin olla päällä, poissa vai tuleeko puhelimen antaa PIN-koodi automaattisesti.

6.2.1. Päällä

6.2.2. Pois

6.2.3. Automaattinen

6.3. PIN-koodin muokkaaminen
Muuttakaa PIN-koodia. Kirjoittakaa muistiin ja tallentakaa koodi varmaan paikkaan.

6.4. Äänet ja äänenvoimakkuus
6.4.1. Soittoäänen voimakkuus

Säätäkää soittoäänen äänenvoimakkuutta.

6.4.2. Soiton merkkiäänet…

Valikkorakenne – puhelin*

Soittoääniä on seitsemän erilaista.

6.4.3. Mykistä radio

Radio voidaan kytkeä päälle/pois.

6.4.4. Viestiäänimerkki

6.5. IDIS

Jos IDIS-toiminto kytketään pois, ei tulevia puheluja ajotilanteesta riippumatta viivästetä.

6.6. Palauttakaa puhelinasetukset

Järjestelmän tehdasasetuksien palauttaminen.

* Valinnais-/lisävaruste, katso lisätietoa Johdanto-kappaleesta.

Yleistä

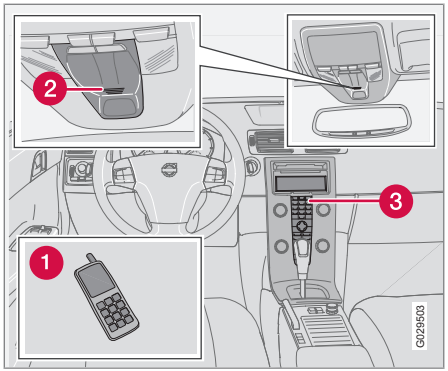

Katsaus järjestelmään.

1. Matkapuhelin
2. Mikrofoni
3. Keskikonsoli

Bluetooth ™

Bluetooth™-järjestelmällä varustettu matkapuhelin voidaan yhdistää langattomasti äänentoistolaitteistoon. Äänentoistolaitteisto toimii handsfree-järjestelmänä ja antaa mahdollisuuden kauko-ohjata tiettyjä matkapuhelimen toimintoja. Mikrofoni on kattokonsolissa (2). Matkapuhelinta voidaan käyttää sen painikkeilla riippumatta siitä, onko se liitetty vai ei.

HUOM

Vain osa matkapuhelimista on täysin yhteensopivia handsfree-toiminnon kanssa. Volvo suosittelee, että käännytte valtuutetun Volvon jälleenmyyjän puoleen tai otatte yhteyden osoitteeseen www.volvocars.com saadaksenne tietoja yhteensopivista puhelimista.

Valikot ja säätimet

Valikkoja käytetään ohjauspaneelista keskikonsolissa (3), katso sivu 255.

Aloittaminen

Valikoita ohjataan keskikonsolista ja ohjauspyörän painikesarjasta. Yleisiä tietoja valikkokäsittelystä, katso sivu 261.

HUOM

Jos autossa on sekä Bluetooth™ handsfree että sisäänrakennettu puhelin, tulee puhelinvalikkoon ylimääräinen valikko, katso sivu 261.

Käyttöön ottaminen / käytöstä poistaminen

Lyhyt **PHONE**-painikkeen painallus aktivoi handsfree-toiminnon. Teksti **PUHELIN** ylimpänä näytössä osoittaa sen olevan puhelintilassa. Symboli osoittaa, että handsfree-toiminto on aktiivinen.

Painikkeen **PHONE** pitkä painallus poistaa handsfree-toiminnon aktivoinnin ja kytkee liitetyn puhelimen pois.

Matkapuhelimen liittäminen

Matkapuhelimen liittäminen tapahtuu eri tavoin riippuen siitä, onko matkapuhelin ollut aikaisemmin liitettynä vai ei. Jos matkapuhelin liitetään ensimmäisen kerran, noudattakaa seuraavia ohjeita:

Vaihtoehto 1 – auton valikkojärjestelmän kautta

1. Tehkää matkapuhelin etsittäväksi/näkyväksi Bluetooth™-järjestelmän kautta, ks. matkapuhelimen käsikirjaa tai www.volvocars.com.
2. Aktivoikaa handsfree-toiminto painikkeella **PHONE**.
   > Valikkovalinta **Lisää puhelin** esitetään näytössä. Jos yksi tai useampi matkapuhelin jo on rekisteröity, esitetään myös nämä.
3. Valitkaa **Lisää puhelin**.
   > Äänentoistolaitteisto etsii lähellä olevia matkapuhelimia. Etsintä kestää noin 30 sekuntia. Löydettävät matkapuheli-

Bluetooth handsfree*

met ilmoitetaan omilla Bluetooth™-nimillään näytössä. Handsfree-toiminnon Bluetooth™-nimi esitetään matkapuhelimessa **My Car**.

4. Valitkaa jokin matkapuhelimista äänentoistolaitteiston näytöltä.
5. Syöttäkää numerosarja, joka esitetään äänentoistolaitteiston näytössä, matkapuhelimen painikesarjan kautta.

Vaihtoehto 2 – puhelimen valikkojärjestelmän kautta

1. Aktivoikaa handsfree-toiminto painikkeella **PHONE**. Jos puhelin on kytkettynä, kytke jo kytketty puhelin pois.
2. Hakekaa matkapuhelimen Bluetooth™-toiminnolla, ks. matkapuhelimen käsikirjaa.
3. Valitkaa **My Car** löydettyjen yksiköiden luettelosta matkapuhelimessanne.
4. Syöttäkää PIN-koodi '1234' matkapuhelimeen, kun Teitä kehotetaan antamaan PIN-koodi.
5. Valitkaa kytkeminen järjestelmään **My Car** matkapuhelimesta.

Matkapuhelin rekisteröidään ja yhdistetään automaattisesti äänentoistolaitteistoon samalla, kun teksti **Synkronoidaan** esitetään näytössä. Lisätietoja matkapuhelimien rekisteröinnistä, katso sivu 267.

Kun yhdistäminen on tehty, esitetään symboli ja matkapuhelimen Bluetooth™-nimi näytössä. Nyt matkapuhelinta voidaan ohjata äänentoistolaitteistosta.

Soittaminen

1. Varmistakaa, että teksti **PUHELIN** esitetään ylimpänä näytössä ja että symboli on näkyvissä.
2. Näppäilkää numero tai käyttäkää puhelinluetteloa, katso sivu 268.
3. Painakaa **ENTER**.

Puhelu keskeytetään painikkeella **EXIT**.

Matkapuhelimen kytkeminen irti

Automaattinen irtikytkentä tapahtuu, jos matkapuhelin joutuu äänentoistolaitteiston toimintaetäisyyden ulkopuolelle. Lisätietoja liittämisestä, katso sivu 267.

Manuaalinen kytkeminen pois tapahtuu poistamalla handsfree-toiminnon aktivointi painamalla pitkään **PHONE**. Handsfree-toiminnon aktivointi poistetaan myös, kun moottori sammutetaan tai kun ovi avataan[1].

Kun matkapuhelin on kytketty irti, voidaan käynnissä olevaa puhelua jatkaa matkapuhelimen sisäisen mikrofonin ja kaiuttimen kautta.

HUOM

Tietyt matkapuhelimet edellyttävät, että siirtyminen pois handsfree-toiminnosta vahvistetaan matkapuhelimen painikesarjasta.

Puhelujen käsittely

Tuleva puhelu

Puhelu otetaan vastaan painamalla **ENTER** myös äänentoistojärjestelmän ollessa esim. CD- tai FM-tilassa. Torjukaa tai lopettakaa painikkeella **EXIT**.

Automaattinen vastaus

Automaattivastaustoiminto ottaa tulevan puhelun automaattisesti vastaan. Käyttöön ottaminen/käytöstä poistaminen kohdassa **Puhelimen valikko… ➔ Puheluasetukset… ➔ Automaattinen vastaus**.

Puhelunaikainen valikko

Painakaa **MENU** tai **ENTER** käynnissä olevan puhelun aikana päästäksenne seuraaviin toimintoihin:

[1] Koskee avaimetonta käyttöä (Keyless Drive).

* Valinnais-/lisävaruste, katso lisätietoa Johdanto-kappaleesta.

- **Mykistä mikrofoni** – äänentoistolaitteiston mikrofoni vaiennetaan.
- **Siirrä puh. matkapuh.** – puhelu siirretään matkapuhelimeen.

HUOM

Tietyissä matkapuhelimissa liitäntä katkeaa käytettäessä salaustoimintoa. Tämä on normaalia. Handsfree-toiminto kysyy, haluatteko liittää uudelleen.

- **Puhelinluettelo** – etsiminen puhelinluettelosta.

HUOM

Uutta puhelua ei voida aloittaa käynnissä olevan puhelun aikana.

Ääniasetukset

Puhelun äänenvoimakkuus

Puhelun äänenvoimakkuutta voidaan säätää puhelun aikana. Käyttäkää ohjauspyörän painikesarjaa.

Äänentoistolaitteiston äänenvoimakkuus

Puhelintilassa (**PUHELIN**) voidaan äänentoistolaitteiston äänenvoimakkuutta säätää normaalisti säätimellä **VOLUME**.

Äänilähde voidaan hiljentää automaattisesti tulevan puhelun yhteydessä kohdassa **Puhelimen valikko… ➔ Puhelimen asetukset… ➔ Äänet ja äänenvoima… ➔ Mykistä radio**.

Voimakkuus

Siirtykää kohtaan **Puhelimen valikko… ➔ Puhelimen asetukset… ➔ Äänet ja äänenvoima… ➔ Soittoäänen voimakkuus** ja säätäkää navigointipainikkeen osalla ▲ / ▼.

Soittoäänet

Handsfree-toiminnon sisäiset soittosignaalit voidaan valita kohdassa **Puhelimen valikko… ➔ Puhelimen asetukset… ➔ Äänet ja äänenvoima… ➔ Soiton merkkiäänet… ➔ Soiton merkkiääni 1** jne.

HUOM

Liitetyn matkapuhelimen soittoääntä ei suljeta, kun jotain handsfree-järjestelmän sisäisistä signaaleista käytetään.

Kytketyn puhelimen soittosignaalin[2] valitsemiseksi siirtykää kohtaan **Puhelimen valikko… ➔ Puhelimen asetukset… ➔ Äänet ja äänenvoima… ➔ Soiton merkkiäänet… ➔ Käytä matkap.signaalia**.

Lisää rekisteröinnistä ja liittämisestä

Enintään viisi matkapuhelinta voidaan rekisteröidä. Rekisteröinti tehdään kerran matkapuhelinta kohti. Rekisteröinnin jälkeen on matkapuhelin käytettävissä olevien puhelinten luettelossa. Enintään yksi matkapuhelin kerrallaan voi olla yhdistettynä. Puhelimen rekisteröinti voidaan poistaa kohdassa **Puhelimen valikko… ➔ Bluetooth… ➔ Poista puhelin**.

Automaattinen liittäminen

Kun handsfree-toiminto on aktiivinen ja viimeksi liitetty matkapuhelin on toiminta-alueella, se liitetään automaattisesti. Kun äänentoistolaitteisto etsii viimeksi liitettyä puhelinta, sen nimi esitetään näytössä. Manuaaliseen toi-

[2] Ei tue kaikkia matkapuhelimia.

Bluetooth handsfree*

sen puhelimen liittämiseen siirtymiseksi painakaa **EXIT**-painiketta.

Manuaalinen liittäminen

Jos halutaan liittää muu kuin viimeksi liitetty matkapuhelin tai vaihtaa liitettyä matkapuhelinta, menetelkää näin:

Asettakaa äänentoistolaitteisto puhelintilaan (**PUHELIN**) ja noudattakaa näytön ohjeita tai vaihtakaa yhdistettyä matkapuhelinta käyttämällä valikkojärjestelmää seuraavasti.

Valikkorakenteesta on kaksi versiota riippuen siitä, onko autossa vain Bluetooth™ vai onko autossa myös sisäänrakennettu puhelin.

- Autoissa, joissa on vain Bluetooth™, tehdään liittäminen kohdassa **Puhelimen valikko… ➔ Bluetooth… ➔ Vaihda puhelin ➔ Lisää puhelin**, tai valitaan jokin aikaisemmin liitetyistä puhelimista.
- Autoissa, joissa on sisäänrakennettu puhelin ja Bluetooth™, tehdään liittäminen kohdassa **Puhelimen valikko… ➔ Vaihda puhelin ➔ Lisää puhelin**, tai valitaan jokin aikaisemmin liitetyistä puhelimista.

Puhelinmuistio

Kaikki puhelinluettelon käsittely edellyttää, että teksti **PUHELIN** esitetään ylimpänä näytössä ja että symboli on näkyvissä.

Äänentoistolaitteisto tallentaa kopion jokaisen rekisteröidyn matkapuhelimen puhelinluettelosta. Puhelinluettelo kopioidaan automaattisesti äänentoistolaitteistoon jokaisen liittämisen yhteydessä. Poistakaa toiminto käytöstä kohdassa **Puhelimen asetukset… ➔ Synkronoi puhelinmuistio**. Yhteystietoja haetaan vain liitetyn matkapuhelimen puhelinmuistiosta.

HUOM

Jos matkapuhelin ei tue puhelinmuistion kopiointia, esitetään **Lista on tyhjä.**, kun kopiointi on valmis.

Jos puhelinluettelo sisältää soittavan osapuolen yhteystiedot, ne esitetään näytössä.

Yhteystietojen etsiminen

Yksinkertaisin tapa etsiä puhelinluettelosta on painaa pitkään painikkeita **2–9**. Tämä käynnistää painikkeen ensimmäiseen kirjaimeen perustuvan haun puhelinluettelosta.

Puhelinluetteloon voidaan päästä myös painikkeella ▼ / ▲ navigointipainikkeessa tai ◀| / |▶ ohjauspyörän painikesarjassa. Haku voidaan tehdä myös puhelinluettelon hakuvalikosta kohdassa **Puhelinmuistio… ➔ Haku**:

1. Kirjoittakaa etsimänne yhteystiedon alkukirjain ja painakaa **ENTER**. Tai painakaa vain **ENTER**.
2. Askeltakaa ko. yhteystietoon ja painakaa **ENTER**-painiketta soittaaksenne.

Puheääniohjaus

Matkapuhelimen puheääniohjaustoimintoa soittamista varten voidaan käyttää pitämällä painiketta **ENTER** painettuna.

HUOM

Vain osa matkapuhelimista on täysin yhteensopiva puheääniohjaustoiminnon kanssa. Volvo suosittelee, että käännytte Volvon valtuutetun jälleenmyyjän puoleen tai menette osoitteeseen www.volvocars.com saadaksenne tietoja yhteensopivista puhelimista.

Puhelinvastaajan numero

Puhelinvastaajan numero vaihdetaan kohdassa **Puheluasetukset… ➔ Vastaajapalvelun numero**. Jos mitään numeroa ei ole tallennettuna, tähän valikkoon päästään painamalla pitkään **1**. Painakaa pitkään **1** käyttääksenne tallennettua numeroa.

* Valinnais-/lisävaruste, katso lisätietoa Johdanto-kappaleesta.

Puhelulistat

Puhelulistat kopioidaan handsfree-toimintoon jokaisen uuden liittämisen yhteydessä ja ne päivitetään sitten liittämisen aikana. Painakaa **ENTER** viimeksi soitetun näyttämiseksi. Muut puhelulistat ovat kohdassa **Puhelurekisteri…**.

HUOM

Tietyt matkapuhelimet näyttävät listan viimeksi soitetuista puheluista käänteisessä järjestyksessä.

Tekstin syöttäminen

Tekstin syöttö tapahtuu keskikonsolissa olevalla painikesarjalla. Painakaa kerran saadaksenne painikkeen ensimmäisen merkin, kaksi kertaa saadaksenne toisen merkin jne. Jatkakaa painalluksia saadaksenne lisää merkkejä, ks. taulukkoa sivulla 257.

Lyhyt **EXIT**-painikkeen painallus poistaa syötetyn merkin. Painikkeen **EXIT** pitkä painallus hävittää kaikki syötetyt merkit. ▲ / ▼ navigointipainikkeessa askeltaa merkkien välillä.

Valikkorakenne - Bluetooth™-handsfree

HUOM

Bluetooth™ handsfree -valikosta on kaksi versiota. Autoille, joissa on vain Bluetooth™-handsfree, ja autoille, joissa on sisäänrakennettu puhelin sekä Bluetooth™-handsfree.

1. **Puhelurekisteri…**
   - 1.1. 10 viim. ei-vast. puhelua
   - 1.2. 10 viim. vastatt. puhelua
   - 1.3. 10 viim. soitett. puhelua
2. **Puhelinmuistio…**
   - 2.1. Haku
   - 2.2. Kopioi matkapuhelimesta
3. **Bluetooth…**
   - 3.1. Vaihda puhelin
     - 3.1.1. Lisää puhelin
     - 3.1.2–6. Käytettävissä olevat puhelimet[3]
   - 3.2. Poista puhelin
   - 3.3. Yhdistä matkapuhelin
   - 3.4. Auton Bluetooth-tiedot
4. **Puheluasetukset…**
   - 4.1. Automaattinen vastaus
   - 4.2. Vastaajapalvelun numero
5. **Puhelimen asetukset…**
   - 5.1. Äänet ja äänenvoima…
     - 5.1.1. Soittoäänen voimakkuus
     - 5.1.2. Soiton merkkiäänet…
     - 5.1.3. Mykistä radio
   - 5.2. Synkronoi puhelinmuistio

Valikkorakenne - Bluetooth™-handsfree sisäänrakennetulla puhelimella

1. **Puhelurekisteri…**
   - 1.1. 10 viim. ei-vast. puhelua
   - 1.2. 10 viim. vastatt. puhelua
   - 1.3. 10 viim. soitett. puhelua
2. **Puhelinmuistio…**
   - 2.1. Haku
   - 2.2. Kopioi matkapuhelimesta

[3] Enintään 5 puhelinta.

Bluetooth handsfree*

3. Bluetooth…

- 3.1. Poista puhelin
- 3.2. Yhdistä matkapuhelin
- 3.3. Auton Bluetooth-tiedot

4. Puheluasetukset…

- 4.1. Automaattinen vastaus
- 4.2. Vastaajapalvelun numero

5. Vaihda puhelin

- 5.1. Autopuhelin
- 5.2. Lisää puhelin
- 5.3–7. Käytettävissä olevat puhelimet[3]

6. Puhelimen asetukset…

- 6.1. Äänet ja äänenvoima…
  - 6.1.1. Soittoäänen voimakkuus
  - 6.1.2. Soiton merkkiäänet…
  - 6.1.3. Mykistä radio
- 6.2. Synkronoi puhelinmuistio

[3] Enintään 5 puhelinta.

* Valinnais-/lisävaruste, katso lisätietoa Johdanto-kappaleesta.

Tyyppimerkintä..... 274
Mitat ja painot..... 276
Moottorin erittelyt..... 279
Moottoriöljy..... 280
Nesteet ja voiteluaineet..... 282
Polttoaine..... 284
Sähköjärjestelmä..... 286
Tyyppihyväksyntä..... 288
Symbolit näytössä..... 289

11

ERITTELYT

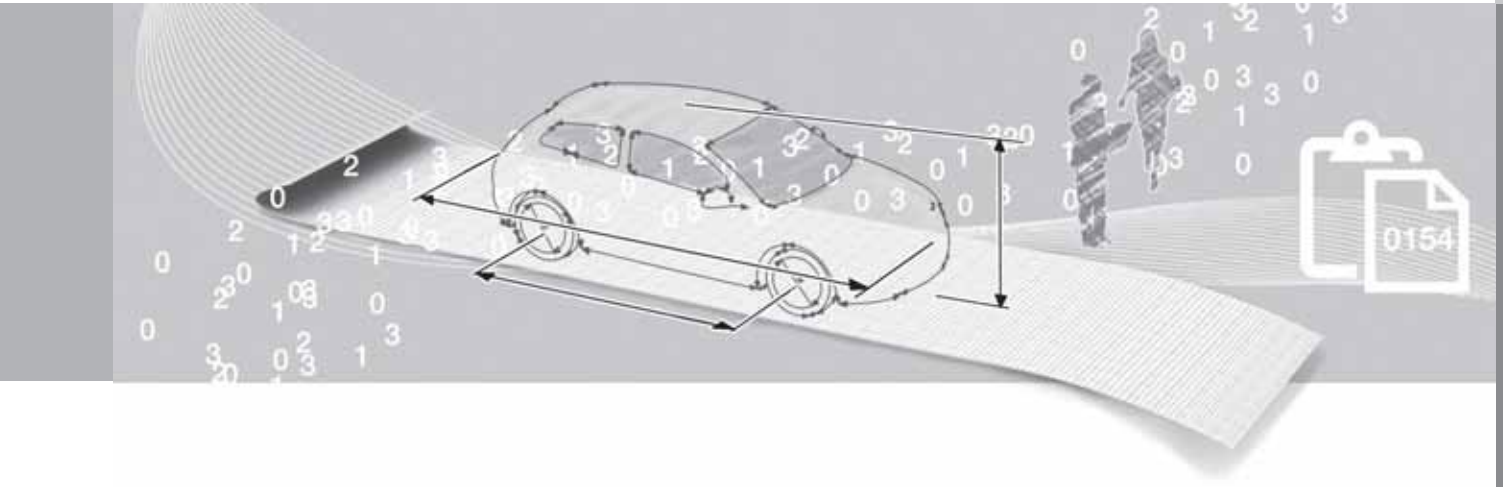

Tyyppimerkintä

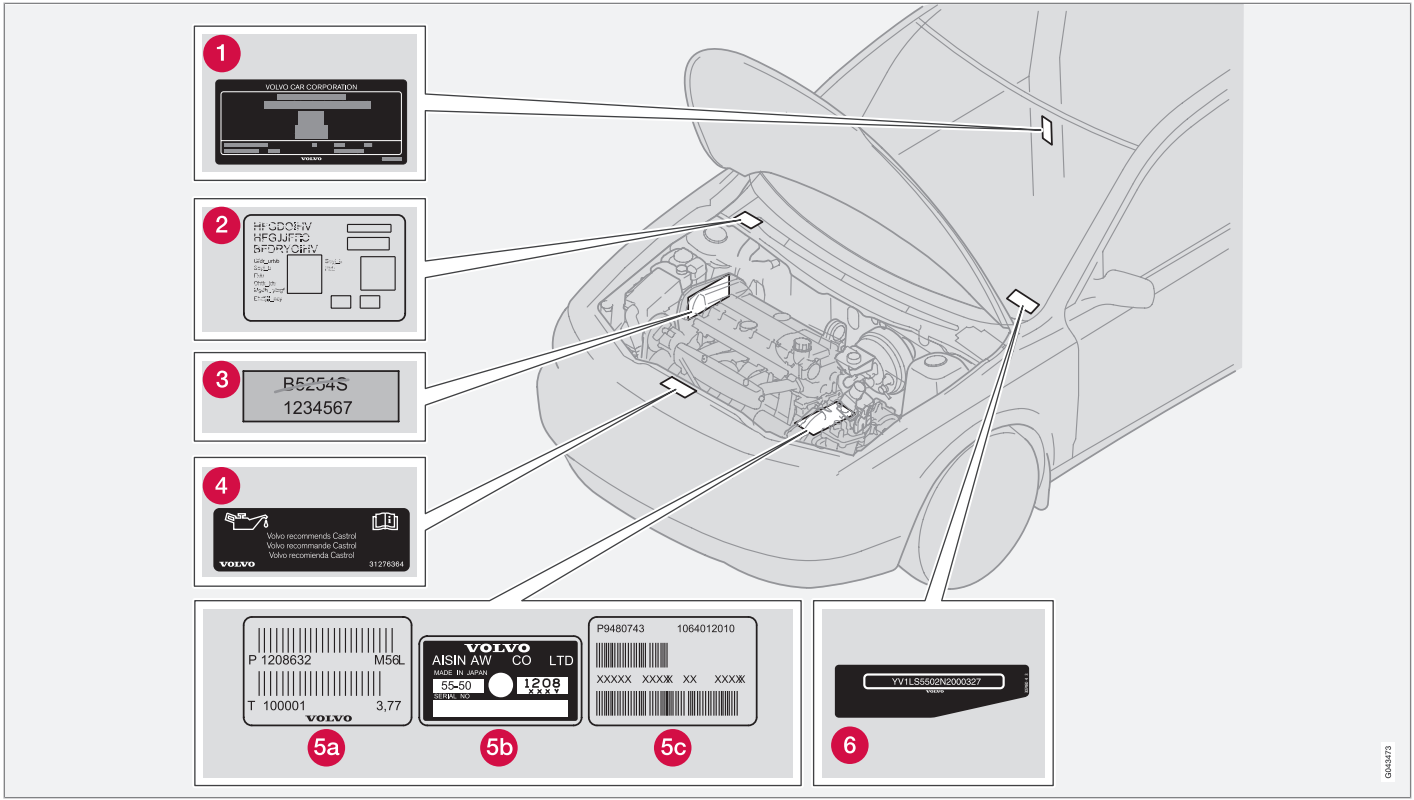

Tyyppimerkintä

Kun otatte yhteyttä Volvo-jälleenmyyjään, auton tyyppimerkinnän, alustan ja moottorin numeroiden tietäminen helpottaa kaikissa autoa koskevissa kysymyksissä sekä varaosien ja varusteiden tilaamisessa.

1. Tyyppimerkintä, alustanumero, sallitut enimmäismassat ja värin sekä verhoilun koodinumerot ja tyyppihyväksymisnumero.
   S40 ja V50: Tarra tulee näkyville, kun oikea takaovi avataan. C30 ja C70: Tarra tulee näkyville, kun oikea ovi avataan.
2. Pysäköintilämmittimen tarra.
3. Moottorikoodi, osa- ja valmistenumero.
4. Moottoriöljytarra.
5. Vaihteiston mallimerkintä ja valmistenumero:
   - A käsivalintainen vaihteisto
   - B, C automaattivaihteisto
6. VIN-numero (malli- ja mallivuosimerkintä sekä alustanumero).

Auton rekisteröintitodistuksessa on lisätietoja autosta.

HUOM

Käyttöohjekirjassa esitettävät tarrat eivät pyri olemaan tarkkoja kuvia autossa olevista. Tarkoituksena on näyttää suunnilleen, miltä ne näyttävät ja missä kohdin ne suunnilleen ovat autossa. Juuri Teidän autoanne koskevat tiedot ovat autossanne olevassa vastaavassa tarrassa.

Mitat ja painot

Mitat

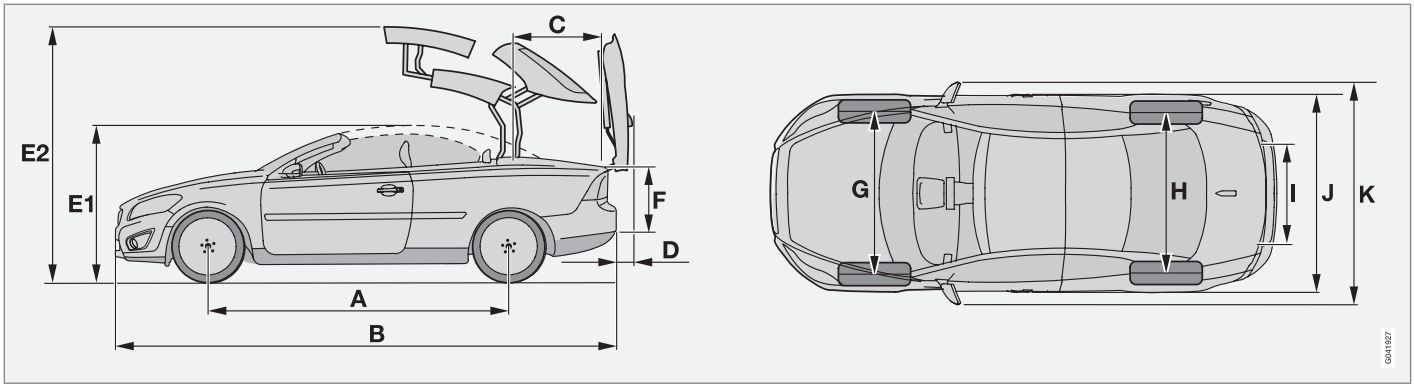

	Mitat	mm
A	Akseliväli	2640
B	Pituus	4615
C	Kuorman pituus, lattia, käännetty istuin	850
D	Tavaratilan luukku, käännettynä ylös	n. 200
E1	Korkeus	1400
E2	Korkeus	n. 2000

	Mitat	mm
F	Kuorman korkeus katto avattuna	525
	Kuorman korkeus katto suljettuna	265
G	Raideväli edessä	1550
H	Raideväli takana	1836
I	Kuorman leveys, lattia	960

	Mitat	mm
J	Leveys	1770
K	Leveys, ml. taustapeilit	2025

Painot

Massa toimintakunnossa sisältää kuljettajan, 90-prosenttisesti täytetyn polttoainesäiliön painon, kaikki öljyt ja nesteet.

Matkustajien paino ja asennetut varusteet sekä kuulaan kohdistuva paino (perävaunun ollessa kytkettynä) vaikuttavat tavarankuljetuskykyyn eikä niitä lasketa massaan ajokunnossa.

Sallittu enimmäiskuorma = kokonaismassa - massa ajokunnossa.

HUOM

Dokumentoitu massa ajokunnossa koskee perusvarustuksessa olevaa autoa - siis autoa ilman ylimääräistä varustusta tai lisävarusteita. Tämä tarkoittaa, että jokaista lisättävää varustusta kohti auton tavarankuljetuskyky vähenee ko. varusteen painolla.

Esimerkkejä tavarankuljetuskykyä rajoittavista lisävarusteista ovat varustetasot Kinetic/Momentum/Summum sekä muut varusteet, kuten vetokoukku, äänentoistolaitteisto, lisävalot, GPS, polttoainekäyttöinen lämmitin, matot, sähkötoimiset istuimet yms.

Auton punnitseminen on varma tapa selvittää juuri Teidän autonne massa ajokunnossa.

VAROITUS

Auton ajo-ominaisuudet muuttuvat kuorman painon ja sijoituksen mukaan.

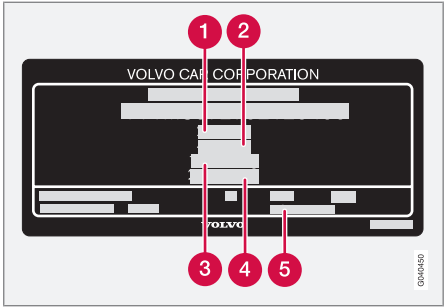

Tarran sijainti, katso sivu 274.

1. Suurin kokonaismassa
2. Suurin yhdistelmämassa (auto + perävaunu)
3. Suurin etuakselimassa
4. Suurin taka-akselimassa
5. Varustetaso

Enimmäiskuorma: Ks. rekisteröintitodistusta.

Suurin sallittu kattokuorma: 75 kg.

Vetopaino ja kuulaan kohdistuva paino

Mitat ja painot

Enimmäismassa, jarrullinen perävaunu (kg)	Suurin kuulaan kohdistuva massa (kg)
1500	75

Enimmäismassa, jarruton perävaunu (kg)	Suurin kuulaan kohdistuva massa (kg)
700	50

Katsaus

Moottori	Moottori-koodi	Teho (kW/r/min)	Teho (hv/r/min)	Vääntö-momentti (Nm/r/min)	Sylinteri-luku	Sylinterin halkaisija (mm)	Iskunpituus (mm)	Iskutilavuus (litraa)	Puristussuhde
T5	B5254T7	169/5000	230/5000	320/1500 – 5000	5	83	93,2	2,521	9,0:1
D3	D5204T5	110/3500	150/3500	350/1500--2750	5	81	77,0	1,984	16,5:1
D4	D5204T	130/3500	177/3500	400/1500-2750	5	81	77,0	1,984	16,5:1

Moottorikoodi, osa- ja valmistusnumero voidaan lukea moottorista, katso sivu 274.

Moottoriöljy

Epäsuotuisat ajo-olosuhteet

Epäsuotuisat ajo-olosuhteet voivat aiheuttaa öljyn korkean lämpötilan tai öljynkulutusta. Seuraavassa on muutamia esimerkkejä epäsuotuisista ajo-olosuhteista.

Tarkastakaa öljytaso useammin ajaessanne pitkään:

- asuntovaunun tai perävaunun kanssa
- vuoristossa
- suurella nopeudella
- lämpötiloissa alle -30 °C tai yli +40 °C

Edellä oleva koskee myös lyhyehköjä ajomatkoja matalissa lämpötiloissa.

Valitkaa täyssynteettinen moottoriöljy epäsuotuisiin ajo-olosuhteisiin. Se antaa moottorille ylimääräisen suojan.

Volvo suosittelee Castrol-öljytuotteita.

TÄRKEÄÄ

Moottorin huoltovälivaatimusten täyttämiseksi täytetään kaikkiin moottoreihin tehtaalla erityisesti sovitettu synteettistä moottoriöljyä. Öljy on valittu erittäin huolellisesti ja ottaen huomioon käyttöiän, käynnistyvyyden, polttoaineenkulutuksen ja ympäristökuormituksen.

Jotta suositeltuja huoltovälejä voidaan noudattaa, edellytetään hyväksytyn moottoriöljyn käyttöä. Käyttäkää vain ilmoitettua öljylaatua, sekä lisättäessä että öljynvaihdossa, muutoin olette vaarassa vaikuttaa käyttöikään, käynnistyvyyteen, polttoaineenkulutukseen ja ympäristökuormitukseen.

Volvo Personvagnar sanoutuu irti kaikesta takuuvastuusta, jos ilmoitetun laadun ja viskositeetin mukaista moottoriöljyä ei käytetä.

Viskositeettikaavio

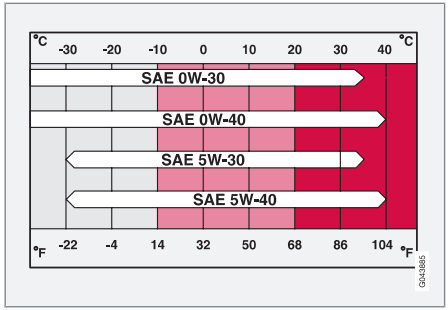

Moottorin öljylaatu

Moottori-malli	Moottori-koodi	Suositeltu öljylaatu	MIN ja MAX-merkin välinen täyttömäärä (litraa)	Tilavuus, ml. öljyn-suodatin (litraa)
T5[A]	B5254T7	**Öljylaatu: ACEA A5/B5**	1,3	5,8
D3	D5204T5	**Viskositeetti: SAE 0W-30/5W-30**	1,0	5,9
D4	D5204T		1,0	5,9

[A] Eurooppaa koskee viskositeetti SAE 0W-30, muita markkina-alueita SAE 5W-30.

Nesteet ja voiteluaineet

Katsaus

TÄRKEÄÄ

Suositeltua vaihteistoöljyä pitää käyttää, ettei vaihteisto vaurioidu, eikä sitä saa sekoittaa minkään muun vaihteistoöljyn kanssa. Jos muuta öljyä on täytetty, ottakaa yhteys lähimpään korjaamoon huoltoa varten. Volvo suosittelee, että otatte yhteyden valtuutettuun Volvon tekniseen palveluun.

Vaihteistoöljy

Käsivalintainen vaihteisto	Määrä (litraa)	Määrätty vaihteistoöljy
B6	1,6	BOT 350M3
MMT6	1,7	
M66	1,9	

Automaattivaihteisto	Määrä (litraa)	Määrätty vaihteistoöljy
MPS6	7,3	BOT 341
AW55-51	7,7	JWS 3309
TF-80SC	7,0	AW1

Nesteet ja voiteluaineet

Nesteet

Neste	Järjestelmä	Määrä (litraa)	Suositeltu laatu
Jäähdytysneste	T5, käsivalintainen vaihteisto	7,0	Volvon suosittelemaa jäähdytysnestettä sekoitettuna 50 % veteen[A], ks. pakkausta. Termostaatti avautuu lämpötilassa 90 °C
	T5, automaattivaihteisto	7,5	
	D3 ja D4	8,5	
Kylmäaine	Ilmastointi	[B]	R134a (HFC134a) Öljy: PAG
Jarruneste	Jarrujärjestelmä	0,6	DOT 4+
Ohjaustehostimen öljy	Ohjaustehostin	1,0-1,2	WSS M2C204-A tai vastaava, saman erittelyn omaava tuote.
Huuhteluneste	kaikki	6,5	Pakkasella suositellaan käytettäväksi veteen sekoitettua Volvon suosittelemaa pakkasnestettä.
Polttoaine	Bensiinimoottori	n. 62	Bensiini: katso sivu 143
	Dieselmoottori	n. 62	Diesel: katso sivu 144

A Veden laadun pitää täyttää normi STD 1285,1.
B Kylmäaineen määrä vaihtelee moottoriversion mukaan. Volvo suosittelee, että otatte yhteyden valtuutettuun Volvon tekniseen palveluun saadaksenne oikeita tietoja.

Polttoaine

CO_2-päästöt ja polttoaineenkulutus

		A		B		C	
		CO_2	Ø⛽	CO_2	Ø⛽	CO_2	Ø⛽
T5	man	302	12,9	155	6,6	209	8,9
T5	aut	328	14,0	156	6,7	219	9,4
D3	man	210	7,9	122	4,6	154	5,9
D3	aut	230	8,7	134	5,1	169	6,4
D4	man	210	7,9	122	4,6	154	5,9
D4	aut	230	8,7	134	5,1	169	6,4

A = taajama-ajo (l/100 km)

B = maantieajo (l/100 km)

C = sekalainen ajo (l/100 km)

Polttoaineenkulutus ja hiilidioksidipäästöt

Edellä olevan taulukon polttoaineenkulutus- ja päästöarvot perustuvat erityisille EU-ajojaksoille[1], jotka koskevat autoa, jonka massa ajokunnossa vastaa perusmallia eikä siinä ole lisävarusteita. Varustuksesta riippuen auton paino voi nousta. Tämä, samoin kuin auton kuormituksen raskaus, lisää polttoaineenkulutusta ja hiilidioksidipäästöjä.

[1] Virallisesti ilmoitetut polttoaineenkulutusluvut perustuvat kahteen normitettuun ajojaksoon laboratorioympäristössä ("EU-ajojaksot") EU-direktiivien 80/1268/EEC (Euro 4), EU Regulation no 682/2008 (Euro 5) ja UN ECE Regulation no 101 mukaisesti. Normitus käsittää ajojaksot kaupunkiajo sekä maantieajo. - Kaupunkiajo - mittaus alkaa moottorin kylmäkäynnistyksellä. Ajo on simuloitu. - Maantieajo - autoa kiihdytetään ja jarrutetaan nopeuksilla välillä 0-120 km/h. Ajo on simuloitu. Sekalaisen ajon arvo, joka esitetään taulukossa, on lain vaatimusten mukainen yhdistelmä kaupunkiajoa ja maantieajoa. CO_2-päästöt - hiilidioksidipäästöjen laskemiseksi kahden ajojakson aikana kerätään pakokaasut talteen. Sitten nämä analysoidaan ja saadaan arvo CO_2-päästöille.

Polttoaine

Taulukkoarvoihin verrattuna kohonneeseen polttoaineenkulutukseen on useita syitä. Esimerkkejä tästä ovat:

- Kuljettajan ajotapa
- Suuri nopeus nostaa ilmanvastusta
- Päällä oleva AC (ilmastointi)
- Kattokuorma ja suksilaatikko aiheuttavat lisääntyneen ilmanvastuksen
- Liian matala ilmanpaine renkaissa
- Polttoainelaatu, tie- ja liikenneolosuhteet, sää ja auton kunto.

Muistettavaa

Suuria poikkeamia polttoaineenkulutuksessa voi syntyä verrattaessa EU-ajojaksoihin[1], joita käytetään auton sertifioinnissa ja joihin taulukon kulutuslukemat perustuvat. Seuraavassa on esimerkkejä vihjeistä, joita autonkäyttäjä voi soveltaa kulutuksen pienentämiseksi:

- Ajakaa pehmeästi.
- Ajakaa mahdollisimman suurella vaiheella, joka on sovitettu liikennetilanteen ja käyttämänne tien mukaan. Pienempi käyntinopeus antaa pienemmän polttoaineenkulutuksen.
- Käyttäkää moottorijarrutusta hyväksenne jarrutettaessa, kun se voi tapahtua vaarantamatta muita liikenteessä olevia.
- Välttäkää pidempää joutokäyntikäyttöä. Huomioikaa paikalliset liikennesäännöt. Sammuttakaa moottori joutuessanne odottamaan pidempään, kun tämä voi tapahtua vaarantamatta muita liikenteessä olevia.
- Jos auto on varustettu sähköisellä moottorinlämmittimellä, käyttäkää sitä aina ennen kylmäkäynnistystä.
- Ajakaa käyttäen renkaissa oikeita ilmanpaineita ja tarkastakaa tämä säännöllisesti. Valitkaa ECO-rengaspaineet mahdollisimman hyvän tuloksen saamiseksi, ks. rengaspainetaulukkoa sivulla 191.
- Renkaiden valinta voi vaikuttaa polttoaineenkulutukseen. Tiedot sopivista renkaista voitte saada jälleenmyyjältänne.
- Ylimääräinen paino - tyhjentäkää auto tarpeettomista tavaroista.
- Poistakaa suksilaatikko heti käytön jälkeen.
- Tehkää aina huolto ja ylläpito autoon käyttöohjekirjan neuvojen mukaan.

Jos muutaman tässä mainitun esimerkin yhdistelmä voi aiheuttaa huomattavasti suuremman polttoaineenkulutuksen.

Lisätietojen osalta viittaamme referoituun normitukseen edellä olevan mukaisesti.

VAROITUS

Älkää koskaan sammuttako moottoria ajon aikana, esim. alamäessä, tämä tekee toimimattomiksi tärkeitä järjestelmiä, kuten ohjaus- ja jarrutehostimen.

Ks. sivulta 143 yleisiä tietoja polttoaineesta.

[1] Virallisesti ilmoitetut polttoaineenkulutusluvut perustuvat kahteen normitettuun ajojaksoon laboratorioympäristössä ("EU-ajojaksot") EU-direktiivien 80/1268/EEC (Euro 4), EU Regulation no 682/2008 (Euro 5) ja UN ECE Regulation no 101 mukaisesti. Normitus käsittää ajojaksot kaupunkiajo sekä maantieajo. - Kaupunkiajo - mittaus alkaa moottorin kylmäkäynnistyksellä. Ajo on simuloitu. - Maantieajo - autoa kiihdytetään ja jarrutetaan nopeuksilla välillä 0-120 km/h. Ajo on simuloitu. Sekalaisen ajon arvo, joka esitetään taulukossa, on lain vaatimusten mukainen yhdistelmä kaupunkiajoa ja maantieajoa. CO_2-päästöt - hiilidioksidipäästöjen laskemiseksi kahden ajojakson aikana kerätään pakokaasut talteen. Sitten nämä analysoidaan ja saadaan arvo CO_2-päästöille.

Sähköjärjestelmä

Yleistä

Autossa on jännitesäätöinen vaihtovirtageneraattori. Sähköjärjestelmä on yksinapainen ja käyttää alustaa ja moottorin runkoa johtimina.

Akun kapasiteetti riippuu auton varustuksesta. Jos käynnistysakku vaihdetaan, pitää tämän vuoksi olla tarkka, että vaihdetaan kapasiteetiltaan alkuperäisakun mukaiseen akkuun (ks. akussa olevaa tarraa).

Käynnistysakku

Jännite (V)	Kylmäkäynnistyskyky, CCA - Cold Cranking Amperes (A)	Varakapasiteetti (minuuttia)	Kapasiteetti (Ah)
12	590	100	60
	760 [A]	120	70
12	700 [B]	135	80

[A] Autot, joissa on audiotaso High Perfomance.
[B] Autot, joissa on dieselmoottori, avaimeton käyttö, audiotaso Premium Sound, polttoainekäyttöinen lämmitin tai RTI.

Polttimot

Valaistus	Teho (W)	Tyyppi
Lähivalot, halogeenivaloilla varustetut autot	55	H7
Kaukovalot, halogeenivaloilla varustetut autot	65	H9
Kaukovalot, ABL-valoilla (Active Bending Lights) varustetut autot	55	H7
Peruutusvalot	6	H6W
Sumutakavalo	21	P21W

Sähköjärjestelmä

Valaistus	Teho (W)	Tyyppi
Vilkut edessä	24	PY24WSW
Vilkut takana	21	PY21WSV
Tavaratilan valaistus, numerokilven valaistus	5	C5W
Meikkipeili*	1,2	Hehkulamppu
Seisontavalot edessä	5	W5W BV LL
Sivuvalot edessä	5	WY5W
Sumuvalonheittimet	55	H8
Käsinekotelon valo	3	Hehkulamppu

* Valinnais-/lisävaruste, katso lisätietoa Johdanto-kappaleesta.

Tyyppihyväksyntä

Etäavainjärjestelmä

Maa ja alue	
A, B, CY, CZ, D, DK, E, EST, F, FIN, GB, GR, H, I, IRL, L, LT, LV, M, NL, P, PL, S, SK, SLO	CE Delphi vakuuttaa täten, että etäavainjärjestelmä vastaa olennaisia ominaisuusvaatimuksia ja muita asianmukaisia määräyksiä, jotka ilmenevät direktiivistä 1999/5/EY.
IS, LI, N, CH	
HR	
ROK	Delphi 2003-07-15, Germany R-LPD1-03-0151
BR	ANATEL
TW	ETC093LPD0155

Avaimettoman käyttöjärjestelmän sertifiointi

Siemens VDO Automotive A.G. vakuuttaa täten, että tämä varustetyyppi 5WK4 8952, 5WK48956, 5WK48812 täyttää direktiivin 1999/5/EY oleelliset ominaisuuksia koskevat vaatimukset ja muut relevantit määräykset.

Yleistä

Auton näytöissä esiintyy joukko erilaisia symboleja. Symbolit on jaettu varoitus-, merkki- ja infosymboleihin. Seuraavassa esitetään tavallisimmin esiintyvät symbolit ja niiden merkitys ja viittaus siihen, mistä kirjassa voidaan löytää lisätietoja. Lisätietoja symboleista ja teksti-ilmoituksista, ks. sivuja 50 ja 54.

Punainen varoitussymboli syttyy, kun on havaittu vika, joka voi vaikuttaa turvallisuuteen ja/tai auton ajettavuuteen. Samalla esitetään selventävä teksti-ilmoitus infonäytössä.

Keltainen infosymboli syttyy, yhdessä infonäytön tekstin kanssa, kun jossain auton järjestelmistä on sattunut poikkeama. Keltainen infosymboli voi syttyä myös yhdessä muiden symbolien kanssa.

Symbolit näytössä

Merkki- ja varoitussymbolit mittaristossa

Symboli	Merkitys	Sivu
	Varoitus	21, 34, 50, 53, 157
	Informaatio	50, 53, 157, 162, 164
	Pakokaasunpuhdistusjärjestelmä	50, 51
	Vika ABS-järjestelmässä	51, 52
	Takasumuvalo	51

Symboli	Merkitys	Sivu
	Ajonvakautusjärjestelmä STC tai DSTC*	51, 161, 162
	Moottorin esilämmitin (diesel)	51
	Polttoaine vähissä	51
	Perävaunun merkkisymboli	52
	Seisontajarru kytkettynä	52
	Turvatyynyt - SRS	21, 52

Symbolit näytössä

Symboli	Merkitys	Sivu
	Matala öljynpaine	50, 52
	Turvavyömuistutin	18, 52
	Laturi ei lataa	52
	Vika jarrujärjestelmässä	52, 159
	Kaukovalojen merkkivalo	49

Symboli	Merkitys	Sivu
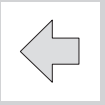	Vasen vilkku	49
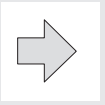	Oikea vilkku	49

Muut infosymbolit mittaristossa

Symboli	Merkitys	Sivu
	Sadetunnistin*	64
CRUISE-ON	Vakionopeussäädin*	65
	Vaihtamisosoitin*	-

Infosymbolit keskikonsolin näytössä

Symboli	Merkitys	Sivu
	Tilaääni (surround) (vain Premium Sound)	242
NEWS	Uutiset	246
PTY	Ohjelmatyypit	246
REG	Alueelliset radio-ohjelmat	248
	Äänitiedostot	249
	Luettelo CD-levyllä	249
TP	Liikennetietoja	246
	Puhelin*	265
	Bluetooth™ - handsfree*	265

* Valinnais-/lisävaruste, katso lisätietoa Johdanto-kappaleesta.

Infosymbolit kattokonsolin näytössä

Symboli	Merkitys	Sivu
	Turvavyömuistutin	19
	Matkustajan paikan turvatyyny, aktivoitu	24, 25
	Matkustajan paikan turvatyyny, aktivointi poistettu	25

A

A/C
elektronisesti ohjattu lämmitys- ja ilmastointilaite ... 88
ABS, vika ABS-järjestelmässä ... 51, 159
Active Bending Lights (ABL) ... 58
AF – automaattinen taajuuspäivitys ... 247
AIRBAG ... 22
Ajastin
ECC ... 87
Ajo
jäähdytysjärjestelmä ... 140
liukas tie ... 140
perävaunun kanssa ... 174
taloudellinen ... 140
vedessä ... 140
Ajotietokone ... 61
Ajovalojen suurpainehuuhtelu ... 63
Akku ... 221
apukäynnistyskaapelit ... 173
erittelyt ... 286
huolto ... 213, 221
symbolit akussa ... 221
ylikuormitus ... 141
Aktiiviset valonheittimet ... 58
Alkolukko ... 146
Antennien sijainti, Keyless drive ... 128
Apukäynnistyskaapelit ... 173
Audio, ks. myös Äänet ... 240
Auto
esivalintojen tallennus ... 244
AUTO
ilmastoinnin säätö ... 86
Autom. ilmastointi ... 86
Automaattinen lukitseminen ... 132
Automaattinen uudelleenlukitus ... 131
Automaattipesu ... 204
Automaattivaihteisto
hinaaminen ja poiskuljetus ... 169
käsivalintainen vaihteisto (Geartronic) 154
perävaunu ... 174, 175
Auton asetukset ... 77
Auton hoito ... 204
Auton hoito, nahkaverhoilu ... 206
Auton pesu ... 204
Auton verhoilu ... 206
Autostart ... 150
Avaimen asennot ... 150
Avaimeton käynnistys (avaimeton käyttö) ... 126
Avaimeton käyttö ... 126, 152, 288
Avaimeton sisäänpääsy ... 77
Avain ... 121, 127
avaimeton lukko- ja käynnistysjärjestelmä ... 126
etäavain ... 120
Avainliuska
lukituskohdat ... 123

B

Bassokaiutin ... 241
Bensiinin laatu ... 143
BLIS-viestit ... 167
BLIS-vikailmoitukset ... 167
Bluetooth
handsfree ... 265
mykistä mikrofoni ... 266
siirrä puhelu matkapuh ... 266

C

CD-levyt
säilytyslokero..... 112
CD-toiminnot..... 249

D

Diesel..... 144
Diesel, moottorin esilämmitin..... 51
Dieselhiukkassuodatin..... 145
Dolby Surround Pro Logic II..... 239, 242
DSTC, ks. myös Vakautus- ja vetovoima-järjestelmä
symboli..... 51
DSTC, ks. myös Vakautusjärjestelmä..... 161

E

ECO-paine
taulukko..... 190
ECO-paineet..... 190
Elektroninen käynnistyksenesto..... 120
Ensiapuvarustus..... 194
EON – Enhanced Other Networks..... 248
Erillislukitus..... 124
Esivalintojen tallennus, manuaalinen ja automaattinen..... 244
Etäavain..... 151
irrotettava avainliuska..... 121
pariston vaihto..... 129
Etäavainjärjestelmä, tyyppihyväksyntä.... 288

F

FSC, ympäristömerkintä..... 15

G

Geartronic..... 154

H

Hehkulamput, ks. Valaistus..... 223, 286
Heilahtelunvaimennin..... 176
Henkilökohtaiset asetukset..... 76
automaattinen lukitus..... 77
avaimeton sisäänpääsy..... 77
kierrätyksen ajastus..... 76
lukituksen avauksen vahvistus, valo..... 77
lukituksen avaus, ovet..... 77
lukituksen vahvistus..... 77
lähestymisvalo, kesto..... 77
saattovalot..... 77
tuulettimen autom. säätö..... 76
Hinaus..... 169
hinaussilmukka..... 171
Hinaussilmukka..... 171
HomeLink® 79
Huolto..... 213
oma huolto..... 213
ruostesuojaus..... 209
Huolto-ohjelma..... 212
Huuhtelulaite
huuhteluneste, täyttö..... 217
valonheittimet..... 63
Huuhtelulaitteet
tuulilasi..... 63
Huuhteluneste, täyttö..... 217
Huuru
ajastintoiminto..... 87
ikkunoiden käsittely..... 84

kondensoitunutta vettä valonheittimissä ... 204
poistaminen huurteenpoistotoiminnolla ... 87
Hälytin
hälyttimen automaattinen uudelleenkytkeytyminen ... 135
kytkeminen ... 134
poiskytkeminen ... 134
RDS-liikennevaroitus ... 246
Hälytinjärjestelmän testaus ... 135
Hälytys ... 134
aktivointi ... 134
hälytinjärjestelmän testaus ... 135
hälytysilmaisin ... 134
lauenneen hälytyksen poiskytkeminen ... 135
rajoitettu hälytystaso ... 135
Hätäpuhelu ... 254
Hätävarustus
varoituskolmio ... 192

I

IDIS – Intelligent Driver Information System ... 254
Ikkunannostimet ... 70
matkustajan paikka ... 71
Ilmanjako ... 90
ECC ... 88
Ilmanlaatujärjestelmä, ECC ... 87
Ilmastointi
ECC ... 86
henkilökohtaiset asetukset ... 76
yleistä ... 84
IMEI-numero ... 260
Infotainment
valikoiden käyttö ... 238
iPod®, liitäntä ... 240
ISOFIX-kiinnitysjärjestelmä lastenistuimia varten ... 40
Istuin
käsinsäätö ... 98
sähkökäyttöinen ... 98

J

Jaksopyyhintä ... 63
Jarru- ja kytkinneste ... 219
Jarrujärjestelmä ... 159
Jarrut
hätäjarruvahvistus, EBA ... 160
hätäjarruvalo ... 160
jarruvalot ... 59
käsijarru ... 69
lukkiutumattomat jarrut, ABS ... 159
Jarruvalot ... 59
Jäähdytysjärjestelmä ... 140
Jäähdytysneste ... 218
Jäähdytysneste, tarkastus ja täyttö ... 218

K

Kaasu ... 173
Kaatumissuoja ... 31
Kahlaus ... 140
Katalysaattori ... 143
poiskuljetus ... 169

Katsaus mittaristoon
oikealta ohjattava auto..... 46
vasemmalta ohjattava auto..... 44
Katto
avaaminen ja sulkeminen..... 104
käyttäminen..... 103
peiteluukku..... 104
vikailmoitukset..... 105
Kattokuorma, enimmäispaino 277
Kauko-/lähivalot, ks. Valaistus..... 57
Kauko-ohjain..... 120
pariston vaihto..... 129
toiminnot..... 120
Kaukosäädin HomeLink®
ohjelmoitava 79
Kaukovalot
vilkutus..... 60
Kaukovalovilkku..... 60
Kello, säätö..... 76
Keskimääräinen polttoaineenkulutus..... 61
Keyless drive
moottorin käynnistäminen..... 152
Kickdown
automaattivaihteisto..... 155
Kiillotus..... 205
Kiveniskut ja naarmut..... 208
Kokonaispaino..... 277
Kompassi..... 72
kalibrointi..... 72
vyöhykkeen asettaminen..... 72
Kondensoitunutta vettä valonheittimissä. 204
Konepelti, avaus..... 214
Kuolleen kulman informaatiojärjestelmä, BLIS..... 75, 165
Kuollut kulma (BLIS)..... 165
Kuormankiinnityssilmukat..... 115
Kuormaus
kuormankiinnityssilmukat..... 115
kuormituskyky..... 182
suksiluukku..... 116
yleistä..... 182
Kylmäaine..... 84
Kylmäkäynnistys..... 156
automaattivaihteisto..... 156
Kytkinneste, tarkistus ja täyttö..... 219
Käsijarru..... 69
Käsinekotelo..... 111
lukitseminen..... 122
Käsivalintainen vaihteisto..... 153
hinaaminen ja poiskuljetus..... 169
Käsivalintainen vaihteisto (Geartronic)..... 154
Käynnissä oleva puhelu, toiminnot..... 259
Käynnistyksenesto..... 120, 151
Käynnistysakku..... 286
Käynnistysavaimet..... 151
Käyttöohjekirja, ympäristömerkintä..... 15

L

Lambdatunnistin..... 143
Lapset..... 35
lastenistuin ja sivuturvatyyny..... 26
sijoittaminen autoon..... 35
sijoittaminen autoon, taulukko..... 36
turvallisuus..... 35
Lastenistuimet..... 35
ISOFIX-kiinnitysjärjestelmä lastenistuimille..... 40
Lastenistuin..... 35
Lattiamatot..... 102
Levyteksti..... 250
Liikennetietoja..... 246
Lisälämmitin..... 94
Lisälämmitin (diesel)..... 94

Luistonesto..... 161
Lukitseminen..... 127
lukituksen avaaminen..... 130
Lukitseminen/lukituksen avaaminen..... 130
sisäpuoli..... 131
ulkopuoli..... 130
Lukituksen avaaminen..... 127, 130
Lukituksen avaus
asetukset..... 77
Lukitus
lukitseminen..... 130
Lukuvalot, ks. Valaistus..... 107
Lähestymisvalo, kesto..... 75
asetus..... 77
Lämmitys ja ilmanvaihto
yleistä..... 84
Lämmitys- ja ilmastointilaitteen asetukset
auto..... 86
Lämpötila
matkustamo, elektronisesti ohjattu lämmitys- ja ilmastointilaite..... 88

M

Maali
maalivauriot ja korjaus..... 208
värikoodi..... 208
Massa ajokunnossa..... 277
Massat
massa ajokunnossa..... 277
Matkapuhelin
handsfree..... 265
liitä..... 267
puhelimen rekisteröinti..... 265
Matkustamolämmitin
polttoainekäyttöinen..... 91
Matkustamon suodatin..... 84
Matkustamon valaistus, ks. Valaistus..... 107
Mittaristo..... 49
Mittariston mittarit
kierroslukumittari..... 49
nopeusmittari..... 49
polttoainemittari..... 49
ulkolämpömittari..... 49
välimatkamittari..... 49
Mittariston näyttö..... 54
Mittaristovalaistus..... 58
Mittatikku, elektroninen..... 217
Moottorin erittelyt..... 279
Moottorin käynnistäminen..... 150
keyless drive..... 126, 152
Moottorinlämmitin
polttoainekäyttöinen..... 91
Moottoritila..... 214
jäähdytysneste..... 218
ohjaustehostinöljy..... 219
Moottoriöljy..... 216, 280
epäsuotuisat ajo-olosuhteet..... 280
määrätiedot..... 280
suodatin..... 215
öljylaatu..... 280
öljynpaine..... 52
Muistitoiminto istuimessa..... 99

N

Nahkaverhoilu, pesuohjeet..... 206
Nesteet, määrätiedot..... 282
Nesteet ja öljyt..... 215, 282
Nesteet ja öljyt, tarkistukset moottoritilassa..... 215
Nesteet ja öljyt, yleistä..... 215

Nokisuodatin 54, 145
Nokisuodatin täynnä 145
Nopeuskompensointi 243
Näyttö, viestit 54
Näyttövalaistus 58

O

Ohjauslukko 150
Ohjauspyörä
ohjauspyörän säätö 68
painikesarja 65, 67, 255
vakionopeussäädin 65
Ohjaustehostimen öljy, tarkastus ja täyttö 219
Ohjelmatyyppi 247

P

PACOS 24
PACOS, kytkin 24
Painikesarja ohjauspyörässä 65, 67, 255
Pakokaasunpuhdistus
vikailmoitus 51
Paristo
kauko-ohjaimen pariston vaihto 129
Peruutusvaihdesalpa 153
Perävaunu 174
kaapeli 176
Perävaunun vetäminen
kuulaan kohdistuva paino 277
vetopaino 277
Pikasoitto 259
Pikatoisto 250
Polttimonpidin
irrotus 226
Polttimot
vaihto 223
Polttoaine
CO_2-päästöt 284
kulutus 284
määränäyttö 51
polttoaineenkulutus, näyttö 61
polttoainesuodatin 144
polttoainetalous 190
pysäköintilämmitin 91
Polttoaineen
täyttö 142
Polttoaineen täyttö
polttoainesäiliön korkki 142
polttoainesäiliön luukku, käsinavaus. . 142
polttoainesäiliön luukku, sähkökäyttöinen avaus 142
täyttö 142
Polttoaineesta 143
Powershift-vaihteisto 156, 169
PTY – Ohjelmatyyppi 247
Puhallin
ECC 87
Puhdistus
automaattipesu 204
auton pesu 204
turvavyöt 206, 207
vanteet 204
verhoilu 206
Puhelin
handsfree 265
liikenneturvallisuus 255
liitä 267
pikasoitto 259
puhelimen rekisteröinti 265
puhelinluettelo 268
puhelinluettelo, oikotie 268
puhelun soittaminen 266
puhelun vastaanottaminen 266

päälle/pois ... 256
soitto puhelinmuistiota käyttäen ... 259
säätimet ... 255
tekstin syöttö ... 257
tuleva puhelu ... 266
valmiustila, standby-tila ... 256
Puhelinjärjestelmä ... 254
Puhelinmuistio
numeroiden käsittely ... 258
Puhelu
käsittely ... 256, 266
puhelimen äänenvoimakkuus ... 257
toiminnot käynnissä olevan puhelun aikana ... 256, 259
tuleva ... 266
Puhelun hylkäys ... 256
Puhelun paneminen pitoon ... 256
Puhelun soittaminen ... 256, 266
Puhkeaminen, ks. Renkaat ... 192, 195
Pysäköintilämmitin
ajan asetus ... 93
akku ja polttoaine ... 91
pysäköinti mäkeen ... 91
symbolit ja näyttöilmoitukset ... 92
yleistä ... 91
Pysäköintitutka ... 163
pysäköintitutkan anturit ... 164
Pyyhinsulat ... 220
puhdistus ... 220
Pyyhkimien sulat
vaihto tuulilasi ... 220
Pyörien
irrotus ... 195
Pyörät
asennus ... 196
lumiketjut ... 188
vaihto ... 195
vanteet ... 188
varapyörä ... 192

R

Radio
EON ... 248
ohjelmatyypit ... 245
radioasemat ... 244
radion asetukset ... 244
REG ... 248
taajuuspäivitys ... 247
uutiset ... 246
Radion asemien haku ... 244
Radioteksti ... 247
Rajoitettu suojaus
asetukset ... 77
RDS-toiminnot ... 245
palauttaminen ... 248
REG – Alueelliset radio-ohjelmat ... 248
Rele-/varokerasia, ks. Varokkeet ... 229
Renkaat
ajo-ominaisuudet ... 186
erittelyt ... 186
hoito ... 186
kulumisvaroittimet ... 187
nopeusluokat ... 186
pyörimissuunta ... 189
rengaspaineet ... 190, 191
renkaan paikkaus ... 197
talvirenkaat ... 189
yleistä ... 186
Retkahdusvammat ... 29
ROPS (Roll Over Protection System) (Kaatumissuoja) ... 31
Ruostesuojaus ... 209

S

Saattovalot ... 60, 75
asetus ... 77
Sadetunnistin ... 64
Salpalukitustila ... 132
aktivoinnin poistaminen ... 132
tilapäinen aktivoinnin poisto ... 132
Satunnaisvalinta, CD ja äänitiedostot ... 250
Savukkeensytyttimen liitäntä
etuistuin ... 56
SCAN
CD ja äänitiedostot ... 250
radioasemat ... 245
Seisontajarru ... 52, 69
SIM-kortti ... 254
SIPS-tyyny ... 26
Sisäilman kierrätys
ECC ... 87
Sisätaustapeili ... 72
automaattinen himmennys ... 72
Sisäännousu
takaistuin ... 99
Sisäänpääsy, avaimeton ... 77
Sivuturvatyyny, SIPS ... 26
Sivuturvatyynyt ... 26
SMS ... 260
kirjoitus ... 260
luku ... 260
SRS-järjestelmä
yleistä ... 22
Subwoofer ... 241
Suksiluukku ... 116
Sumuvalot
takana ... 58
Sumuvalot, päälle/pois ... 58
Suositellut lastenistuimet ... 35
Surround ... 239, 242
Suuntavalot ... 60
Suuntavilkut ... 60
Suurin kattokuorma ... 277
Symbolit ... 162
merkkisymbolit ... 51, 52
varoitussymbolit ... 50
Symbolit ja näyttöilmoitukset
pysäköintilämmitin ... 92
Sähköjärjestelmä ... 286
Sähkökäyttöinen istuin ... 98
Sähköliitäntä
keskikonsoli ... 56
tavaratila ... 116
Sähkölämmitys
etuistuimet ... 88
takalasi ... 88
taustapeilit ... 88
Säiliön tilavuus ... 282
Säilytyslokero ... 110
CD-levyt ... 112
Säilytystilat matkustamossa ... 110
Säädinpaneeli kuljettajan ovessa ... 48, 70

T

Taajuuskorjain ... 242
Taajuuspäivitys, automaattinen ... 247
Tahrat ... 206
Takaistuin
sisäännousu ... 99
Takinpidin ... 111
Taloudellinen ajo ... 140
Talvirenkaat ... 189

Tarkistukset
nesteet ja öljyt ... 216
Taustapeilit
automaattinen kääntäminen sisään/ulos ... 74, 77
kompassi ... 72
sisempi ... 72
sähköisesti sisäänkäännettävät ... 74
ulommat ... 74
Tavaratila ... 114
kuormankiinnityssilmukat ... 115
kuormausapu ... 114
suksiluukku ... 116
sähköliitäntä ... 116
tavaratilan seinä ... 114
Tavaratilan luukku
ajo tavaratilan luukun ollessa auki ... 140
lukitseminen/lukituksen avaaminen ... 120, 130
Tekniset tiedot, moottori ... 279
TP – liikennetietoja ... 246
Tunkki ... 192
Turvallisuus
turvajärjestelmä, taulukko ... 32
Turvatyyny ... 22
aktivointi/aktivoinnin poistaminen, PACOS ... 24
kuljettajan ja matkustajan puolella ... 23
sulkeminen avaimella ... 24
Turvatyyny, ks. törmäys ... 34
Turvatyynyjärjestelmä ... 22
Turvaverho ... 28
Turvavyö
raskaus ... 19
turvavyönkiristin ... 20
vyönohjain ... 20
Turvavyö ja raskaus ... 19
Turvavyömuistutin ... 19
Turvavyöt ... 18
Tuuletus ... 85
Tuuletussuuttimet ... 85
Tuulilasinpyyhkimet ... 63
sadetunnistin ... 64
Tuulisuojus ... 106
Tyyppihyväksyntä, etäavainjärjestelmä ... 288
Tyyppimerkintä ... 274
Työkalut ... 192
Törmäys
törmäystila ... 34

U

Ulkomitat ... 276
Ulkotaustapeilien asettaminen uudelleen ... 75
Ulkotaustapeilit ... 74
USB, kytkeminen ... 240
Uutiset ... 246

V

Vahaus ... 205
Vaihteenvalitsinsalpa ... 155
Vaihteenvalitsinsalvan kytkeminen pois ... 156
Vaihteisto
käsivalintainen ... 153
Vakautus- ja vetovoimajärjestelmä ... 161
Vakionopeussäädin ... 65
Valaistus
ajovalojen korkeudensäätö ... 57
Aktiiviset Xenon-valonheittimet ... 58

hehkulamput, erittelyt..... 286
kauko-/lähivalot..... 57, 60
lukuvalot..... 107
lähestymisvalo, kesto..... 75
lähivalot..... 57
matkustamossa..... 107
näyttövalaistus..... 58
saattovalot..... 60, 75
seisontavalot..... 57
sumutakavalo..... 58
sumuvalot..... 58
valaistusautomatiikka..... 108
valoautomatiikka, lähivalot..... 57
valopaneeli, matkustamo..... 57

Valaistus, lampunvaihto
edessä..... 223
kaukovalot..... 224
lähivalot..... 224
seisontavalot..... 225
sisävalaistus katossa..... 228
takavalaisin..... 227
tavaratila..... 227

Valaistus, polttimon vaihto..... 223
meikkipeili..... 228
rekisterikilven valo..... 227
seisontavalot..... 225
sivuvalot..... 225
sumuvalo..... 226
suuntavalot..... 225

Valikkorakenne..... 76
mediasoitin..... 252
puhelin, katsaus..... 261
puhelin, valikkovaihtoehdot..... 262

Valikoiden käyttö
äänentoistolaitteisto..... 238

Valmiustila, puhelin..... 256

Valokuvion sovitus..... 183
Active Bending Lights (ABL) 183
halogeenivalonheittimet..... 183

Valonheittimet..... 57

Vanteet
puhdistus..... 204

Varapyörä..... 192
varapyörä..... 189, 192

Varoituskolmio..... 192

Varoitussymboli, turvatyynyjärjestelmä..... 21

Varoitusvalo
vakautus- ja vetovoimajärjestelmä..... 161

Varoitusvilkut..... 68

Varokkeet..... 229
rasia moottoritilassa..... 230
rele-/varokekeskus matkustamossa... 233
vaihto..... 229
yleistä..... 229

Vetokoukku, ks. Vetolaite..... 176

Vetolaite..... 176
asennus..... 178
erittelyt..... 177
irrotus..... 180

Vetopaino..... 277

Vettä hylkivä pintakerros, puhdistus..... 206

Vettä ja likaa hylkivä pintakerros..... 75

Viestit tietonäytössä..... 54

Vikailmoitukset..... 105

Voiteluaineet..... 282

Voiteluaineet, määrätiedot..... 282

Väliaikainen renkaan paikkaus..... 197

Värikoodi, maali..... 208

W

WHIPS
lastenistuin/lastentyyny..... 29
retkahdusvammat..... 29

Y

Yleistä polttoaineesta..... 143
Ympäristömerkintä, FSC, käyttöohjekirja. . 15

Ä

Äänenvoimakkuus
mediasoitin..... 240
nopeuskompensointi..... 243
ohjelmatyypit..... 248
puhelin..... 257, 267
puhelin/mediasoitin..... 267
soittosignaali, puhelin..... 267
äänentoistolaitteisto..... 240
Äänet
äänenvoimakkuus..... 240
ääniasetukset..... 240, 241
äänilähde..... 240

Ö

Öljy, ks. myös Moottoriöljy..... 216, 280

Volvo. for life

VOLVO

Volvo Car Corporation TP 11647 (Finnish), AT 1020, Printed in Sweden, Göteborg 2010, Copyright © 2000-2010 Volvo Car Corporation