VOLVO C70

MANUEL DU PROPRIÉTAIRE

WEB EDITION

Bienvenue à la famille mondiale des propriétaires de Volvo. Nous espérons que vous profiterez de nombreuses années de conduite en sécurité dans votre Volvo, un véhicule conçu spécialement pour votre sécurité et votre confort. Pour aider à garantir votre pleine satisfaction pour ce véhicule, nous vous encourageons à prendre connaissance des descriptions d'équipement, des directives de fonctionnement et des recommandations/exigences d'entretien qui se trouvent dans le présent guide. Nous conseillons vivement, à vous et à vos passagers, de porter votre ceinture de sécurité en tout temps dans ce véhicule ou dans toute autre automobile. Et, bien sûr, ne jamais conduire un véhicule si vous avez été consommé de l'alcool, pris des médicaments ou dans toutes autres conditions qui pourraient influer sur votre capacité de conduire.

Votre Volvo est conçue pour répondre à toutes les normes d'émissions et de sûreté en vigueur, comme l'indiquent les étiquettes de certification collées à l'ouverture de la porte du conducteur et sur la partie inférieure du capot.

Pour obtenir plus de renseignements, veuillez contacter votre détaillant ou :

Aux États-Unis : Volvo Cars of North America, LLC
Customer Care Center
P.O. Box 914, Rockleigh, New Jersey 07647-0914
1-800-458-1552
www.volvocars.us

Au Canada : La Compagnie des Automobiles
Volvo du Canada.
Service national à la clientèle
175, chemin Gordon Baker
North York, Ontario M2H 2N7
1-800-663-8255
www.volvocanada.com

2007 © Volvo Car Corporation. Tous droits réservés.

Table de matières

00 Introduction

Renseignements généraux 6
Volvo et l'environnement 7
Mises en garde importantes 8

01 Sécurité

Sécurité de l'occupant 12
Ceintures de sécurité 14
Système de retenue supplémentaire (SRS) 17
Coussins gonflables avant 18
Capteur de poids de l'occupant 21
Coussins gonflables latéraux 24
Rideaux gonflables intégrés aux portières 25
Système anti-coup de fouet cervical 26
Système de protection en cas de retournement 28
Mode collision 29
Sécurité des enfants 30
Systèmes de retenue pour enfant 33
Sièges de bébé 35
Sièges de sécurité évolutifs pour enfant 37
Coussins rehausseurs 39
Ancrages inférieurs ISOFIX 40
Enregistrement du système de retenue pour enfant et rappels 41

02 Commandes et instruments de bord

Aperçu des instruments de bord 44
Tableau de bord 47
Pictogrammes - tableau de bord 50
Fenêtre de renseignement 53
Panneau d'éclairage 55
Levier à gauche du volant 57
Ordinateur de bord 58
Levier du volant du côté droit 60
Régulateur de vitesse 62
Ajustement du volant, feux de détresse 64
Frein de stationnement 65
Prises 12 volts 66
Glaces électriques 67
Rétroviseurs 68
Réglages personnalisés 71
Émetteur-récepteur universel HomeLink® (option) 73

03 Climatisation

Renseignements généraux 80
Bouches d'air 81
Commande électronique de la climatisation (CEC) 82
Distribution de l'air 86

04 Intérieur

Sièges avant 90
Toit rigide rétractable électrique 94
Éclairage intérieur 100
Espaces de rangement 102
Coffre 107

05 Serrures et Alarme

Télécommande et clé intégrée 112
Verrouillage en mode voiturier 117
Démarrage sans clé (en option si disponible) 119
Verrouillage et déverrouillage 123
Boîte à gants et coffre 124
Ouverture du coffre de l'intérieur ... 125
Alarme 126

06 Démarrage et conduite

Renseignements généraux 132
Exigences en carburant..... 136
Commutateur d'allumage, Verrouillage du volant 139
Démarrage du véhicule..... 140
Démarrage de la voiture à l'aide du démarrage sans clé (en option)..... 142
Transmission manuelle 143
Transmission automatique..... 144
Neutralisation du système de verrouillage du levier de vitesses.... 146
Système de freinage..... 147
Système de stabilité 149
Remorquage..... 151
Démarrage à l'aide d'une batterie d'appoint 154
Tirer une remorque 155
Dispositif d'attelage de remorque amovible 157
Transport de charges..... 158
Système d'information sur l'angle mort (BLIS)—en option..... 159
Aide au stationnement (option/accessoire)..... 163

07 Roues et pneus

Renseignements généraux..... 168
Pression de gonflage des pneus..... 170
Désignations du pneu 174
Glossaire de la terminologie des pneus 176
Chargement du véhicule 177
Codage uniforme des qualités de pneus 179
Chaînes à neige, pneus à neige, pneus à crampons 180
Écrous de roue..... 181
Permutation des pneus..... 182
Roue de secours provisoire 183
Remplacement d'une roue..... 184
Système d'obturation de pneu..... 186
Système de surveillance de la pression des pneus (TPMS)..... 192

08 Entretien de la voiture

Laver et nettoyer le véhicule 196
Retouche de la peinture..... 200

09 Entretien et service

Entretien Volvo 204
Entretien de votre véhicule 205
Capot 207
Compartiment moteur 208
Huile à moteur 209
Liquides 211
Balais d'essuie-glaces 213
Batterie 214
Ampoules 216
Remplacement d'ampoules 217
Fusibles 224

10 Audio

Fonctions audio 234
Fonctions de la radio 239
Radio par satellite Sirius (en option) 241
Lecteur CD/changeur de CD (en option) 245
Menu audio 249

11 Caractéristiques techniques

Renseignements sur les étiquettes 252
Dimensions et poids 254
Huiles et liquides 256
Huile à moteur 257
Caractéristiques du moteur 259
Système électrique 260
Convertisseur catalytique à trois voies 262
Programmes Volvo 263

Renseignements généraux

Verrouillage du levier de vitesses (transmission automatique)
Lorsque votre voiture est stationnée, le levier de vitesses est verrouillé à la position Park (**P**). Pour dégager le levier, tourner la clé de contact à la position II (ou démarrer le moteur), appuyer sur la pédale de frein, enfoncer le bouton sur le devant du levier de vitesses et déplacer le levier de la position Park (**P**).

Verrouillage de la clé de contact (transmission automatique)
Lorsque vous coupez le contact, le levier de vitesses doit être en position Park (**P**) pour être en mesure de retirer la clé du commutateur d'allumage.

Système de freinage antiblocage (ABS)
Le système ABS de votre voiture exécute un examen d'autodiagnostic lorsque le véhicule atteint la vitesse de 20 km/h (12 mi/h) pour la première fois. La pédale de frein vibre alors plusieurs fois et le module de contrôle ABS émet un bruit. Ceci est normal.

Volet du réservoir de carburant
Appuyer sur le bouton du panneau lorsque le véhicule est arrêté complètement pour ouvrir le volet du réservoir de carburant.

Bouchon du réservoir de carburant
Après avoir fait le plein, fermer le bouchon du réservoir de carburant en le tournant dans le sens horaire, jusqu'à ce qu'il s'enclenche en position. Si le bouchon n'est pas bien fermé ou si le moteur tourne pendant le plein, le témoin de défaut de fonctionnement (« Check Engine ») peut s'allumer pour indiquer une défaillance.

Renseignements importants

- Avant de conduire votre véhicule pour la première fois, veuillez vous familiariser avec les renseignements sur la consommation d'huile des moteurs neufs à la page 209. Vous devez également lire les chapitres « Commandes et instruments » et « Démarrage et conduite ».
- Les renseignements contenus dans le présent manuel sont extrêmement utiles et devraient être lus après avoir conduit le véhicule pour la première fois.
- Le guide est structuré de telle sorte qu'il puisse servir de référence. C'est pour cette raison qu'il devrait être gardé dans le véhicule pour l'avoir à portée de la main.
- Ne pas exporter votre Volvo dans un pays étranger avant d'avoir étudié les règlements de ce pays en ce qui concerne la sécurité et les émissions de gaz d'échappement. Dans certains cas, il peut être difficile voire impossible de respecter ces exigences. Des modifications apportées au(x) dispositif(s) antipollution peuvent rendre votre Volvo inapte à rouler aux États-Unis, au Canada et dans d'autres pays.
- Tous les renseignements ainsi que les illustrations et les spécifications compris dans le présent guide sont basés sur les dernières informations techniques disponibles au moment de la publication. Noter que certains véhicules peuvent être équipés différemment pour des raisons juridiques particulières. L'équipement facultatif décrit dans ce guide peut ne pas être disponible partout.
- Volvo se réserve le droit d'apporter des modifications aux caractéristiques ou à la conception en tout temps, sans préavis et sans engagement.

WARNING

Les dommages invisibles provoqués par un accident peuvent affecter les caractéristiques de conduite et de sécurité de votre véhicule.

WARNING

CALIFORNIE Proposition 65
Les émissions de moteur, certains de leurs constituants et certains composants de la voiture contiennent ou émettent des produits chimiques reconnus par l'État de Californie comme pouvant causer le cancer, des malformations à la naissance ou d'autres problèmes liés à la reproduction. À ceci s'ajoutent certains fluides contenus dans les voitures et certains rejets issus de composants usés qui contiennent ou émettent des produits chimiques reconnus par l'État de Californie comme pouvant causer le cancer, des malformations à la naissance ou d'autres problèmes liés à la reproduction.

Volvo et l'environnement

Volvo est soucieux du bien-être de ses clients et, par conséquent, se préoccupe de l'environnement. Pour nous, le respect de l'environnement implique une astreinte constante à réduire les conséquences de nos activités sur l'environnement. Les activités de Volvo touchant l'environnement sont menées selon une approche holistique qui prend en considération l'ensemble des conséquences environnementales d'un produit tout au long de sa vie. Dans ce contexte, la conception, la production, l'utilisation du produit et le recyclage revêtent une importance particulière. Dans ses usines de production, Volvo a entièrement ou partiellement éliminé plusieurs produits chimiques, dont les CFC, le chromate de plomb, l'amiante et le cadmium. La quantité de produits chimiques utilisés dans les usines Volvo a été réduite de 50 % depuis 1991.

Volvo a été le premier constructeur à mettre en production, en 1976, un convertisseur catalytique à trois voies avec une sonde Lambda appelée maintenant sonde d'oxygène des gaz d'échappement préchauffée. La version actuelle de ce système très efficace réduit d'environ 95 % à 99 % les substances dangereuses (CO, HC, NOx) émises par le tuyau d'échappement; les recherches pour éliminer le reste de ces substances se poursuivent. Volvo est le seul constructeur automobile à offrir des ensembles de rechange sans CFC pour les systèmes de climatisation de tous les modèles à partir du modèle 240 de l'année 1975. Grâce à la sophistication des commandes électroniques du moteur et à l'amélioration de la propreté des carburants, nous nous approchons de nos objectifs. Après la période d'utilisation, le recyclage est la prochaine étape d'importance du cycle de vie des voitures et pièces Volvo. Les parties métalliques représentent environ 75 % du poids total d'un véhicule, ce qui en fait le produit industriel le mieux recyclé. Pour bien contrôler le recyclage et le rendre efficace, de l'information sur le démontage est disponible pour tous les modèles Volvo. Des symboles internationaux apparaissent sur toutes les pièces Volvo en plastique homogène pesant plus de 100 grammes (3,4 oz) pour indiquer comment ces pièces doivent être triées en vue de leur recyclage. En plus d'améliorer sans arrêt les caractéristiques environnementales des moteurs conventionnels à carburant, Volvo travaille activement sur les technologies avancées de véhicules utilisant un combustible de remplacement.

Lorsque vous conduisez un véhicule Volvo, vous collaborez à la diminution de l'impact des voitures sur l'environnement. Afin de réduire l'impact environnemental de votre véhicule vous pouvez :

- Gonfler vos pneus à la pression recommandée. Des essais ont montré une diminution de l'économie de carburant lorsque les pneus sont mal gonflés.
- Se conformer au calendrier d'entretien recommandé dans votre brochure d'information sur la garantie et le calendrier d'entretien.
- Conduire à une vitesse constante.
- Se rendre chez un technicien Volvo formé et qualifié dès que possible si le témoin de défectuosité s'allume ou reste allumé après le démarrage.
- Éliminer correctement toutes les pièces usées du véhicule telles que huile à moteur, batteries, garnitures de frein, etc.
- Utiliser des produits d'entretien de marque Volvo pour nettoyer votre voiture; tous ces produits sont écologiques.

Pour obtenir de plus amples renseignements sur les activités liées à l'environnement auxquelles Volvo Cars of North America, LLC et Volvo Car Corporation participent, visitez notre page d'accueil Internet à http://www.volvocars.us.

WARNING

Certaines composantes de ce véhicule comme les modules de coussin gonflable, les prétendeurs de ceinture de sécurité, les colonnes de direction, le système de protection en cas de retournement et les piles types boutons peuvent contenir du perchlorate. Manipuler avec soin lors de l'entretien du véhicule et de l'élimination du véhicule à la fin de vie utile
Visitez le www.dtsc.ca.gov/hazardouswaste/perchlorate

Mises en garde importantes

Installation des accessoires

- Nous recommandons fortement aux propriétaires de Volvo d'installer uniquement des accessoires d'origine approuvés par Volvo et de s'assurer que l'installation est effectuée seulement par un technicien Volvo formé et qualifié.
- Volvo soumet les accessoires d'origine à des essais pour s'assurer qu'ils sont compatibles avec les systèmes de rendement, de sécurité et antipollution de votre voiture. De plus, un technicien Volvo formé et qualifié sait à quel endroit sur votre Volvo un accessoire peut ou non être posé en toute sécurité. Dans tous les cas, veuillez consulter un technicien Volvo formé et qualifié avant de poser tout accessoire dans ou sur votre voiture.
- Les accessoires qui n'ont pas été approuvés par Volvo peuvent ou peuvent ne pas avoir été vérifiés pour déterminer leur compatibilité avec votre véhicule. De plus, un installateur inexpérimenté peut ne pas connaître certains systèmes de la voiture.
- Si vous installez des accessoires qui n'ont pas été vérifiés par Volvo ou si une personne qui ne connaît pas bien votre véhicule installe des accessoires, ceux-ci pourraient endommager les systèmes de performance et de sécurité de votre véhicule.
- Les dommages causés par une mauvaise installation d'accessoires ou causés par l'installation non autorisée d'accessoires ne sont pas couverts par la garantie du véhicule neuf. Pour de plus amples renseignements sur la garantie, lire la brochure d'information sur la garantie et le calendrier d'entretien. Volvo n'assume aucune responsabilité pour tout décès, blessure ou dépense résultant de l'installation d'accessoires qui ne sont pas de marque Volvo.

Distraction du conducteur

L'inattention découle des activités du conducteur qui ne sont pas directement liées à la conduite automobile. Votre nouvelle voiture Volvo est, ou peut être, équipée de plusieurs systèmes complets de divertissement et de communication dont un téléphone cellulaire mains libres, un système de navigation et des chaînes audio à usages multiples. Vous pouvez aussi avoir des dispositifs électroniques portables pour votre usage personnel. Lorsque vous utilisez ces équipements correctement et de façon sécuritaire, ils enrichissent la conduite automobile. Par contre, l'utilisation incorrecte de ces dispositifs peut entraîner l'inattention du conducteur.

Volvo a votre sécurité à coeur, c'est pourquoi nous voulons vous faire part des mises en garde suivantes concernant tous ces systèmes :

- Ne jamais utiliser ces systèmes ou tout autre dispositif de votre véhicule qui pourrait vous empêcher de conduire de façon sécuritaire. La distraction peut causer de graves accidents.En plus de cette mise en garde, nous souhaitons vous donner les conseils suivants concernant les nouvelles options offertes par votre véhicule :
- Ne jamais utiliser un téléphone cellulaire lorsque vous conduisez. Certaines juridictions interdisent au conducteur d'utiliser un téléphone cellulaire alors qu'il conduit un véhicule.
- Si la voiture est équipée d'un système de navigation, entrer l'itinéraire de voyage et effectuer tout changement à celui-ci uniquement lorsque le véhicule est stationné.
- Ne jamais programmer la chaîne audio lorsque le véhicule est en mouvement. Régler les stations de radio lorsque le véhicule est stationné et utiliser le bouton de préprogrammation des stations pour simplifier et rendre la programmation plus rapide.
- Ne jamais utiliser d'ordinateurs portables ni d'assistants numériques lorsque le véhicule est en mouvement.

Il incombe au conducteur ou à la conductrice de faire tout en son possible pour assurer sa propre sécurité et celle des passagers du véhicule et des autres conducteurs avec lesquels il ou elle partage la chaussée. Éviter les distractions fait partie de cette responsabilité.

Sécurité de l'occupant 12
Ceintures de sécurité 14
Système de retenue supplémentaire (SRS) 17
Coussins gonflables avant 18
Capteur de poids de l'occupant 21
Coussins gonflables latéraux 24
Rideaux gonflables intégrés aux portières 25
Système anti-coup de fouet cervical 26
Système de protection en cas de retournement 28
Mode collision 29
Sécurité des enfants 30
Systèmes de retenue pour enfant 33
Sièges de bébé 35
Sièges de sécurité évolutifs pour enfant 37
Coussins rehausseurs 39
Ancrages inférieurs ISOFIX 40
Enregistrement du système de retenue pour enfant et rappels 41

SÉCURITÉ

01

Sécurité de l'occupant

Volvo se soucie de sécurité

La sécurité est la pierre angulaire de Volvo. Notre préoccupation en la matière remonte à 1927, lorsque la première Volvo est sortie de la chaîne de production. La ceinture de sécurité à trois points (inventée par Volvo), les cages de sécurité et les zones d'impact dissipatrices d'énergie ont été conçues dans les voitures bien avant que cela ne devienne à la mode ou exigé en vertu de règlements gouvernementaux.

Nous ne faisons aucun compromis quant à notre engagement envers la sécurité. Nous continuons à rechercher de nouvelles caractéristiques de sécurité et à raffiner celles qui se trouvent déjà dans nos voitures. Vous pouvez nous aider. Nous serions heureux de recueillir vos suggestions sur les façons d'améliorer la sécurité automobile. Nous souhaitons également savoir si vous avez déjà eu des questions au sujet de la sécurité dans votre voiture. Communiquez avec nous aux États-Unis en composant le : 1-800-458-1552 ou au Canada le: 1-800-663-8255.

Rappel sur la sécurité des occupants

La sécurité au volant ne dépend pas de votre âge mais plutôt de :

- Votre acuité visuelle.
- Votre capacité de concentration.
- Votre rapidité à prendre une décision sous pression pour éviter un accident.

Les conseils suivants visent à vous aider à composer avec les changements incessants de la circulation.

- Jamais d'alcool au volant.
- Si vous prenez des médicaments, consultez votre médecin pour connaître ses effets possibles sur votre capacité de conduire.
- S'inscrire à un cours de conduite automobile pour rafraîchir vos connaissances.
- Passer un examen de la vue à intervalles réguliers.
- Maintenir votre pare-brise et vos phares propres.
- Remplacer les balais d'essuie-glace lorsqu'ils commencent à laisser des stries sur le pare-brise.
- Tenir compte de la circulation, de la route et des conditions atmosphériques, surtout en ce qui a trait à la distance d'arrêt.

Signalement Avaries compromettant la sécurité aux États-Unis

Si vous croyez que votre véhicule a une avarie qui pourrait entraîner une collision ou causer des blessures ou même la mort, vous devez en aviser immédiatement la National Highway Traffic Safety Administration (NHTSA) ainsi que Volvo Cars of North America, LLC. Si la NHTSA reçoit plusieurs plaintes de la même nature, elle pourrait ouvrir une enquête. S'il apparaît que des avaries compromettant la sécurité existent parmi un groupe de véhicules, ceux-ci pourraient faire l'objet d'un rappel et d'une campagne de réparation. Toutefois, la NHTSA ne peut pas intervenir pour résoudre un problème particulier entre vous, votre concessionnaire ou Volvo Cars of North America, LLC.

Pour communiquer avec la NHTSA, téléphonez sans frais au service d'assistance téléphonique au 1-888-327-4236 (ATS : 1-800-424-9153) ou écrivez à : U.S. Department of Transportation, Washington D.C. 20590.

Pour obtenir de plus amples renseignements sur la sécurité des véhicules automobiles, visitez le :

http://www.safercar.gov

Volvo recommande fortement, dans le cas où votre véhicule serait couvert en vertu d'une campagne de service, d'un rappel d'émission ou de sécurité ou d'une action similaire, que cela soit parachevé dès que possible. Faites la vérification auprès de votre concessionnaire local ou de Volvo Cars of North America, LLC si votre véhicule est couvert en vertu de ces conditions.

On peut joindre la NHTSA à :

Internet :
http://www.nhtsa.gov

Téléphone :
1 888 DASH-2-DOT (1 888 327-4236).

Signalement des avaries compromettant la sécurité au Canada

Si vous croyez que votre véhicule a une avarie qui pourrait entraîner une collision ou causer des blessures ou même la mort, vous devez en aviser immédiatement Transports Canada ainsi que La Compagnie des Automobiles Volvo du Canada.

Pour communiquer avec Transports Canada, composez le 1-800-333-0510 ou le 613-993-9851 si vous téléphonez de la région d'Ottawa.

Ceintures de sécurité

Utilisation des ceintures de sécurité

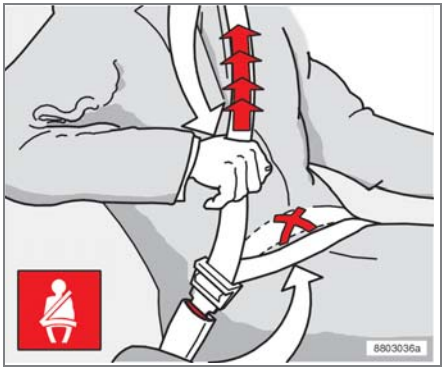

Réglage de la ceinture de sécurité

Tous les occupants du véhicule doivent porter leur ceinture de sécurité. Les enfants doivent être correctement attachés et installés dans un siège pour enfant, un siège d'appoint ou un siège d'auto adapté à l'âge, au poids et à la taille de l'enfant.

Volvo pense également que les enfants ne devraient pas prendre place sur le siège avant d'un véhicule.

Le port de la ceinture de sécurité est obligatoire dans la plupart des états et des provinces.

Prétendeurs de ceinture de sécurité

Toutes les ceintures de sécurité sont munies de prétendeurs qui réduisent le mou des ceintures de sécurité. Ces prétendeurs se déclenchent en cas de déploiement des coussins gonflables avant ou latéraux et parfois lors de collision arrière. Les ceintures de sécurité avant comprennent également un dispositif réducteur de tension qui, en cas de collision, limite les forces maximales exercées par la ceinture sur l'occupant.

Pour boucler une ceinture de sécurité

Tirer la ceinture suffisamment loin pour insérer la plaque de verrouillage dans le réceptacle, jusqu'à ce qu'un clic net se fasse entendre. Le rétracteur des ceintures de sécurité est normalement « déverrouillé » et vous pouvez vous déplacer facilement à condition que le baudrier ne soit pas tiré trop loin.

Le rétracteur se verrouille comme suit :

- si la ceinture est tirée trop rapidement
- pendant le freinage ou l'accélération
- si le véhicule penche de façon excessive
- lors de la conduite en virage.

Bien se rappeler que :

- La ceinture ne doit pas être entortillée ni torsadée.
- La ceinture ventrale doit être placée assez bas sur les hanches (elle ne doit pas faire pression sur l'abdomen).
- S'assurer que le baudrier est bien enroulé dans son rétracteur, et que le baudrier et la ceinture ventrale sont bien tendus.

Pour déboucler une ceinture de sécurité

- Pour retirer la ceinture de sécurité, appuyer sur la section rouge du réceptacle de la ceinture de sécurité. Avant de sortir de la voiture, vérifier que la ceinture de sécurité se rétracte complètement une fois débouclée. Au besoin, guider la ceinture pour la ramener dans la fente du rétracteur.

AVERTISSEMENT

Ne jamais utiliser une ceinture de sécurité pour plus d'un occupant à la fois. Ne jamais placer le baudrier sous le bras, dans le dos ou ailleurs que sur l'épaule. Sinon, en cas d'accident, il y a risque de blessure. Étant donné que les ceintures de sécurité perdent une grande partie de leur résistance lorsqu'elles sont étirées avec force, il faut les remplacer après une collision, et ce même si elles semblent intactes.

Guides de la ceinture de sécurité

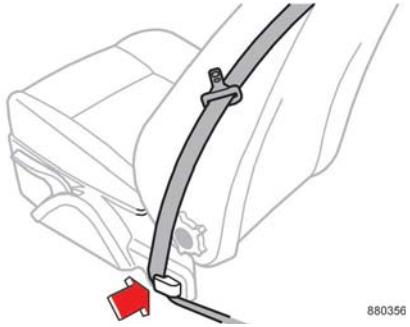

Guides de la ceinture de sécurité (sièges avant)

Ces guides sont conçus pour offrir un accès plus facile aux ceintures de sécurité. On peut retirer une ceinture de sécurité du guide et la faire glisser vers la partie arrière de la tige d'ancrage de la ceinture de sécurité afin de faciliter l'accès des passagers au siège arrière.

AVERTISSEMENT

- Ne jamais réparer la ceinture vous-même; le travail doit être uniquement effectué par un technicien Volvo formé et qualifié.
- Tout dispositif utilisé pour donner du jeu au baudrier d'une ceinture à trois points d'ancrage aura un effet préjudiciable sur le degré de protection dont vous jouirez en cas de collision.
- Le dossier du siège ne doit pas être trop incliné vers l'arrière. Le baudrier doit être tendu pour fonctionner correctement.
- Ne pas utiliser de siège de sécurité pour enfant ou de coussin/dossier rehausseur sur le siège du passager avant. Nous recommandons aussi que les enfants utilisent la banquette arrière en attachant correctement la ceinture de sécurité.

Utilisation de la ceinture de sécurité pendant la grossesse

Les femmes enceintes doivent toujours porter une ceinture de sécurité, mais il est indispensable de le faire de façon adéquate. Le baudrier devrait passer sur l'épaule, puis traverser le creux de la poitrine jusqu'au côté de l'abdomen. La partie ventrale de la ceinture doit être placée à plat sur les cuisses et le plus bas possible sous le ventre, et ne doit jamais être déplacée vers le haut. S'assurer qu'il n'y a aucun mou dans la ceinture, et qu'elle est placée près du corps et qu'elle n'est pas torsadée.

Tout au long de la grossesse, les conductrices enceintes doivent régler la position du

Ceintures de sécurité

siège et du volant de sorte qu'elles bénéficient d'une position de conduite confortable (elles doivent être en mesure d'utiliser les pédales et le volant avec aisance). Pour ce faire, elles devraient garder le maximum de distance entre leur ventre et le volant.

Sièges pour enfant

Voir la page 33 pour de plus amples renseignements sur la fixation des sièges pour enfant au moyen des ceintures de sécurité.

Rappel de ceinture de sécurité

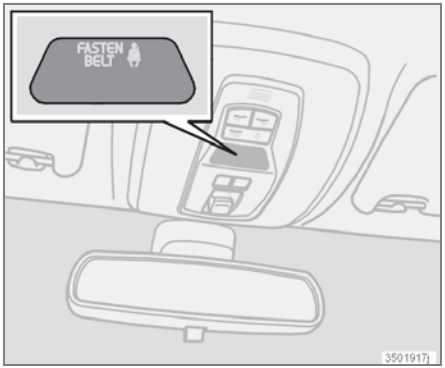

Témoin de ceinture de sécurité dans la console du plafond

Le rappel de la ceinture de sécurité consiste en un signal sonore, un témoin lumineux au-dessus du rétroviseur intérieur et un symbole sur le tableau de bord (voir la page 51) qui alertent le conducteur et le passager avant si leur ceinture de sécurité n'est pas bouclée.

NOTE

Cette fonction reste activée pour une durée totale de six minutes après le contact.

Pendant la première minute :
La fonction de témoin de rappel de ceinture de sécurité ne réagit que si le conducteur a omis d'attacher sa ceinture de sécurité.

- L'indicateur lumineux au-dessus du rétroviseur et le symbole du tableau de bord s'allument et demeurent allumés jusqu'à ce que la ceinture de sécurité soit attachée.
- Un carillon se fait entendre pendant 6 secondes et sa fréquence s'accroît à mesure que la vitesse du véhicule augmente.

Lorsqu'une minute s'est écoulée :
La fonction de témoin de rappel de ceinture de sécurité ne réagit que si le conducteur a omis d'attacher sa ceinture de sécurité.

- L'indicateur lumineux au-dessus du rétroviseur et le symbole du tableau de bord s'allument et demeurent allumés jusqu'à ce que la ceinture de sécurité soit attachée ou que les 5 minutes restantes du cycle de 6 minutes se sont écoulées.
- Le carillon se fait entendre pendant 6 secondes à des intervalles de 30 secondes et sa fréquence s'accroît à mesure que la vitesse du véhicule augmente.

Après 6 minutes, le carillon s'interrompt et les indicateurs lumineux s'éteignent.

Entretien de la ceinture de sécurité

Il faut vérifier périodiquement que les ceintures de sécurité sont en bon état. Utiliser de l'eau et un détergent doux pour le nettoyage. Vérifier la fonction du mécanisme de la ceinture de sécurité de la manière suivante : attacher la ceinture de sécurité et tirer rapidement sur la courroie.

Système de retenue supplémentaire (SRS)

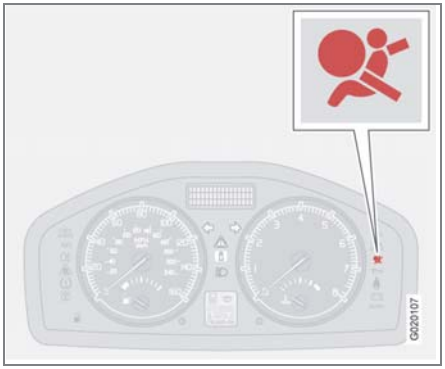

Témoin lumineux du SRS

En complément à la ceinture de sécurité à trois points, votre Volvo est équipée du Système de retenue supplémentaire (SRS), lequel regroupe les dispositifs suivants : prétendeurs de ceinture de sécurité, coussins gonflables avant, coussins gonflables latéraux, capteur du poids de l'occupant et rideaux gonflables. Tous ces dispositifs sont surveillés par le module de commande SRS. Le témoin lumineux SRS (voir l'illustration) s'allume lorsqu'on met le contact à la position I, II ou III et s'éteint normalement au bout d'environ 7 secondes si aucune anomalie n'est détectée dans le système.

Le cas échéant, un message textuel apparaît lorsque le témoin lumineux SRS s'allume. Si ce symbole lumineux ne fonctionne pas adéquatement, le symbole lumineux général ⚠ s'allume et le message **COUSS GONFL. SRS ENTRETIEN URGENT** ou **COUSS GONFL. SRS ENTRETIEN REQUIS** s'affiche.

⚠ AVERTISSEMENT

- Si le témoin lumineux du système SRS demeure allumé après le démarrage du moteur ou s'il s'allume durant la conduite, faire vérifier le véhicule le plus tôt possible par un technicien Volvo qualifié.
- Ne tentez jamais de réparer un composant ou une pièce du système SRS vous-même. Toute interférence dans le système pourrait entraîner son mauvais fonctionnement et des blessures graves. Tout travail sur le système doit être exécuté par un technicien Volvo formé et qualifié.

⚠ AVERTISSEMENT

Si la voiture a été inondée (tapis de plancher détrempés, eau stagnante sur le plancher) ou a subi un quelconque dégât d'eau, ne pas essayer de démarrer ou d'introduire la clé de contact avant d'avoir débranché les câbles de la batterie (voir ci-dessous). Cela peut provoquer le déploiement des coussins gonflables et causer des blessures. Faire remorquer la voiture chez un technicien Volvo formé et qualifié pour réparation.

- **Transmission automatique :**
- Avant de faire remorquer le véhicule, suivre la procédure suivante pour neutraliser le système de verrouillage du levier de vitesses afin d'amener ce dernier au point mort :
- Couper le contact au moins 10 minutes puis débrancher la batterie
- Attendre au moins une minute.
- Insérer la clé dans le commutateur et le tourner en position II.
- Appuyer fermement sur la pédale de frein.
- Déplacer le levier de vitesses de la position Park (**P**) à neutre (**N**). Voir la page 146 pour de plus amples renseignements pour neutraliser manuellement le système de verrouillage du levier de vitesses.

Coussins gonflables avant

Le système de coussins gonflables avant

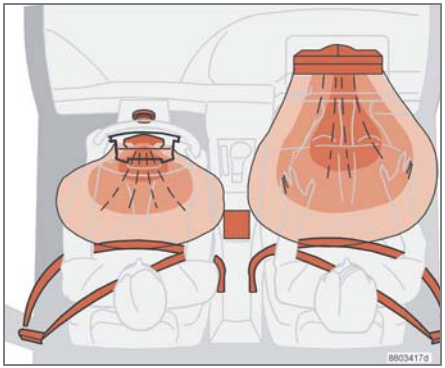

Les coussins gonflables avant complètent la protection offerte par les ceintures de sécurité à trois points. Pour que ces coussins assurent la protection souhaitée, les ceintures doivent être utilisées en tout temps.

Le système de coussins gonflables avant comprend des générateurs de gaz entourés de coussins gonflables et de capteurs de décélération qui activent les générateurs de gaz qui gonflent les coussins gonflables avec de l'azote.

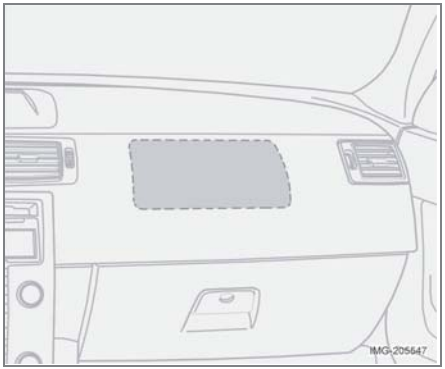

Emplacement du coussin gonflable avant du côté passager.

À mesure que le mouvement des occupants des sièges comprime les coussins gonflables, une partie du gaz est évacuée à un débit contrôlé afin d'assurer un meilleur amortissement. Les deux prétendeurs se déploient également, réduisant au minimum le mou dans la ceinture de sécurité. Tout le processus, y compris le gonflage et le dégonflage des coussins gonflables, prend environ un cinquième de seconde.

Les emplacements des coussins gonflables avant sont indiqués par le sigle "SRS AIRBAG" en relief au centre du volant et au-dessus de la boîte à gants, et par des étiquettes sur chaque pare-soleil ainsi que sur l'avant et à l'extrémité droite du tableau de bord.

- Le coussin gonflable du côté conducteur est replié et logé au centre du volant.
- Le coussin gonflable du côté passager est replié derrière un panneau situé au-dessus de la boîte à gants.

AVERTISSEMENT

- Les coussins gonflables avant visent à COMPLÉTER —les ceintures de sécurité à —trois points et non à les remplacer. Pour profiter au maximum de la protection qu'ils offrent, attacher en tout temps votre ceinture de sécurité. Il faut savoir qu'aucun système ne peut prévenir toutes les blessures possibles en cas d'accident.
- Ne jamais conduire un véhicule équipé d'un coussin gonflable monté dans le volant avec les mains sur le logement du coussin.
- Les coussins gonflables avant ont pour but de prévenir les blessures graves. Ils se déploient très rapidement et avec une force considérable. En cas de déploiement normal d'un seul ou des deux coussins et selon certaines variables telles que la posture de l'occupant, celui-ci risque de subir des abrasions, des ecchymoses, des tuméfactions ou d'autres blessures.
- Au moment de poser tout équipement accessoire, assurez-vous de ne pas endommager le système des coussins gonflables avant. Toute ingérence dans le système pourrait en causer le mauvais fonctionnement.

Déploiement des coussins gonflables avant

- Les coussins gonflables avant sont conçus pour se déployer en cas de collision frontale ou quasi-frontale, de choc ou de décélération, selon la violence du choc, l'angle, la vitesse de percussion et l'objet percuté. Les coussins peuvent aussi se déployer dans certains cas de collision non frontale qui entraînent une décélération rapide.
- Les capteurs SRS, qui déclenchent les coussins gonflables avant, sont conçus pour réagir à la fois à l'impact de la collision et aux forces d'inertie générées par celle-ci et pour déterminer si l'intensité de la collision est suffisante pour déployer les prétendeurs de ceinture de sécurité ou les coussins gonflables.

Toutefois, toutes les collisions frontales ne déclenchent pas le déploiement des coussins gonflables avant.

- En cas de collision avec des objets mous (buissons ou congère, p. ex.), ou en cas de collision à faible vitesse avec des objets rigides, les coussins gonflables avant ne se déploient pas nécessairement.
- Normalement, les coussins gonflables avant ne se déploient pas en cas de collision latérale ou arrière, ni en cas de tonneau.
- L'importance des dommages subis par la carrosserie ne constitue pas une indication fiable pour déterminer si les coussins auraient ou non dû se déployer.

NOTE

- Le déploiement des coussins gonflables avant ne survient qu'une fois durant un accident. Lors d'une collision accompagnée d'un déploiement, les coussins gonflables et les prétendeurs de ceinture de sécurité sont activés. On entend un faible bruit et une petite quantité de poudre est libérée, qui peut ressembler à de la fumée. Il s'agit d'une caractéristique normale et cela n'indique pas un incendie.
- Les coussins gonflables avant de Volvo comportent des capteurs spéciaux intégrés aux boucles des ceintures de sécurité des sièges avant. Le moment du déploiement du coussin gonflable est déterminé par l'utilisation ou non de la ceinture de sécurité, ainsi que par la gravité de la collision.
- Il peut se produire des collisions au cours desquelles un seul coussin gonflable se déploie. Si le choc n'est pas trop violent, mais suffisamment violent pour présenter un risque réel de blessure, les coussins gonflables se déploient à la moitié de leur capacité. Si le choc est plus violent, les coussins gonflables se déploient à leur pleine capacité.

Si vous avez des questions concernant n'importe quel élément du système SRS, veuillez communiquer avec un technicien Volvo qualifié ou avec le Service du soutien à la clientèle :

Aux États-Unis

Volvo Cars of North America, LLC
Customer Care Center
P.O. Box 914, Rockleigh, New Jersey 07647-0914
1-800-458-1552
www.volvocars.us

Au Canada

La Compagnie des Automobiles Volvo du Canada.
Service à la clientèle national
175, chemin Gordon Baker
North York (Ontario) M2H 2N7
1-800-663-8255
www.volvocanada.com

AVERTISSEMENT

- Ne pas placer un siège de sécurité ou un coussin/dossier rehausseur sur le siège du passager avant. Nous recommandons également que tout occupant mesurant moins de 140 cm (4 pi 7 po) trop grand pour occuper un tel siège prenne place sur le siège arrière et boucle sa ceinture de sécurité[1].
- Ne conduisez jamais lorsque les coussins gonflables sont déployés. Ceux-ci peuvent alors gêner la manoeuvre du volant du véhicule. D'autres systèmes de sécurité peuvent également être endommagés.
- La fumée et la poussière produites par le déploiement des sacs gonflables peuvent causer l'irritation de la peau et des yeux en cas d'exposition prolongée.

[1]Voir également les renseignements sur le capteur de poids de l'occupant, à la page 21.

Coussins gonflables avant

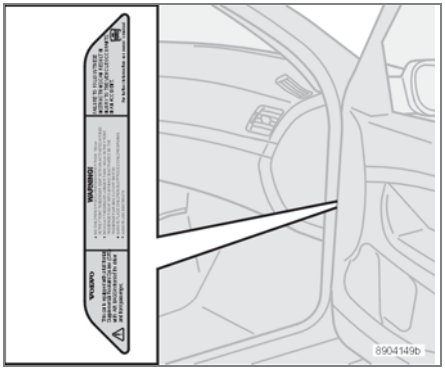

Autocollant de coussin gonflable apposé dans la baie de la portière du passager avant

Autocollant indiquant le coussin gonflable sur la face extérieure des deux pare-soleil

AVERTISSEMENT

- On ne doit jamais permettre à un enfant de prendre place sur le siège du passager avant. Volvo recommande que TOUS les occupants (adultes ou enfants) mesurant moins de 140 cm (4 pi 7 po) prennent place sur le siège arrière de tout véhicule équipé d'un coussin gonflable avant du côté du passager. Consulter la page 32 pour connaître les directives.
- L'occupant du siège du passager avant ne doit jamais s'asseoir sur le bord du siège, s'a5sseoir en position penchée vers le tableau de bord ou autrement hors de position.
- Le dos de l'occupant doit être autant à la verticale que le confort le permet et reposer contre le dossier, et la ceinture de sécurité doit être bouclée correctement.
- Les pieds doivent être sur le plancher et non sur le tableau de bord, le siège ou sortis par la fenêtre.

Autocollant indiquant le coussin gonflable sur le tableau de bord, côté passager

AVERTISSEMENT

- Aucun objet ni accessoire (p. ex., des garnitures du tableau de bord) ne doit être placé, fixé ou installé près du couvercle du compartiment du coussin gonflable (la zone au-dessus de la boîte à gants), ni dans l'espace de déploiement des coussins gonflables (voir l'illustration à la page 18).
- Il ne doit y avoir aucun article non fixé, p. ex. une tasse de café sur le plancher, le siège ou le tableau de bord.
- N'essayez jamais d'ouvrir le couvercle du coussin gonflable qui se trouve sur le volant ou le tableau de bord du côté passager. Cela doit être fait uniquement par un technicien Volvo qualifié.
- Le non-respect de ces instructions peut occasionner des blessures aux occupants du véhicule.

Mise hors de fonction du coussin gonflable avant côté passager

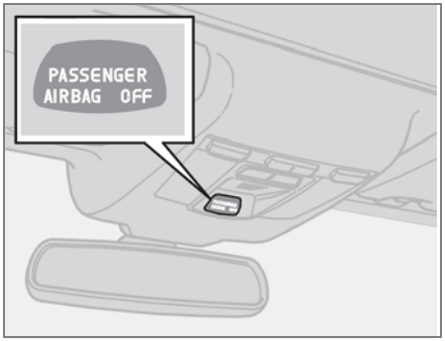

Voyant lumineux du capteur de poids de l'occupant (CPO)

Volvo recommande que TOUS les occupants (adultes et enfants) mesurant moins de 1,40 m (4 pi 7 po) prennent place sur le siège arrière de tout véhicule équipé d'un coussin gonflable avant du côté passager et soient bien attachés. Les enfants doivent toujours être assis dans un système de retenue pour enfant qui convient à leur poids et à leur taille. Veuillez lire les recommandations sur la sécurité des enfants à partir de la page 30.

Le capteur de poids de l'occupant (CPO) est conçu pour répondre à toutes les exigences réglementaires des normes de la Federal Motor Vehicle Safety Standard (FMVSS) 208 et est conçu pour désactiver (ne gonflera pas) le coussin gonflable du passager avant dans certaines situations.

Le capteur de poids de l'occupant fonctionne au moyen de capteurs intégrés au siège et à la ceinture de sécurité du passager avant. Les capteurs sont conçus pour détecter la présence d'un occupant correctement installé et pour déterminer si le coussin gonflable du passager avant doit être activé (peut être gonflé) ou désactivé (ne gonflera pas).

Le CPO désactive (ne gonfle pas) le coussin gonflable avant du côté passager si :

- le siège du passager avant est inoccupé ou un objet petit ou moyen est placé sur le siège avant;
- le système détecte la présence d'un bébé assis dans un siège de bébé orienté vers l'arrière installé selon les directives du fabricant;
- le système détecte la présence d'un enfant assis dans un système de retenue pour enfant orienté vers l'arrière installé selon les directives du fabricant;
- le système détecte la présence d'un enfant assis dans un siège rehausseur;
- un passager avant n'est pas assis sur le siège pendant une courte période de temps;
- un enfant ou une personne de petite taille occupe le siège du passager avant.

Le CPO activera le témoin lumineux PASSENGER AIRBAG OFF pour vous rappeler que le coussin gonflable avant du côté passager est désactivé. Le témoin PASSENGER AIRBAG OFF est situé dans la console de plafond près de la partie inférieure du rétroviseur.

NOTE

Lorsqu'on met le contact, le témoin du CPO peut demeurer allumé jusqu'à 10 secondes pendant que le système procède à un test d'autodiagnostic.

Cependant, si un défaut est détecté dans le système :

- le voyant lumineux du CPO demeure allumé.
- Le témoin lumineux SRS (voir la page 17) s'allume et demeure allumé

Le message COUSS GONFL PASS OFF ENTRET. URG. apparaîtra dans la fenêtre de renseignement.

Capteur de poids de l'occupant

AVERTISSEMENT

- Si une défectuosité est détectée dans le système et est indiquée de la façon expliquée à la page précédente, le coussin gonflable avant côté passager ne se déploiera pas s'il y a collision. Dans ce cas, les systèmes et CPO doivent être inspectés par un technicien agréé Volvo le plus tôt possible.
- N'essayez jamais d'ouvrir, d'enlever ou de réparer tout composant du système CPO. Cela pourrait causer le mauvais fonctionnement du système. L'entretien ou la réparation doit être exécuté uniquement par un technicien Volvo formé et qualifié.
- Le siège du passager avant ne doit être modifié d'aucune façon. Cela pourrait réduire la pression exercée sur le coussin du siège, ce qui risque de nuire au fonctionnement du système CPO.

Le CPO est conçu pour désactiver (ne pas gonfler) le coussin gonflable avant du côté passager lorsqu'il détecte un siège de bébé orienté vers l'arrière, un système de retenue pour enfant orienté vers l'avant ou un siège rehausseur. Le témoin lumineux PASSENGER AIRBAG OFF s'allume pour vous rappeler que le coussin gonflable avant du passager est désactivé (voir le tableau suivant).

État d'occupation du siège du passager	État du voyant lumineux CPO	État du coussin gonflable avant latéral côté passager
Siège inoccupé	L'indicateur lumineux CPO PASS AIRBAG OFF s'allume	Coussin gonflable frontal du côté passager désactivé
Siège occupé par un occupant/un objet de faible poids[1]	L'indicateur lumineux CPO PASS AIRBAG OFF s'allume	Coussin gonflable frontal du côté passager désactivé
Siège occupé par un occupant/un objet de poids lourd	L'indicateur lumineux CPO PASS AIRBAG OFF n'est pas allumé	Coussin gonflable frontal du côté passager activé

[1]Volvo recommande qu'un enfant qui prend place sur le siège arrière soit retenu par un système de retenue approprié. Ne jamais supposer que le coussin gonflable du passager avant est désactivé à moins que le témoin lumineux PASSENGER AIRBAG OFF soit allumé. S'assurer que le système de retenue pour enfant est correctement installé. Si vous n'êtes pas certain de l'état du coussin gonflable du passager avant, placer le système de retenue pour enfant sur le siège arrière.

Le CPO est conçu pour activer (peut gonfler) le coussin gonflable du passager avant si le système détecte la présence d'une personne de la taille d'un adulte assis sur le siège du passager avant. Le témoin lumineux PASSENGER AIRBAG OFF s'éteindra.

Si une personne de la taille d'un adulte est assise sur le siège du passager avant et que le témoin lumineux PASSENGER AIRBAG OFF est allumé, il est possible que cette personne ne soit pas correctement assise sur le siège. Si c'est le cas :

- Éteindre le moteur et demander à la personne de placer le dossier en position verticale.
- La personne doit s'asseoir bien droit dans le siège, placée au centre du coussin du siège et les jambes confortablement étendues.
- Redémarrer le moteur et demander à la personne assise à vos côtés de rester dans cette position pendant environ deux minutes. Cela permettra au système de détecter la présence de la personne et d'activer le coussin gonflable avant du côté passager.
- Si le témoin PASSENGER AIRBAG OFF reste allumé après cette opération, demander à la personne de s'asseoir sur le siège arrière.

Cette situation reflète les limites du CPO. Elle n'indique pas un mauvais fonctionnement du CPO.

Modifications
Si vous envisagez de modifier votre véhicule, de quelle que façon que ce soit, pour l'adapter à des utilisateurs handicapés, par exemple en modifiant ou en adaptant les sièges ou les coussins gonflables avant, veuillez communiquer avec Volvo à :

Aux États-Unis :
Volvo Cars of North America, LLC
Customer Care Center
P.O. Box 914, Rockleigh, New Jersey 07647-0914

1-800-458-1552

Au Canada
La Compagnie des Automobiles Volvo du Canada.
Service à la clientèle national
175, chemin Gordon Baker, North York (Ontario) M2H 2N7

1-800-663-8255

AVERTISSEMENT

- Aucun objet de nature à augmenter le poids total exercé sur le siège ne doit être placé sur le siège du passager avant. Si un enfant prend place sur le siège en même temps que tout poids supplémentaire, ce dernier risque de causer l'activation du coussin gonflable par le système CPO, ce qui risque d'entraîner son déploiement en cas de collision et de blesser l'enfant.
- La ceinture de sécurité ne doit jamais entourer un objet qui se trouve sur le siège du passager avant. Cela pourrait nuire au fonctionnement du système CPO.
- On ne doit jamais utiliser la ceinture de sécurité du passager avant de manière qu'elle exerce sur le passager une pression supérieure à la normale. Cela pourrait faire augmenter la pression exercée par un enfant sur le capteur du poids de l'occupant et entraîner l'activation du sac gonflable, ce qui pourrait causer le déploiement du sac en cas de collision et blesser l'enfant.

AVERTISSEMENT

Ayez à l'esprit les points mentionnés ci-après en rapport avec le système CPO. Le non-respect de ces directives pourrait avoir un effet préjudiciable sur le fonctionnement du système et causer de graves blessures à l'occupant du siège du passager avant.

- La totalité du poids du passager du siège avant doit toujours être sur le coussin du siège. Le passager ne doit jamais se soulever du coussin à l'aide de l'appui-bras de la portière ou de la console centrale, en poussant sur le plancher avec les pieds, en s'assoyant sur le bord du coussin ou en poussant contre le dossier d'une façon qui réduit la pression qui s'exerce sur le coussin. Cela pourrait amener le CPO à désactiver le coussin gonflable avant du côté passager.
- Ne pas placer d'objet d'aucune sorte sur le siège du passager avant de manière à ce qu'il y ait un blocage, une pression ou un pincement entre l'objet et le siège, autre que le résultat direct de l'utilisation correcte de la ceinture de sécurité à rétracteur à blocage automatique/rétracteur à blocage d'urgence (ALR/ELR) (voir page 32).
- Aucun objet ne doit être placé sous le siège du passager avant. Cela pourrait nuire au fonctionnement du système CPO.

Coussins gonflables latéraux

Coussins gonflables contre les impacts latéraux (SIPS) - sièges avant seulement

Emplacement du coussin gonflable latéral (SIPS).

En complément au système de protection latérale intégré, votre voiture est équipée de coussins de sécurité gonflables latéraux (SIPS).

Les coussins gonflables SIPS contribuent à améliorer la protection des occupants dans certains cas de collision avec choc latéral. Ils sont conçus pour se déployer uniquement durant certaines collisions avec choc latéral, selon la violence de l'impact, l'angle, la vitesse et le point de choc.

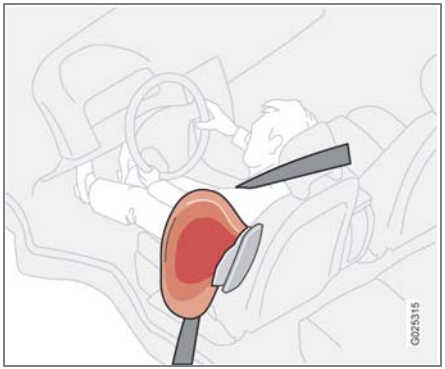

Emplacement du coussin gonflable latéral (SIPS).

NOTE

Le déploiement d'un coussin gonflable SIPS se produit uniquement du côté du choc. Les coussins gonflables ne se déclenchent donc pas dans tous les cas de collision latérale.

Composantes du système de coussins gonflables SIPS

Le système de coussins gonflables SIPS est composé de générateurs de gaz et de modules de coussin gonflable latéraux intégrés aux côtés extérieurs des dossiers des sièges avant.

AVERTISSEMENT

- Le dispositif de coussins gonflables SIPS complète le système de protection contre les impacts latéraux et celui des ceintures de sécurité à trois points d'ancrage. Il n'est pas conçu pour se déployer en cas de collision frontale ou arrière, ni en cas de tonneau.
- L'usage de housses sur les sièges avant risque d'entraver le déploiement des coussins gonflables SIPS.
- Aucun objet, accessoire ou autocollant ne peut être placé, collé ou fixé sur le couvercle du coussin gonflable SIPS ou à proximité, ni dans la zone touchée par le déploiement du coussin.
- Ne cherchez jamais à ouvrir ou à réparer tout composant du système de coussins gonflables SIPS. Cela doit être fait uniquement par un technicien Volvo qualifié.
- Pour que le dispositif offre une protection optimale, les deux occupants des sièges avant doivent être assis bien droit avec leur ceinture de sécurité correctement attachée.
- Ne pas suivre ces instructions pourrait provoquer des blessures aux occupants du véhicule en cas d'accident.

Rideaux gonflables intégrés aux portières (DMIC)

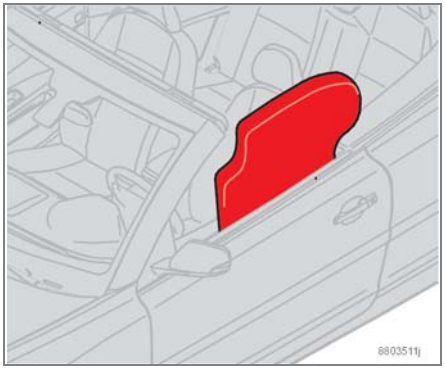

Le dispositif DMIC complète le système de protection contre les impacts latéraux. Les rideaux gonflables sont dissimulés dans la partie supérieure des portières du conducteur et du passager avant.

- Les rideaux gonflables (DMIC) et le système de coussins gonflables latéraux SIPS se déploient tous deux dans certains cas de collision latérale.

NOTE

- Le DMIC se déploie peu importe la position du toit rigide rétractable électrique au moment de l'accident.
- Si les rideaux gonflables se déploient, ils demeurent gonflés pendant environ 5 secondes.

AVERTISSEMENT

- Le système DMIC s'ajouter au système de protection contre les impacts latéraux. Il n'est pas conçu pour se déployer lors de collision à l'arrière ou à l'avant du véhicule. Il protège uniquement les occupants des sièges avant.
- Le conducteur ou le passager avant peut se blesser s'il s'appuie contre le panneau de porte lorsque le DMIC se déploie.
- Ne jamais installer ou monter des accessoires à l'intérieur des portières, des montants de portière ou des panneaux latéraux. Cela pourrait entraver le bon fonctionnement du système DMIC.
- Ne tentez jamais d'ouvrir ou de réparer tout composant du système DMIC. Cette tâche doit être confiée exclusivement à un technicien Volvo formé et qualifié.

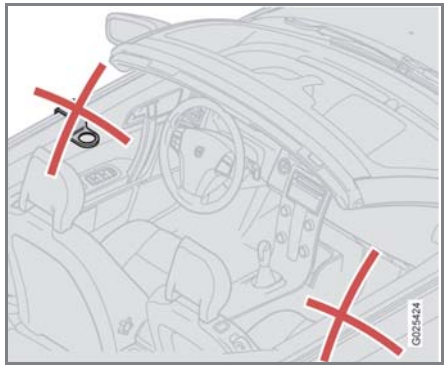

AVERTISSEMENT

Pour que le système DMIC offre une protection optimale, les deux occupants des sièges avant doivent être assis bien droit et la ceinture de sécurité doit être correctement attachée. Les adultes doivent utiliser une ceinture de sécurité et les enfants un système de retenue pour enfant adéquat. Les sièges avant devraient toujours être occupés par des adultes. Les enfants ne devraient jamais être autorisés à prendre place sur le siège du passager avant. Voir les directives à la page 32. Le non-respect de ces directives peut causer des blessures pour les occupants du véhicule en cas d'accident.

Système anti-coup de fouet cervical

Système anti-coup de fouet cervical (WHIPS) – sièges avant uniquement

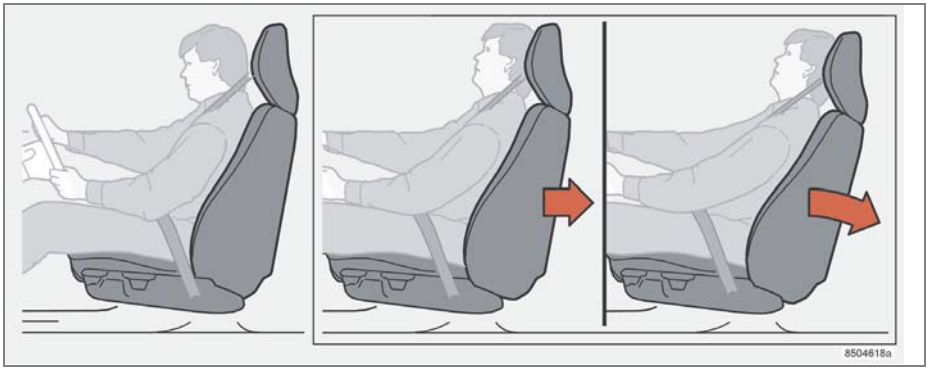

Le système WHIPS consiste en des charnières et des supports de conception spéciale situés dans le dossier des sièges avant, et destinés à absorber une partie de l'énergie produite par une collision arrière (emboutissage).

En cas de collision de ce type, les charnières et les supports du dossier des sièges avant sont conçus pour changer légèrement de position, afin de permettre au dossier et à l'appui-tête de mieux soutenir la tête de l'occupant, avant de se déplacer légèrement vers l'arrière. Ce mouvement contribue à absorber une partie des forces susceptibles de créer l'effet de coup de fouet cervical.

AVERTISSEMENT

- Le système WHIPS vise à compléter les autres systèmes de sécurité de votre voiture. Pour qu'il fonctionne correctement, la ceinture de sécurité à trois points doit être bouclée. Veuillez noter qu'aucun système ne peut prévenir toutes les blessures possibles en cas d'accident.
- Le système WHIPS est conçu de manière à fonctionner à l'occasion de certaines collisions par l'arrière, en fonction de la violence, de l'angle et de la vitesse de la collision.

AVERTISSEMENT

Les occupants des sièges avant ne doivent jamais s'asseoir dans une position incorrecte. Ils doivent s'asseoir le dos droit appuyé contre le dossier, dans une position confortable avec leur ceinture de sécurité bouclée.

AVERTISSEMENT

- Si votre voiture a été impliquée dans une collision par l'arrière, il faudra faire inspecter les dossiers des sièges avant par un technicien Volvo qualifié, même si les sièges ne semblent pas avoir été endommagés. Il se peut que certains composants du système WHIPS doivent être remplacés.
- N'essayez pas de faire l'entretien d'un composant du système WHIPS vous-même.

AVERTISSEMENT

- Les boîtes, valises et autres objets disposés derrière les sièges avant pourraient entraver le fonctionnement du système WHIPS.
- Quand les dossiers des sièges arrière sont rabattus, il faut arrimer les bagages pour les empêcher de glisser vers l'avant contre les dossiers des sièges avant en cas de collision arrière. Cela pourrait nuire à l'action du système WHIPS.

Système de protection en cas de retournement

Système de protection en cas de retournement (ROPS)

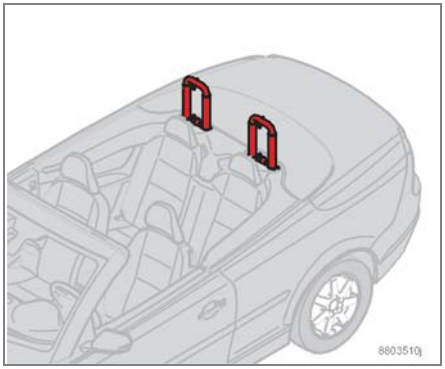

Arceaux ROPS déployés

Le système ROPS est composé de deux arceaux situés derrière les appuie-têtes de la banquette arrière et d'un capteur qui contrôle l'angle d'inclinaison ou l'angle de tangage du véhicule.

Si l'angle d'inclinaison d'un véhicule est supérieur à un angle préétabli, ou dans le cas d'une collision arrière de force suffisante, les arceaux se déploient automatiquement (se soulèvent).

Le système ROPS a été conçu pour fonctionner peu importe la position du toit rigide rétractable électrique. De conception, les parties supérieures des arceaux sont équipées d'une pointe pour percer la lunette arrière en cas de retournement.

NOTE

Si le système ROPS se déploie, il doit être vérifié ou réparé par un technicien Volvo formé et qualifié.

AVERTISSEMENT

- La banquette arrière de la Volvo C70 a été conçue pour deux occupants, et elle n'est équipée que de deux ceintures de sécurité. La partie centrale de la banquette ne doit jamais servir de siège de passager.
- Ne placez aucun objet au-dessus des arceaux ni derrière les appuie-têtes de la banquette arrière.
- Les réparations ou l'entretien du système ROPS doit être confié à un technicien agréé Volvo.

Conduite après une collision

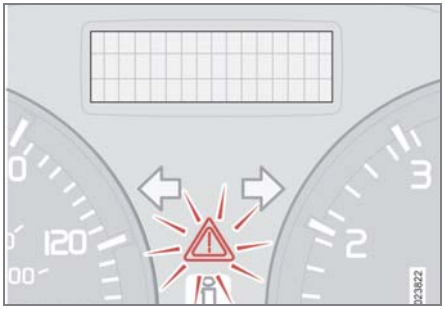

Si le véhicule a été impliqué dans une collision, le message MODE COLLISION VOIR MANUEL peut apparaître dans la fenêtre de renseignement. Cela signifie que les fonctions du véhicule ont été touchées.

NOTE

Ce message apparaît uniquement si l'affichage n'est pas endommagé et que le système électrique du véhicule est intact.

Le MODE COLLISION est une fonction qui se déclenche en cas d'activation d'un ou de plusieurs dispositifs de sécurité du véhicule (par exemple, un coussin gonflable avant ou latéral, un rideau gonflable ou le prétendeur d'un ou de plusieurs ceintures de sécurité). Il est possible que la collision ait endommagé une fonction importante du véhicule, comme les canalisations d'essence, les capteurs de l'un des dispositifs de sécurité, le système de freinage, etc.

AVERTISSEMENT

- Ne tentez jamais de réparer le véhicule vous-même ou de réinitialiser le système électrique après que le message MODE COLLISION VOIR MANUEL a été affiché. Cela pourrait causer des blessures ou entraîner le mauvais fonctionnement du système.
- Le rétablissement du véhicule dans son mode de fonctionnement normal doit être effectué par un technicien Volvo formé et qualifié.
- Si vous détectez une odeur de vapeur d'essence après que le message MODE COLLISION VOIR MANUEL a été affiché, n'essayez pas de faire démarrer le véhicule. Quittez immédiatement le véhicule.

Tentative de démarrage du moteur

Si les dommages à la voiture sont mineurs et qu'il n'y a pas de fuite d'essence, vous pouvez essayer de faire démarrer le véhicule. Pour ce faire :

1. Retirer la clé de contact.
2. Réinsérer la clé dans le commutateur d'allumage. Le véhicule tente alors de remettre le MODE COLLISION au mode normal.
3. Essayer de démarrer le moteur.

Déplacer le véhicule

Si le système électrique est en mesure de réinitialiser le système (le message MODE COLLISION VOIR MANUEL ne sera plus affiché), on pourra alors déplacer le véhicule avec précaution si, par exemple, il obstrue la circulation. On ne doit cependant jamais le déplacer plus loin que nécessaire.

AVERTISSEMENT

Même si la voiture semble en état de marche après que le MODE COLLISION a été établi, on ne doit ni la conduire ni la remorquer (tirer par un autre véhicule). Il peut y avoir des dommages cachés rendant la conduite difficile voire impossible. Le véhicule doit être transporté sur un camion remorque à plate-forme pour qu'un technicien Volvo formé et qualifié l'inspecte et le répare.

Sécurité des enfants

Les enfants doivent être assis de manière sécuritaire

Volvo recommande l'utilisation correcte des systèmes de retenue pour tous les passagers, y compris les enfants. Rappelez-vous que, peu importe l'âge et la taille, un enfant doit toujours être convenablement attaché lorsqu'il se trouve dans une voiture.

Votre voiture est également équipée de fixations ISOFIX/LATCH qui facilitent l'installation de sièges pour enfant.

Certains systèmes de protection pour les enfants sont conçus pour être fixés dans le véhicule par les ceintures ventrales ou par la partie ventrale des ceintures avec baudrier. De tels systèmes de protection permettent, en cas d'accident, de protéger les enfants dans la voiture à condition que ces systèmes soient utilisés correctement. Toutefois, les enfants risquent de subir des blessures si le système de protection n'est pas convenablement fixé au véhicule. Si les instructions concernant l'installation du système de protection des enfants n'ont pas été suivies, l'enfant risque de heurter l'intérieur du véhicule en cas d'arrêt brutal.

Tenir un enfant dans les bras ne constitue PAS un substitut approprié au système de retenue pour enfant. En cas d'accident, l'enfant tenu dans les bras d'une personne peut être écrasé entre l'intérieur de la voiture et la personne, si celle-ci n'est pas attachée. L'enfant peut également être blessé en frappant l'intérieur ou en étant éjecté du véhicule au cours d'une manœuvre brusque ou en cas de choc brutal. La même situation peut se produire si le bébé ou l'enfant n'est pas convenablement attaché sur son siège. Les autres occupants doivent également être correctement attachés pour diminuer le risque de blesser un enfant ou d'aggraver les blessures infligées à ce dernier.

Tous les États et provinces ont adopté des règlements sur la façon dont les enfants doivent être transportés en voiture. Consultez les règlements en vigueur dans votre État ou province. Des statistiques récentes d'accident démontrent que les enfants sont mieux protégés sur la banquette arrière que sur le siège avant lorsqu'ils sont correctement attachés. Un système de retenue pour enfant améliore la protection des enfants dans un véhicule. Voici ce qu'il faut faire pour choisir un système de retenue pour enfant :

- Il doit porter une étiquette attestant la conformité aux normes de sécurité fédérales sur les véhicules automobiles (FMVSS 213) - ou au Canada, CMVSS 213.
- Assurez-vous que le système de retenue pour enfant est approuvé pour la taille, le poids et le développement de l'enfant ; l'étiquette requise en vertu de la norme ou du règlement, ou encore les instructions concernant le système donnent généralement ces renseignements.
- Lorsque vous utilisez un système de retenue pour enfant, nous vous incitons fortement à bien examiner le mode d'emploi de ce système. Il est important que vous les compreniez bien et que vous soyez en mesure d'utiliser le dispositif correctement et en toute sécurité dans le véhicule. Un système de protection pour enfant mal utilisé peut aggraver les blessures aussi bien pour le bébé ou l'enfant que pour les autres occupants du véhicule.

Lorsqu'un enfant est devenu trop grand pour occuper un siège de sécurité pour enfant, il doit s'asseoir sur le siège arrière et s'attacher avec la ceinture de sécurité. La meilleure façon de protéger un enfant assis sur le siège arrière consiste à l'asseoir sur un coussin pour que la ceinture de sécurité soit placée de façon appropriée sur les hanches (voir l'illustration page 39). Les lois de votre État ou de votre province peuvent exiger l'utilisation d'un siège pour enfant ou d'un coussin en plus de la ceinture de sécurité, adapté à l'âge et/ou la taille de l'enfant. Veuillez vérifier la réglementation locale en vigueur.

Vous pouvez vous procurer chez votre concessionnaire Volvo un coussin rehausseur éprouvé de conception spéciale (non disponible au Canada) destiné aux enfants pesant entre 15 et 36 kg (33 à 80 lb) et mesurant entre 97 et 137 cm (38 à 54 po).

AVERTISSEMENT

- Ne pas utiliser un siège de sécurité pour enfant ni des coussins rehausseurs sur le siège avant, côté passager. Volvo recommande que les enfants dont la taille est inférieure à 140 cm (4 pieds 7 pouces), et qui sont trop grands pour ces sièges, s'assoient sur le siège arrière avec la ceinture de sécurité bouclée.
- Gardez les portières du véhicule et du coffre verrouillées et les clés hors de portée des enfants, pour éviter qu'ils s'enferment dans le coffre et se blessent. Mentionner aux enfants qu'ils ne doivent pas jouer dans le véhicule.
- Pendant les journées chaudes, la température dans le coffre ou à l'intérieur du véhicule peut monter très rapidement. Une exposition à ces hautes températures, même pour une courte durée, peut provoquer des blessures dues à la chaleur ou même la mort. Les jeunes enfants sont particulièrement à risque.

Sécurité des enfants

Rétracteur à blocage automatique/ rétracteur à blocage d'urgence (ALR/ ELR)

Afin de faciliter l'installation du siège pour enfant, chaque ceinture de sécurité (sauf celle du conducteur) est munie d'un dispositif de blocage qui maintient la ceinture de sécurité tendue.

Lorsque vous fixez la ceinture de sécurité à un siège pour enfants :

- Fixez la ceinture de sécurité au siège pour enfant selon les directives du fabricant.
- Tirez la ceinture de sécurité aussi loin que possible.
- Insérez la plaque de verrouillage de la ceinture dans la boucle (verrou) de la façon habituelle.
- Relâchez la ceinture et resserrez-la autour du siège pour enfant.

Le rétracteur de la ceinture de sécurité émet alors un bruit, ce qui est normal. La ceinture est maintenant bien fixée. Cette fonction est automatiquement annulée lorsque la ceinture de sécurité est déverrouillée et qu'elle est complètement rétractée.

AVERTISSEMENT

Ne pas utiliser de siège de sécurité pour enfant ou de coussin/dossier rehausseur sur le siège du passager avant. Nous recommandons aussi que les enfants utilisent la banquette arrière en attachant correctement la ceinture de sécurité.

Recommandations de Volvo

Pourquoi Volvo est-il d'avis que les enfants ne doivent pas prendre place sur le siège avant ? La raison est fort simple. Le coussin gonflable est un dispositif très puissant conçu, aux termes de la loi, pour protéger un adulte.

En raison des dimensions du coussin gonflable et de sa vitesse de gonflement, il ne faut jamais asseoir un enfant sur le siège avant, même s'il porte une ceinture de sécurité ou qu'il est attaché dans un siège d'enfant sécuritaire. Volvo innove en matière de sécurité depuis plus de soixante-quinze ans, et elle continuera de faire sa part. Votre aide est toutefois essentielle. Se rappeler qu'il faut asseoir les enfants sur la banquette arrière et leur mettre une ceinture de sécurité.

Volvo propose des recommandations très précises :

- Toujours boucler votre ceinture de sécurité.
- Les coussins gonflables constituent un dispositif de sécurité SUPPLÉMENTAIRE qui, lorsqu'il est utilisé avec une ceinture à trois points, contribue à réduire les blessures graves causées par certains types d'accidents. Volvo recommande de ne pas désactiver les coussins gonflables de votre véhicule.
- Volvo recommande fortement que tous les occupants du véhicule soient correctement attachés.
- Volvo recommande que TOUS les occupants (adultes et enfants) de taille inférieure à 1,40 m (4 pi 7 po) prennent place sur la banquette arrière de tout véhicule équipé d'un coussin gonflable du côté passager avant.

Conduisez prudemment!

Systèmes de retenue pour enfant

Siège de bébé

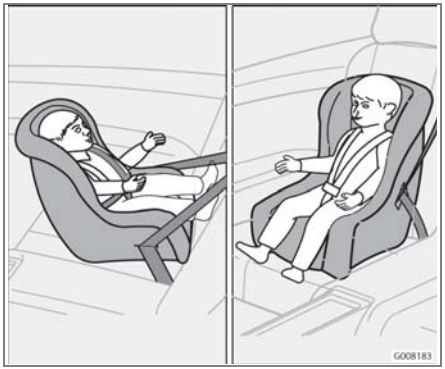

Siège de sécurité évolutif pour enfant

Coussin rehausseur

Il existe trois principaux types de systèmes de retenue pour enfant : les sièges de bébé, les sièges de sécurité évolutifs pour enfant et les coussins rehausseurs. Ceux-ci sont classés selon l'âge et la taille de l'enfant.

Vous trouverez dans la section suivante des **renseignements généraux** sur la manière de fixer un système de retenue pour enfant au moyen d'une ceinture de sécurité à trois points. Consulter la page 40 pour de plus amples renseignements sur la manière de fixer un système de retenue pour enfant au moyen des ancrages inférieurs ISOFIX.

AVERTISSEMENT

Ne jamais placer un siège pour enfant sur le siège du passager avant d'un véhicule équipé d'un coussin gonflable avant du côté passager même si le symbole « Passenger airbag off » près du rétroviseur est allumé (sur les véhicules équipés d'un capteur de poids de l'occupant). Si la force d'un impact a pour effet de gonfler le coussin de sécurité, cela pourrait causer des blessures ou même la mort d'un enfant assis sur ce siège.

AVERTISSEMENT

Toujours consulter les directives du fabricant du système de retenue pour enfant pour de plus amples renseignements sur la fixation du système de retenue.

Systèmes de retenue pour enfant

AVERTISSEMENT

- Si le système de retenue pour enfant n'est pas utilisé, le fixer ou l'enlever de l'habitacle afin d'éviter qu'il ne blesse les passagers en cas d'arrêt brusque ou de collision.
- La tête d'un jeune enfant représente une grande partie de son poids total et son cou est encore très fragile. Volvo recommande également d'orienter le siège des enfants de moins de quatre ans vers l'arrière et de bien les attacher. De plus, Volvo recommande d'orienter le siège des enfants vers l'arrière, bien attaché, aussi longtemps que p ossible.

Attacher un siège de bébé avec une ceinture de sécurité

Ne pas placer le siège de bébé sur le siège du passager avant

NOTE

Consulter la page 40 pour de plus amples renseignements sur la manière de fixer un système de retenue pour enfant au moyen des ancrages inférieurs ISOFIX.

1. Installer le siège de bébé sur le siège arrière du véhicule.

AVERTISSEMENT

- Le siège de bébé doit toujours être orienté vers l'arrière.
- Le siège de bébé ne doit pas être installé derrière le siège du conducteur sauf si l'espace est suffisant pour permettre une installation sécuritaire.

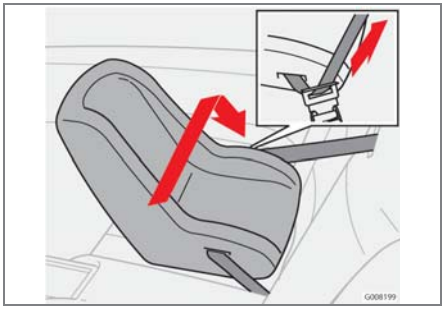

Passer la ceinture de sécurité à travers le siège de bébé

2. Attacher la ceinture de sécurité au siège pour enfant selon les directives du fabricant.
3. Boucler la ceinture de sécurité en insérant la plaque de verrouillage dans la boucle (verrou) jusqu'à ce qu'un clic net se fasse entendre.

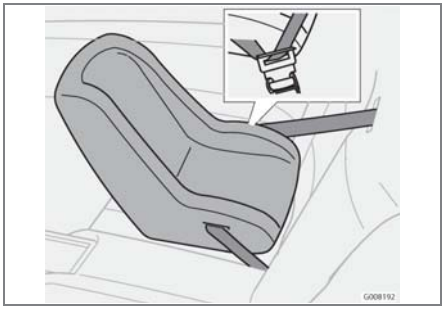

Boucler la ceinture de sécurité.

AVERTISSEMENT

Ne jamais placer un siège pour enfant sur le siège du passager avant d'un véhicule équipé d'un coussin gonflable avant du côté passager même si le symbole « Passenger airbag off » près du rétroviseur est allumé (sur les véhicules équipés d'un capteur de poids de l'occupant). Si la force d'un impact a pour effet de gonfler le coussin de sécurité, cela pourrait causer des blessures ou même la mort d'un enfant assis sur ce siège.

Sièges de bébé

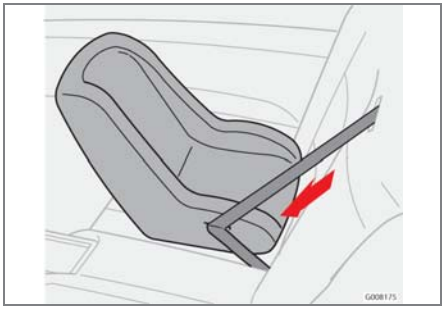

Tirer sur le baudrier de la ceinture de sécurité

4. Tirer sur le baudrier le plus loin possible pour activer la fonction de verrouillage automatique
5. Appuyer fermement sur le siège de bébé, laisser la ceinture de sécurité se rétracter, puis resserrer. Le rétracteur de la ceinture de sécurité émettra un bruit, ce qui est normal. La ceinture de sécurité devrait alors être verrouillée.

NOTE

Le verrouillage de l'enrouleur est automatiquement dégagé lorsque la ceinture de sécurité est détachée et permet à la ceinture de se rétracter complètement.

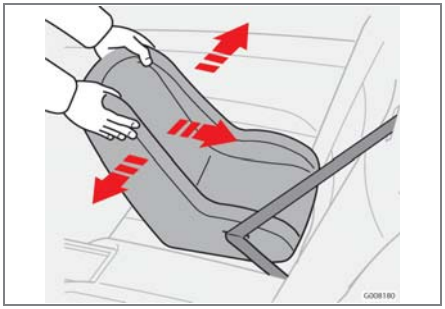

S'assurer que le siège est fixé solidement

6. Pousser et tirer le siège de bébé pour vous assurer qu'il est solidement fixé à l'aide de la ceinture de sécurité.

AVERTISSEMENT

Il doit être impossible de faire bouger le système de retenue pour enfant de plus 2,5 cm (1 po) dans toutes les directions.

Pour retirer le siège de bébé, déboucler la ceinture de sécurité et la laisser se rétracter complètement.

Fixer un siège de sécurité évolutif pour enfant avec une ceinture de sécurité

Ne pas placer le siège de sécurité évolutif pour enfant sur le siège du passager avant

NOTE

Consulter la page 40 pour de plus amples renseignements sur la manière de fixer un système de retenue pour enfant au moyen des ancrages inférieurs ISOFIX.

Les sièges de sécurité pour enfant peuvent être orientés vers l'avant ou vers l'arrière, selon l'âge et la taille de l'enfant.

AVERTISSEMENT

Toujours utiliser un siège de sécurité évolutif pour enfant adapté à l'âge et à la taille de l'enfant. Veuillez respecter les recommandations du fabricant concernant le siège de sécurité évolutif pour enfant.

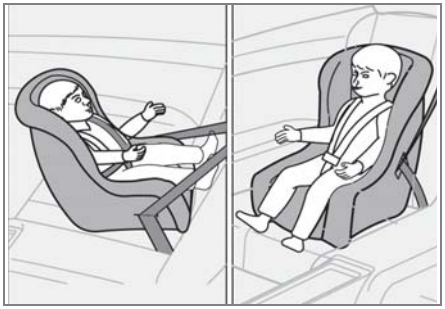

Faire passer la ceinture de sécurité à travers le siège de sécurité évolutif pour enfant

AVERTISSEMENT

La tête d'un jeune enfant représente une grande partie de son poids total et son cou est encore très fragile. Volvo recommande également d'orienter le siège des enfants de moins de quatre ans vers l'arrière et de bien les attacher. De plus, Volvo recommande d'orienter le siège des enfants vers l'arrière, bien attaché, aussi longtemps que possible.

1. Installer le siège de sécurité évolutif pour enfant sur le siège arrière du véhicule.
2. Attacher la ceinture de sécurité au siège pour enfant selon les directives du fabricant.

AVERTISSEMENT

- Les sièges de sécurité évolutifs pour enfant doivent être installés sur le siège arrière seulement.
- Le siège de sécurité évolutif pour enfant orienté vers l'arrière ne doit pas être placé derrière le siège du conducteur sauf si l'espace est suffisant pour permettre une installation sécuritaire.

Sièges de sécurité évolutifs pour enfant

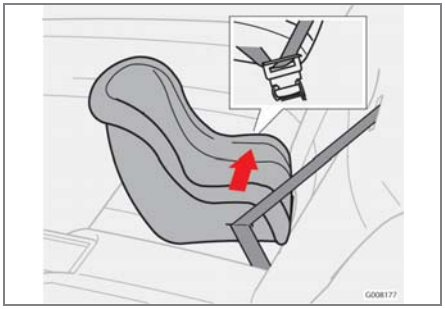

Boucler la ceinture de sécurité

3. Boucler la ceinture de sécurité en insérant la plaque de verrouillage dans la boucle (verrou) jusqu'à ce qu'un clic net se fasse entendre.
4. Tirer sur le baudrier le plus loin possible pour activer la fonction de verrouillage automatique
5. Appuyer fermement sur le siège de sécurité évolutif pour enfant, laisser la ceinture de sécurité se rétracter, puis resserrer. Le rétracteur de la ceinture de sécurité émettra un bruit, ce qui est normal. La ceinture de sécurité devrait alors être verrouillée.
6. Pousser et tirer le siège de sécurité évolutif pour enfant pour vous assurer qu'il est solidement fixé à l'aide de la ceinture de sécurité.

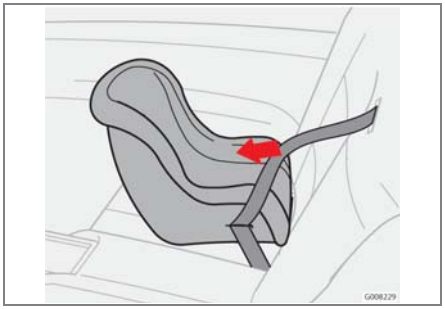

Tirer sur le baudrier de la ceinture de sécurité

NOTE

Le verrouillage de l'enrouleur est automatiquement dégagé lorsque la ceinture de sécurité est détachée et permet à la ceinture de se rétracter complètement.

AVERTISSEMENT

Il doit être impossible de faire bouger le système de retenue pour enfant de plus 2,5 cm (1 po) dans toutes les directions.

Pour retirer le siège de sécurité évolutif pour enfant, déboucler la ceinture de sécurité et la laisser se rétracter complètement.

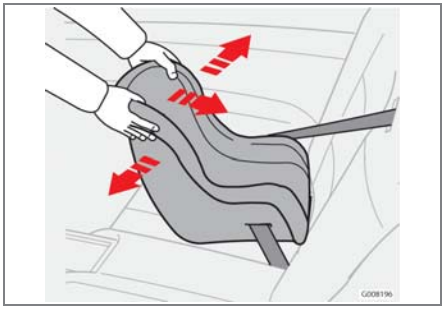

S'assurer que le siège est fixé solidement

AVERTISSEMENT

Ne jamais placer un siège pour enfant sur le siège du passager avant d'un véhicule équipé d'un coussin gonflable avant du côté passager même si le symbole « Passenger airbag off » près du rétroviseur est allumé (sur les véhicules équipés d'un capteur de poids de l'occupant). Si la force d'un impact a pour effet de gonfler le coussin de sécurité, cela pourrait causer des blessures ou même la mort d'un enfant assis sur ce siège.

Fixer un coussin rehausseur

Asseoir correctement l'enfant sur le coussin rehausseur

Placer la ceinture de sécurité

Les coussins rehausseurs sont conçus pour les enfants trop grands pour s'asseoir dans un siège de sécurité évolutif pour enfant.

1. Installer le coussin rehausseur sur le siège arrière du véhicule.
2. Une fois que l'enfant est assis correctement sur le coussin rehausseur, fixer la ceinture de sécurité au coussin rehausseur ou autour de celui-ci selon les directives du fabricant.
3. Boucler la ceinture de sécurité en insérant la plaque de verrouillage dans la boucle (verrou) jusqu'à ce qu'un clic net se fasse entendre.
4. S'assurer que la ceinture de sécurité est tendue et qu'elle est bien ajustée autour de l'enfant.

AVERTISSEMENT

- La sangle ventrale de la ceinture de sécurité à trois points doit être bien ajustée sur les hanches de l'enfant et non sur le ventre.
- Le baudrier de la ceinture de sécurité à trois points doit être placé en travers de la poitrine et l'épaule.
- Ne jamais faire passer le baudrier derrière le dos de l'enfant ou sous son bras.

Ancrages inférieurs ISOFIX

Utilisation des ancrages inférieurs ISOFIX avec un siège pour enfant

Ancrages inférieurs ISOFIX pour système de retenue pour enfant

Les ancrages inférieurs ISOFIX conçus pour les sièges pour enfant sont dissimulés dans le dossier des deux sièges arrière. Les symboles sur le revêtement du siège indiquent les positions des ancrages (voir l'illustration).

Pour accéder aux ancrages :

1. Placer le système de retenue pour enfant en position.
2. S'agenouiller sur le système de retenue pour enfant pour appuyer sur le coussin du siège et repérer les ancrages au toucher.
3. Fixer les sangles inférieures du système de retenue pour enfant aux ancrages inférieurs ISOFIX.

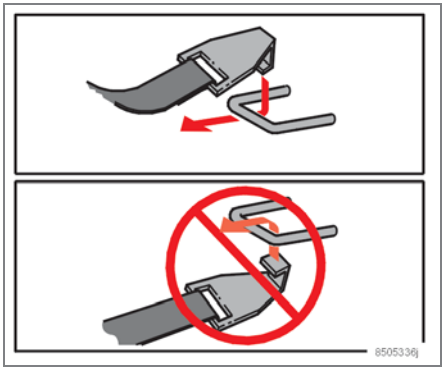

Attacher correctement la fixation aux ancrages inférieurs ISOFIX

4. Tendre les sangles inférieures du siège pour enfant selon les directives du fabricant.

NOTE

Toujours suivre les directives d'installation du fabricant du siège pour enfant et utiliser dans la mesure du possible à la fois les ancrages inférieurs ISOFIX et les ancrages d'attache supérieurs.

AVERTISSEMENT

- S'assurer que la fixation est attachée correctement à l'ancrage (voir l'illustration). Si la fixation n'est pas correctement attachée, le système de retenue peut ne pas être correctement fixé en cas de collision.
- Les ancrages inférieurs ISOFIX pour système de retenue pour enfant sont spécialement conçus pour être utilisés avec les sièges pour enfant placés sur le siège de droite ou de gauche.
- Ne placez jamais un siège de bébé au centre de la banquette arrière. Cette section n'est pas conçue pour s'asseoir et n'est pas équipée de ceinture de sécurité ni d'ancrages ISOFIX.

Enregistrement d'un système de retenue pour enfant

Les systèmes de retenue pour enfant peuvent faire l'objet de campagnes de rappel liées à la sécurité. Pour qu'on puisse vous joindre en cas de rappel, vous devez enregistrer votre système, et ce, en remplissant la carte d'enregistrement accompagnant celui-ci au moment de l'achat.

Au Canada comme aux États-Unis, il est facile d'obtenir des renseignements sur les rappels concernant les systèmes de retenue pour enfant. Au Canada, consulter la section consacrée à la sécurité des enfants du site Web de Transports Canada à l'adresse suivante : http://www.tc.gc.ca/securiteroutiere/securitedesenfants/menu.htm. Aux États-Unis, vous pouvez appeler le service d'assistance téléphonique sur la sécurité automobile du gouvernement, au 1-800-424-9393.

Aperçu des instruments de bord 44
Tableau de bord 47
Pictogrammes - tableau de bord 50
Fenêtre de renseignement 53
Panneau d'éclairage 55
Levier à gauche du volant 57
Ordinateur de bord 58
Levier du volant du côté droit 60
Régulateur de vitesse 62
Ajustement du volant, feux de détresse 64
Frein de stationnement 65
Prises 12 volts 66
Glaces électriques 67
Rétroviseurs 68
Réglages personnalisés 71
Émetteur-récepteur universel HomeLink ® (option) 73

COMMANDES ET INSTRUMENTS DE BORD

02

Aperçu des instruments de bord

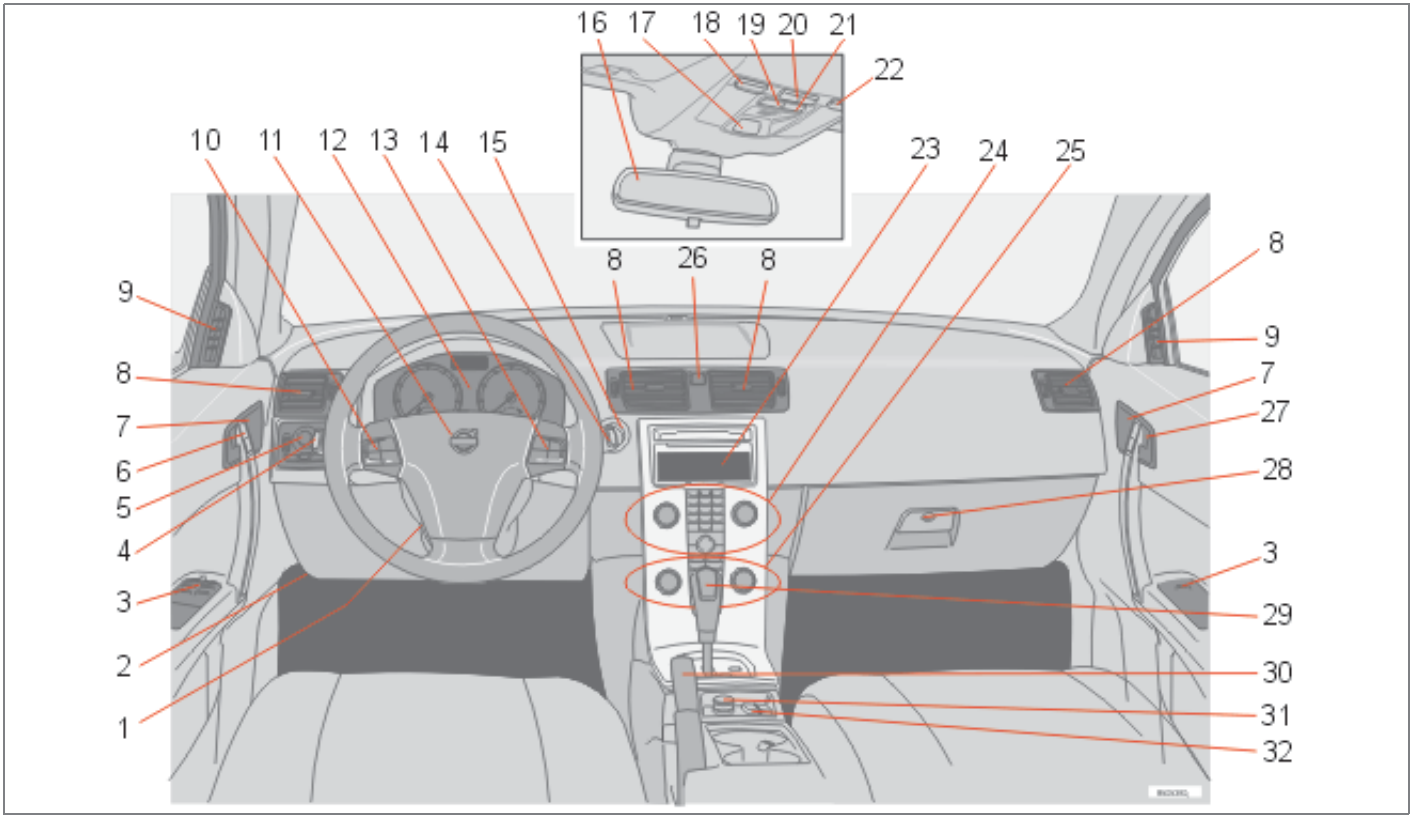

Aperçu des instruments de bord

1. Ajustement du volant 64
2. Levier d'ouverture du capot 207
3. Commandes dans la portière du conducteur (voir le médaillon à la page suivante)
4. Levier à la gauche du volant 57
5. Panneau d'éclairage, dispositif d'ouverture du réservoir de carburant 55
6. Poignée d'ouverture et bouton de verrouillage de portière . 123
7. Lampe témoin du verrouillage 123
8. Bouches d'air du système de climatisation 81
9. Conduit d'air de la vitre latérale
10. Régulateur de vitesse 62
11. Klaxon, sac gonflable 18
12. Tableau de bord principal 47
13. Commande de la chaîne audio 234
14. Levier à la droite du volant 60
15. Interrupteur d'allumage 139
16. Rétroviseur intérieur 68
17. Rappel de ceinture de sécurité et témoin du capteur du poids de l'occupant16
18. Lampe de lecture du côté conducteur 100
19. Détecteur de mouvement (en option), alarme 127
20. Interrupteur de l'éclairage d'accueil 100
21. Position pour interrupteur d'accessoire
22. Lampe de lecture du côté passager 100
23. Affichage des commandes dusystème de climatisation, des réglages personnalisés et de la chaîne audio
24. Commandes des réglages individuels et de la chaîne audio 71/234
25. Commande du système de climatisation 82
26. Feux de détresse 64
27. Poignée d'ouverture et bouton de verrouillage de portière . 123
28. Boîte à gants 103
29. Levier de vitesses, manuel 143
    Levier de vitesses, transmission automatique 144
30. Frein de stationnement 65
31. Prise électrique de 12 V 66
32. Boutons pour relever/abaisser le toit rigide rétractable électrique 96

Aperçu des instruments de bord

Panneau de commande de la portière du conducteur

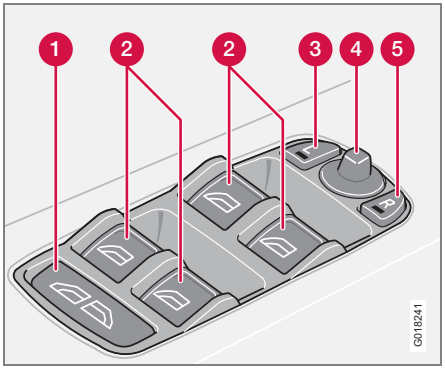

1. Toutes vitres levées/baissées 67
2. Glaces électriques 67
3. Bouton du rétroviseur latéral, côté conducteur 70
4. Commande d'ajustement du rétroviseur latéral 70
5. Bouton du rétroviseur latéral, côté passager 70

Tableau de bord

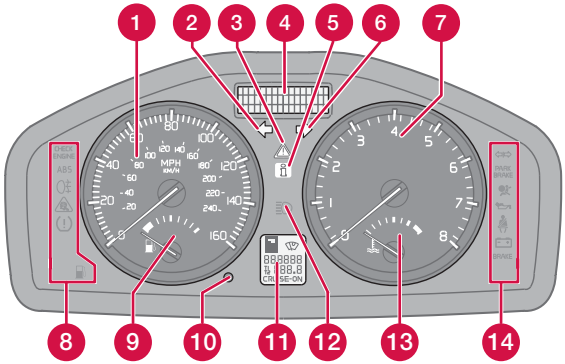

1. Indicateur de vitesse
2. Clignotant gauche
3. Témoin d'alerte

Voir la page suivante pour de plus amples renseignements.

4. Fenêtre de renseignement

La fenêtre de renseignement présente de l'information et des messages d'avertissement, la température ambiante, etc. Lorsque la température ambiante varie entre –5 °C et 2 °C (23 °F et 36 °F), un symbole de flocon de neige apparaît. Ce symbole sert à avertir le conducteur que la chaussée pourrait être glissante. Veuillez noter que ce symbole n'indique pas une défectuosité du véhicule. À une faible vitesse ou lorsque la voiture est arrêtée, les températures affichées peuvent être légèrement supérieures à la température extérieure réelle.

5. Symbole d'information

Voir les pages suivantes pour de plus amples renseignements.

6. Clignotant droit
7. Compte-tours

Le tachymètre indique la vitesse de rotation du moteur en milliers de tours par minute (tr/min). Ne conduisez pas trop longtemps avec l'aiguille dans la partie rouge laquelle correspond à la plage de régime maximale autorisée du moteur. Passer un rapport supérieur ou ralentir. Le système de gestion du moteur empêchera automatiquement le moteur de s'emballer. Cela se traduit par une instabilité marquée de la vitesse du moteur.

8. Indicateur de rapport et mode de conduite
9. Jauge de carburant (voir page 256 pour la capacité du réservoir de carburant). Lorsque le témoin lumineux de la jauge s'allume, il reste environ 8 litres (2,1 gallons US) de carburant dans le réservoir. Pour de plus amples renseignements sur le niveau et la

Tableau de bord

consommation de carburant, voir « Ordinateur de bord » à la page .59

10. Bouton de remise à zéro du totalisateur partiel

Les totalisateurs partiels sont utilisés pour mesurer les courtes distances. Appuyer brièvement sur le bouton pour alterner entre le compteur kilométrique total du véhicule et les deux totalisateurs T1 et T2. Une longue pression (plus de deux secondes) réinitialise le totalisateur partiel sélectionné.

11. Écran des fonctions

Cette fenêtre affiche des renseignements sur les fonctions, comme le compteur kilométrique, les totalisateurs partiels, le capteur de pluie facultatif et le régulateur de vitesse.

12. Indicateur de feux de route

13. Jauge de température

La jauge indique la température du système de refroidissement du moteur. Lorsque la température est anormalement élevée et que l'aiguille atteint la zone rouge, un message s'affiche. Ne pas oublier que les lampes auxiliaires situées devant la bouche d'air réduisent la capacité de refroidissement lorsque la température extérieure et les charges de moteur sont élevées.

14. Indicateur de rapport et mode de conduite

Vérification fonctionnelle

Les voyants et symboles lumineux [1]s'allument lorsqu'on tourne la clé de contact en position de conduite (position II) avant de démarrer le moteur. Cela signifie que les symboles lumineux fonctionnent normalement.

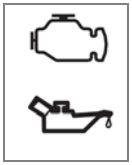

Lorsque le moteur démarre, tous les témoins s'éteindront. Si le moteur ne démarre pas en l'espace de 5 secondes, tous les témoins, à l'exception de CHECK ENGINE et s'éteindront. Il se peut qu'on ne voie pas certains témoins, cela dépend de l'équipement à bord de la voiture.

Le témoin du PARK BRAKE ne s'éteindra pas jusqu'à ce que le frein de stationnement ait été relâché.

[1] Sur certains modèles, le symbole de faible pression d'huile n'est pas utilisé. Un message d'avertissement apparaît dans la fenêtre de renseignement, voir également la page 210.

Témoins au milieu du tableau de bord

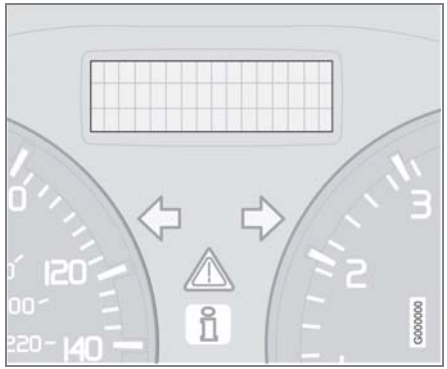

Témoin d'alerte

Le symbole lumineux rouge s'allume pour indiquer une défectuosité qui pourrait influer sur la conduite du véhicule. Ce symbole s'allume lorsque le véhicule roule à une vitesse inférieure à 7 km/h (5 mi/h). Un message qui explique la nature du problème apparaîtra dans la fenêtre de renseignement. Le symbole et le message qui l'accompagne seront affichés à l'écran jusqu'à ce que la défectuosité soit corrigée. Ce symbole peut aussi s'allumer en même temps que d'autres indicateurs ou symboles lumineux.

Si voyant lumineux rouge s'allume :

1. Arrêter le véhicule le plus rapidement possible dans un endroit convenable.
2. Lire le message dans la fenêtre de renseignement.
3. Suivre les directives fournies ou communiquer avec un technicien Volvo formé et qualifié. Effacer le message en appuyant sur **READ** (voir la page 53).

Symbole d'information

Le symbole d'information jaune s'allume pour avertir le conducteur qu'il y a un message. Ce symbole s'allume lorsque le véhicule roule à une vitesse inférieure à 7 km/h (5 mi/h).

On peut effacer le message en appuyant sur le bouton READ (voir page 53); autrement, il disparaît automatiquement (le message disparaît de l'écran après une certaine période de temps qui varie selon la fonction indiquée).

Ce témoin peut aussi s'illuminer en conjonction avec d'autres indicateurs et témoins d'alerte.

NOTE

Lorsque le message « **ENTRETIEN PÉRIOD NÉCESSAIRE** » s'affiche, on peut effacer le texte et éteindre le symbole lumineux d'information en appuyant sur le bouton READ (voir la page 53). Le texte disparaît et le symbole lumineux s'éteint automatiquement après deux minutes.

Pictogrammes - tableau de bord

Pictogrammes - côté gauche

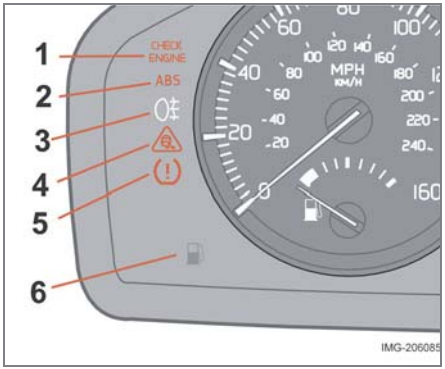

1. Témoin de défaut de fonctionnement

Pendant que vous conduisez, un ordinateur embarqué (OBDII) surveille le fonctionnement du moteur, de la transmission, du circuit électrique et du système antipollution de la voiture.

Le témoin lumineux **CHECK ENGINE** s'allume lorsque l'ordinateur détecte une défaillance. Faire vérifier votre véhicule par un technicien agréé Volvo dès que possible.

Le témoin **CHECK ENGINE** peut s'allumer pour diverses raisons, sans que vous ne remarquiez nécessairement de changement dans le comportement de votre voiture. Toutefois, une anomalie non corrigée peut affecter l'économie de carburant, l'efficacité du dispositif antipollution et la maniabilité. Conduire longuement sans corriger l'anomalie détectée pourrait même endommager d'autres composants de votre voiture.

NOTE

Les modèles canadiens sont dotés du second symbole.

2. Système de freinage antiblocage (ABS)

Si le témoin s'allume, cela signifie que le système ABS fonctionne mal (par contre, le système de freinage standard fonctionne toujours).

Le véhicule doit être amené à un technicien Volvo formé et qualifié pour inspection. Voir la page 147 pour de plus amples renseignements.

NOTE

Les modèles canadiens sont dotés du second symbole.

3. Feu antibrouillard arrière

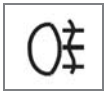

Ce témoin indique que le phare antibrouillard arrière (situé dans le boîtier des feux arrière du côté conducteur) est allumé.

4. Régulation dynamique de stabilité et de traction (DSTC)

Ce symbole lumineux clignote lorsque DSTC entre en action pour stabiliser la voiture. Voir la page 149 pour de plus amples renseignements.

5. Non fonctionnel

6. Témoin lumineux du niveau de carburant

Lorsque le témoin s'allume, il ne reste plus qu'environ 8 litres (2.1 gallons US) de carburant dans le réservoir.

Symboles - côté droit

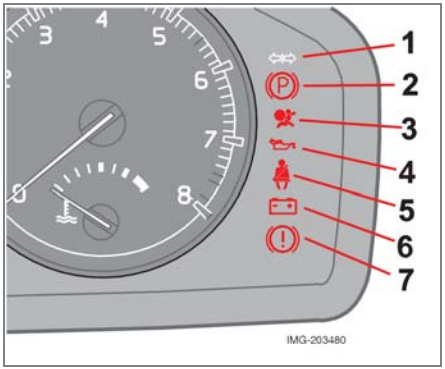

1. Indicateur de clignotant pour remorque (sur certains modèles)

Si vous tractez une remorque, ce témoin clignotera en même temps que les clignotants de la remorque. Si le témoin ne clignote pas lorsque les clignotants sont activés, un des clignotants de la remorque ou de la voiture ne fonctionne pas correctement.

2. Frein de stationnement engagé

Ce témoin s'allume lorsque le frein de stationnement (frein à main) est serré. Le levier du frein de stationnement est situé entre les sièges avant. Toujours tirer le levier le plus haut possible lorsqu'on serre le frein de stationnement.

NOTE

Les modèles canadiens sont dotés du second symbole.

3. Témoin lumineux du SRS

Si ce témoin s'allume lorsque la voiture roule ou demeure allumé pendant plus d'environ 10 secondes après le démarrage de la voiture, cela indique que les fonctions de diagnostic du système SRS ont détecté une anomalie dans un verrou ou un prétendeur de ceinture de sécurité, un coussin gonflable avant, un coussin gonflable latéral ou un rideau gonflable. Faire inspecter le(s) système(s) par un technicien Volvo formé et qualifié aussitôt que possible.

4. Témoin lumineux de pression d'huile[1]

Si la lumière s'allume pendant que le véhicule roule, arrêter le véhicule, couper immédiatement le contact et vérifier le niveau d'huile. Si le niveau d'huile est normal et que la lumière reste allumée après le redémarrage du moteur, faire remorquer le véhicule chez le plus proche technicien agréé Volvo. La lumière peut continuer de s'allumer de temps à autre lorsque le moteur passe du mode accéléré au mode ralenti. Cette situation est normale, en autant que la lumière s'éteigne lorsque vous reprenez de la vitesse.

5. Rappel de ceinture de sécurité

Voir page 16 pour plus de renseignements.

6. Témoin lumineux du générateur

Si la lumière s'allume pendant que le moteur tourne, faire vérifier le système de charge par un technicien agréé Volvo.

[1] Sur certains modèles, ce symbole n'est pas utilisé pour indiquer une faible pression d'huile. Un message d'avertissement apparaît dans la fenêtre de renseignement, voir également la page 210.

Pictogrammes - tableau de bord

7. Témoin de défectuosité des freins

Si ce témoin s'allume en cours de conduite ou au moment du freinage, arrêter la voiture le plus rapidement possible dans un endroit sécuritaire, ouvrir le capot et vérifier le niveau de liquide de frein dans le réser voir. Voir la page 208 pour connaître l'emplacement du réservoir.

NOTE

Les modèles canadiens sont dotés du second symbole.

AVERTISSEMENT

Si le niveau de liquide est sous la marque **MIN** du réservoir ou si le message « Système de freinage défectueux - entretien urgent » apparaît dans la fenêtre de renseignement, **NE PAS CONDUIRE**. Faire remorquer le véhicule et faire vérifier le système de freinage par un technicien Volvo formé et qualifié.

Si le niveau de liquide est sous la marque MIN du réservoir ou si le message « **SYSTÈME DE FREINAGE DÉFECTUEUX - ENTRETIEN URGENT** » apparaît dans la fenêtre de renseignement, **NE PAS CONDUIRE**. Faire remorquer le véhicule et faire vérifier le système de freinage par un technicien Volvo formé et qualifié.

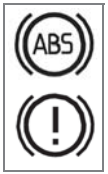

Si le témoin du liquide de frein et le témoin de l'ABS s'allument simultanément, cela peut signifier que le système de freinage est défectueux.

Dans ce cas :

1. Arrêter le véhicule dans un endroit sécuritaire et couper le moteur.
2. Redémarrer le moteur.
3. Si les deux témoins s'éteignent, aucune action n'est exigée et vous pouvez poursuivre votre route.
4. Si les deux témoins demeurent allumés après que le moteur a redémarré, couper le moteur de nouveau et vérifier le niveau de liquide des freins. Voir la page 208 pour trouver l'emplacement du réservoir.

Avertissement de porte ouverte

Le conducteur est alerté si l'une des portes, le capot ou le couvercle du coffre est ouvert ou mal fermé.

À des vitesses réduites

Si la voiture se déplace à une vitesse de moins d'environ 5 km/h environ (3 mi/h), le symbole d'information sur le tableau de bord s'allumera et un message apparaîtra dans la fenêtre de renseignement indiquant quelle porte n'est pas complètement fermée.

À des vitesses plus élevées

Si la voiture se déplace à une vitesse supérieure à environ 10 km/h environ (6 mi/h), le symbole lumineux sur le tableau de bord s'allumera et un message apparaîtra dans la fenêtre de renseignement indiquant quelle porte n'est pas complètement fermée.

Capot et coffre

Si le capot et/ou le couvercle du coffre n'est pas complètement fermé, le symbole d'information sur le tableau de bord s'allumera et un message apparaîtra dans la fenêtre de renseignement, peu importe la vitesse du véhicule.

Messages

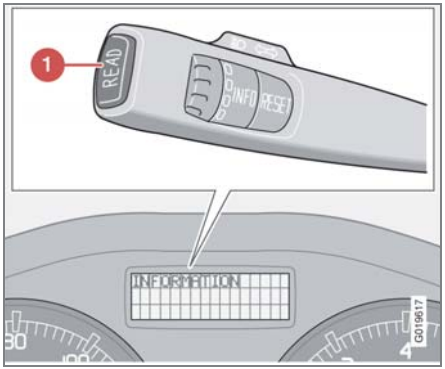

Lorsqu'un indicateur ou un témoin d'alerte du tableau de bord s'allume, un message apparaît également sur la fenêtre de renseignement. Pour lire un message :

1. Appuyer sur le bouton READ (**1**).
2. Appuyer à plusieurs reprises sur READ pour trier les autres messages sauvegardés.

NOTE

Si un message est affiché lorsque vous utilisez par exemple l'ordinateur de bord, ce message doit être lu avant de pouvoir obtenir l'accès à l'ordinateur de bord.

Fenêtre de renseignement

Message	Signification
ARRÊT PRUDENT[1]	Arrêter le véhicule dans un endroit sécuritaire et couper le moteur pour empêcher les risques de dommages graves.
TEMP MOT ÉLEVÉE ARRÊT PRÉVENTIF	Arrêter le véhicule dans un endroit sécuritaire et couper le moteur pour empêcher les risques de dommages graves.
ENTRETIEN URGENT[1]	Faire vérifier votre véhicule immédiatement par un technicien Volvo formé et qualifié.
VOIR MANUEL[1]	Consulter votre guide de propriétaire. Pour obtenir des renseignements supplémentaires, veuillez contacter votre concessionnaire Volvo.
PRÉVOIR RDV ENTRETIEN	Prévoir un rendez-vous pour un entretien à un atelier Volvo autorisé.
ENTRETIEN REQUIS[1]	Faites inspecter votre véhicule par un technicien Volvo formé et qualifié le plus tôt possible(mais de préférence avant la prochaine visite d'entretien périodique).
ENTRETIEN PÉRIOD NÉCESSAIRE	Ce message dépend de la quantité de kilomètre (milles) parcourus et le nombre de mois ou d'heures de roulement du moteur depuis la dernière inspection.
ÉCHÉANCE ENTRETIEN	Si le calendrier d'entretien n'est pas respecté, la garantie pourrait ne pas s'appliquer aux pièces endommagées, etc.
RAPPEL VERIF NIV HUILE	S'arrêter aussitôt que possible et couper le moteur. Vérifier le niveau d'huile et faire l'appoint si nécessaire. Voir page 209.

[1]Il s'agit d'une partie du message. Des renseignements supplémentaires seront également affichés.

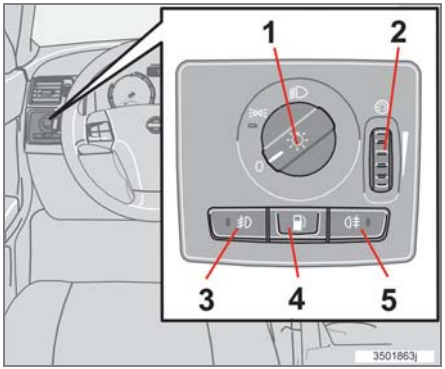

Pos.	Éclairage
0	Éclairage éteint. Les feux de croisement (phares de jours) s'allument automatiquement lorsque la clé de contact est en position II. Les feux de stationnement avant et arrière et l'éclairage de la plaque d'immatriculation s'allumeront également. Les feux de route peuvent s'allumer brièvement (voir la page 57). Les phares s'éteignent automatiquement lorsqu'on retire la clé du contact.
≡D◐≡	Feux de stationnement
≡D◐≡	Feux de croisement (phares de jour). Les feux de route et les appels de phares peuvent être utilisés à cette position.

Feux de stationnement

Il est possible d'allumer les feux de position avant et arrière même si la voiture n'est pas en marche.

- Régler l'interrupteur (1) à la position ≡D◐≡.

Les lampes de la plaque d'immatriculation sont également allumées quand les feux de position sont allumés.

Phares

1. Tourner la clé de contact en position II.
2. Les phares de croisement (feux de route) s'allument automatiquement, sauf si l'interrupteur (1) est en position ≡D◐≡ [1].

NOTE

Voir la page 57 pour savoir comment alterner entre les phares de route et les phares de croisement.

[1] Sur les modèles vendus au Canada, les feux de croisement restent allumés lorsque l'interrupteur est dans cette position.

Feux d'arrêt

Les feux d'arrêt s'allument automatiquement lorsqu'on applique les freins.

Feux antibrouillard

Feux antibrouillard avant

Les feux antibrouillard avant peuvent être utilisés conjointement avec les phares ou les feux de position.

1. Tourner la clé de contact en position II.
2. Appuyer sur le bouton 3 pour allumer les feux antibrouillard avant.

Un indicateur lumineux s'allume sur le bouton lorsque les feux antibrouillard avant sont allumés.

Feu antibrouillard arrière

L'unique feu antibrouillard arrière est situé dans le bloc optique arrière du côté conducteur.

Le feu antibrouillard arrière fonctionne seulement accompagné des feux de croisement/feux de route ou des feux antibrouillard avant en option.

1. Tourner la clé de contact en position II.
2. Appuyer sur le bouton 5 pour allumer le feu antibrouillard arrière.

Panneau d’éclairage

Un indicateur lumineux s’allume sur le bouton lorsque le feu antibrouillard arrière est allumé.

NOTE

Le feu antibrouillard arrière est beaucoup plus visible que les feux arrière ordinaires et il ne doit être utilisé que lorsque les conditions atmosphériques (brouillard, pluie, neige, fumée, poussière, etc.) réduisent la visibilité des autres véhicules à moins de 150 mètres (500 pieds).

Éclairage du tableau de bord

L’éclairage du tableau de bord s’allume si le contact est en position II et l’interrupteur (1) est en position 0 ou .

NOTE

Pour faciliter la lecture du compteur kilométrique, du totalisateur partiel, de l’horloge et de la température ambiante, ces indicateurs s’allument lorsque le véhicule est déverrouillé et que la clé est retirée du commutateur d’allumage. L’éclairage s’éteint lorsque le véhicule est verrouillé.

- Déplacer la molette (2) vers le haut pour augmenter la luminosité ou vers le bas pour la diminuer.

Déverrouillage du volet du réservoir de carburant

Pour déverrouiller le volet du réservoir de carburant, appuyer sur le bouton 4 lorsque le moteur n’est pas en marche. Veuillez noter que le volet reste déverrouillé jusqu’à ce que la voiture commence à avancer.

Un clic se fait entendre lorsque le volet se verrouille de nouveau.

Veuillez lire les renseignements suivants pour connaître les directives concernant l’ouverture manuelle du volet du réservoir de carburant.

Déverrouillage manuel du volet du réservoir de carburant

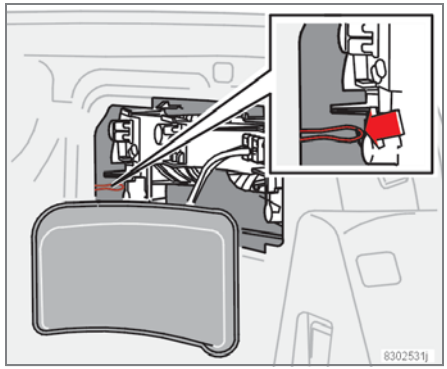

Si vous devez déverrouiller manuellement le volet du réservoir de carburant à partir du coffre, relevez le toit rigide rétractable électrique.

1. Enlever le panneau de protection du feu arrière situé sur le côté droit du coffre.
2. Tirer sur le cordon attaché au crochet pour ouvrir le volet du réservoir de carburant.

Une fois le volet du réservoir de carburant ouvert, raccrocher le cordon au crochet et replacer le panneau de protection du feu arrière.

Positions de la manette

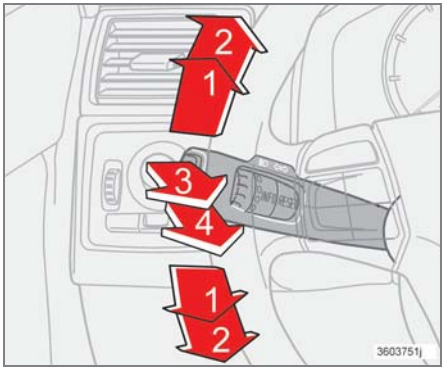

1. Clignotants, position de changement de voie
2. Clignotants, position de virage normal
3. Appel de phares
4. Commutation feux de route/feux de croisement, éclairage d'arrivée

Clignotants

Lors d'un virage

- Déplacer le levier le plus loin possible vers le bas ou vers le haut (en position 2) pour activer les clignotants.

Les clignotants s'éteignent automatiquement lorsqu'on tourne le volant ou lorsque le levier est replacé manuellement à sa position initiale.

Lors d'un changement de voie

Le conducteur peut activer automatiquement les clignotants, qui clignoteront trois fois, en :

- Déplaçant la manette des clignotants vers le haut ou vers le bas jusqu'à la position 1 puis relâcher ;
- Déplaçant la manette des clignotants vers le haut ou vers le bas jusqu'à la position 2 puis la ramener immédiatement à sa position initiale.

NOTE

- Vous pouvez arrêter les clignotants en déplaçant immédiatement la manette de clignotants dans le sens opposé.
- Quand le clignotement du témoin des clignotants est plus rapide que la normale, vérifier si une ampoule de clignotant est grillée.

Phares de route/phares de croisement

Phares de route continus

1. Tourner la clé de contact en position II.
2. Avec l'interrupteur (1) en position , (voir la page 55), tirer la manette des clignotants vers le volant (position 4) pour alterner entre les feux de route et les feux de croisement.

Appel de phares

1. Tourner la clé de contact en position II.
2. Placer la manette des clignotants en position 3. Les feux de route resteront allumés jusqu'à ce que la manette soit relâchée.

Éclairage d'arrivée

Lorsque vous quittez la voiture la nuit, vous pouvez profiter de la fonction d'éclairage d'arrivée pour éclairer l'espace situé devant le véhicule.

1. Retirer la clé du commutateur d'allumage.
2. Tirer la manette de commande des clignotants vers la position la plus proche du volant (position 4), puis la relâcher.
3. Sortir de la voiture et verrouiller les portes.

Les phares et les feux de stationnement s'allument et demeurent allumés pendant 30[1], 60 ou 90 secondes. Cette durée peut être modifiée au moyen de la fonction de réglages personnalisés, voir la page 71 pour plus de renseignements à ce sujet.

[1] État initial

Ordinateur de bord

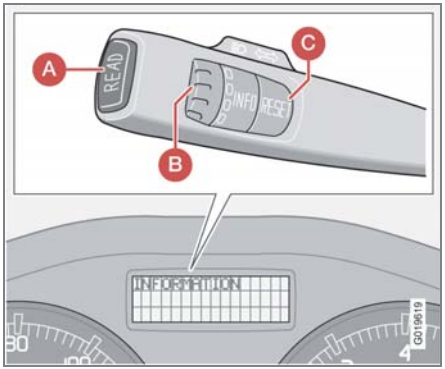

L'ordinateur de bord sauvegarde l'information rassemblée à partir de plusieurs systèmes de votre véhicule et à quatre menus (cinq sur les modèles vendus au Canada) qui peuvent apparaître dans la fenêtre de renseignement.

- **KILOMETRES À RÉSERVOIR VIDE**
- **MOYENNE** (consommation moyenne de carburant)
- **INSTANTANÉE** (consommation actuelle de carburant)
- **VITESSE MOYENNE**
- **DSTC** (voir la page 149 pour de plus amples renseignements.
- **VITESSE RÉELLE** (vitesse actuelle en km/h,uniquement sur les modèles vendus au Canada)

NOTE

Les messages d'avertissement des systèmes de surveillance de la voiture ont priorité sur l'ordinateur de bord.

Si un message d'avertissement apparaît dans la fenêtre de renseignement pendant que vous utilisez l'ordinateur de bord :

1. Vous devez prendre connaissance du message en appuyant sur le bouton READ (A).
2. Appuyer de nouveau sur le bouton (A) pour revenir à la fonction ordinateur de bord.

Commandes

On peut accéder aux fonctions de l'ordinateur de bord en tournant INFO (B) un coup à la fois dans l'une ou l'autre direction. En tournant la commande une dernière fois, on revient à la position initiale.

Réinitialisation

MOYENNE (consommation de carburant moyenne) et la **VITESSE MOYENNE** peuvent être réinitialisées.

1. Sélectionner l'une de ces fonctions.
2. Appuyer sur **RESET** (C).

Le fait de maintenir le bouton **RESET** enfoncé pendant au moins cinq secondes réinitialise les deux fonctions simultanément.

KILOMETRES À RÉSERVOIR VIDE

Cette fonction montre la distance approximative qui peut être conduite sur la quantité qui reste dans le réservoir de carburant. Ce calcul est basé sur la moyenne de consommation de carburant pendant les derniers 30 km (20 milles) de conduite et sur la quantité de carburant qui reste dans le réservoir au moment de la lecture. Lorsque la distance de conduite sur le réservoir de carburant actuel est de moins de 20 km (12 milles), « ---- » apparaîtra dans la fenêtre de renseignement.

MOYENNE

Cette valeur indique la consommation de carburant depuis la dernière fois que l'ordinateur de route a été remis à zéro (en appuyant sur la RESET, le bouton C). Lorsque le moteur est coupé, l'information sur la consommation de carburant est sauvegardée dans la mémoire du système jusqu'à ce qu'on appuie à nouveau sur le bouton de RESET (bouton C).

INSTANTANÉE
Cette valeur indique la consommation de carburant actuelle, calculée sur les lectures prises une fois par seconde. Lorsque le véhicule n'est pas en mouvement, « ---- » sera affiché.

VITESSE MOYENNE
Cette valeur indique la vitesse moyenne depuis la dernière fois que l'ordinateur de bord a été remis à zéro (en appuyant sur le bouton RESET, le bouton C). Lorsque le moteur est éteint, l'information sur la vitesse moyenne est sauvegardée et demeure dans le système jusqu'à ce qu'on appuie à nouveau sur la RESET (bouton C).

VITESSE RÉELLE (uniquement sur les modèles vendus au Canada)
Cette fonction fournit une conversion instantanée de la vitesse actuelle du véhicule de km/h (milles à l'heure en plus petit).

NOTE

Les lectures de l'ordinateur de bord peuvent varier légèrement selon la circonférence des pneus du véhicule, la pression de gonflage des pneus ou le style de conduite.

Levier du volant du côté droit

Essuie-glaces avant

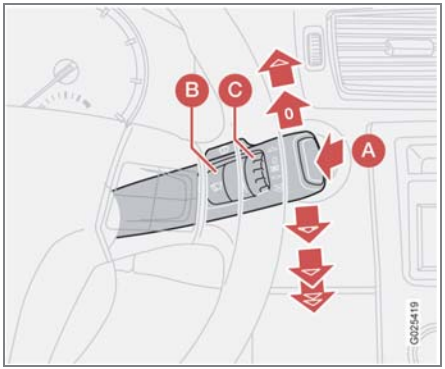

A. Essuie-glaces/lave-phares avant

B. Capteur de pluie (en option) - marche/arrêt

C. Molette

Essuie-glaces avant éteints

Les essuie-glaces avant sont éteints lorsque le levier est en position 0

Fonction d'essuyage manuel

À partir de la position 0, déplacer la manette vers le haut. Les essuie-glaces balaieront le pare-brise un passage à la fois pendant la durée de temps où la manette est maintenue vers le haut.

Fonction d'essuie-glaces intermittents

Avec le levier dans cette position, vous pouvez régler l'intervalle des essuie-glaces en déplaçant la manette (C) vers le haut pour augmenter la vitesse des essuie-glaces ou vers le bas pour la diminuer.

Fonction d'essuie-glaces continus

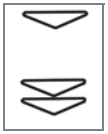

Les essuie-glaces fonctionnent à une vitesse « normale ».

Fonction d'essuie-glaces à haute vitesse.

A –Essuie-glaces avant

Tirer la manette vers le volant et la relâcher. Les essuie-glaces feront 2 à 3 passages sur le pare-brise une fois la manette relâchée.

ATTENTION

- Utiliser une bonne quantité de liquide lave-glace pour nettoyer le pare-brise. Le pare-brise doit être complètement mouillé lorsque les essuie-glaces sont activés.
- Avant d'utiliser les essuie-glaces, il faut enlever la glace et la neige du pare-brise. Il faut également s'assurer que les balais d'essuie-glace ne sont pas gelés.

Lave-phares (sur certains modèles)

Tirer sur la manette pour asperger les phares avec les jets à haute pression montés dans le pare-chocs.

Ces renseignements s'appliquent pour conserver le liquide lave-glace (voir la page 55 pour connaître les renseignements relatifs aux positions du commutateur des phares) :

Feux de croisement/de route allumés

Les phares seront lavés lors du premier lavage du pare-brise. Par la suite, ils ne seront lavés qu'une fois à toutes les cinq fois que le pare-brise est lavé pendant une période de 10 minutes.

Feux de stationnement allumés

Les phares bi-xénon, en option, seront lavés une fois à toutes les cinq fois que le pare-brise est lavé.

Les phares halogènes normaux ne seront pas lavés.

Capteur de pluie B – (en option)

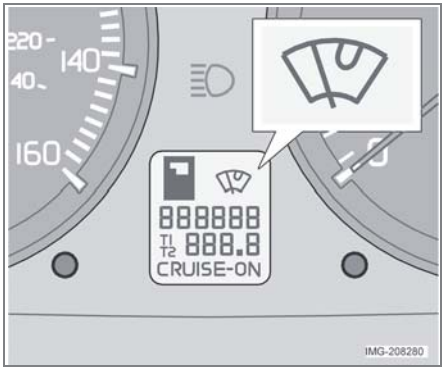

Le capteur de pluie règle automatiquement la vitesse des essuie-glaces selon la quantité d'eau sur le pare-brise. La sensibilité du capteur de pluie peut s'ajuster en déplaçant la manette (C dans l'illustration de la page précédente) vers le haut (les essuie-glaces balaieront le pare-brise plus rapidement) ou vers le bas (les essuie-glaces balaieront le pare-brise moins rapidement).

Marche/arrêt

Pour activer le capteur de pluie :

1. Mettre le contact.
2. Placer la manette des essuie-glaces à la position 0.
3. Appuyer sur le bouton B (voir l'illustration à la page précédente). Le symbole du capteur de pluie apparaît dans l'affichage inférieur.

Le capteur de pluie peut être désactivé en :

- appuyant sur le bouton (B) lorsque le moteur est en marche.

ou

- déplaçant la manette des essuie-glaces vers le bas. Si la manette est déplacée vers le haut, la fonction de capteur de pluie demeure activée.

ATTENTION

Le capteur de pluie doit être désactivé lors du lavage du véhicule dans un lave-auto automatique notamment. Si le capteur est laissé sous tension, les essuie-glaces se mettront automatiquement en marche dans le lave-auto, ce qui pourrait les endommager

Le capteur de pluie est automatiquement désactivé :

- lorsque la clé est retirée du commutateur d'allumage ;
- cinq minutes après avoir coupé le contact si la clé est laissée dans le commutateur d'allumage.

C – Manette

La molette sert à régler la vitesse de balayage des essuie-glaces lorsqu'ils sont en mode intermittent, ou pour régler la vitesse de balayage à la quantité de pluie sur le pare-brise lorsque le capteur de pluie est activé. Déplacer la manette vers le haut ou vers le bas pour augmenter ou diminuer la vitesse des essuie-glaces lorsque le mode intermittent est sélectionné, ou pour augmenter ou diminuer la rapidité du capteur de pluie en option lorsque cette fonction est activée.

Régulateur de vitesse

Mise en fonction du régulateur de vitesse

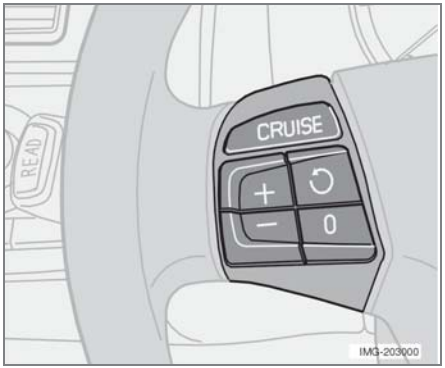

Les commandes du régulateur de vitesse sont situées à gauche de la partie centrale du volant.

1. Appuyer sur le bouton **CRUISE.** Le mot **CRUISE** apparaîtra dans l'écran des fonctions, au centre du tableau de bord.

NOTE

Cela ne règle pas la vitesse du véhicule.

2. Appuyer sur + ou – pour régler la vitesse en cours. **CRUISE ON** apparaîtra à l'affichage.

Augmentation ou diminution de la vitesse

Utiliser le bouton + ou – tel qu'indiqué ci-après pour augmenter ou diminuer la vitesse du véhicule :

1. Appuyer sur le bouton + ou – et le maintenir enfoncé jusqu'à ce que le véhicule atteigne la vitesse désirée. Le véhicule conserve cette vitesse lorsqu'on relâche le bouton.
2. Appuyer sur + ou – pendant environ une demi-seconde et relâcher le bouton pour augmenter ou diminuer la vitesse du véhicule d'environ 1,6 km/h (1 mi/h).

NOTE

Le régulateur de vitesse ne fonctionne pas à des vitesses inférieures à 30 km/h (20 mi/h).

L'accélération momentanée, pendant moins d'une minute (en cas de dépassement par exemple), ne modifie pas le fonctionnement du régulateur de vitesse. La voiture retourne automatiquement à la vitesse fixée précédemment lorsque vous relâchez la pédale d'accélération.

Mise hors fonction temporaire du régulateur de vitesse

- Appuyer sur 0 pour mettre le régulateur de vitesse temporairement hors fonction.

Le mot **CRUISE** apparaît alors à l'écran des fonctions. La vitesse réglée en cours est mise en mémoire.

Le régulateur de vitesse est aussi temporairement mis hors fonction :

- Si la vitesse baisse à moins de 30 km/h (20 mi/h) environ en montant une côte.
- Lorsqu'on appuie sur la pédale de frein ou d'embrayage.
- Si le levier de vitesses est placé à la position N.
- Pendant le dérapage ou le blocage des roues.
- Si on augmente la vitesse du véhicule en appuyant sur l'accélérateur pendant plus d'une minute.

Retour à la vitesse réglée

Appuyer sur le bouton pour revenir à la vitesse fixée précédemment.

Mise hors fonction du régulateur de vitesse

Le régulateur de vitesse peut être également mis hors fonction en :

- appuyant sur le bouton **CRUISE** (**CRUISE-ON** n'apparaîtra plus dans l'écran des fonctions) ;
- mettant le levier de vitesses au point mort (**N**).

AVERTISSEMENT

Le régulateur de vitesse ne devrait pas être utilisé lorsqu'il y a beaucoup de circulation ou pendant la conduite sur des routes mouillées ou glissantes. Le régulateur de vitesse ne peut pas garder la vitesse réglée sur les rampes descendantes raides.

Ajustement du volant, feux de détresse

Ajustement du volant

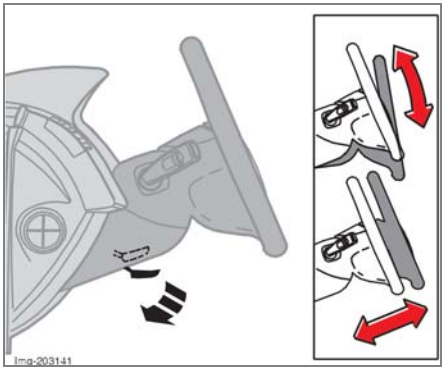

La hauteur et l'angle du volant peuvent être ajustés à une position agréable pour le conducteur.

1. Abaisser le levier de la colonne de direction pour déverrouiller le volant.
2. Ajuster le volant à la position idéale
3. Pousser le levier à sa place pour verrouiller le volant à sa nouvelle position. Au besoin, appuyer légèrement sur le volant tout en poussant la manette pour l'immobiliser en position verrouillée.

Vérifier si le volant est verrouillé à sa nouvelle position.

AVERTISSEMENT

Ne jamais régler le volant en conduisant.

Feux de détresse

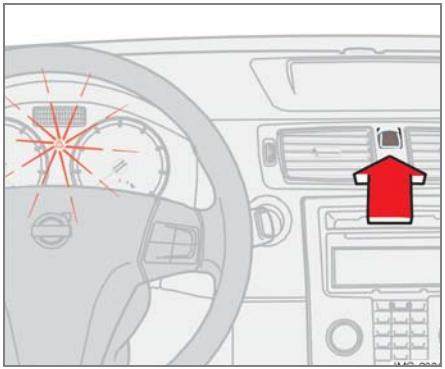

Les feux de détresse doivent être utilisés pour indiquer que le véhicule représente un danger pour la circulation. Pour activer les feux de détresse, appuyer sur le bouton triangulaire du tableau de bord central. Appuyer sur ce bouton de nouveau pour interrompre le clignotement.

NOTE

- Les règlements concernant l'usage des feux de détresse peuvent varier selon le pays.
- Les feux de détresse s'allument automatiquement en cas de déploiement d'un coussin gonflable.

Frein de stationnement (frein à main)

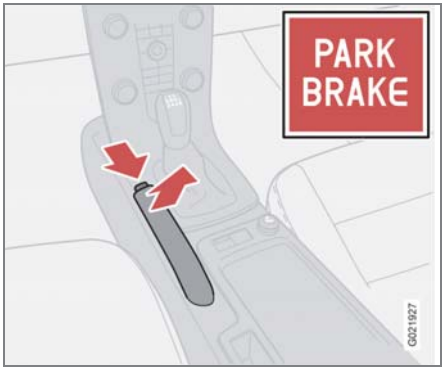

Le levier du frein de stationnement est situé entre les sièges avant.

NOTE

Le témoin s'allume même si le frein de stationnement n'est que partiellement serré.

Lorsque vous serrez le frein de stationnement

1. Appuyer fermement sur la pédale de frein.
2. Tirer le levier du frein de stationnement jusqu'au bout de sa course.
3. Relâcher la pédale de frein et s'assurer que le véhicule est immobile.
4. Si le véhicule roule, il faut tirer plus fermement le levier de frein de stationnement.
5. Lorsque vous stationnez un véhicule, placer toujours le levier de vitesses en première (transmission manuelle) ou sur P (transmission automatique).

Stationnement dans une côte

- Si le véhicule est stationné dans une côte ascendante, tourner les roues avant du côté contraire à la bordure.
- Si le véhicule est stationné dans une côte descendante, tourner les roues avant vers la bordure.

Relâcher le frein de stationnement

1. Appuyer fermement sur la pédale de frein.
2. Lever légèrement le levier, appuyer sur le bouton situé au bout du levier puis abaisser complètement le levier.

AVERTISSEMENT

Tirer le levier du frein de stationnement jusqu'au bout de sa course.

Prises 12 volts

Prise 12 volts (siège avant)

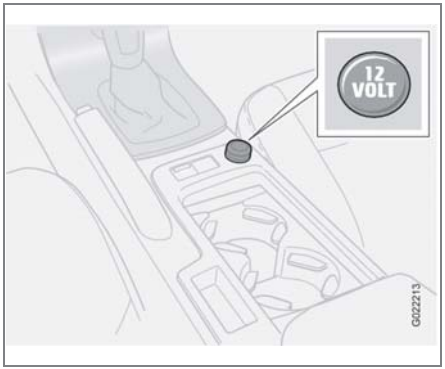

Prise 12 volts, équipement auxiliaire

La prise 12 volts peut être utilisée pour brancher certains accessoires comme les téléphones cellulaires, etc. L'intensité du courant maximal est 10 A. La clé doit être en position I (ou plus) pour faire fonctionner la prise auxiliaire.

Cendriers/allume-cigare
La prise auxiliaire peut également être utilisée pour un allume-cigare[1]. Des cendriers[1] sont également offerts. Veuillez communiquer avec votre concessionnaire Volvo.

[1] Accessoire.

NOTE

Le couvercle doit être gardé en place lorsque la prise auxiliaire n'est pas utilisée.

Équipement auxiliaire

Les boutons à gauche de la prise 12 volts peuvent être utilisés pour l'équipement auxiliaire ou optionnel installé par Volvo.

Fonctionnement

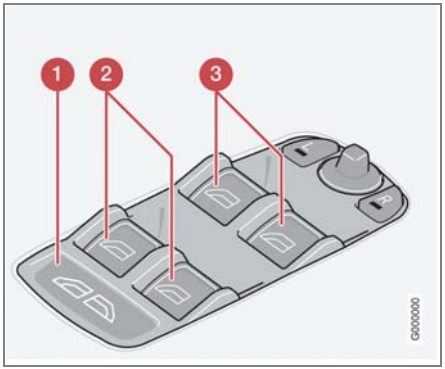

1. Toutes les fenêtres, 2. Fenêtres arrière, 3. Fenêtres avant

On peut ouvrir et fermer les vitres électriques à l'aide des boutons situés dans les accoudoirs ou en appuyant sur le bouton de déverrouillage de la télécommande du système de déverrouillage central (voir la page 113).

Ouverture/fermeture des vitres de l'intérieur du véhicule

NOTE

- Le commutateur d'allumage doit être à la position ON (commutateur d'allumage à la position I, II ou moteur allumé) pour que les vitres électriques fonctionnent.
- Les vitres électriques fonctionnent également après la coupure du contact, si les portières restent fermées.

Ouvrir une vitre

- Abaisser légèrement la partie avant d'un des boutons (2 ou 3) jusqu'à la première position (« arrêt ») pour ouvrir une vitre à la position de votre choix.

AVERTISSEMENT

- Retirer toujours la clé de contact lorsqu'il n'y a personne dans le véhicule.
- Ne jamais laisser des enfants sans surveillance dans un véhicule.
- S'assurer que les vitres sont complètement dégagées avant de les faire fonctionner.

- Abaisser complètement la partie avant de l'un ou des deux boutons 3, puis relâcher pour ouvrir automatiquement les vitres avant.
- Pour arrêter la vitre à n'importe quel moment, tirer le bouton vers le haut.

NOTE

Pour réduire le bruit de vent lorsque les vitres arrière sont ouvertes, ouvrir aussi légèrement les vitres avant.

Fermer une vitre

- Relever légèrement la partie avant d'un des boutons (2 ou 3) jusqu'à la première position (« arrêt ») pour fermer une vitre à la position de votre choix.
- Relever complètement la partie avant de l'un ou des deux boutons 3, puis relâcher pour fermer automatiquement les vitres avant.

Toutes les vitres

Utiliser le bouton 1 pour ouvrir ou fermer toutes les vitres en même temps.

- Appuyer brièvement sur l'extrémité droite de l'interrupteur pour ouvrir automatiquement toutes les vitres.
- Appuyer à fond sur l'extrémité gauche de l'interrupteur pour fermer toutes les vitres.

Rétroviseurs

Rétroviseur intérieur

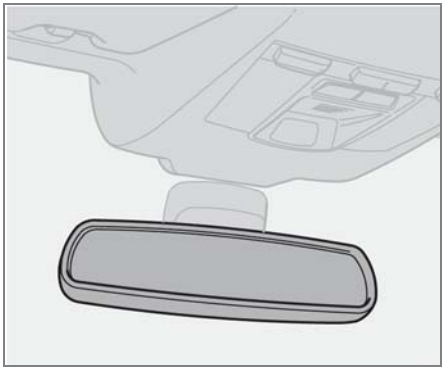

Anti-éblouissement automatique
Un détecteur intégré en option réagit aux phares des véhicules qui suivent et réduit automatiquement l'éblouissement.

Rétroviseur avec une boussole (en option)

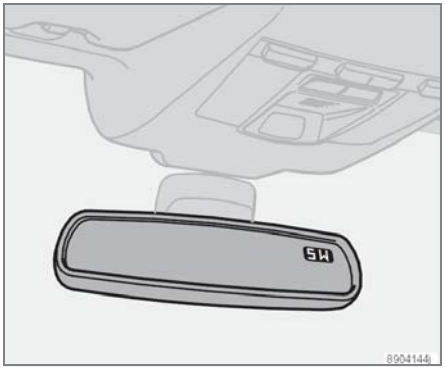

Le côté droit supérieur du rétroviseur intérieur comprend un affichage intégré qui indique la direction du véhicule. Huit directions différentes peuvent être affichées : N, NE, E, SE, S, SO, O et NO. L'affichage montre l'orientation de votre véhicule par rapport au nord géographique.

Calibrer la boussole

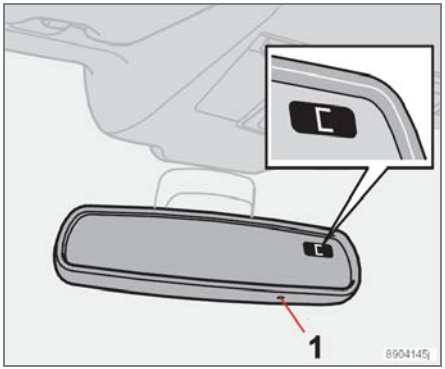

Il se peut que la boussole doive être calibrée dans certains cas. Si le calibrage est exigé, le caractère C apparaît sur l'affichage du rétroviseur.

La Terre est divisée en 15 zones magnétiques. La boussole est réglée pour la zone où le véhicule a été livré et on doit la régler de nouveau si le véhicule traverse une autre zone magnétique que celle initialement programmée. Un « C » sera affiché si un calibrage est nécessaire.

Pour calibrer la boussole :

1. Arrêter le véhicule dans un endroit vaste et ouvert, loin de la circulation.
2. À l'aide d'un stylo ou d'un objet similaire, maintenir le bouton (1) enfoncé au moins six secondes. La lettre « C » s'affichera.
3. Appuyer sur le bouton (1) pendant au moins trois secondes pour afficher le numéro de la zone magnétique actuelle.
4. Appuyer sur le bouton (1) plusieurs fois jusqu'à ce que le numéro de la région géographique désirée (1 à 15) soit affiché. La lettre « C » apparaîtra encore une fois.
5. Tourner lentement en rond à la vitesse maximale de 10 km/h (6 mi/h), jusqu'à ce que la boussole affiche une direction.

Le calibrage est terminé.

Zones magnétiques

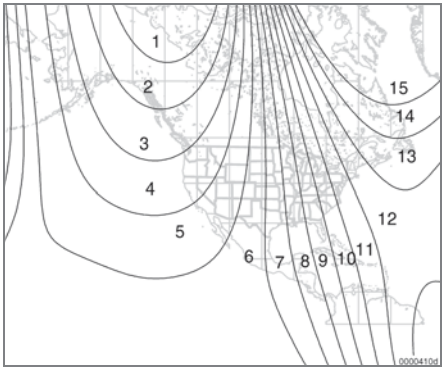

Rétroviseurs

Rétroviseurs latéraux électriques

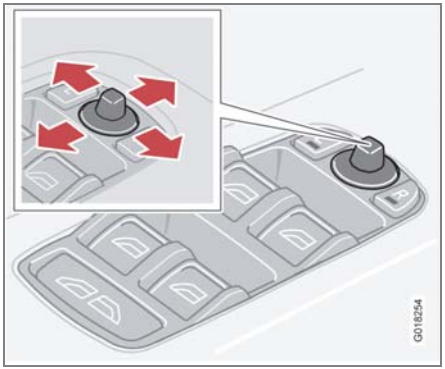

Les interrupteurs de commande des rétroviseurs se trouvent sur l'accoudoir de la porte du conducteur.

Pour ajuster les rétroviseurs :

Rétroviseur latéral côté conducteur :
Appuyer sur le bouton L (un voyant s'allume dans ce bouton) pour activer la commande de réglage. Utiliser cette commande pour régler le rétroviseur latéral côté conducteur.

Rétroviseur latéral côté passager :
Appuyer sur le bouton R (un voyant s'allume dans ce bouton) pour activer la commande de réglage. Utiliser cette commande pour régler le rétroviseur latéral du côté passager.

Après avoir ajusté les rétroviseurs, appuyer sur l'interrupteur L ou R de nouveau (la DEL s'éteindra) pour désactiver la commande d'ajustement.

AVERTISSEMENT

- Les rétroviseurs devraient toujours être ajustés avant de conduire.
- Les objets qui apparaissent dans le rétroviseur latéral à grand angle du côté passager sont plus près qu'il ne semble l'être.

Enregistrer la position des rétroviseurs
Vous pouvez enregistrer la position des rétroviseurs extérieurs électriques en verrouillant le véhicule avec la télécommande. Les rétroviseurs reprennent leur position initiale une fois le véhicule déverrouillé avec la télécommande.

Système d'information sur l'angle mort (BLIS) - en option
Le système de surveillance d'angle mort (BLIS) est un système d'information qui vous prévient lorsqu'un véhicule se trouve dans l'« angle mort » du rétroviseur latéral. Voir page 159 pour tous les détails.

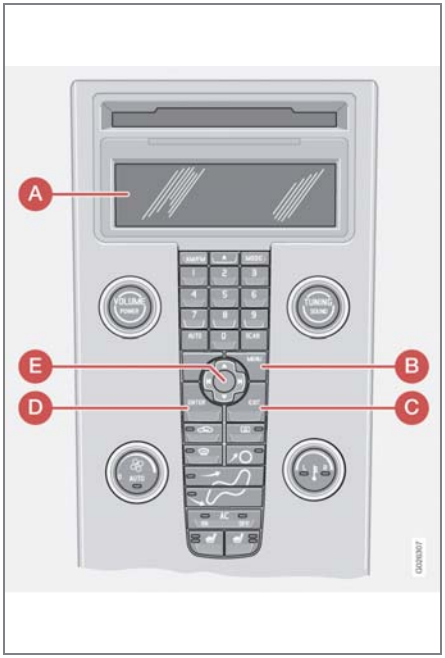

.

Tableau de commande

A. Affichage

B. Bouton du menu

C. Bouton de sortie

D. Bouton d'entrée

E. Commandes de navigation du menu

Certaines des fonctions du véhicule comme le système de verrouillage central, la commande de la climatisation et la chaîne audio peuvent être personnalisées. Veuillez consulter la page 237 pour de plus amples renseignements sur les fonctions audio qui peuvent être ajustées. Les réglages apparaissent à l'écran (A).

Pour accéder au menu et modifier les réglages :

1. Appuyer sur MENU (B).
2. Faire défiler à la sélection de « réglages du véhicule » en utilisant la commande de navigation du menu (E).
3. Appuyer sur ENTER (D).
4. Sélectionner une option en utilisant la commande de navigation du menu (E).
5. Confirmer votre sélection en appuyant sur ENTER.

Pour sortir du menu :

- Appuyer sur EXIT (C).

Réglages disponibles

Réglage de l'horloge

Pour régler l'heure :

1. Utiliser le clavier numérique ou les flèches vers le bas/haut sur la commande de navigation dans le menu (E) pour modifier l'heure ou les minutes.
2. Sélectionner l'heure ou les minutes à modifier avec les flèches vers la gauche/droite.
3. Appuyer sur **ENTER** pour démarrer l'horloge.

NOTE

Si vous utilisez présentement le système 12 heures, appuyer sur les flèches vers le haut/bas pour sélectionner **AM/PM** une fois que l'heure a été réglée.

Lumière de confirmation de verrouillage

Lorsqu'on verrouille/déverrouille le véhicule avec la télécommande, on peut choisir de faire clignoter les signaux de direction une seule fois pour confirmer l'action. On peut choisir d'activer ou de désactiver la fonction aussi bien pour le verrouillage que pour le déverrouillage.

Réglages personnalisés

Verrouillage automatique
Lorsque le véhicule commence à rouler, les portes et le coffre se verrouillent automatiquement. Vous pouvez choisir d'activer ou de désactiver cette fonction.

NOTE

Tirer deux fois la poignée de la portière pour déverrouiller et ouvrir cette portière.

Déverrouillage
Il y a deux options pour le déverrouillage :

- Global (Toutes les portières)

permet de déverrouiller les portières et le coffre par simple pression de la télécommande.

- À deux étapes (Déverrouillage à deux étapes)

Cette option permet de déverrouiller la portière côté conducteur par simple pression de la télécommande. Une seconde pression déverrouille la portière côté passager et le coffre.

Fonctionnement des vitres latérales
Cette option peut être sélectionnée pour ouvrir toutes les vitres en même temps en appuyant sur le bouton de déverrouillage de la télécommande du système de verrouillage central et en le maintenant enfoncé. Voir la page 113 pour de plus amples renseignements.

- Ouverture automatique de toutes les vitres Marche/Arrêt

Éclairage d'approche
Cette option détermine la durée pendant laquelle les phares du véhicule demeureront ouverts lorsque le bouton d'illumination de rapprochement sur le système de verrouillage central de la télécommande est appuyé. Des intervalles de 30/60/90 secondes peuvent être sélectionnés. Voir la page 114 pour en savoir davantage.

Éclairage d'arrivée
Cette option permet de déterminer la période pendant laquelle les feux du véhicule resteront allumés lorsque la manette des feux de route située sur la colonne de direction est tirée vers le volant alors que le contact est coupé. Un intervalle de 30, 60 ou 90 secondes peut être sélectionné. Voir la page 57 pour plus de renseignements sur l'utilisation de cette fonction.

Information

- NIV :

Le NIV (Numéro d'identification du véhicule) est le numéro d'identité unique de la voiture.

- Nombre de clés :

Le nombre de clés enregistrées pour la voiture est affiché ici.

Fonctions pour la climatisation

- Vitesse du ventilateur en mode AUTO.

La vitesse du ventilateur peut être réglée à mode AUTO dans les modèles équipés de la CEC. Sélectionner « Low », « Normal » ou « High ».

- Minuterie pour la recirculation :

Lorsque la minuterie est activée, l'air recircule dans la voiture de 3 à 12 minutes selon la température ambiante. Sélectionner marche/arrêt pour mettre en marche ou non la minuterie de la recirculation.

Remise à zéro aux réglages d'usine
Utiliser cette alternative pour retourner aux réglages du système de climatisation par défaut.

Introduction

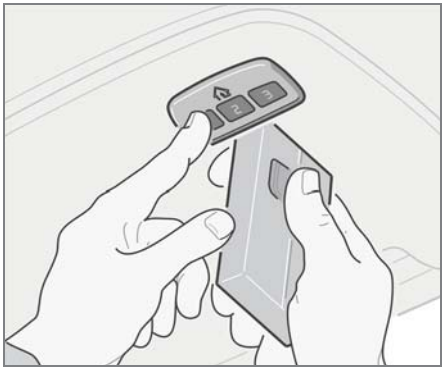

HomeLink[1] est un système pouvant être programmé pour retenir les codes de trois dispositifs de télécommande différents (par exemple, ouvre-porte de garage, éclairage à distance, porte d'entrée). L'émetteur-récepteur HomeLink, intégré au pare-soleil et alimenté par le circuit électrique du véhicule, peut être utilisé à la place de vos télécommandes. L'émetteur-récepteur HomeLink est constitué de trois boutons programmables et d'un témoin lumineux.

[1] HomeLink est une marque déposée de Johnson Controls, Intl.

©JCI, Tous droits réservés

NOTE

- Pour votre sécurité, l'émetteur-récepteur universel HomeLink est conçu de telle sorte qu'il ne fonctionne pas lorsque le véhicule est verrouillé de l'extérieur.
- Conserver le ou les émetteurs portatifs au cas où il serait nécessaire de faire d'autres programmations (par exemple, lors de l'achat d'un nouveau véhicule).
- Pour votre sécurité, effacer tous les boutons programmés de l'émetteur-récepteur universel HomeLink lorsque vous vendez votre voiture.
- Ne pas utiliser de pellicules métalliques de protection solaire sur les vitres d'un véhicule équipé d'un émetteur-récepteur universel HomeLink, au risque de perturber son fonctionnement.

Utilisation de l'émetteur-récepteur universel HomeLink

Une fois programmé, l'émetteur-récepteur universel HomeLink peut être utilisé à la place des émetteurs portatifs.

NOTE

L'émetteur-récepteur universel HomeLink fonctionne pendant 30 minutes après qu'on a ouvert la portière du conducteur sans avoir mis le contact.

Appuyer sur le bouton programmé du HomeLink pour actionner la porte du garage, le portail d'entrée, l'éclairage de sécurité, le système d'alarme de la maison, etc.

Bien entendu, votre émetteur portatif peut toujours être utilisé à tout moment.

AVERTISSEMENT

- Lorsque vous utilisez HomeLink pour ouvrir une porte de garage ou une barrière, assurez-vous que personne ne se trouve à proximité de la porte ou de la barrière pendant que celle-ci est en mouvement.
- Évitez d'utiliser l'émetteur-récepteur universel HomeLink avec toute porte de garage qui n'est pas équipée des dispositifs de sécurité « arrêt » et « inversion du sens de la marche » requis par les normes de sécurité fédérales. (Cela inclut tout modèle d'ouvre-porte de garage fabriqué avant le 1er avril 1982.) Un ouvre-porte qui ne peut « détecter » un objet et signaler à la porte « d'arrêter » et « d'inverser le sens de la marche » ne respecte pas les normes de sécurité fédérales actuelles. L'utilisation d'un ouvre-porte de garage qui ne comporte pas ces dispositifs augmente les risques de blessure grave ou de décès. Pour obtenir de plus amples renseignements à ce sujet, appelez sans frais au 1-800-355-3515. (adresse Internet : www.homelink.com).

Émetteur-récepteur universel HomeLink®(option)

Programmation de l'émetteur-récepteur pour la première fois (résidents des États-Unis)

1. Pour programmer le système pour la première fois, appuyer sur les deux boutons extérieurs du HomeLink et les maintenir enfoncés. Relâcher uniquement lorsque le témoin lumineux du HomeLink commence à clignoter après 20 secondes. (Ne pas suivre cette étape lors de la programmation des boutons HomeLink additionnels.)
2. Placer l'émetteur portatif à une distance de 2,5 à 7,5 cm (1 à 3 po) de la surface du HomeLink (située sur le pare-soleil), en gardant le témoin du HomeLink en vue.
3. En utilisant vos deux mains, appuyer à la fois sur le bouton du HomeLink que vous désirez programmer et sur le bouton de l'émetteur portatif et les maintenir enfoncés. NE relâchez que lorsque le témoin lumineux clignote d'abord lentement, puis rapidement. C'est alors que vous pouvez relâcher les deux boutons. (Le clignotement rapide indique que la programmation s'est déroulée avec succès.)

NOTE

Avec certains ouvre-portes de garage, il peut être nécessaire de remplacer l'étape 3 par la procédure de répétition de cycle dont il est question sous la rubrique « Programmation de l'émetteur-récepteur pour la première fois (résidents du Canada) ».

4. Appuyer sur le bouton du HomeLink programmé et le maintenir enfoncé et observer le témoin lumineux.
   - Si le témoin lumineux est allumé de façon ininterrompue, la programmation est terminée et le dispositif devrait être activé lorsque vous appuierez sur le bouton du HomeLink et le relâcherez.
   - Si le témoin lumineux clignote rapidement pendant deux secondes pour s'allumer ensuite de façon ininterrompue, suivre les étapes de programmation ci-après pour un dispositif à code renouvelable. Pour faciliter et accélérer cette procédure, demander l'aide d'une deuxième personne. Utiliser une échelle ou un dispositif semblable et ne monter pas sur le véhicule.
5. Sur le récepteur de l'ouvre-porte de garage (boîtier du moteur), repérez le bouton « Learn » ou « Smart » (habituellement près de l'endroit où le fil d'antenne est raccordé au boîtier). Si vous avez du mal à le trouver, consulter le manuel de l'ouvre-porte de garage ou appeler sans frais au 1-800-355-3515 (Internet : www.homelink.com).
6. Appuyer sur le bouton « Learn » ou « Smart » (le nom et la couleur du bouton diffèrent d'un fabricant à l'autre) et le relâcher.

NOTE

Une fois que vous avez appuyé sur le bouton, vous devez procéder à l'étape suivante dans les 30 secondes.

7. Retourner au véhicule, appuyer fermement sur le bouton du HomeLink programmé et le maintenir enfoncé pendant deux secondes avant de le relâcher. Répéter cette opération (appuyer/maintenir/relâcher) jusqu'à trois fois pour compléter le processus de programmation.

Pour programmer des boutons HomeLink additionnels, commencer par l'étape 2.

Programmation de l'émetteur-récepteur pour la première fois (résidents du Canada)

1. Pour programmer le système pour la première fois, appuyer sur les deux boutons extérieurs du HomeLink et les maintenir enfoncés. Relâcher uniquement lorsque le témoin lumineux du HomeLink commence à clignoter après 20 secondes. (Ne pas suivre cette étape lors de la programmation des boutons HomeLink additionnels.)
2. Placer l'émetteur portatif à une distance de 2,5 à 7,5 cm (1 à 3 po) de la surface du HomeLink (située sur le pare-soleil),

en gardant le témoin du HomeLink en vue.

3. En utilisant vos deux mains, appuyer à la fois sur le bouton du HomeLink que vous désirez programmer et sur le bouton de l'émetteur portatif et les maintenir enfoncés. Pendant la programmation, il se peut que votre émetteur portatif arrête d'émettre automatiquement. Continuez d'appuyer sur le bouton du HomeLink choisi et de le maintenir enfoncé tout en appuyant toutes les deux secondes (répétition de cycle) sur le bouton de l'émetteur portatif jusqu'à ce que le système apprenne le signal de fréquence. Le témoin lumineux clignote d'abord lentement, puis rapidement après plusieurs secondes lorsque la programmation aura été accomplie avec succès. NE relâchez que lorsque le témoin lumineux clignote d'abord lentement, puis rapidement. C'est alors que vous pouvez relâcher les deux boutons. (Le clignotement rapide indique que la programmation s'est déroulée avec succès.)
4. Appuyer sur le bouton du HomeLink programmé et le maintenir enfoncé et observer le témoin lumineux.

- Si le témoin lumineux est allumé de façon ininterrompue, la programmation est terminée et le dispositif devrait être activé lorsque vous appuierez sur le bouton du HomeLink et le relâcherez.
- Si le témoin lumineux clignote rapidement pendant deux secondes pour s'allumer ensuite de façon ininterrompue, suivre les étapes de programmation ci-après pour un dispositif à code renouvelable. Pour faciliter et accélérer cette procédure, demander l'aide d'une deuxième personne. Utiliser une échelle ou un dispositif semblable et ne montez pas sur le véhicule.

5. Sur le récepteur de l'ouvre-porte de garage (boîtier du moteur), repérer le bouton « Learn » ou « Smart » (habituellement près de l'endroit où le fil d'antenne est raccordé au boîtier). Si vous avez du mal à le trouver, consulter le manuel de l'ouvre-porte de garage ou nous appeler.
6. Appuyer sur le bouton « Learn » ou « Smart » (le nom et la couleur du bouton diffèrent d'un fabricant à l'autre) et le relâcher.

NOTE

Une fois que vous avez appuyé sur le bouton, vous devez procéder à l'étape suivante dans les 30 secondes.

7. Retourner au véhicule, appuyer fermement sur le bouton du HomeLink programmé et le maintenir enfoncé pendant deux secondes avant de le relâcher. Répéter cette opération (appuyer/maintenir/relâcher) jusqu'à trois fois pour compléter le processus de programmation.

NOTE

Pendant la programmation, il se peut que votre émetteur portatif arrête d'émettre automatiquement. Continuez d'appuyer sur le bouton du HomeLink choisi et de le maintenir enfoncé tout en appuyant toutes les deux secondes (répétition de cycle) sur le bouton de l'émetteur portatif jusqu'à ce que le système apprenne le signal de fréquence. Le témoin lumineux clignote d'abord lentement, puis rapidement après plusieurs secondes lorsque la programmation aura été accomplie avec succès. Au besoin, suivre les étapes 5 à 7 pour la programmation d'un dispositif à code renouvelable.

Pour programmer des boutons HomeLink additionnels, commencer par l'étape 2.

Programmation de dispositifs à code renouvelable

Déterminer, par l'une ou l'autre des façons suivantes, si votre ouvre-porte de garage utilise un « code protégé » et s'il est fabriqué après 1996 :

- Consulter le manuel du propriétaire de votre ouvre-porte de garage.

Émetteur-récepteur universel HomeLink®(option)

- L'émetteur portatif semble programmer l'émetteur-récepteur universel HomeLink mais n'actionne pas la porte de garage.
- Appuyer sur le bouton programmé du HomeLink et le maintenir enfoncé. L'ouvre-porte de garage est à code renouvelable si le témoin lumineux clignote rapidement, puis reste allumé après deux secondes.

Pour programmer une porte de garage dotée de la fonction à code renouvelable, suivez les étapes ci-après. L'aide d'une deuxième personne peut faciliter et accélérer cette procédure.

1. Repérer le bouton de programmation sur le boîtier de l'ouvre-porte de garage. L'emplacement et la couleur du bouton peuvent varier selon la marque. En cas de difficulté, consultez le manuel du propriétaire de l'ouvre-porte de garage ou visitez notre site Internet au www.homelink.com.
2. Appuyer sur le bouton de programmation situé sur le boîtier de l'ouvre-porte de garage (le témoin lumineux de programmation s'allume).

NOTE

Après l'étape 2, il faut commencer l'étape 3 dans les 30 secondes.

3. Appuyer fermement sur le bouton programmé de l'émetteur HomeLink ® et relâchez-le. Refaire l'opération pour achever la programmation. (Il se peut que certains ouvre-porte de garage vous obligent à répéter la procédure une autre fois pour achever la programmation.)

L'ouvre-porte de garage devrait maintenant reconnaître le système de commande sans fil HomeLink. Les deux autres boutons peuvent alors être programmés, si cela n'a pas déjà été fait. Consultez la rubrique Programmation de cette section. Le système de commande sans fil HomeLink (une fois programmé) ou l'émetteur portatif d'origine peuvent être utilisés pour actionner la porte de garage. Si vous avez toujours de la difficulté à programmer le système HomeLink, veuillez visiter notre site Internet au www.homelink.com.

Reprogrammation d'un seul bouton HomeLink

Pour programmer un dispositif en utilisant un bouton du HomeLink déjà programmé, suivre les étapes suivantes :

1. Appuyer sur le bouton désiré du HomeLink et le maintenir enfoncé. NE Le relâcher qu'après avoir terminé l'étape 4.
2. Lorsque le témoin lumineux commence à clignoter lentement (après 20 secondes), placer l'émetteur portatif à une distance de 2,5 à 7,5 cm (1 à 3 po) de la surface du HomeLink.
3. Appuyer sur le bouton de l'émetteur portatif et le maintenir enfoncé. Le témoin lumineux du HomeLink clignote d'abord lentement, puis rapidement.
4. Relâcher les deux boutons lorsque le témoin lumineux commence à clignoter rapidement.

Le dispositif programmé précédemment est effacé et le nouveau dispositif est commandé à partir du bouton du HomeLink qui vient d'être programmé. Cette procédure n'influe aucunement sur les autres boutons programmés du HomeLink.

Effacement de canaux

Il n'est pas possible d'effacer individuellement chacun des boutons. Toutefois, pour effacer tous les boutons (les trois) :

1. Appuyer sur les deux boutons extérieurs et les maintenir enfoncés jusqu'à ce que le témoin lumineux commence à clignoter (après 20 secondes).
2. Relâcher les deux boutons.

Le système de commande sans fil HomeLink ® est à présent en mode de programmation (apprentissage) et peut être programmé en tout temps en suivant les étapes 2 à 4 décrites sous la rubrique Programmation.

Renseignements généraux 80
Bouches d'air 81
Commande électronique de la climatisation (CEC) 82
Distribution de l'air 86

CLIMATISATION

03

Renseignements généraux

Climatisation - A/C

Votre voiture est équipée d'une commande électronique de la climatisation (CEC).

Le système de climatisation peut être arrêté, mais pour une qualité optimale de l'air dans l'habitacle et pour prévenir la condensation à l'intérieur, la climatisation doit être laissée en marche, même par temps frais.

NOTE

Par temps chaud, de faibles quantités d'eau peuvent s'accumuler sous la voiture pendant son stationnement. Il s'agit de condensation en provenance du système de climatisation et cela est normal.

Glace et neige

Toujours enlever la neige qui se trouve sur la grille d'entrée d'air à la base du pare-brise.

Buée sur la surface intérieure des vitres

La fonction de dégivrage devrait être utilisée pour enlever la buée et la bruine de la surface intérieure des vitres. Nettoyer les vitres à l'aide d'un nettoyant pour vitres vendu en magasin. Celui-ci vous permettra de prévenir la formation de buée ou de bruine

Entretien de la climatisation

Des outils et du matériel spécialisé sont nécessaires pour l'entretien et la réparation du système de climatisation. Ce type de travaux doit être effectué uniquement par un technicien Volvo formé et qualifié.

Réfrigérant

Volvo se soucie de l'environnement. Le système de climatisation de votre voiture contient un réfrigérant exempt de CFC - R134a. Cette substance n'appauvrit pas la couche d'ozone. Le système contient 530 g (1,2 lb) de HFC 134a (R134a) et utilise l'huile PAG.

Ventilation de l'habitacle

Remplacer le filtre à air de l'habitacle par un filtre neuf aux intervalles recommandés. Veuillez consulter votre livret de garantie et d'entretien ou un technicien Volvo formé et qualifié pour connaître ces intervalles. Si les conditions routières sont difficiles (poussière, saletés), remplacer plus souvent le filtre. Ne pas nettoyer le filtre; celui-ci doit être remplacé par un filtre neuf.

NOTE

Il existe différents types de filtre à air de l'habitacle. Assurez-vous d'installer le type de filtre à air approprié.

Affichage

L'affichage situé au-dessus du tableau de commande du conditionnement d'air indique les réglages du conditionnement d'air qui ont été effectués.

Réglages personnalisés

Le système de climatisation compte deux fonctions que vous pouvez régler selon vos préférences :

- Vitesse du ventilateur en mode auto (modèles munis de la CEC uniquement).
- La recirculation de l'air réglée par minuterie dans l'habitacle.

Pour de plus amples renseignements sur la façon d'effectuer ces réglages, consulter la section des réglages personnalisés à la page 71.

Les bouches d’air sur le tableau de bord

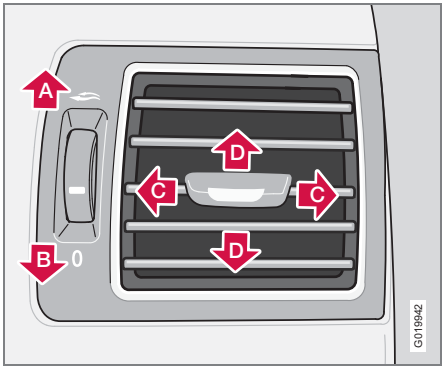

A. Ouvert

B. Fermé

C. Circulation d’air horizontal

D. Circulation d’air vertical

Orienter les registres d’aération latéraux vers les vitres pour les désembuer.

Commande électronique de la climatisation (CEC)

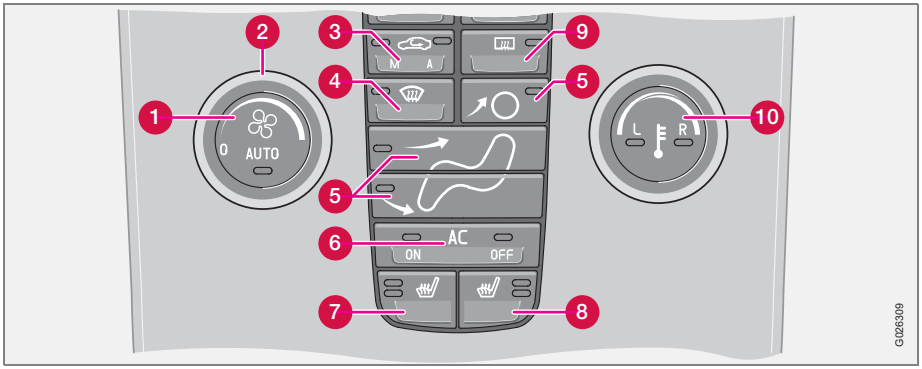

1. Auto - marche/arrêt
2. Vitesse du ventilateur
3. Recirculation
4. Dégivreur
5. Commandes du débit d'air
6. CLIMATISEUR - MARCHE/ARRÊT
7. Siège chauffant du conducteur
8. Siège chauffant du passager avant
9. Dégivreurs de rétroviseur de portière et de lunette
10. Sélecteur de température

NOTE

- Le capteur de la lumière du soleil sur la portion supérieure du tableau de bord et le capteur de la température de l'habitacle, situé derrière le tableau de commande du système de climatisation, ne doivent pas être obstrués.
- Le système de climatisation est arrêté temporairement pendant l'accélération à pleins gaz.

Fonctions de la CEC

1. Auto – marche/arrêt

La fonction AUTO régule automatiquement la circulation d'air afin de maintenir la température désirée. La fonction automatique règle le chauffage, la circulation d'air, la vitesse du ventilateur, la recirculation et la distribution de l'air.

Lorsque vous sélectionnez une fonction ou plusieurs, les fonctions restantes continuent d'être réglées automatiquement. Tous les

réglages manuels sont arrêtés lorsque AUTO est mis en marche. AUTO CLIMATE apparaît dans la fenêtre de renseignement.

2. Vitesse du ventilateur

On peut augmenter ou diminuer la vitesse du ventilateur en tournant le commutateur. Le flux d'air est régulé automatiquement lorsque AUTO est sélectionné. Le flux d'air antérieurement établi est débranché.

NOTE

Si on tourne le commutateur dans le sens antihoraire et que le symbole du ventilateur disparaît de l'écran, le ventilateur et la climatisation sont éteints. L'afficheur montre le symbole du ventilateur et OFF.

3. Recirculation

On peut utiliser cette fonction pour empêcher que les gaz d'échappement, la fumée, etc. ne pénètrent à l'intérieur de l'habitacle. L'air de l'habitacle est alors mis en recirculation, c.-à-d. qu'il n'y a pas d'air de l'extérieur de la voiture qui s'introduit dans la voiture lorsque cette fonction est activée.

Lorsque l'air à l'intérieur de la voiture recircule depuis trop longtemps, cela risque de créer de la condensation sur la paroi interne des vitres, surtout en hiver.

Minuterie

La fonction de minuterie permet de minimiser le risque d'embuer les vitres ou de faire circuler de l'air vicié dans l'habitacle lorsque l'on sélectionne la fonction recirculation. Consulter la page 72 pour de plus amples renseignements sur le réglage de la minuterie de la recirculation.

NOTE

La fonction de recirculation est toujours désactivée lorsque le bouton du dégivreur est enfoncé pour éliminer la glace ou la condensation des vitres latérales.

4. Dégivreur

Dirige le flux d'air vers le pare-brise et les vitres latérales et augmente la vitesse du ventilateur.

Lorsque le dégivreur est activé :

- L'air souffle sur les vitres à haute vitesse du ventilateur.
- La DEL du bouton de dégivrage s'allume lorsque cette fonction est activée. Le système de climatisation est contrôlé pour fournir une déshumidification maximale de l'air.
- La climatisation est automatiquement mise en marche (on peut la mettre hors marche en appuyant sur le bouton 5).

L'air n'est pas mis en recirculation.

5. Commandes du débit d'air

Appuyer sur l'un des trois boutons indiqués dans l'illustration pour activer le débit d'air sélectionné. Un symbole dans l'affichage au-dessus du tableau de commande du conditionnement d'air et la DEL allumée dans le bouton sélectionné indiquent que la fonction manuelle a été sélectionnée. Avec la circulation d'air sélectionnée manuellement, tant l'air chaud que l'air froid peuvent être choisis. La température souhaitée est sélectionnée au moyen du réglage (voir également le tableau à la page 86).

Commande électronique de la climatisation (CEC)

6. Climatisation marche/arrêt

ON : Le système de climatisation est activé lorsque le voyant ON est allumé et il est commandé automatiquement pour maintenir la température sélectionnée.

OFF : Le système est désactivé lorsque le voyant OFF s'allume.

Lorsque l'on sélectionne OFF, la DEL OFF s'allume et le système de climatisation est désactivé. D'autres fonctions continuent d'être contrôlées de façon automatique.

Lorsque le dégivreur (4) est sélectionné, le système de climatisation est activé pour une déshumidification maximum.

7 et 8. Sièges avant chauffants (en option)

Chauffage maximum : Appuyer sur le bouton une fois - les deux DEL s'allument.

Chauffage réduit : AppuyeR sur le bouton une deuxième fois - une DEL s'allume.

Interruption du chauffage du siège : Appuyer sur le bouton une troisième fois - aucune DEL ne s'allume.

9. Dégivreurs des rétroviseurs de portière et de la lunette

Appuyer pour dégivrer la lunette et les rétroviseurs de portière.

La lunette arrière et les rétroviseurs latéraux sont dégivrés simultanément si on appuie une fois sur le commutateur. La fonction de dégivrage est activée si la DEL du commutateur est allumée.

- On peut désactiver la fonction manuellement en appuyant sur le bouton.
- La fonction de dégivrage s'éteint automatiquement après 12–20 minutes, selon la température extérieure.

NOTE

- Cette fonction est automatiquement désactivée lorsque le toit rigide rétractable électrique est abaissé.
- Sur certains marchés, la fonction de dégivrage pourrait fonctionner plus de 20 minutes lors de temps froid afin d'enlever la glace ou la condensation de la lunette arrière.

10. Sélecteur de température

Les températures côté conducteur et côté passager peuvent être réglées séparément au moyen du commutateur (avec le thermomètre). On peut régler la température pour chacun des deux côtés de la voiture lors de l'allumage (les deux DEL sont en marche), ce qui signifie qu'un réglage de température s'appliquera aux deux côtés de la voiture.

Pour régler la température d'un côté de la voiture :

- Appuyer sur le commutateur une fois. La DEL pour un côté de la voiture s'allume. Tourner le commutateur pour régler la température.
- Appuyer sur le commutateur une deuxième fois pour régler la température de l'autre côté de la voiture.
- Appuyer sur le commutateur une troisième fois pour régler la température des deux côtés de la voiture en même temps.

NOTE

Sélectionner une température plus élevée ou plus froide que nécessaire ne permet pas de réchauffer ni de refroidir l'habitacle plus rapidement.

Capteurs de la CEC

- Le capteur solaire est situé dans la partie supérieure du tableau de bord
- Le capteur de la température de l'habitacle est situé derrière le panneau de commande du système de climatisation.
- Le capteur de la température ambiante est situé dans le rétroviseur latéral du conducteur.
- Le capteur d'humidité est situé dans le rétroviseur intérieur.

Ces capteurs ne doivent jamais être obstrués.

NOTE

Le capteur solaire surveille le côté du véhicule d'où la lumière du soleil pénètre l'habitacle. Par conséquent, la température peut légèrement différer entre les registres d'aération gauche et droit, même si la température de la climatisation est réglée au même niveau pour les deux côtés de l'habitacle.

Distribution de l'air

	Distribution de l'air	Utilisation :		Distribution de l'air	Utilisation :
	Dégivreur. Il n'y a pas de recirculation de l'air dans ce mode. La climatisation est toujours en marche. Il y a un certain débit d'air aux bouches d'air du panneau.	Dégivrage/désembuage du pare-brise et des vitres latérales avant.		Air en direction du plancher et des vitres. Une certaine quantité d'air est également dirigée vers les bouches d'air du tableau de bord.	Pour des conditions de confort et un bon dégivrage par temps froid. Vitesse de moyenne à élevée du ventilateur.
	L'air est dirigé vers le pare-brise et les vitres latérales avant. Une certaine quantité d'air est également dirigée vers les bouches d'air du tableau de bord.	Prévient la formation de buée par temps froid ou humide (le ventilateur doit fonctionner à vitesse moyenne à élevée).		Air au plancher et à partir des bouches d'air du tableau de bord.	Par temps ensoleillé avec températures ambiantes fraîches.
	Air aux vitres et à partir des bouches d'air du tableau de bord.	Pour le confort par temps chaud et sec.		Air au plancher. Il y a un certain débit d'air aux bouches d'air des vitres et du tableau de bord.	Pour réchauffer les pieds.
	L'air est dirigé vers la tête et la poitrine à partir des bouches d'air du tableau de bord.	Pour garantir un refroidissement efficace par temps chaud.		L'air est dirigé vers les vitres, les bouches d'air du tableau de bord et le plancher.	Pour de l'air plus frais vers les pieds ou de l'air plus chaud vers la tête et la poitrine.

Sièges avant 90
Toit rigide rétractable électrique 94
Éclairage intérieur 100
Espaces de rangement 102
Coffre 107

INTÉRIEUR

04

Sièges avant

Réglage manuel du siège

Le conducteur et le passager peuvent ajuster leur siège de plusieurs façons, rendant la conduite et la position assise plus confortables.

1. Avant-arrière : Lever le levier et glisser le siège à la position désirée.
2. Utiliser ce contrôle pour lever ou abaisser le devant du cousin du siège.
3. Utiliser ce contrôle pour soulever ou abaisser l'arrière du cousin du siège.
4. Tourner ce bouton (en option sur le siège du passager) pour régler la fermeté du soutien lombaire[1].
5. Tourner ce contrôle pour ajuster l'angle du dossier.
6. Commande des sièges électriques.

AVERTISSEMENT

- Ne pas ajuster le siège en conduisant.
- Réglez la position du siège et de la ceinture de sécurité du conducteur (voir page 14) avant de prendre le volant. Le siège doit être réglé de manière que vous puissiez enfoncer la pédale de frein complètement.
- Le siège doit être reculé aussi loin vers l'arrière que le confort et le contrôle le permettent.

[1] S'applique également au siège électrique en option.

Accès au siège arrière

Boutons d'accès au siège (siège électrique illustré)

Siège manuel

Pour faire avancer le siège :

1. Retirer la ceinture de sécurité de son guide (voir la page 15).
2. Tirer la commande 1 (voir l'illustration), la maintenir levée et abaisser le dossier jusqu'à ce qu'il soit verrouillé en position.
3. Glisser le siège vers l'avant.

Pour faire reculer le siège :

1. **Avec le dossier abaissé vers l'avant et verrouillé en position**, glisser le siège vers l'arrière jusqu'à sa position initiale.
2. Lever la commande 1, la maintenir levée et redresser le dossier en position verticale.
3. Replacer la ceinture de sécurité dans son guide.

Siège électrique

L'accès facile est conçu pour servir lorsque le siège avant est inoccupé.

Pour faire avancer le siège :

1. Retirer la ceinture de sécurité de son guide (voir la page 15).
2. Lever la commande 1, la maintenir levée et abaisser le dossier jusqu'à ce qu'il soit verrouillé en position.
3. Appuyer sur le bouton 2 et le maintenir enfoncé pour faire avancer le siège.

Pour faire reculer le siège :

1. **Avec le dossier abaissé et verrouillé en position,** appuyer sur le bouton 2 et le maintenir enfoncé jusqu'à ce que le siège revienne à sa position initiale.
2. Lever la commande 1, la maintenir levée et redresser le dossier en position verticale.
3. Replacer la ceinture de sécurité dans son guide.

AVERTISSEMENT

En remettant le siège dans sa position originale, assurez-vous de redresser le dossier.

Sièges avant

Sièges électriques (en option)

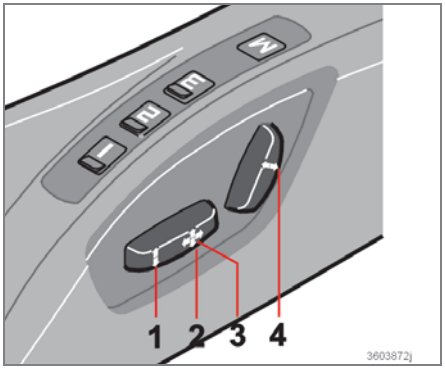

Commandes de réglage du siège

Le siège électrique du conducteur peut être ajusté :

- Si la clé de contact est dans la position I ou II.
- Pendant 10 minutes suivant le déverrouillage, si la portière demeure ouverte.
- Si la portière est fermée et la clé n'est pas encore insérée dans le commutateur de démarrage, ou la clé est dans la position 0, le siège ne peut être ajusté que durant une période de 40 secondes. Le siège électrique du passager ne peut être ajusté que si la clé de contact est dans la position I ou II, ou si le moteur est en opération.

Fonctionnement du siège
Utiliser les commandes 1, 2, 3 et 4 de réglage du siège situées sur le côté du siège pour placer le siège dans la position de votre choix.

1. Élever ou abaisser cette section de la commande pour élever ou abaisser la section avant du coussin du siège.
2. Déplacer la commande vers l'avant ou vers l'arrière pour avancer ou reculer le siège.
3. Élever ou abaisser cette section de la commande pour élever ou abaisser la section arrière du coussin du siège.
4. Inclinaison du dossier

NOTE

Les sièges électriques sont équipés d'un limiteur de surcharge qui se déclenche lorsqu'un objet entrave le mouvement des sièges. Dans ce cas, couper le contact (clé de contact en position 0) et attendre environ 20 secondes avant de faire fonctionner de nouveau le siège.

Arrêt d'urgence
Si le siège commence accidentellement à se déplacer, appuyer sur l'un des boutons pour l'arrêter.

Programmation de la mémoire, siège du conducteur seulement (en option)

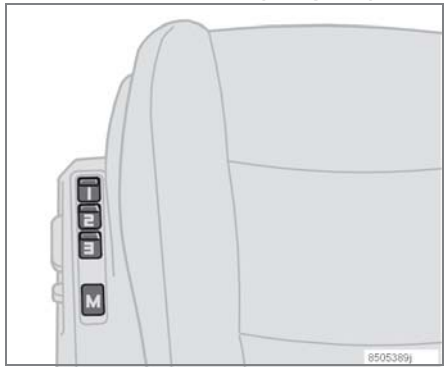

Boutons de mémoire du siège électrique

Vous pouvez enregistrer jusqu'à trois positions de siège (et la position des rétroviseurs latéraux) à l'aide des boutons de mémoire. Les boutons de mémoire sont situés sur le côté extérieur du siège du conducteur (voir l'illustration).
L'exemple suivant démontre comment programmer une position de siège à l'aide du

bouton de mémoire 1. Programmer les boutons 2 et 3 de la même façon.

Pour programmer (enregistrer) une position du siège à l'aide du bouton de mémoire 1 :

1. Régler le siège (et les rétroviseurs latéraux) à la position désirée (voir les directives à la rubrique « Fonctionnement du siège »).
2. Appuyer sur le bouton M (Mémoire) et le maintenir enfoncé.
3. Tout en maintenant le bouton « M » enfoncé, appuyer sur le bouton mémoire 1 pour mémoriser la position du siège.

Pour amener le siège à la position à laquelle il était lorsque le bouton de mémoire 1 a été programmé, appuyer sur le bouton 1 et le maintenir enfoncé jusqu'à ce que le siège cesse de bouger.

Par mesure de sécurité, le siège s'arrête automatiquement si le bouton est relâché avant qu'il n'atteigne sa position mémorisée.

Système de télédéverrouillage et siège du conducteur

L'émetteur de la télécommande peut également être équipé d'une fonction facultative qui permet de commander le siège électrique du conducteur ainsi que les rétroviseurs latéraux de la façon suivante :

1. Régler le siège et les rétroviseurs latéraux à la position désirée.
2. En quittant la voiture, verrouiller les portières à l'aide du contrôle à distance.
3. La prochaine fois que la portière du conducteur est déverrouillée avec la même télécommande et ouverte dans les deux minutes, le siège du conducteur et les rétroviseurs latéraux reprendront automatiquement la position qu'ils avaient la dernière fois que les portières ont été verrouillées à l'aide de cette même télécommande.

NOTE

La fonction mémoire de la télécommande fonctionne indépendamment de la fonction mémoire du siège.

AVERTISSEMENT

- Étant donné que le siège du conducteur peut être réglé lorsque le contact est coupé, il ne faut pas laisser les enfants seuls dans la voiture.
- Le déplacement du siège peut être ARRÊTÉ à tout instant en appuyant sur n'importe quel bouton du panneau de commande du siège électrique.
- Ne pas régler le siège en conduisant. Le siège doit être positionné de telle sorte que la pédale de frein puisse être enfoncée complètement. De plus, il doit être reculé aussi loin vers l'arrière que le confort et la position par rapport aux commandes le permettent.
- Ne pas obstruer les rails du siège pendant son déplacement.

Toit rigide rétractable électrique

Avant de monter et d'abaisser le toit rigide rétractable électrique

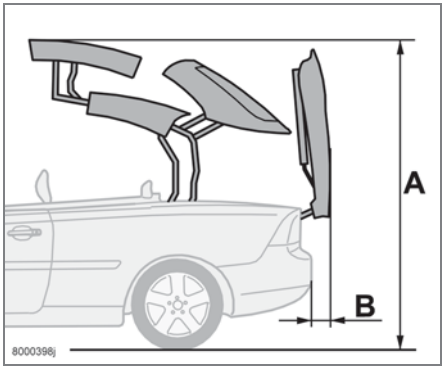

Veuillez respecter les instructions suivantes avant de faire fonctionner le toit rigide rétractable électrique :

- Assurez-vous que la couverture du toit rigide rétractable électrique est libre de tout objet.
- Enlever la neige, la glace et tout objet mobile du toit rigide rétractable électrique et du couvercle du coffre.
- Laissez sécher le toit rigide avant de l'abaisser.

ATTENTION

N'abaissez pas le toit rigide rétractable électrique encore humide, au risque de faire entrer de l'eau dans l'habitacle ou le coffre.

- Il devrait y avoir au moins 2 mètres (6,5 pieds) d'espace à partir du sol (distance A dans l'illustration).
- Prévoir une distance d'au moins 20 cm (8 po) derrière le véhicule (distance B dans l'illustration de la colonne du centre).
- La température ambiante devrait être supérieure à -10 °C (14 °F).
- La cloison de séparation du coffre (voir la page 95) doit être fermée.
- Le coffre doit être fermé.
- Le véhicule doit être immobile et la pédale de frein doit être enfoncée.

Volvo recommande également :

- Le véhicule doit être stationné à l'extérieur, sur un terrain de niveau.
- Il est préférable de relever ou d'abaisser le toit rigide rétractable électrique en un mouvement unique continu.
- Si le véhicule est stationné à l'extérieur, couper le contact pour ne pas décharger la batterie.

ATTENTION

Si les directives des pages suivantes ne sont pas respectées, vous risquez d'endommager le mécanisme du toit rigide rétractable électrique.

AVERTISSEMENT

- Le fonctionnement du toit rigide rétractable électrique ne doit jamais être entravé. Assurez-vous d'avoir une vue dégagée du toit rigide rétractable électrique lorsqu'il est en mouvement. Voir également l'autocollant sur la cloison de séparation du coffre.
- Toute personne se trouvant à proximité du véhicule doit s'éloigner des parties mobiles du toit rigide rétractable électrique avant de l'actionner.
- Ne laissez jamais les enfants jouer avec les boutons de commande du toit rigide rétractable électrique.
- Ne pas laisser le toit rigide rétractable électrique immobile plus longtemps que nécessaire lorsqu'il est activé.
- Ne pas laisser la clé dans le commutateur s'il y a un des enfants dans le véhicule.

Cloison de séparation du coffre

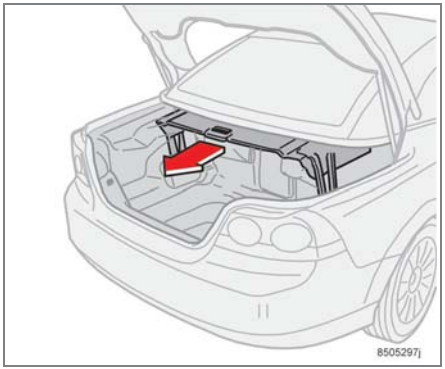

La cloison de séparation du coffre indique la quantité de bagages que le coffre peut contenir sans nuire au mouvement du toit rigide rétractable électrique.

Pour ouvrir, saisir la poignée et soulever.

Pour fermer, pousser la cloison de séparation du coffre vers l'arrière.

Assurez-vous de fermer complètement la cloison de séparation du coffre de manière à ce qu'elle soit bien fixée des côtés droit et gauche.

NOTE

Si la cloison de séparation du coffre n'est pas complètement fermée, il sera impossible de faire fonctionner le toit rigide rétractable électrique.

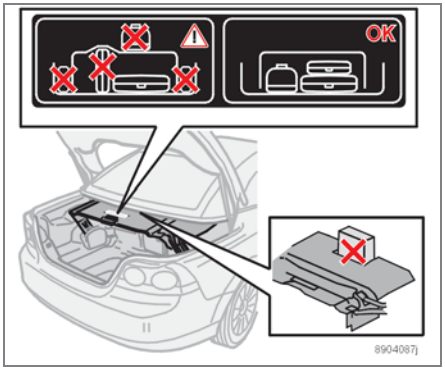

Autocollant de la cloison de séparation du coffre

Couverture du toit rigide rétractable électrique

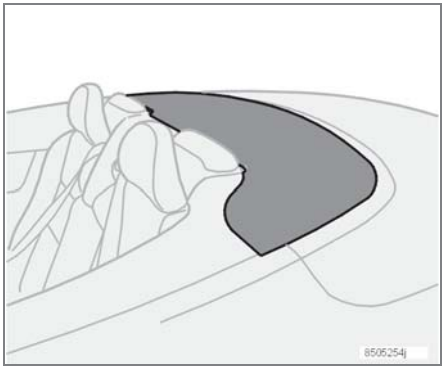

Une fois abaissé, le toit rigide rétractable électrique est protégé par une couverture, voir l'illustration ci-dessus.

ATTENTION

Évitez de vous asseoir sur la couverture du toit rigide rétractable électrique où d'y placer des objets lourds.

Toit rigide rétractable électrique

Comment relever ou abaisser le toit rigide rétractable électrique

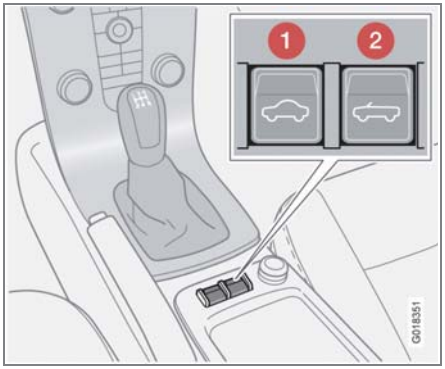

Touches de commande du toit rigide rétractable électrique

1. Tourner la clé de contact en position II, ou démarrer le moteur si le véhicule est stationné à l'extérieur.
2. Appuyer sur la pédale de frein.
3. Appuyer sur le bouton gauche (1) pour relever le toit rigide rétractable électrique ou le bouton droit (2) pour l'abaisser. Maintenir le bouton appuyé jusqu'à ce que le toit soit complètement relevé ou abaissé.

Relâcher le bouton au signal sonore. Le message **TOIT OUVERT** ou **TOIT FERMÉ** s'affiche alors.

ATTENTION

- Suivre attentivement les messages qui apparaîtront dans la fenêtre de renseignement pendant le levage ou l'abaissement du toit.
- Lorsque le toit rigide rétractable électrique est en mouvement toutes les fenêtres qui sont fermées seront ouvertes d'environ 10 cm (4 pouces). Les vitres se refermeront automatiquement une fois que le toit sera complètement relevé ou abaissé.

AVERTISSEMENT

- Voir la section « Avant de relever ou d'abaisser le toit rigide rétractable électrique » à la page 94 avant d'actionner le toit rigide rétractable électrique.
- Ne tirez jamais sur le câble du système hydraulique du toit rigide rétractable électrique situé sous le coussin de la banquette arrière. Le câble doit être utilisé uniquement par des professionnels. Tirer le câble peut entraîner :
- Risque élevé de vous faire blesser par le mécanisme du toit rigide rétractable électrique.
- Tout mouvement imprévu du toit ou du coffre risque de provoquer leur ouverture involontaire.
- Le toit rigide rétractable risqué d'être endommagé.

Messages relatifs au toit rigide rétractable électrique

- **APPLIQUEZ FREINS POUR ACT. TOIT**
  Appuyer sur la pédale de frein pour actionner le toit rigide rétractable.
- **FERMER COFFRE POUR ACT. TOIT**
  Le coffre est ouvert et vous devez le fermer avant d'actionner le toit rigide rétractable.
- **FERMER SEP COFFR POUR ACT. TOIT**
  La cloison de séparation du coffre (voir

page 95 pour de plus amples renseignements) doit être fermée avant de faire fonctionner le toit rigide rétractable électrique.

- **BATTERIE FAIBLE POUR ACT. TOIT**
  La charge de la batterie est trop faible pour actionner le toit rigide rétractable électrique. Dans ce cas, vous ne pouvez que relever le toit. Démarrer le moteur ou, le cas échéant, faire recharger la batterie avant d'actionner le toit.
- **TOIT NON VERROUILLÉ**
  Le toit rigide rétractable électrique n'est pas complètement relevé ou abaissé. Appuyer à nouveau sur les boutons respectifs pour compléter l'opération.
- **LA TEMP PRÈVIENT L'ACT. DU TOIT**
  Le mécanisme du toit rigide rétractable électrique a surchauffé ou la température ambiante est inférieure à -10°C (14°F). Dans le premier cas, attendre environ 5 minutes (jusqu'à ce que le message disparaisse de fenêtre de renseignement) et essayer à nouveau de relever ou d'abaisser le toit.

En cas de défaillance du mécanisme du toit rigide rétractable électrique, les messages suivants s'affichent :

- **PANNE DU TOIT ENTRETIEN REQUIS**
  Le toit rigide rétractable électrique ne peut pas être actionné. Communiquer avec un concessionnaire ou un technicien Volvo agréé. Si le toit est abaissé, utiliser la couverture prévue à cet effet située dans le coffre. Voir page 98 pour de plus amples renseignements.
- **PANNE TOIT VOIR MANUEL**
  Suivre les directives suivantes pour actionner le toit rigide rétractable électrique.

Utilisation en situation d'urgence

Si le message PANNE TOIT VOIR MANUEL apparaît, cela signifie que le toit rigide rétractable électrique ne peut pas être actionné normalement.

NOTE

Si une défectuosité survient et que le toit rigide rétractable électrique est relevé, celui-ci ne peut être abaissé uniquement que si la défectuosité est réparée.

ATTENTION

Lire attentivement les renseignements sous « Avant de monter ou d'abaisser le toit rigide rétractable électrique » à la page 94 avant de faire fonctionner le toit rigide rétractable électrique.
Des dommages peuvent être causer au toit rigide s'il est mis en marche dans de telles conditions.

1. Appuyer sur le bouton 1 ou 2 (voir l'illustration à la page 96) jusqu'à ce que le message PANNE TOIT VOIR MANUEL apparaisse.
2. Relâcher le bouton.
3. Appuyer à nouveau sur le bouton et le maintenir enfoncé. Le toit rigide rétractable électrique commencera à bouger après environ 5 secondes. Maintenir le bouton enfoncé jusqu'à ce que le toit soit complètement relevé.

NOTE

Il est possible d'interrompre brièvement le fonctionnement du toit rigide. Le bouton doit toutefois être maintenu enfoncé pendant toute la durée de l'opération.
Un signal sonore sera émis pendant toute la durée de l'opération.

Toit rigide rétractable électrique

AVERTISSEMENT

- Ne tirez jamais sur le câble du système hydraulique du toit rigide rétractable électrique situé sous le coussin de la banquette arrière. Le câble doit être utilisé uniquement par des professionnels. Tirer le câble peut entraîner :
- Vous risquez fortement de vous faire blesser par le mécanisme d'ouverture de fermeture du toit rigide rétractable électrique.
- Tout mouvement imprévu du toit ou du coffre risque de provoquer leur ouverture involontaire.
- Le toit rigide rétractable risqué d'être endommagé.

Couverture temporaire

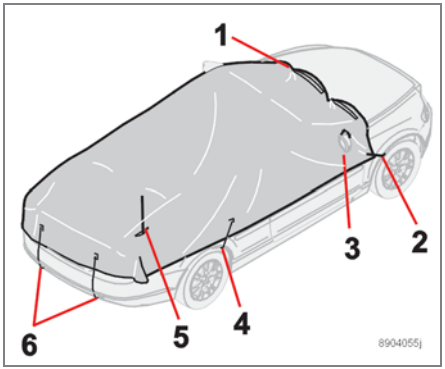

Couverture du véhicule

Utiliser la couverture uniquement si le toit rigide rétractable électrique est abaissé et que vous ne pouvez pas le relever. Placer la couverture au-dessus du véhicule de manière à ce que les points d'ancrage du sandow soit placés face intérieure.

Pour installer la couverture :

1. Remonter toutes les vitres.
2. Sortir la couverture de son sac (arrimée à l'arrière de la trappe à ski du centre du dossier de la banquette arrière) et la déplier.

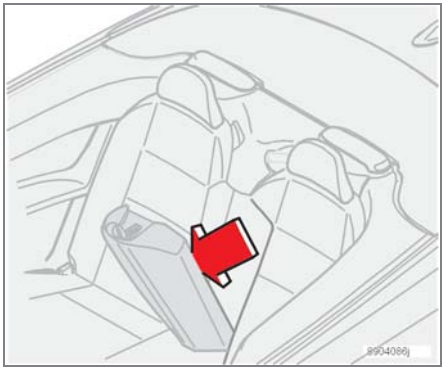

Emplacement de la couverture

3. Faire glisser les ouvertures de la couverture (3) au-dessus des rétroviseurs extérieurs respectifs et attacher les crochets avant du sandow (2) sur les extrémités des passages de roues avant.
4. Faire glisser la couverture sous les essuie-glaces en vous assurant de faire un pli sous chaque essuie-glace (1).
5. Faites passer l'antenne dans le trou 5.
6. Attacher les crochets latéraux arrière (4) sur les extrémités des passages de roues arrière.
7. Attacher les crochets arrière (6) sous le pare-chocs arrière.

Coupe-vent

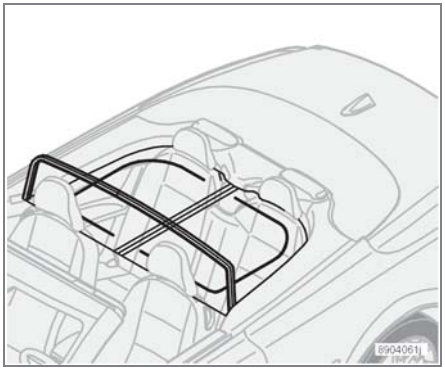

Coupe-vent (accessoire installé par le concessionnaire)

Le coupe-vent vous permet de rouler avec le toit rigide rétractable électrique abaissé et d'atténuer brises violentes dans l'habitacle.

Installation du coupe-vent

1. Déplier le coupe-vent dans sa largeur.
2. Déplier les supports des deux extrémités arrière.
3. Faites glisser les supports arrière du pare-vent sous l'appui-tête arrière pour les faire reposer sur le bord supérieur du dossier.
4. Placer les languettes d'accrochage latérales dans les trous des panneaux latéraux.
5. Remonter le coupe-vent.

La fermeture éclair du coupe-vent peut être ouverte pour placer ou accéder à des objets sur le siège arrière.

ATTENTION

Faire glisser soigneusement les supports pour éviter d'endommager le revêtement.

AVERTISSEMENT

- Assurez-vous que le coupe-vent est solidement attaché, sous peine de blesser les occupants du véhicule ou les autres automobilistes.
- Personne ne doit être autorisé à s'asseoir sur le siège arrière lorsque le coupe-vent est en place.

Garder le coupe-vent dans son sac dans le coffre, contre le dossier de la banquette arrière dossier, si vous ne l'utilisez pas.

Éclairage intérieur

Éclairage intérieur

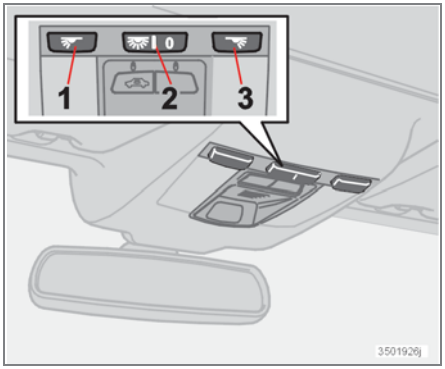

Lampes d'accueil et lampes de lecture avant

1. Lampe de lecture du côté conducteur
2. Éclairage d'accueil
3. Lampe de lecture du côté passager

Pour allumer ou éteindre les lampes de lecture des sièges avant, utiliser le bouton 1 ou le bouton 3.

- Vous pouvez régler l'éclairage d'accueil (2) selon trois positions :
- Off — Appuyer sur le côté droit du bouton.
- Position neutre — L'éclairage d'accueil intérieur s'allume à l'ouverture des portières et s'éteint à leur fermeture.
- ON — Appuyer sur l'extrémité gauche du bouton.

Lampes de lecture de la banquette arrière

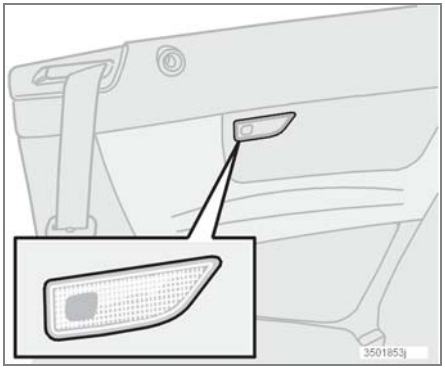

Les lampes de lecture arrière sont actionnées par leur bouton respectif.

Éclairage d'accueil – fonctionnement automatique

L'éclairage intérieur est régi par une fonction automatique qui engage l'éclairage d'accueil pour 30 secondes lorsque :

- la voiture est déverrouillée de l'extérieur à l'aide de la clé ou de la télécommande.
- le moteur est arrêté et la clé de contact est tournée à la position 0.

L'éclairage d'accueil s'allume ou demeure allumé pendant 5 minutes lorsque :

- une des portes s'ouvre ou reste ouverte.
- l'éclairage d'accueil n'a pas été éteint (l'extrémité droite du bouton 2 est enfoncée).

L'éclairage automatique s'éteint lorsque :

- le moteur démarre
- la voiture est verrouillée de l'extérieur à l'aide de la clé ou de la télécommande.

Si l'éclairage d'accueil n'est pas éteint manuellement, il s'éteindra automatiquement 5 minutes après l'arrêt du moteur.

Miroir de pare-soleil

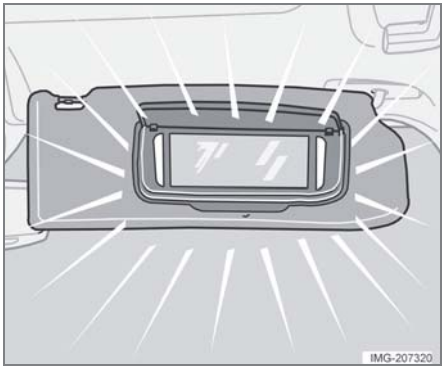

La lampe s’allume quand on ouvre le couvercle.

Espaces de rangement

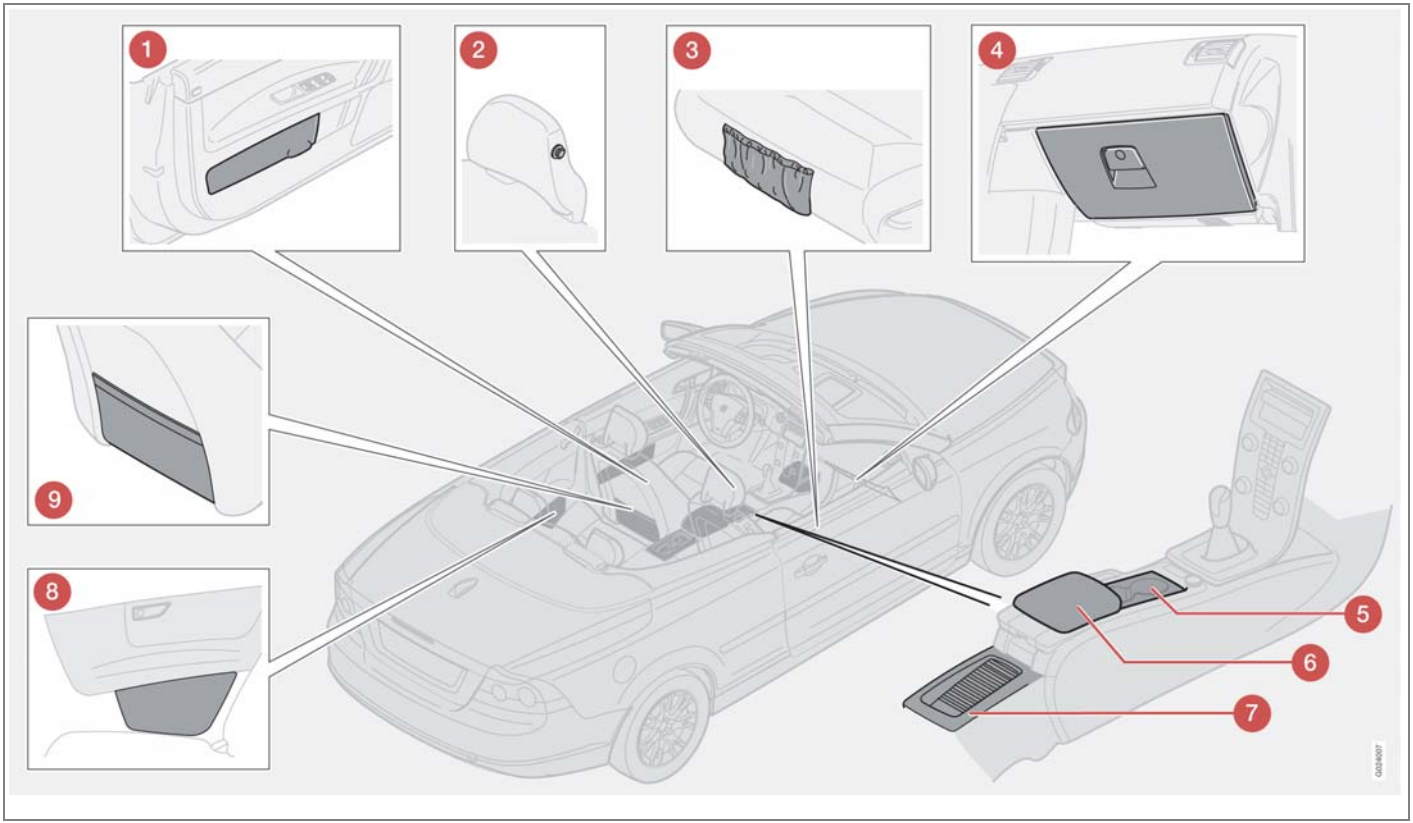

1. Espace de rangement dans la portière
2. Crochet à manteau(conçu pour des vêtements légers seulement)
3. Pochette de rangement à l'avant du coussin du siège avant
4. Boîte à gants
5. Porte-gobelets
6. Compartiment de rangement, console centrale (pour CD, par exemple)
7. Porte-gobelets
8. Espaces de rangement dans les panneaux latéraux arrière
9. Espaces de rangement à l'arrière des dossiers des sièges avant

AVERTISSEMENT

- Arrimer touts objets lourds afin d'éviter leur mouvement durant un arrêt brusque.
- Les colis posés sur la plage arrière peuvent gêner la vision et peuvent se transformer en projectiles dangereux en cas d'arrêt brusque.

Boîte à gants

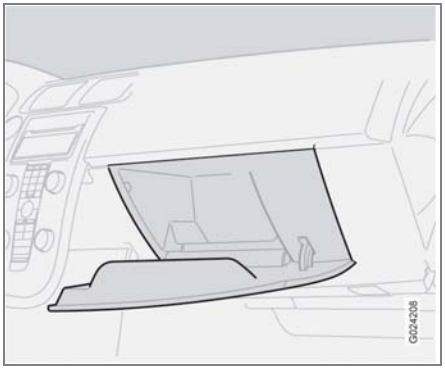

Le manuel du véhicule et les cartes routières peuvent être rangés ici. Il contient aussi des compartiments pour monnaie, crayons et cartes de carburant. La boite à gants ne peut être verrouillée et déverrouillée qu'avec la clé intégrée amovible de la télécommande du système central de verrouillage. Voir la page 115 pour de plus amples renseignements sur la manière de retirer la clé intégrée de la télécommande et la page 124 pour de plus amples renseignements sur le verrouillage de la boîte à gants.

Espace de rangement dans le panneau de porte

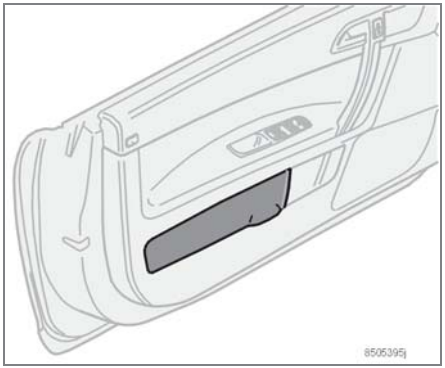

Ouvrir l'espace en levant la partie inférieure du couvercle.

Fermer en appuyant sur la partie supérieure du couvercle.

Fonction de verrouillage

Les espaces dans le panneau de portière peuvent être verrouillés en appuyant sur le bouton de verrouillage de la télécommande du système de verrouillage central.

Espaces de rangement

Compartiment de rangement de la banquette arrière

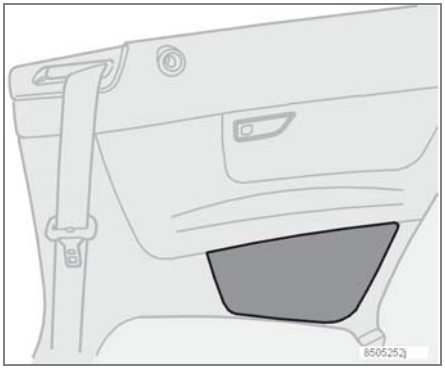

Pour ouvrir, appuyer sur la partie supérieure au centre du panneau. Les loquets avant et arrière ainsi que le panneau s'ouvriront. Si l'un des côtés ne s'ouvre pas, appuyer directement sur le loquet correspondant.

ATTENTION

Ne jamais tirer sur le panneau; vous pourriez endommager les loquets.

Appuyer pour fermer et verrouiller le panneau.

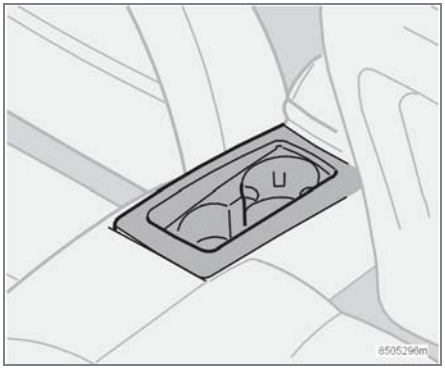

Porte-gobelets arrière

Crochet à manteau

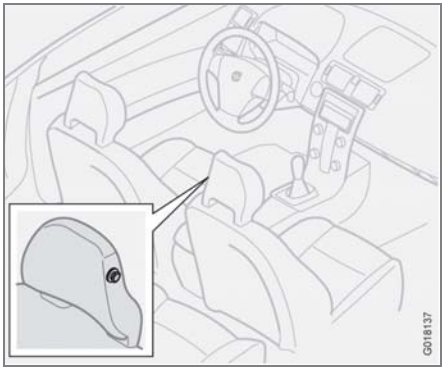

Le crochet à manteau est situé sur la face intérieure de l'appuie-tête du passager avant. Il est spécialement conçu pour accrocher des vêtements légers.

Espace de rangement sous l'accoudoir du centre, en avant

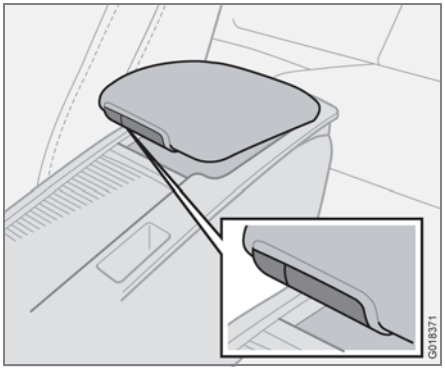

Il y a deux espaces de rangement sous l'accoudoir du centre, en avant

- Appuyer sur le petit bouton situé sur la partie avant de l'accoudoir et lever le couvercle de l'accoudoir pour accéder à l'espace de rangement peu profond.
- Appuyer sur le gros bouton et lever l'accoudoir pour accéder à l'espace de rangement plus profond.

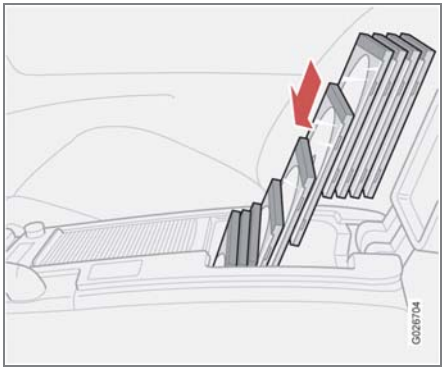

Le compartiment de rangement profond peut recevoir 10 boîtiers pour CD. Ces boîtiers doivent être insérés le dos vers le haut de façon à ce que le compartiment puisse en recevoir 10.

Porte-gobelets dans la console centrale

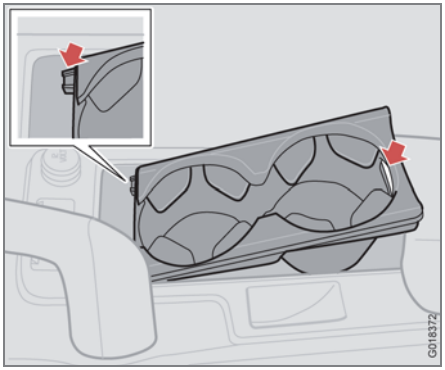

On trouve deux porte-gobelets sous le couvercle coulissant dans la console centrale.

On peut sortir les porte-gobelets, au besoin. Pour ce faire, prendre les échancrures à l'arrière du porte-gobelet et lever.

Pour remettre le porte-gobelet en place :

1. Glisser les deux languettes situées à l'avant du porte-gobelet dans les deux logements correspondants dans l'espace de rangement de la console centrale.
2. Abaisser le partie arrière du porte-gobelet.

Pour refermer le couvercle coulissant, prendre le dessous de la partie avant et tirer.

Espaces de rangement

Espace de rangement derrière le frein de stationnement

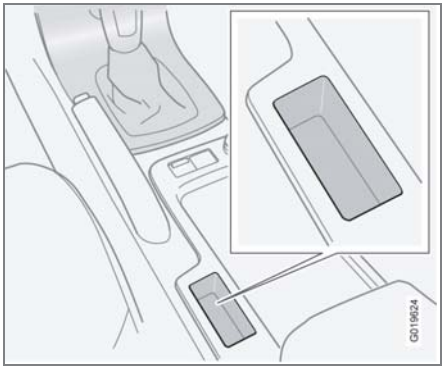

Si les boutons qui servent à l'équipement en option ne sont pas installés, le logement derrière le frein de stationnement peut servir comme espace de rangement.

Chargement du coffre

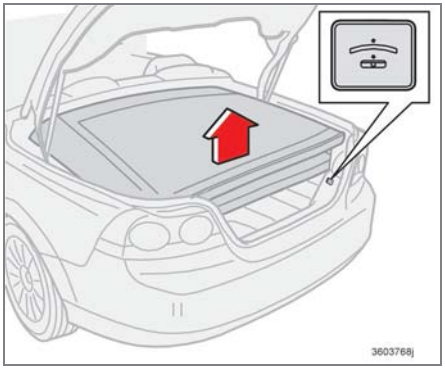

Bouton de changement de niveau du toit rigide rétractable électrique replié

Chargement du coffre avec le toit rigide rétractable électrique baissé

Au fur et à mesure que le toit rigide rétractable électrique s'abaisse, il se plie dans le coffre. À l'aide du bouton indiqué dans l'illustration ci-dessus, le toit rigide rétractable électrique plié peut être légèrement déplacé vers le haut ou vers le bas pour faciliter le chargement ou le déchargement de petits objets.

NOTE

Ce mouvement fait partie du fonctionnement normal du toit rigide rétractable électrique. C'est pourquoi les messages relatifs au fonctionnement du toit rigide rétractable électrique (voir la page 96) s'appliquent également à cette fonction.

AVERTISSEMENT

Toute personne se trouvant à proximité du véhicule doit s'éloigner des parties mobiles du toit rigide rétractable électrique avant de l'actionner.

ATTENTION

- Tout objet qui entrave le mouvement du toit rigide rétractable électrique peut endommager le toit ou son mécanisme.
- Le coffre ne doit pas être fermé si le toit rigide rétractable est relevé afin de charger le coffre ou si le mouvement du toit est interrompu en appuyant deux fois sur le bouton. Si le coffre est ouvert, cela pourrait causer des dommages au système ou à la peinture.

Pour remonter le niveau du toit rigide rétractable électrique replié :

1. Ouverture du coffre.
2. Appuyer sur le bouton du côté droit de l'ouverture du coffre.

NOTE

Il peut y avoir un retard de quelques secondes avant que le toit rigide rétractable commence à se déplier.
Appuyer de nouveau sur le bouton pour interrompre l'opération.

3. Le toit rigide rétractable électrique replié remontera légèrement. Si vous entendez un signal sonore pendant cette opération, vérifier si des messages s'affichent dans la fenêtre de renseignement au centre du tableau de bord.
4. Soulever la cloison de séparation du coffre (voir la page 95) pour faire une ouverture dans le coffre.
5. Une fois les objets charges dans le coffre, appuyer sur la cloison de séparation du coffre.
6. Appuyer sur le bouton pour abaisser le toit rigide rétractable. Appuyer de nouveau sur le bouton pour interrompre l'opération.
7. Fermeture du coffre.

NOTE

Le coffre ne peut pas se fermer si le toit rigide rétractable électrique replié est en position droite.

Coffre

Comment relever et abaisser le toit replié en cas de panne du système

Si le message PANNE TOIT VOIR MANUEL apparaît, cela signifie que le toit rigide rétractable doit demeurer plié dans le coffre.

ATTENTION

Vous risquez de causer des dommages si vous devez actionner le toit rigide rétractable électrique à l'affichage de ce message.

- Appuyer à nouveau sur le bouton. Le toit rigide rétractable électrique replié se remet en mouvement après environ 2 secondes. Maintenir le bouton enfoncé jusqu'à ce qu'il soit complètement abaissé.

NOTE

Vous entendrez un signal sonore tout au long de l'opération.

Oeillets d'ancrage

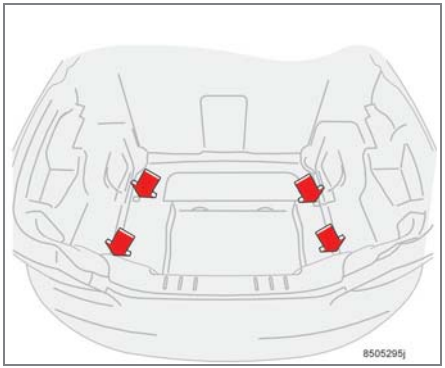

Les œillets du coffre servent à attacher les accessoires, sangles d'arrimage, filets et autres ancres d'arrimage.

Prise 12 volts (en option)

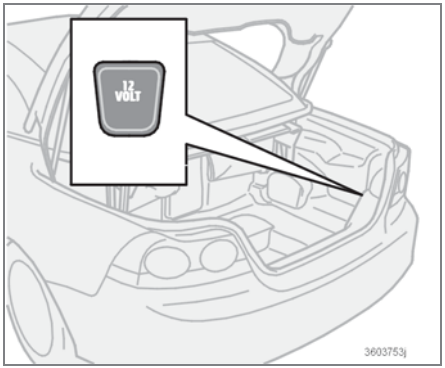

Replier le couvercle pour utiliser la prise.

- Utiliser la prise 12 volts pendant que le moteur est arrêté risque de drainer la batterie du véhicule.
- Si le contact est coupé et qu'un dispositif utilisant plus de 0,1 A est branché à une prise, un message d'avertissement relatif à la batterie apparaîtra dans la fenêtre de renseignement du conducteur.
- Le couvercle doit être gardé en place lorsque la prise auxiliaire n'est pas utilisée.

Transport d'objets longs (trappe pour skis)

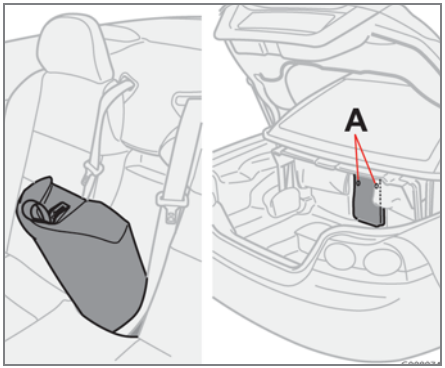

Trappe à ski

La partie centrale du dossier du siège arrière peut être déplacée pour créer un espace pour transporter des objets longs et légers (longueur maximale 2 mètres/6,5 pi, poids maximal 25 kg/55 lb). Pour ce faire, la partie arrière (coussin) du dossier du siège arrière peut être enlevée, la trousse pour réparation de pneu (si le véhicule en possède une) doit être enlevée et rangée dans le coffre et la trappe de plastique dans le coffre doit être ouverte.

Comment enlever le coussin du dossier du centre

Tirer vers l'avant sur l'extrémité supérieure de la sangle du coussin et sortir le coussin.

Ouverture de la trappe plastique

À partir du coffre, appuyer sur les loquets des deux trous de la trappe (A dans l'illustration) et les pousser l'un vers l'autre afin de débloquer la trappe et l'abaisser.

NOTE

Si le véhicule est équipé d'un sac à ski optionnel, ouvrir la fermeture éclair du sac à partir de l'habitacle pour y insérer les objets à travers la trappe à ski.

Remise en place du coussin du dossier

Positionner la partie inférieure du coussin, puis appuyer sur sa partie supérieure pour le remettre en place.

NOTE

Ce coussin est fixé lorsque le véhicule est verrouillé avec la télécommande. Voir la page 117.

Arrimage des objets longs

Arrimer les objets longs avec l'une des ceintures de sécurité de la banquette arrière.

- Passer la ceinture autour de l'objet et la boucler normalement dans le rétracteur.

Si le véhicule est équipé d'un sac à ski optionnel, passer la ceinture de sécurité par la poignée du sac avant de la boucler.

Télécommande et clé intégrée 112
Verrouillage en mode voiturier 117
Démarrage sans clé (en option si disponible) 119
Verrouillage et déverrouillage 123
Boîte à gants et coffre 124
Ouverture du coffre de l'intérieur 125
Alarme 126

SERRURES ET ALARME

05

Télécommande et clé intégrée

Télécommande Clé intégrée

Votre voiture est livrée avec deux télécommandes qui sont aussi les clés de contact. Chaque télécommande inclut une clé intégré amovible qui permet de déverrouiller et verrouiller la portière du conducteur et la boîte à gants.

USA - FCC ID : LTQVO315TX
Ce dispositif est conforme aux règlements de la FCC, article 15. L'utilisation de ce dispositif est autorisée seulement aux deux conditions suivantes : (1) il ne doit pas produire de brouillage, et (2) l'utilisateur du dispositif doit être prêt à accepter tout brouillage radioélectrique reçu, même si ce brouillage est susceptible de compromettre le fonctionnement du dispositif.

Canada - IC : 3659AVO315TX
L'utilisation de ce dispositif est autorisée seulement aux deux conditions suivantes : (1) il ne doit pas produire de brouillage, et (2) l'utilisateur du dispositif doit être prêt à accepter tout brouillage radioélectrique reçu, même si ce brouillage est susceptible de compromettre le fonctionnement du dispositif.

Perte de la télécommande

En cas de perte d'une télécommande, se présenter chez un concessionnaire Volvo avec l'autre télécommande et la voiture. Par précaution, le code de la télécommande perdue sera effacé de la mémoire du système.

Chaque clé intégrée est dotée d'un code unique qui est utilisé si d'autres clés s'avèrent nécessaires. Un maximum de six clé intégrées/télécommandes peuvent être programmées et utilisées pour un véhicule.

Antidémarreur (interrupteur d'allumage)

Chacune des clés fournies avec la voiture contient un transpondeur codé. Le code de la clé est transmis à une antenne montée dans le commutateur d'allumage, où il est comparé au code mémorisé dans le module de blocage du démarrage. La voiture ne démarrera que si le code de la clé correspond. Si vous égarez l'une des clés, apportez les autres chez un concessionnaire Volvo autorisé qui programmera un nouveau code; c'est une mesure de protection contre le vol.

USA - FCC ID : LTQWFS 125VO
Ce dispositif est conforme aux règlements de la FCC, article 15. L'utilisation de ce dispositif est autorisée seulement aux deux conditions suivantes : (1) il ne doit pas produire de brouillage, et (2) l'utilisateur du dispositif doit être prêt à accepter tout brouillage radioélectrique reçu, même si ce brouillage est susceptible de compromettre le fonctionnement du dispositif.

Canada - IC : 3659A-WFS125VO
L'utilisation de ce dispositif est autorisée seulement aux deux conditions suivantes : (1) il ne doit pas produire de brouillage, et (2) l'utilisateur du dispositif doit être prêt à accepter tout brouillage radioélectrique reçu, même si ce brouillage est susceptible de compromettre le fonctionnement du dispositif.

ATTENTION

Ne jamais appliquer de force sur la section étroite de la télécommande - celle-ci contient le transpondeur. La voiture ne peut démarrer si le transpondeur est endommagé.

Fonctions de la télécommande

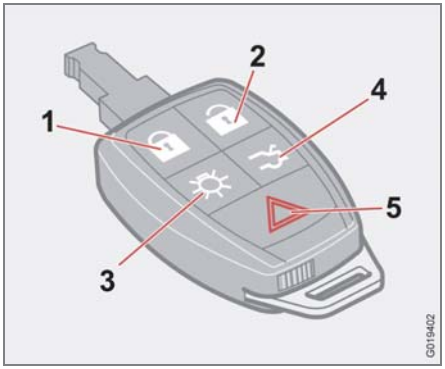

1. **Verrouillage** - Appuyer une fois sur le bouton de verrouillage de la télécommande pour verrouiller les deux portières, le coffre, les compartiments de rangement de l'habitacle (compartiments de rangement dans les portières, panneaux latéraux arrière, trappe à ski au centre du dossier de la banquette arrière). Les clignotants clignotent deux fois pour confirmer le verrouillage.

NOTE

La télécommande ne permet pas de verrouiller ni de déverrouiller la boîte à gants.

Double verrouillage

Si le véhicule est verrouillé avec la télécommande **alors que le toit rigide rétractable électrique est abaissé**, la fonction de double verrouillage s'active après environ 30 secondes. Par conséquent, il est impossible de déverrouiller ou d'ouvrir les portières de l'intérieur du véhicule.

NOTE

La fonction de double verrouillage peut être désactivée temporairement. Voir les directives à la page 127.

2. **Déverrouillage** - Appuyer une fois sur le bouton de déverrouillage de la télécommande pour déverrouiller la porte du conducteur. Les clignotants clignoteront deux fois pour confirmer le déverrouillage.
   Après une courte pause, appuyer une seconde fois sur le bouton de déverrouillage dans les 10 secondes pour déverrouiller les autres portes et le coffre.
   Une longue pression (pendant plusieurs secondes) permet d'ouvrir les vitres latérales.

NOTE

- Les clignotants s'allument pour confirmer que le véhicule a été correctement verrouillé/déverrouillé à l'aide de la télécommande ou de la commande de démarrage sans clé en option. Lorsque vous verrouillez le véhicule, les clignotants confirmeront le verrouillage seulement si toutes les portes sont bien fermées et verrouillées. La fonction de confirmation par clignotement du verrouillage et du déverrouillage peut être personnalisée à l'aide du menu des réglages personnalisés. Voir la page 71 pour de plus amples renseignements à ce sujet.
- La fonction de déverrouillage en deux étapes peut être modifiée de sorte qu'une seule pression sur le bouton de déverrouillage permette de déverrouiller toutes les portes et le coffre. Voir la section relative aux réglages personnalisés à la page 71 pour plus d'information.
- **Reverrouillage automatique :** Si les portières sont déverrouillées, les verrous se réenclencheront automatiquement (reverrouillage) et l'alarme se réarmera après 2 minutes, sauf si une portière ou le coffre a été ouvert.
- **Verrouillage automatique :** Lorsque la voiture commence à rouler, les portières et le coffre peuvent être verrouillés automatiquement. Cette fonction peut être activée et désactivée, voir la section sur les réglages personnalisés à la page 72 pour de plus amples renseignements.
- Le déploiement des coussins gonflables entraîne automatiquement une tentative de déverrouillage des portes.

Télécommande et clé intégrée

3. **Éclairage d'approche** - Lorsque vous vous dirigez vers la voiture :
   Appuyez sur le bouton de la télécommande pour illuminer la zone entourant le véhicule dans l'obscurité.
   Une seule pression sur le bouton allume l'éclairage intérieur, les feux de stationnement et les lampes de la plaque d'immatriculation. Ces dispositifs d'éclairage s'éteignent automatiquement après 30, 60 ou 90 secondes. Voir Réglages personnalisés à la page 71 pour de plus amples renseignements concernant le réglage du délai.
4. **Déverrouillage du coffre** - Appuyer une fois sur le bouton pour désactiver le système d'alarme et déverrouiller seulement le coffre. Après la fermeture, le coffre ne se reverrouillera pas automatiquement. Appuyer sur « Lock » pour réactiver l'alarme.

NOTE

Cette fonction déverrouille, sans ouvrir complètement, le coffre.

5. **Fonction « panique »** - Appuyer sur ce bouton pour attirer l'attention dans une situation d'urgence.
   Appuyer et tenir le bouton rouge pour au moins 3 secondes ou appuyer deux fois en 3 secondes pour déclencher l'alarme. Les clignotants et l'avertisseur seront activés.
   L'alarme de panique s'arrêtera automatiquement après 30 secondes.
   Pour désactiver, attendre environ 5 secondes et appuyer à nouveau sur le bouton rouge.

NOTE

Ce bouton NE déverrouille PAS la voiture.

Batterie faible dans la télécommande

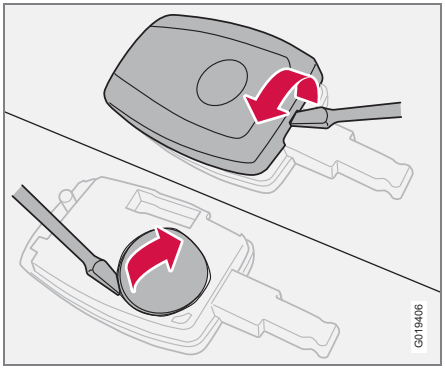

Lorsque le niveau de charge de la batterie est trop bas, le symbole d'information s'allume sur le tableau de bord (voir page 49) et le message PILE TÉLÉCOMM. FAIBLE apparaît dans la fenêtre de renseignement.

Remplacement de la batterie de la télécommande

Si vous notez une diminution de la portée de l'émetteur, cela signifie que la pile (type CR 2450, 3 V) est faible et devrait être remplacée. Pour remplacer la pile :

1. Tenir la télécommande avec le clavier faisant face vers le bas. Ouvrir le couver-

cle à l'aide d'un petit tournevis pour écrous à fente.

2. Retirer le couvercle.
3. Remarquez l'orientation des côtés + et - de la pile à l'intérieur du couvercle (voir sous le couvercle).

ATTENTION

Éviter de toucher les contacts électriques du circuit de l'autre moitié de la télécommande.

4. Dégager (2) et remplacer la batterie. Éviter de toucher la batterie et ses points de contact avec les doigts.
5. Réinsérer le couvercle et revisser en place.
6. Réinsérer la clé intégrée dans la télécommande.

L'ancienne pile doit être mise au rebut de façon adéquate à un centre de recyclage ou chez votre concessionnaire Volvo.

Clé intégrée

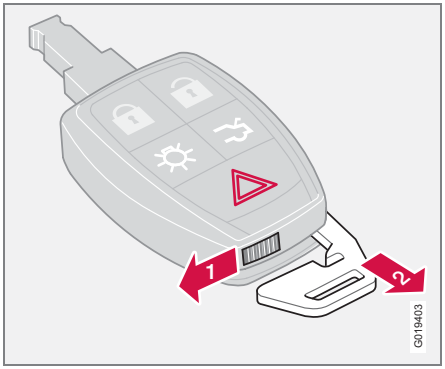

Enlèvement de clé intégrée à la télécommande

La clé intégrée peut être retirée de la télécommande. Une fois retirée, elle peut être utilisée des façons suivantes :

- Pour verrouiller/déverrouiller la porte du conducteur
- Pour verrouiller/déverrouiller la boîte à gants (voir la page 124)
- Pour ouvrir mécaniquement le coffre (voir la page 124)
- Pour le verrouillage en mode voiturier (voir la page 117)

Enlèvement de clé intégrée à la télécommande

Faire glisser le loquet à ressort (1) vers le côté et retirer la clé intégrée (2) de la télécommande.

Réinsérer la clé dans la télécommande

1. Tenir la télécommande avec la partie pointue vers le bas.
2. Glisser doucement la clé dans sa rainure.
3. Pousser doucement la clé dans la rainure jusqu'à ce qu'elle clique en place.

Déverrouillage des portières à l'aide de la clé intégrée à la télécommande

1. Insérer la clé intégrée à la télécommande le plus profondément possible dans la serrure de la porte du conducteur. Tourner la clé dans le sens des aiguilles d'une montre environ un quart de tour pour déverrouiller la portière du conducteur uniquement.

NOTE

Ouvrir la portière du conducteur après que celle-ci a été déverrouillée à l'aide de la clé intégrée à la télécommande déclenchera l'alarme.

Télécommande et clé intégrée

Pour désactiver l'alarme :

1. Appuyer sur le bouton UNLOCK de la télécommande ou insérer la clé dans le contact.

Verrouillage des portes avec la clé intégrée à la télécommande

1. Verrouiller la portière côté passager en appuyant sur le bouton de verrouillage bouton de la portière.
2. Tourner la clé un quart de tour dans le sens contraire des aiguilles d'une montre pour verrouiller la portière du conducteur.

NOTE

Ne permet pas de désarmer l'alarme ni de déverrouiller le coffre.

Verrouillage en mode voiturier

Introduction

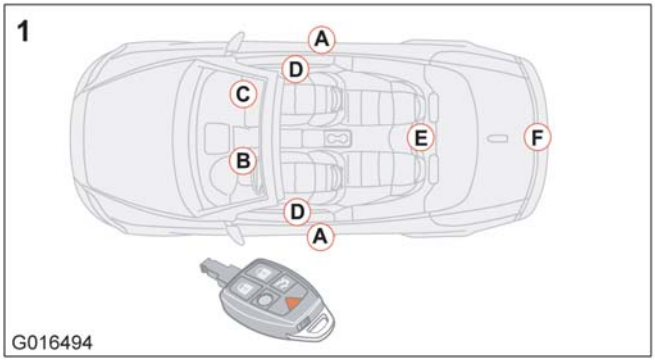

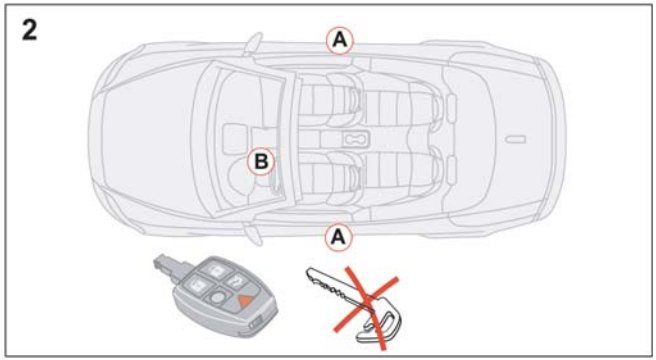

1. Points de verrouillage/déverrouillage sur la télécommande, verrouillage en mode voiturier désactivé
2. Points de verrouillage/déverrouillage sur la télécommande, verrouillage en mode voiturier activé

Lorsque vous utilisez la télécommande après avoir retiré la clé intégrée, la fonction de verrouillage pour service de voiturier (valet) vous permet de bloquer l'accès au coffre et à la boîte à gants, par exemple lorsque vous avez recours à un service de voiturier ou lorsque vous laissez la voiture chez le concessionnaire pour une intervention de service.

Points de verrouillage

A. Portières
B. Verrou du volant
C. Boîte à gants
D. Compartiments dans les panneaux de porte
E. Trappe pour skis
F. Coffre

Le verrouillage en mode voiturier permet :

- De verrouiller ou de déverrouiller les portières du véhicule
- De Démarrer le moteur
- Les points de verrouillage C, D, E et F ne peuvent pas être déverrouillés avec la télécommande.

Verrouillage en mode voiturier

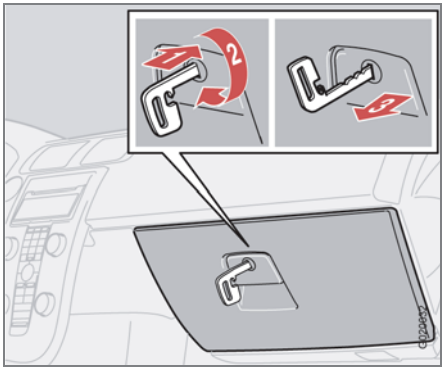

Activation du verrouillage en mode voiturier

D'abord, retirer la clé intégrée de la télécommande (voir la page 115).

NOTE

Dès que le toit rigide rétractable commence à s'ouvrir, vous avez temporairement accès au contenu du coffre. Toutefois, avant d'activer le verrouillage en mode voiturier, le toit rigide rétractable doit être relevé et la cloison de séparation du coffre doit être ouverte. Voir la page 95. Il est alors impossible de faire fonctionner le toit rigide rétractable.

1. Insérer la clé dans la serrure de la boîte à gants .
2. Tourner la clé intégrée de 180° dans le sens horaire pour verrouiller la boîte à gants et les points C, D, E et F et les débrancher du système de verrouillage central (un message apparaît dans la fenêtre de renseignement).
3. Retirer la clé intégrée de la serrure de la boîte à gants.

Donner au personnel du stationnement ou du garage la télécommande seulement (sans la clé intégrée à la télécommande).

Désactivation du verrouillage en mode voiturier

Tourner la clé intégrée de 180° dans le sens antihoraire dans la serrure de la boîte à gants pour désactiver le verrouillage en mode voiturier (le coffre peut être déverrouillé à l'aide de la télécommande).

Consulter la page 124 pour trouver des renseignements sur la façon normale de verrouiller la boîte à gants.

Verrouillage et déverrouillage sans clé

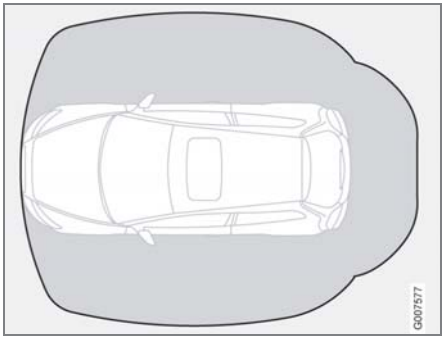

La portée de la télécommande de démarrage sans clé est de —1,5 mètre (5 pieds)

Ce système permet de déverrouiller et de verrouiller le véhicule sans la télécommande. Vous devez toutefois avoir une télécommande de démarrage sans clé en votre possession pour faire fonctionner le système de verrouillage central.

NOTE

Les boutons sur la télécommande de démarrage sans clé peuvent également servir à verrouiller et à déverrouiller le véhicule. Voir la page 113 pour de plus amples renseignements.

Les deux télécommandes fournies avec le véhicule offrent la fonction sans clé. Vous pouvez également commander des télécommandes additionnelles. Le système accepte jusqu'à six télécommandes de démarrage sans clé.

NOTE

On peut choisir le nombre de portières à déverrouiller dans le menu des réglages personnalisés. Voir la page 71 pour de plus amples renseignements.

1. Vous devez diriger la télécommande de démarrage sans clé du même côté que la portière à ouvrir et vous devez être placé à moins de 1,5 mètres (5 pieds) de la serrure ou de la commande d'ouverture du coffre (voir les sections ombragées de l'illustration).
2. Tirer sur une poignée de portière pour déverrouiller et ouvrir la portière ou appuyer sur la commande d'ouverture du coffre sur le couvercle du coffre.

Verrouillage du véhicule

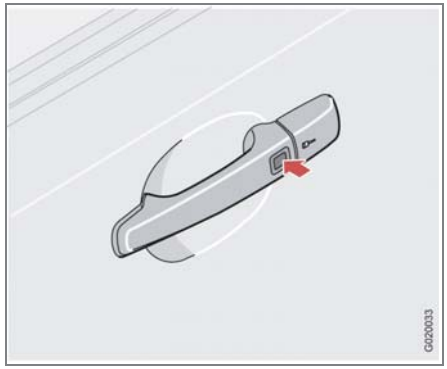

Bouton de verrouillage du démarrage sans clé

On peut verrouiller les portières et le coffre en appuyant sur le bouton de verrouillage de l'une des poignées extérieures.

NOTE

- Si, lorsque vous appuyez sur le bouton de verrouillage, une ou plusieurs des portières et/ou le coffre ne sont pas fermés correctement, la portière ou le coffre ne sera pas verrouillé.
- Sur les véhicules équipés du démarrage sans clé et de la transmission automatique, le levier de vitesses doit être en position Park (**P**) et le contact doit être coupé pour pouvoir verrouiller les portières/le coffre.

Démarrage sans clé (en option si disponible)

Verrouiller ou déverrouiller le véhicule à l'aide de la clé intégrée

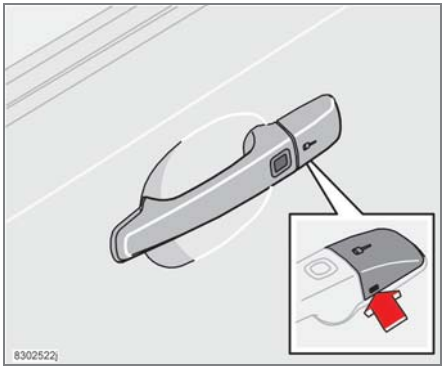

Cache-entrée du démarrage sans clé

Le cas échéant, on peut verrouiller ou déverrouiller la portière du conducteur des véhicules équipés du système de démarrage sans clé à l'aide de la clé intégrée amovible de la télécommande le cas échéant. Voir la page 115 pour savoir comment enlever la clé intégrée de la télécommande. Pour accéder à l'entrée de clé de la portière du conducteur :

1. Enfoncer le cache-entrée en insérant la clé intégrée ou un petit tournevis dans le trou sous le cache-entrée (indiqué par la flèche dans l'encadré de l'illustration).
2. Insérer la clé intégrée le plus loin possible dans la serrure de la portière du conducteur. Tourner la clé intégrée dans le sens des aiguilles d'un montre d'un quart de tour pour déverrouiller la portière du conducteur seulement. Cela déclenchera l'alarme.

- **Désactivation de l'alarme :** Appuyer sur le bouton de déverrouillage de la télécommande de démarrage sans clé. Si les piles de la télécommande sont faibles, retirer la télécommande de démarrage sans clé du commutateur d'allumage en appuyant sur le loquet (voir l'illustration à la page 142) et enlever la télécommande du commutateur d'allumage. Insérer la clé de la télécommande de démarrage sans clé dans le commutateur d'allumage.

Télécommande de démarrage sans clé et mémoire de position du siège du conducteur

Cette fonction est offerte seulement sur les véhicules équipés du siège électrique du conducteur en option.

- Si vous quittez la voiture avec la télécommande de démarrage sans clé en votre possession et que vous verrouillez une portière, la position du siège du conducteur sera enregistrée dans la mémoire du siège.
- La prochaine fois que la portière est déverrouillée à l'aide de la même télécommande, le siège du conducteur reprendra automatiquement la position qu'il occupait lorsque la portière a été verrouillée.

NOTE

Si plusieurs personnes ayant chacun en leur possession une télécommande de démarrage sans clé s'approchent du véhicule en même temps, le siège du conducteur reprendra la position qu'il occupait selon la personne qui ouvre la portière en premier.

Messages d'information du démarrage sans clé

Si une personne quitte le véhicule avec la seule télécommande de démarrage sans clé en sa possession et que le moteur tourne, un message apparaîtra dans la fenêtre de renseignement et un signal sonore sera émis.

NOTE

Ce message apparaîtra seulement si la commande de démarrage est en position **I** ou **II**.

Le message disparaîtra de la fenêtre de renseignement et le signal sonore s'arrêtera dès que la télécommande sera remise dans le véhicule et qu'une des actions suivantes se produit :

- On a ouvert et refermé une portière
- On tourne la commande de démarrage en position 0
- On appuie sur le bouton READ (voir page 53 pour connaître l'emplacement du bouton).

ATTENTION

- Ne jamais laisser les télécommandes de démarrage sans clé dans le véhicule. En cas d'entrée par infraction, il est possible de faire démarrer le véhicule avec une télécommande laissée à l'intérieur du véhicule.
- Les champs électromagnétiques ou le métal peuvent brouiller le système de démarrage sans clé. Ne pas placer la télécommande près de téléphones cellulaires, d'objets métalliques ou, par exemple, dans un porte-documents en métal.

Canada - IC:267T- 5WK48952,
267T- 5WK48964, 267T-5WK48891
REMARQUE
Le présent mécanisme respecte la norme RSS-210 d'Industrie Canada. L'utilisation de ce dispositif est autorisée seulement aux deux conditions suivantes : (1) il ne doit pas produire de brouillage, et (2) l'utilisateur du dispositif doit être prêt à accepter tout brouillage radioélectrique reçu, même si ce brouillage est susceptible de compromettre le fonctionnement du dispositif.
MISE EN GARDE
Les changements ou modifications non approuvés par le fabricant peuvent annuler le droit de l'utilisateur de faire fonctionner l'équipement.

USA - FCC ID:KR55WK48952,
KR55WK48964
REMARQUE
Ce dispositif est conforme à l'article 15 des règlements de la FCC. L'utilisation de ce dispositif est autorisée seulement aux deux conditions suivantes : (1) il ne doit pas produire de brouillage, et (2) l'utilisateur du dispositif doit être prêt à accepter tout brouillage radioélectrique reçu, même si ce brouillage est susceptible de compromettre le fonctionnement du dispositif.
MISE EN GARDE
Les changements ou modifications non approuvés par le fabricant peuvent annuler le droit de l'utilisateur de faire fonctionner l'équipement.
Siemes VDO
5WK48891
Testé pour répondre aux normes FCC
Pour automobiles

Démarrage sans clé (en option si disponible)

Emplacement des antennes du système de démarrage sans clé

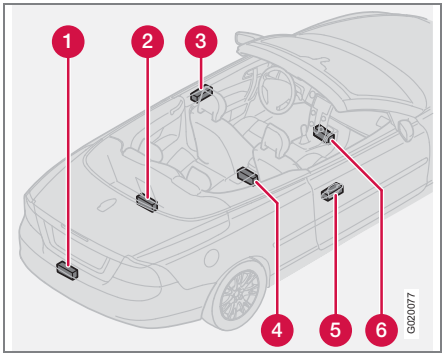

Le système de démarrage sans clé comporte un certain nombre d'antennes situées à divers endroits dans le véhicule.

1. Au centre du pare-chocs arrière
2. Sous le plancher du coffre, près du siège arrière
3. Poignée de la portière gauche
4. Sous la partie arrière de la console centrale
5. Poignée de la portière droite
6. Sous la partie avant de la console centrale.

AVERTISSEMENT

Les personnes ayant un stimulateur cardiaque ne doivent pas se placer à moins de 22 centimètres (9 po) des antennes du système de démarrage sans clé afin d'éviter des interférences entre le stimulateur cardiaque et le système de démarrage sans clé.

Verrouiller/déverrouiller la voiture de l'intérieur

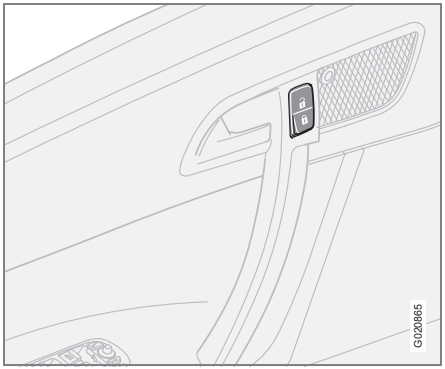

Les commutateurs près des poignées d'ouverture du côté du conducteur et du passager peuvent être utilisés pour verrouiller ou déverrouiller les deux portières et le coffre et engager l'alarme.

Déverrouillage

- Appuyer sur la partie supérieure du bouton de verrouillage.

Verrouillage

- Appuyer sur la partie inférieure du bouton de verrouillage.

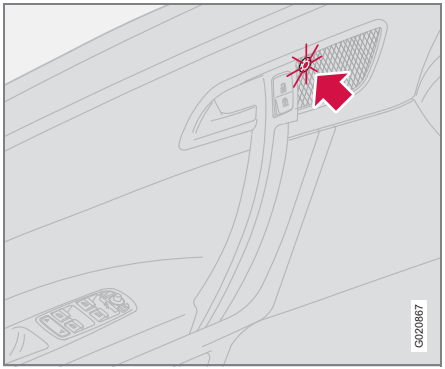

Témoins de verrouillage

Les témoins de verrouillage situés dans les portières restent allumés pendant environ 5 minutes lorsque le véhicule est verrouillé avec la télécommande.

- Si les portières sont verrouillées : les témoins clignoteront une fois.
- Si les portières sont déverrouillées : les témoins clignoteront deux fois.
- Lorsqu'on conduit avec les portières verrouillées : les témoins seront éteints.

NOTE

- Les portières ne peuvent pas être déverrouillées en tirant sur le bouton de verrouillage.
- L'alarme ne s'active pas si les deux portières sont fermées lorsque vous appuyez sur le bouton de verrouillage bouton.
- On peut verrouiller manuellement chaque portière en utilisant le bouton de verrouillage situé sur chaque portière seulement si la voiture n'a pas été verrouillée de l'extérieur.
- Les portières peuvent aussi être déverrouillées (ainsi que la portière ouverte) en tirant deux fois la poignée d'ouverture intérieure.

Boîte à gants et coffre

Verrouillage de la boîte à gants

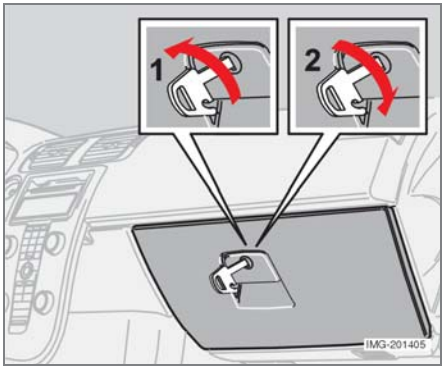

La boîte à gants ne peut être verrouillée et déverrouillée qu'avec la clé intégrée amovible de la télécommande. Voir page 115 pour les renseignements sur l'extraction de la clé intégrée de la télécommande.

1. Insérer la clé intégrée dans la serrure de la boîte à gants.
2. Tourner la clé intégrée de 90 degrés dans le sens horaire. La fente de clé sera en position horizontale.
3. Retirer la clé intégrée.

Déverrouiller la boîte à gants en procédant en sens inverse.

Ouverture mécanique du coffre

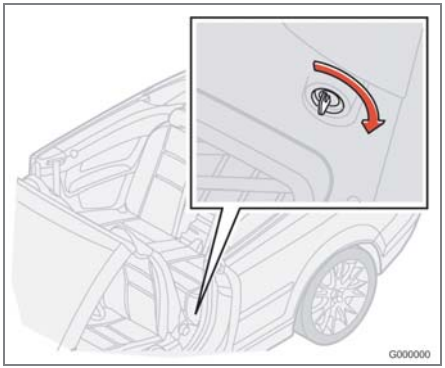

1. Rabattre le dossier du siège du conducteur pour accéder à l'entrée de clé située près du plancher de la banquette arrière.
2. Insérer la clé intégrée dans l'entrée de clé et la tourner à 110 degrés dans le sens horaire.

ATTENTION

Ne jamais utiliser cette fonction lorsque le toit rigide rétractable est en mouvement. Cela pourrait endommager le couvercle du coffre ou le toit rigide.

Ouverture du coffre de l’intérieur

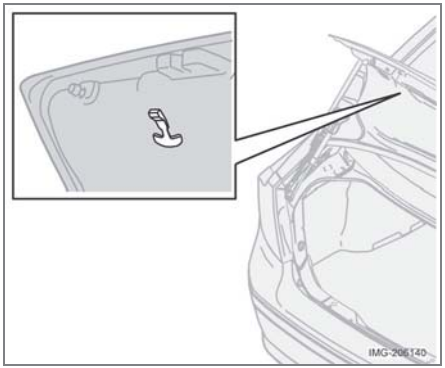

Modèles américains seulement
Le couvercle du coffre est équipé d’une poignée fluorescente qui peut servir en cas d’urgence à ouvrir le coffre de l’intérieur.

- Tirer la poignée vers le bas pour ouvrir le couvercle du coffre.
- Après utilisation, remettre la poignée dans sa position originale avant de refermer le coffre.

Alarme

Le système d'alarme

L'alarme est armée automatiquement chaque fois qu'on verrouille le véhicule avec la télécommande ou si on appuie sur un des boutons de verrouillage avant.

Une fois armé, ce système surveille continuellement un certain nombre de points sur la voiture. L'alarme est activée par les cas suivants :

- Ouverture forcée du capot.
- Ouverture forcée du coffre.
- Ouverture forcée d'une portière.
- Quel qu'un essaie de trafiquer le commutateur d'allumage.
- On essaie de démarrer la voiture à l'aide d'une clé non approuvée (une clé dont le code n'est pas enregistré dans la mémoire du commutateur de la voiture).
- Il y a des mouvements dans l'habitacle (si la voiture est équipée du détecteur de mouvement en option).
- La voiture est soulevée ou remorquée (si la voiture est équipée du capteur d'inclinaison en option).
- La batterie est débranchée (pendant que l'alarme est armée).
- La sirène est débranchée lorsque l'alarme est activée.

NOTE

Le système d'alarme fonctionne de la même manière que le toit rigide rétractable électrique soit relevé ou abaissé.

Signal visuel d'alarme

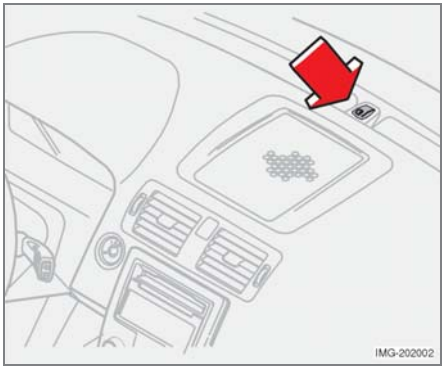

Témoin lumineux de l'alarme

L'indicateur lumineux sur le dessus du tableau de bord indique l'état du système d'alarme (voir l'illustration) :

- Indicateur éteint – système d'alarme armé.
- L'indicateur clignote toutes les 2 secondes – système d'alarme désarmé.
- Indicateur clignote rapidement avant l'allumage du moteur – le système d'alarme a été activé. Le message « ALARM DÉCLENCHÉE VÉRIF. VÉHICULE » apparaît aussi sur le tableau de bord.

Défectuosité du système d'alarme

- Si le système d'alarme détecte une défectuosité quelconque dans le système d'alarme, un message apparaîtra dans la fenêtre de renseignement. Communiquer avec un technicien Volvo formé et qualifié pour le faire vérifier et réparer si nécessaire.

Armement du système d'alarme

Appuyer sur le bouton LOCK de la télécommande, ou appuyer sur le bouton central de verrouillage d'une des portières avant, pendant que la porte est ouverte. Un long clignotement des feux de direction confirmera que le système d'alarme sera armé.

Désarmement du système d'alarme

Appuyer sur le bouton UNLOCK de la télécommande ou insérer la clé dans le contact pour désarmer l'alarme. Deux clignotements courts des feux de direction confirment que le système d'alarme est désarmé et que les portières sont déverrouillées.

Désengager l'alarme

Si l'alarme se déclenche, on peut l'arrêter en appuyant sur le bouton UNLOCK de la télécommande ou en insérant la clé dans le commutateur d'allumage. On doit d'abord déverrouiller la portière du conducteur à l'aide de la clé intégrée à la télécommande.

Signaux d'alarme audibles/visuels

Un signal audible est émis par une sirène alimentée par la batterie. L'alarme demeure active pour 30 secondes.

NOTE

Le signal visuel consiste en un clignotement de tous les feux de direction et L'activation de l'éclairage intérieur pour environ 5 minutes.

Désactivation temporaire de la double fonction de verrouillage et des capteurs d'alarme.

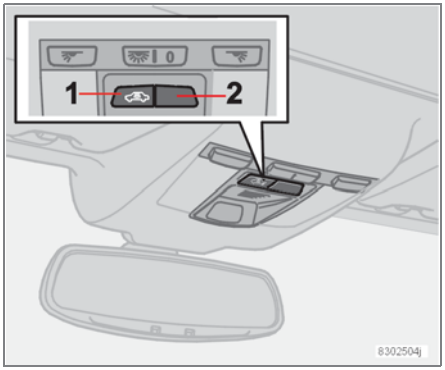

1. Désactivation de la double fonction de verrouillage et des capteurs d'alarme accessoires.
2. Non fonctionnel.

Dans certains cas, il peut être préférable de désactiver les détecteurs de mouvement et d'horizontalité offerts en option et/ou la fonction de double verrouillage lorsque votre véhicule est sur un traversier par exemple, dont le balancement pourrait déclencher l'alarme, ou si on laisse un animal de compagnie dans le véhicule avec les portières verrouillées.

Alarme

1. De la position **II** ou plus, tourner la clé de contact à la position **0** et la retirer du commutateur d'allumage.
2. Appuyer sur le bouton (1). La DEL intégrée au bouton s'allumera pendant une minute après que la clé aura été retirée du commutateur d'allumage ou jusqu'à ce que le véhicule soit verrouillé.

NOTE

Cela permet également de désactiver la fonction de double verrouillage si la voiture est verrouillée alors que le toit est baissé. Le double verrouillage fonctionne seulement lorsque le toit est baissé.

ATTENTION

- Les capteurs et la fonction de double verrouillage (si le toit est abaissé) sont automatiquement rebranchés au système d'alarme la prochaine fois que le véhicule est déverrouillé puis reverrouillé.
- Cette fonction ne désarme pas l'alarme standard du véhicule.

U.S.A. FCC ID: MAYDA 5823(3)
Ce dispositif est conforme aux règlements de la FCC, article 15. L'utilisation de ce dispositif est autorisée seulement aux deux conditions suivantes : (1) il ne doit pas produire de brouillage, et (2) l'utilisateur du dispositif doit être prêt à accepter tout brouillage radioélectrique reçu, même si ce brouillage est susceptible de compromettre le fonctionnement du dispositif.

Canada IC: 4405A-DA 5823(3)
Le détecteur de mouvement DA5823 de Dynex L'utilisation de ce dispositif est autorisée seulement aux deux conditions suivantes : (1) il ne doit pas produire de brouillage, et (2) l'utilisateur du dispositif doit être prêt à accepter tout brouillage radioélectrique reçu, même si ce brouillage est susceptible de compromettre le fonctionnement du dispositif.

Renseignements généraux 132
Exigences en carburant 136
Commutateur d'allumage, Verrouillage du volant 139
Démarrage du véhicule 140
Démarrage de la voiture à l'aide du démarrage sans clé (en option) 142
Transmission manuelle 143
Transmission automatique 144
Neutralisation du système de verrouillage du levier de vitesses 146
Système de freinage 147
Système de stabilité 149
Remorquage 151
Démarrage à l'aide d'une batterie d'appoint 154
Tirer une remorque 155
Dispositif d'attelage de remorque amovible 157
Transport de charges 158
Système d'information sur l'angle mort (BLIS)—en option 159
Aide au stationnement (option/accessoire) 163

DÉMARRAGE ET CONDUITE

06

Renseignements généraux

La conduite économique permet de préserver les ressources naturelles

Une meilleure économie de conduite peut être obtenue en réfléchissant à l'avance, en évitant les arrêts et les démarrages rapides et en ajustant la vitesse de votre véhicule aux conditions de circulation immédiates.

Respectez les règles suivantes :

- Amener dès que possible le moteur à sa température normale de fonctionnement en conduisant sans trop appuyer sur l'accélérateur pendant les quelques premières minutes de fonctionnement. Un moteur froid consomme plus de carburant et est sujet à une usure plus rapide.
- Lorsque cela est possible, évitez d'utiliser le véhicule pour les petites distances car elles ne permettent pas au moteur d'atteindre sa température normale de fonctionnement.
- Conduire prudemment et éviter les accélérations rapides et les freinages brusques et puissants.
- Utiliser la position Drive (**D**) aussi souvent que possible et éviter d'utiliser la reprise forcée.
- Ne pas dépasser les limites de vitesse affichées.
- Éviter de transporter des objets inutiles (charge supplémentaire) dans le véhicule.
- Conserver une pression de gonflage correcte des pneus. Vérifier la pression des pneus régulièrement (lorsque les pneus sont froids).
- Retirer les pneus à neige dès que les risques de neige ou de glace ont disparu.
- Aux vitesses de conduite sur route, la consommation de carburant sera inférieure avec l'air conditionné en fonctionnement et les vitres fermées qu'avec l'air conditionné à l'arrêt avec les vitres ouvertes.
- L'utilisation des modes informatiques embarqués de consommation de carburant en fonction de la conduite peut vous aider à apprendre à conduire plus économiquement.

Parmi les autres facteurs qui diminuent le nombre de kilomètres parcourus pour une quantité de carburant donnée, on peut mentionner :

- Un filtre à air sale
- Une huile de moteur sale et un filtre à huile encrassé
- Des pièces de freins traînantes
- Un mauvais parallélisme du train avant.

Certains des éléments susmentionnés et d'autres doivent être vérifiés lors des révisions d'entretien régulières normales.

Éviter la surchauffe du moteur

La vitesse de rotation du moteur ne doit pas excéder 4 500 tours/minute si vous tractez une remorque dans une zone montagneuse. Cela pourrait causer la surchauffe de l'huile à moteur.

AVERTISSEMENT

Conduite avec le coffre ouvert : Des gaz d'échappement nocifs risquent de pénétrer dans l'habitacle de la voiture lorsqu'on roule avec le coffre ouvert. Si, pour une raison ou une autre, vous devez rouler avec le coffre ouvert, veuillez suivre les directives suivante :

- Fermer les vitres.
- Régler la commande du système de ventilation de manière à diriger le flux d'air vers le plancher, le pare-brise et les vitres latérales et régler la commande du ventilateur à la vitesse la plus élevée.

La répartition du poids influence la conduite

Au poids à vide spécifié, votre véhicule a une tendance à sous-virer, ce qui signifie que le volant doit être tourné plus qu'il ne semble approprié pour la courbe du virage. Cela permet d'assurer une bonne stabilité et de réduire le risque de dérapage arrière. N'oubliez pas que ces propriétés peuvent

être modifiées avec la charge du véhicule. Plus la charge est lourde dans l'espace à bagages, plus la tendance au sous-virage diminue.

Conduite et tenue de route

La charge du véhicule, la conception des pneus et leur pression de gonflage influencent la conduite et la tenue de route. Par conséquent, vérifier que les pneus sont bien gonflés à la pression recommandée pour la charge du véhicule. Se reporter à la section « Pression des pneus ». Les charges doivent être réparties de telle façon que le poids en charge ou les charges par essieu maximales permises ne sont pas dépassées.

Conduite dans l'eau

Vous pouvez conduire le véhicule dans une étendue d'eau d'une profondeur d'environ 25 cm (9 po) à une vitesse maximale de 10 km/h (6 mi/h).

- Soyez prudent lorsque vous conduisez votre véhicule dans de l'eau mouvante.
- Nettoyer les connexions électriques du câblage de remorque après avoir conduit le véhicule dans l'eau ou de la boue.
- Lorsque vous conduisez votre véhicule dans l'eau, conserver une faible vitesse et ne pas immobiliser le véhicule dans l'eau.

AVERTISSEMENT

Après avoir conduit le véhicule dans l'eau, appuyer légèrement sur la pédale de frein pour vous assurer que les freins fonctionnent normalement. L'eau et la boue peuvent rendre les garnitures des freins glissantes ce qui a pour effet de retarder le freinage.

ATTENTION

- Le moteur peut être endommagé si de l'eau est aspirée dans le filtre à air.
- Si vous conduisez le véhicule dans une étendue d'eau d'une profondeur supérieure à 25 cm (9 po), l'eau pourrait entrer dans le différentiel et la transmission ce qui a pour effet de diminuer la capacité de lubrification de l'huile ainsi que la durée de vie de ces composants.
- Ne pas laisser le véhicule dans une étendue dont le niveau atteint le bas de la portière plus longtemps que nécessaire, car cela pourrait causer un mauvais fonctionnement électrique.
- Si le moteur s'éteint pendant que le véhicule est dans l'eau, ne tentez pas de le redémarrer. Faites remorquer le véhicule hors de l'eau.

Précautions à prendre par temps froid

Si vous désirez vérifier votre véhicule avant l'arrivée de l'hiver, les conseils suivants peuvent vous être utiles :

- S'assurer que le liquide de refroidissement du moteur contient au moins 50 % d'antigel. Tout autre mélange réduirait la protection contre le gel. Cette proportion vous offre une protection contre le gel jusqu'à -31°C (-35°F). Se reporter à la section « Liquide de refroidissement ». L'utilisation d'antigel recyclé n'est pas approuvée par Volvo. Il ne faut pas mélanger différents types d'antigel.
- Volvo recommande d'utiliser uniquement de l'antigel de marque Volvo dans le radiateur de votre voiture. Votre concessionnaire Volvo vous fournira ce liquide pour protéger votre véhicule durant la saison froide.
- Essayez de maintenir le réservoir de carburant bien rempli, pour éviter la formation de condensation dans le réservoir. Par temps froid, ajouter de l'antigel de canalisation d'essence avant de remplir le réservoir.
- La viscosité de l'huile du moteur est aussi importante. L'huile de faible viscosité (huile plus fluide) améliore le démarrage par temps froid et réduit la consommation de carburant pendant que le moteur se

Renseignements généraux

réchauffe. Pendant l'hiver, utiliser de l'huile 5W-30 et nous recommandons particulièrement l'huile synthétique[1]. Assurez-vous d'utiliser de l'huile de bonne qualité mais n'utilisez pas de l'huile pour temps froid pour la conduite rapide ou difficile ou encore quand le temps est plus chaud. Voir la page 257 pour de plus amples renseignements.

- La demande imposée à la batterie est plus forte durant l'hiver car les essuie-glaces, l'éclairage, etc. sont utilisés plus souvent. De plus, la capacité de la batterie diminue au fur et à mesure que la température baisse. Par temps très froid, une batterie mal chargée peut geler et être endommagée. Il est donc conseillé de vérifier l'état de charge de la batterie plus fréquemment et de vaporiser de l'huile antirouille sur les bornes.
- Volvo recommande l'utilisation de pneus à neige sur les quatre roues pour la conduite hivernale – se reporter au chapitre « Roues et pneus ».
- Pour empêcher le réservoir de liquide de nettoyage des vitres de geler, ajouter un solvant contenant de l'antigel (voir la page 211 pour connaître l'emplacement du réservoir de liquide de nettoyage des vitres). Cela est important car des saletés sont souvent projetées sur le pare-brise pendant les mois d'hiver, ce qui entraîne une utilisation plus intensive des essuie-glaces et de la solution de lavage. Le solvant de solution de nettoyage Volvo doit être dilué comme suit : jusqu'à -10 °C (14 °F), 1 partie de solvant pour 4 parties d'eau; à -15 °C (5 °F), 1 partie de solvant pour 3 parties d'eau; à -18 °C (0 °F), 1 partie de solvant et 2 parties d'eau et à -28° C (-18 °F), 1 partie de solvant pour 1 partie d'eau.
- Utiliser le vaporisateur Téflon de Volvo dans les serrures.

[1] On n'utilise pas d'huile synthétique lors du changement d'huile des révisions d'entretien régulières, sauf à la demande du propriétaire du véhicule et sous condition de frais supplémentaires. À cet effet, veuillez consulter votre concessionnaire Volvo.

NOTE

Éviter d'utiliser des vaporisateurs antigel car ils peuvent endommager les serrures.

Conservation du courant électrique

Pour minimiser l'épuisement de la batterie, prendre les précautions suivantes :

- Éviter de tourner la clé de contact à la position II lorsque le moteur est éteint. Plusieurs systèmes électriques (la chaîne audio, le système de navigation en option, les vitres électriques, etc.) fonctionnent lorsque la clé est à la position I. Cette position permet de réduire la vitesse d'épuisement de la batterie.
- Se rappeler que l'utilisation de systèmes et d'accessoires, entre autres, qui consomment une grande quantité de courant lorsque le moteur est coupé peut décharger complètement la batterie.
- La prise électrique 12 V en option de l'espace à bagages est sous tension même lorsque le moteur est éteint. Assurez-vous qu'elle ne décharge pas la batterie de votre véhicule.

NOTE

- Lorsqu'on met le contact, un message d'avertissement apparaît dans la fenêtre de renseignement du tableau de bord si la charge de la batterie est faible.
- Une fonction favorisant l'économie d'énergie intégrée au système électrique du véhicule désactive certaines fonctions ou réduit la charge sur la batterie en réduisant, par exemple, le volume de la chaîne audio.

Avant un long voyage

Il est toujours bon de faire inspecter votre véhicule chez une technicien Volvo formé et qualifié avant de parcourir de longues distances. Votre concessionnaire ou le technicien pourra vous fournir des ampoules, des fusibles, des bougies et des balais d'essuie-glace de rechange en cas de problème.

Au minimum, il est prudent de vérifier les éléments suivants avant de prendre la route pour un long voyage :

- Vérifiez que le moteur fonctionne bien et que la consommation de carburant est normale.
- Vérifiez qu'il n'y a de fuite d'huile, de carburant ou autre liquide
- Vérifiez le niveau d'huile de la transmission[1].
- Vérifiez l'état des courroies d'entraînement.
- Vérifiez la charge de la batterie.
- Examinez attentivement vos pneus (également le pneu de secours) et remplacez ceux qui sont usés. Vérifiez aussi la pression de gonflage.
- Seul un technicien Volvo formé et qualifié est habilité à réviser les freins, la géométrie des roues avant et les engrenages de direction.
- Vérifiez tous les feux lumineux et phares, y compris les feux de route.
- Les triangles réflecteurs d'avertissement sont obligatoires dans certains états et provinces.
- Si vous envisagez de rouler dans des pays où il pourrait s'avérer difficile de se procurer le carburant adéquat, parlez-en à votre concessionnaire Volvo.
- Tenir compte de la destination. Si vous prévoyez de vous rendre dans une région où il est probable qu'il y aura de la neige ou de la glace, pensez aux pneus à neige.

[1] Pour éviter toute blessure par contact avec des surfaces très chaudes, n'inspectez pas le liquide de transmission de votre véhicule vous-même. Le niveau de liquide de transmission de votre véhicule doit être vérifié par un technicien Volvo qualifié.

Exigences en carburant

Taux d'octane

MINIMUM

INDICE MINIMAL D'OCTANE

CALCUL : (R + M)/2

87

RECOMMANDÉ

INDICE MINIMAL D'OCTANE

CALCUL : (R + M)/2

91

Volvo recommande d'utiliser du supercarburant pour obtenir un meilleur rendement, mais l'utilisation d'un carburant à 87 octane ou plus n'affectera pas la fiabilité du moteur.

Les moteurs Volvo sont conçus pour atteindre une puissance nominale, une force et une économie de carburant grâce à l'utilisation du supercarburant à 91 octane.

Dans des conditions de conduite exigeantes comme conduire le véhicule par temps chaud, tirer une remorque ou conduire pendant une période prolongée à une altitude supérieure à la normale, il est conseillé d'utiliser du carburant dont l'indice d'octane est plus élevé (91 ou plus) ou de changer de marque de carburant afin d'utiliser pleinement la capacité du moteur et pour un fonctionnement le plus régulier possible.

NOTE

Si vous changez pour un carburant dont l'indice d'octane est plus élevé ou de marque de carburant, il est parfois nécessaire de remplir le réservoir plus d'une fois avant de constater une différence dans le fonctionnement du moteur.

Carburant contenant des anticalaminants (additifs détergents)

Volvo recommande d'utiliser du carburant contenant des additifs détergents afin de limiter la formation de dépôts dans le moteur. Ces produits ont démontré leur efficacité pour garder les injecteurs et les soupapes d'admission propres. L'utilisation régulière de carburants contenant des additifs détergents contribue à améliorer la conduite et à diminuer la consommation. Si vous n'êtes pas sûr si un carburant contient des anticalaminants ou non, renseignez-vous auprès du préposé de la station-service.

NOTE

Volvo ne recommande pas l'utilisation d'additifs de nettoyage des injecteurs vendus dans le commerce.

Carburant sans plomb

Chaque Volvo est munie d'un convertisseur catalytique à trois voies et on doit utiliser uniquement de l'essence sans plomb. Les réglementations américaine et canadienne exigent que les pompes qui distribuent de l'essence sans plomb portent la mention « SANS PLOMB ». Seules ces pompes sont dotées d'un pistolet compatible avec l'orifice de remplissage de votre véhicule. Il est illégal d'utiliser de l'essence au plomb dans un véhicule portant la mention « essence sans plomb seulement ». L'essence au plomb endommage le convertisseur catalytique à trois voies et la sonde d'oxygène des gaz d'échappement préchauffée. L'utilisation répétée d'essence au plomb réduira l'efficacité du dispositif antipollution et pourrait annuler la

garantie contre les émissions. Les programmes d'inspection des véhicules fédéraux et locaux facilitent la détection de l'utilisation d'un carburant contre-indiqué, ce qui pourrait entraîner un échec au test des émissions.

NOTE

Au Canada et aux États-Unis, certaines essences contiennent un additif appelé MMT (méthyl-cyclopentadiényl manganèse tricarbonyl) servant à augmenter l'indice d'octane. Ces carburants peuvent nuire au bon fonctionnement du système antipollution et le témoin lumineux « Check Engine » (témoin de défaut de fonctionnement) du tableau de bord peut alors s'allumer. Dans ce cas, apporter le véhicule chez un technicien Volvo formé et qualifié pour entretien.

Essence contenant de l'alcool et des éthers

Certains fournisseurs de produits pétroliers vendent de l'essence contenant des produits oxygénés, généralement des alcools ou des éthers. Dans certaines régions, des règlements locaux exigent que l'utilisation d'alcools ou d'éthers soit indiquée sur la pompe. Cependant, dans d'autres régions, l'utilisation de ces produits n'est pas indiquée. Si vous n'êtes pas certain de la composition de l'essence que vous achetez, vérifiez avec le préposé de la station-service. Pour répondre aux normes saisonnières de qualité de l'air, certaines régions exigent l'utilisation de carburants oxygénés. Volvo autorise l'utilisation des carburants oxygénés suivants, toutefois les indices d'octane indiqués sur cette page doivent toujours être respectés. **Alcool - Éthanol :** Les carburants contenant jusqu'à 10 % d'éthanol par volume peuvent être utilisés. L'éthanol peut aussi être appelé alcool éthylique ou alco-essence. Éthers - Éther méthyltertiobutylique : Les carburants contenant jusqu'à 15 % d'éther méthyl-tertiobutylique peuvent être utilisés.

Composition de l'essence

Ne pas utiliser une essence contenant du plomb comme agent antidétonant ni aucun additif au plomb. Outre les dommages que le plomb causerait aux dispositifs antipollution de votre véhicule, on a établi des liens directs entre celui-ci et certaines formes de cancer. De nombreux carburants contiennent du benzène comme solvant. On a établi des liens très étroits entre le benzène non brûlé et certaines formes de cancer. Si vous devez vous-même remplir votre réservoir de carburant, prenez certaines précautions.

Parmi celles-ci, on peut mentionner :

- Se tenir au vent par rapport à la buse de remplissage et à l'écart de celle-ci pendant le remplissage.
- S'approvisionner seulement dans les stations-service équipées de systèmes de récupération des vapeurs qui scellent complètement le col de remplissage.
- porter des gants en néoprène lorsque vous manipulez le pistolet de remplissage.

AVERTISSEMENT

Le monoxyde de carbone est un gaz toxique, incolore et inodore. Il est présent dans tous les gaz d'échappement. Si jamais vous sentez des odeurs de gaz d'échappement à l'intérieur de la voiture, assurez-vous de bien aérer l'habitacle et emmenez immédiatement le véhicule un technicien Volvo formé et qualifié pour réparation.

Utilisation d'additifs

À l'exception d'antigel pour les canalisations de carburant pendant les mois d'hiver, ne pas ajouter de solvants, d'agent épaississant ou autres additifs du commerce dans le carburant, le liquide de refroidissement ou les circuits de graissage. L'utilisation répétée de ces produits peut endommager votre moteur et certains de ces additifs contiennent des produits chimiques organiques volatils. Il est inutile et dangereux de s'exposer à ces produits chimiques.

Volet du réservoir de carburant

Appuyer sur le bouton du panneau d'éclairage (voir l'illustration de la page 55) **lorsque le contact est coupé** pour déverrouiller le volet de remplissage de carburant. Veuillez remarquer que le volet de remplissage de carburant reste déverrouillé jusqu'à ce que le véhicule commence à se déplacer vers l'avant. Un clic audible se fait entendre lorsque le volet de remplissage de carburant retourne à la position verrouillée.

Exigences en carburant

Si vous désirez laisser votre véhicule sans surveillance pendant le remplissage, cette fonction vous permet de verrouiller les portes et le coffre pendant que le volet de remplissage de carburant reste déverrouillé.

Vous pouvez aussi maintenir le véhicule verrouillé si vous restez à l'intérieur du véhicule pendant le remplissage. Le bouton de verrouillage central ne verrouille pas le volet de remplissage de carburant.

Assurez-vous que le volet de remplissage de carburant n'est pas obstrué et qu'il est complètement fermé après le remplissage. **Lorsque le temps est chaud, ouvrir lentement le bouchon du réservoir de carburant**.

Remplissage du réservoir de carburant

Le réservoir de carburant est conçu pour tenir compte de l'expansion possible du carburant par temps chaud. Voir la page 256 pour connaître le volume du réservoir de carburant. Sachez que la capacité « utile » du réservoir sera quelque peu inférieure au maximum indiqué. Lorsque le niveau de carburant est bas, des facteurs comme la température ambiante, les caractéristiques de « pression de vapeur » du carburant et le terrain peuvent influer sur la capacité de la pompe à essence à alimenter de façon appropriée le moteur. Par conséquent, nous vous conseillons de refaire le plein le plus tôt possible lorsque l'aiguille approche de la zone rouge ou lorsque le témoin de carburant s'allume.

ATTENTION

- Ne pas remplir le réservoir lorsque le moteur tourne[1]. Couper le moteur ou tourner le commutateur en position I. Si le moteur tourne, la lecture de la jauge de carburant peut être incorrecte.
- Après le remplissage du réservoir, fermer le bouchon du réservoir de carburant en le tournant dans le sens horaire jusqu'à l'obtention d'un clic de fin de course.
- Éviter le remplissage excessif du réservoir de carburant. Ne pas appuyer plus d'une fois sur la poignée du pistolet de remplissage. Une trop grande quantité de carburant dans le réservoir par temps chaud peut déborder du réservoir. Un remplissage excessif du réservoir peut endommager les dispositifs antipollution.
- Évitez de renverser de l'essence pendant le remplissage du réservoir. En plus de causer des dommages à l'environnement, l'essence contient de l'alcool qui peut endommager les surfaces peintes, ces dommages pouvant ne pas être couverts par la Garantie limitée des nouveaux véhicules.
- N'utilisez pas des essences qui contiennent du méthanol (alcool méthylique ou alcool de bois). Cette pratique peut entraîner une détérioration du fonctionnement du véhicule et endommager des pièces essentielles du système d'alimentation en carburant, ces dommages pouvant ne pas être couverts par la Garantie limitée des nouveaux véhicules.

[1]Si le bouchon du réservoir de carburant n'est pas fermé correctement ou si le moteur tourne pendant le remplissage du réservoir, le témoin lumineux « Check Engine » (témoin de défaut de fonctionnement) peut indiquer un défaut. Cependant, le comportement de votre véhicule n'en sera pas affecté. Utilisez uniquement les bouchons de réservoir d'origine ou approuvés par Volvo.

Commutateur d'allumage et verrouillage du volant

Position de verrouillage – 0

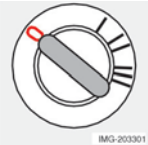

Retirer la clé pour verrouiller le volant. Ne jamais tourner la clé en position 0 pendant la conduite ou lorsque le véhicule est remorqué.

NOTE

Un tic-tac peut être entendu si l'on place la clé sur une position entre 0 et I. Pour l'arrêter, tourner la clé à la position II et la ramener à la position 0.

Position intermédiaire – I[1]

Certains accessoires, radio, etc. en marche, phares de jour à l'arrêt.

[1] Veuillez noter que le fait de laisser la clé à la position I ou II accélère l'épuisement de la batterie.

Position de conduite – II

La position de la clé pendant la conduite. La totalité du système électrique du véhicule est activé.

Position de démarrage – III

Tourner la clé à cette position et relâcher immédiatement. La clé revient automatiquement à la position de conduite.

Vous entendrez un signal si la clé est laissé dans le contact et que la portière du conducteur est ouverte.

verrouillage du volant de direction

Lorsqu'on retire la clé du commutateur d'allumage, le volant de direction se verrouille, il est donc impossible de le tourner.

Déverrouiller le volant de direction

Si les roues avant sont trop collées à la bordure du trottoir, la tension sur le dispositif de blocage du volant peut être trop forte pour que le volant puisse se déverrouiller.

Si c'est le cas, il sera possible de tourner la clé dans le commutateur d'allumage, mais le véhicule ne démarrera pas.

En même temps, le message « Volant verrouil. tourner roue » apparaît dans la fenêtre de renseignement.

Si c'est le cas :

1. Retirer la clé du commutateur d'allumage.
2. Tourner légèrement le volant et le tenir pour relâcher la pression sur le dispositif de verrouillage.
3. Réinsérer la clé et démarrer le véhicule.

Le volant devrait se déverrouiller immédiatement. Si ce n'est pas le cas, essayer de nouveau.

NOTE

Afin de minimiser le risque de vol, s'assurer que le volant de direction est verrouillé avant de quitter le véhicule.

AVERTISSEMENT

Ne jamais couper le contact (tourner la clé de contact à la position 0) ou retirer la clé du commutateur d'allumage lorsque la voiture roule. Ceci peut entraîner le verrouillage du volant, ce qui rendrait la voiture impossible à manœuvrer.

Démarrage du véhicule

Pour démarrer le moteur

1. Boucler la ceinture de sécurité.

AVERTISSEMENT

Avant de démarrer, vérifier que votre siège, le volant et les rétroviseurs sont bien ajustés. Assurez-vous que la pédale de frein peut être complètement enfoncée. Régler le siège, si nécessaire.

2. Appliquer le frein de stationnement si ce n'est pas déjà fait. Le levier de vitesses devrait être verrouillée en position Park (**P**) (Verrouillage du levier de vitesses).
   Transmission manuelle : la pédale d'embrayage doit être complètement enfoncée.
3. Le véhicule est équipé d'un dispositif de démarrage automatique. Sans toucher à l'accélérateur, tourner la clé de contact en position III, puis relâcher. Le démarreur s'allumera automatiquement (peut prendre jusqu'à dix secondes) jusqu'à ce que le moteur démarre. Si le moteur ne démarre pas, recommencer l'opération.

NOTE

Après un démarrage à froid, il se peut que la marche au ralenti vous semble pendant un court moment plus rapide que d'habitude. Cela a pour but d'amener les composants du dispositif antipollution à la température normale de fonctionnement le plus rapidement possible permettant ainsi de limiter les émissions et de contribuer à réduire l'impact du véhicule sur l'environnement.

4. Pour engager un rapport à partir de la position Park (**P**), le moteur doit tourner (ou la clé de contact doit être sur la position II) et la pédale de frein doit être enfoncée.
5. Sélectionner le rapport voulu. Sur les modèles équipés d'une transmission automatique, le rapport s'enclenche après un court délai, particulièrement lorsque le rapport R est enclenché.

NOTE

- **Antidémarreur** : Si deux des clés de votre véhicule sont placées très proches l'une de l'autre, par exemple sur le même anneau de clés, cela peut créer des interférences dans le dispositif antidémarrage empêchant ainsi votre véhicule de démarrer. Si c'est le cas, retirer une des clés de l'anneau avant de tenter de faire démarrer le véhicule de nouveau.
- **Verrouillage de la clé de contact:** Les modèles à transmission automatique sont équipés d'un système de verrouillage de la clé de contact. Lorsqu'on coupe le moteur, le levier de vitesses doit être sur la position Park (**P**) avant que la clé puisse être retirée du commutateur d'allumage.
- Au démarrage par temps froid, la transmission de votre véhicule peut passer les rapports supérieurs à des régimes légèrement plus élevés en attendant que le liquide de la boîte atteigne sa température normale de fonctionnement.
- Ne poussez pas un moteur froid immédiatement après le démarrage. Certaines pièces risquent de ne pas être encore suffisamment lubrifiées et vous pourriez endommager le moteur de votre véhicule.

AVERTISSEMENT

Les tapis de sol Volvo sont fabriqués spécialement pour votre voiture. Il faut les installer correctement et les attacher dans les fixations prévues dans le plancher pour éviter qu'ils ne glissent et se coincent sous les pédales.

ATTENTION

Transmission automatique : Le moteur doit être au ralenti lorsque vous manipulez le levier de vitesses. Ne jamais accélérer avant d'avoir engagé un rapport ! Le fait d'accélérer immédiatement après avoir engagé un rapport entraîne un enclenchement brutal et une usure prématurée de la boîte de vitesse. Pour empêcher une surchauffe du liquide de transmission, sélectionner le rapport P ou N lorsque vous êtes au ralenti, à l'arrêt, pendant une période prolongée.

AVERTISSEMENT

- Toujours placer le levier de vitesses à la position Park (transmission manuelle : en première ou en marche arrière) et serrer le frein de stationnement avant de quitter le véhicule. Ne jamais laisser le véhicule sans surveillance lorsque le moteur tourne.
- Toujours ouvrir complètement la porte du garage avant de mettre en route le véhicule dans le garage afin d'assurer une ventilation adéquate. Les gaz d'échappement contiennent du monoxyde carbone, lequel est un gaz incolore et inodore mais très toxique.

Démarrage de la voiture à l'aide du démarrage sans clé (en option)

Démarrage d'un véhicule avec le démarrage sans clé

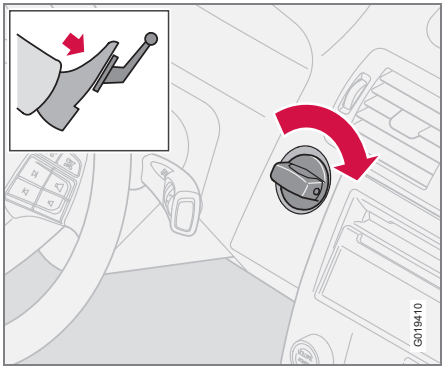

Le démarrage sans clé permet de déverrouiller, de démarrer et de verrouiller le véhicule sans l'aide d'une télécommande.

Une commande de démarrage est intégrée au commutateur d'allumage sur les véhicules équipés du système de démarrage sans clé en option. Cette commande s'utilise de la même manière que la clé de contact pour démarrer le moteur. Voir également la page 140 pour de plus amples renseignements sur le démarrage du moteur.

NOTE

Une télécommande du système de démarrage sans clé doit se trouver dans l'habitacle ou dans le coffre/l'espace à bagages pour être en mesure de démarrer le moteur

1. Appuyer sur la pédale de frein (la pédale d'embrayage doit également être entièrement enfoncée sur les modèles équipés d'une transmission manuelle).
2. Enfoncer la commande de démarrage sans clé et la tourner à la position III.

NOTE

Le véhicule est muni d'une fonction de **démarrage automatique** qui permet de démarrer le moteur sans laisser la commande de démarrage à la position III. Tourner la commande de démarrage à la position III et la relâcher. Le démarreur s'allumera automatiquement (peut prendre jusqu'à dix secondes) jusqu'à ce que le moteur démarre.

Démarrage du moteur à l'aide de la clé de contact (télécommande)

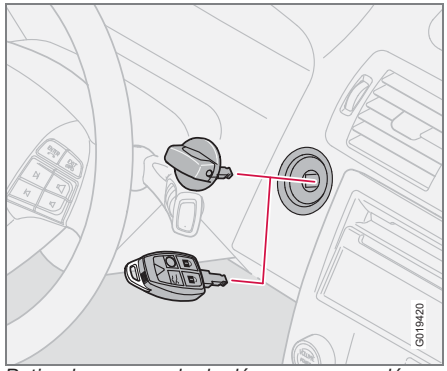

Retirer la commande de démarrage sans clé

Il est également possible de faire démarrer un véhicule équipé du démarrage sans clé à l'aide de la clé de contact (par exemple, si la pile de la télécommande du démarrage sans clé est faible). Pour ce faire :

1. Appuyer sur le loquet sur le côté de la commande de démarrage (voir l'illustration).
2. Retirer la commande de démarrage sans clé du commutateur d'allumage.
3. Insérer la télécommande dans le commutateur d'allumage et tourner à la position III pour démarrer le moteur. Voir également la page 140 pour de plus amples renseignements sur le démarrage.

Transmission manuelle à 6 vitesses (en option sur certains modèles)

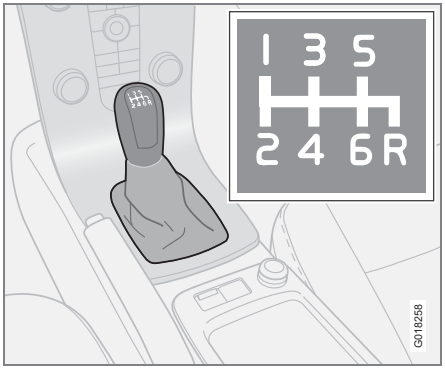

Appuyer à fond sur la pédale d'embrayage pour changer de rapport[1].

Ne pas poser le pied sur la pédale d'embrayage en conduisant. La grille des changements de vitesse doit être suivie.

La vitesse surmultipliée (5e et 6e rapports) doit être utilisée le plus souvent possible afin de réduire la consommation d'essence.

[1] Verrouillage de l'embrayage
Enfoncer complètement la pédale d'embrayage avant de mettre le moteur en marche. Si la pédale n'est pas enfoncée, il est impossible de faire démarrer le moteur.

Enclenchement de la marche arrière, boîte 6 vitesses

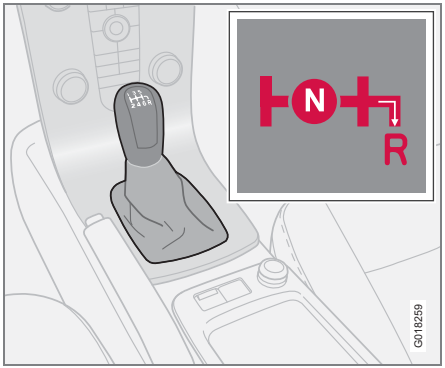

La marche arrière ne doit être engagée que lorsque le véhicule est complètement arrêté.

NOTE

La marche arrière est bloquée électroniquement et ne peut pas être sélectionnée si le véhicule se déplace à une vitesse d'environ 20 km/h (13 mi/h).

ATTENTION

Ne jamais enclencher la marche arrière lorsque le véhicule roule en marche avant.

AVERTISSEMENT

Les tapis de sol supplémentaires, côté conducteur, risquent d'accrocher les pédales d'accélérateur, de frein ou d'embrayage. Assurez-vous que la course de ces pédales n'est pas obstruée. N'utilisez pas plus d'un protège-plancher à la fois.

Transmission automatique

Positions de la grille des vitesses

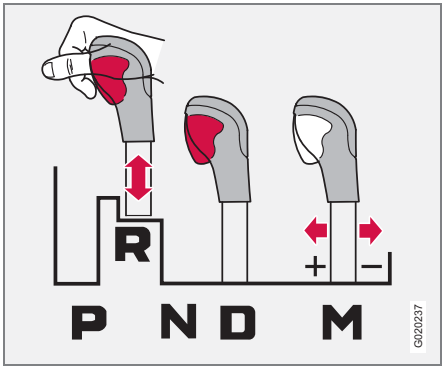

Appuyer sur le bouton situé à l'avant du bouton sélecteur pour déplacer le levier de vitesses entre les positions R, N, D et P.

Le levier de vitesses peut être déplacé librement entre Geartronic (changement manuel) et les positions de conduite (**D**) pendant la conduite.

Positions du levier de vitesses

P – Park
Sélectionner la position **P** lors du démarrage ou du stationnement.

Sur **P**, la transmission est mécaniquement bloquée (verrouillage du levier de vitesses). Toujours enclencher le frein de stationnement lorsque vous êtes stationné.

ATTENTION

Le véhicule doit être à l'arrêt lorsqu'on passe à la position **P**.

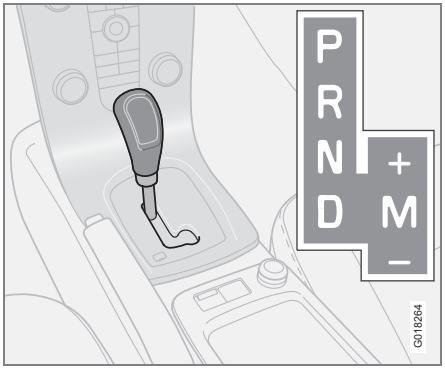

D - *position gauche : changement automatique*
M - *position droite : changement manuel*

R – Marche arrière
Le véhicule doit être à l'arrêt lorsqu'on passe sur la position R.

N – Point mort
N est le point mort. Le moteur peut être démarré mais aucun rapport de vitesse n'est sélectionné. Enclencher le frein de stationnement lorsque le véhicule est stationnaire avec le levier de vitesses sur **N**.

NOTE

Si le levier de vitesses est en position N (point mort) et que le véhicule est à l'arrêt depuis au moins trois secondes, il faut appuyer sur la pédale de frein pour qu'on puisse déplacer le levier de vitesses à une autre position.

Pour déplacer le levier de vitesses vers une autre position :

1. Mettre la clé de contact à la position II (si le moteur n'est pas déjà en marche).
2. Appuyer sur la pédale de frein.
3. Déplacer le levier de vitesses à la position voulue.

D – Conduite

D est la position de conduite normale. La position D offre six rapports de marche avant. La voiture passe automatiquement entre les différents rapports de vitesse, en fonction de l'accélération et de la vitesse. La voiture doit être stationnaire lorsque l'on passe à la position **D** de la position **R**.

Passage manuel (Geartronic)

Le mode de passage manuel (Geartronic) peut être sélectionné à tout moment pour engager manuellement les rapports de marche avant, même quand la voiture est en mouvement.

NOTE

La marche arrière, le point mort et la position de stationnement (Park) ne peuvent pas être sélectionnés en mode Geartronic.

- Pour accéder à la position de passage manuelle (**M**) à partir de Drive (**D**), déplacer le levier de vitesses sur la droite sur **M**.
- Pour retourner à la position Drive (**D**) à partir de **M**, déplacer le levier de vitesses vers la gauche.

Pendant la conduite

- Si vous sélectionnez la position **M** tout en conduisant, le rapport utilisé à la position de conduite Drive sera d'abord choisi à la position **M**.
- Déplacer le levier de vitesses vers l'avant (vers « + ») pour passer à un rapport supérieur ou vers l'arrière (vers « - ») pour passer à un rapport inférieur.
- Si vous déplacez le levier de vitesses vers « - », la transmission rétrogradera d'un rapport à la fois et utilisera la force de freinage du moteur. Si la vitesse est trop élevée pour utiliser un rapport inférieur, la rétrogradation n'a pas lieu tant que la vitesse n'a pas diminué suffisamment pour pouvoir passer ce rapport.
- Si vous ralentissez à une vitesse très basse, la transmission rétrograde automatiquement.

Démarrage à froid (moteurs turbos)

Lorsque l'on commence à conduire avant que le moteur ait atteint sa température normale de fonctionnement, la transmission fait passer le moteur à un régime légèrement supérieur pour réchauffer le convertisseur catalytique à trois voies aussi vite que possible.

Reprise forcée

Le passage automatique à une vitesse inférieure (reprise forcée) s'effectue en appuyant à fond et brusquement sur l'accélérateur. Une montée de vitesse se produira à l'approche de la vitesse supérieure d'un rapport particulier ou lorsqu'on relâche légèrement l'accélérateur. La reprise forcée peut servir à obtenir une accélération maximale ou lors d'un dépassement à des vitesses de route.

Fonction de sécurité

Pour empêcher le moteur de tourner à un régime excessive (tr/min), ce qui pourrait endommager le moteur, le système de gestion du moteur comprend une fonction empêchant la reprise forcée si la vitesse du moteur est trop élevée.

La reprise forcée ne pourra pas se faire si le conducteur utilise cette fonction lorsque le régime du moteur est trop élevé. La transmission demeurera à la vitesse sélectionnée.

Neutralisation du système de verrouillage du levier de vitesses

Neutralisation du système de verrouillage du levier de vitesses

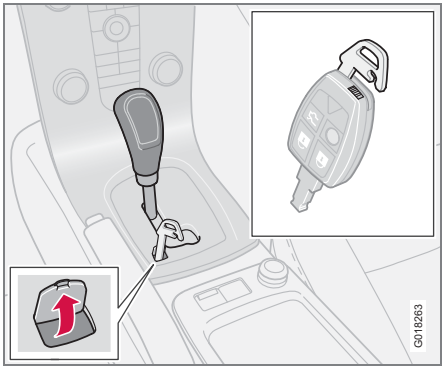

Le verrouillage du levier de vitesses empêche le levier de vitesses d'être déplacé de la position P, à moins que la clé soit sur la position II et que la pédale de frein soit appuyée.

Dans certains cas, il peut être nécessaire de déplacer manuellement le levier de vitesses de la position Park.

Pour neutraliser manuellement le système de verrouillage du levier de vitesses :

1. Appliquer le frein de stationnement.
2. Appuyer sur la pédale de frein.
3. Il y a un petit couvercle sous **P-R-N-D** sur le panneau du levier de vitesses. Ouvrir le rebord arrière du panneau.
4. Insérer la clé intégrée (voir la page 115) dans l'ouverture et appuyer jusqu'au fond.
5. La clé intégrée étant dans cette position, déplacer le levier de vitesses de la position **P**.

Mauvais fonctionnement du circuit de freins

Le système de freinage est un système hydraulique comprenant deux circuits de freinage séparés. Si un de ces circuits rencontre un problème, il est toujours possible d'arrêter le véhicule avec l'autre circuit de freinage.

S'il est nécessaire d'enfoncer la pédale de frein plus loin que de coutume, et de l'écraser davantage, la distance d'arrêt sera plus longue.

Un témoin lumineux s'illumine sur le tableau de bord pour signaler une anomalie au conducteur.

Si le témoin s'allume en cours de conduite ou de freinage, immobiliser immédiatement le véhicule et vérifier le niveau de liquide de frein dans le réservoir.

NOTE

Appuyer longuement et fermement sur la pédale de frein – Ne pas pomper les freins.

AVERTISSEMENT

Si le niveau de liquide est sous la marque **MIN** du réservoir ou si un message concernant le système de freinage apparaît dans la fenêtre de renseignement : NE PAS CONDUIRE. Faire remorquer le véhicule chez un technicien Volvo formé et qualifié et faire vérifier le système de freinage.

Les servofreins ne fonctionnent que lorsque le moteur tourne

Les servofreins utilisent la dépression qui se crée uniquement lorsque le moteur tourne. Ne jamais laisser le véhicule s'immobiliser de lui-même avec le moteur à l'arrêt.

Si les servofreins ne fonctionnent pas, il faut appuyer plus fermement que d'habitude sur la pédale de frein, environ cinq fois plus fort, pour compenser l'absence de freinage assisté. Cela peut se produire lorsque le véhicule est remorqué ou lorsque le moteur est à l'arrêt lorsque le véhicule roule toujours. La pédale de frein semble aussi plus dure que de coutume.

L'humidité sur les disques et les plaquettes nuit au freinage

Si l'on conduit sous la pluie et dans la neige fondante, ou lorsque l'on passe au lave-auto automatique, de l'eau peut s'accumuler sur les disques et les plaquettes de freins, occasionnant ainsi un retard dans le freinage lorsqu'on appuie sur la pédale de frein. Pour éviter ce retard lorsqu'on fait appel aux freins, appuyer de temps à autre sur la pédale en conduisant sous la pluie, dams la neige fondante, etc. afin d'éliminer l'eau des freins. Assurez-vous que le serrage des freins se fait normalement. Effectuer également cette opération après le lavage ou après une mise ne marche par temps froid ou très humide.

Fatigue sévère du système de freinage

Si vous conduisez en terrain montagneux ou accidenté, ou en cas de remorquage, les freins risquent d'être soumis à des contraintes importantes. La vitesse est généralement faible, ce qui signifie que le refroidissement des freins est moins efficace que lors de la conduite sur les surfaces planes. Afin de réduire la pression sur les freins, rétrograder à un rapport inférieur pour obtenir une assistance du moteur pendant le freinage. Se rappeler que les freins sont soumis à une charge beaucoup plus grande que la normale lorsqu'on tire une remorque.

Le système de freinage antiblocage (ABS)

Le système de freinage antiblocage (**ABS**) contribue à améliorer la maîtrise du véhicule (arrêt et direction) dans des conditions de freinage extrêmes en réduisant le blocage des freins. Lorsque le système détecte un blocage imminent, la pression de freinage est modulée automatiquement de façon à éviter tout blocage pouvant entraîner un dérapage.

Le système procède à un test d'autodiagnostic au démarrage du moteur lorsque le véhicule atteint pour la première fois

Système de freinage

après le démarrage une vitesse approximative de 20 km/h (12 mi/h).

Plusieurs pulsations sur la pédale de frein sont perceptibles et le module de commande **ABS** peut émettre un son. Cela est normal.

Pour obtenir un effet optimal du système ABS :

1. Exercer une pression maximale sur la pédale de frein. Vous ressentirez alors une pulsation au niveau de celle-ci.
2. Tourner le volant dans le sens de la marche du véhicule et maintenir la pédale de frein enfoncée.

L'enclenchement et le dégagement du modulateur **ABS** sont audibles et une pulsation de la pédale de frein se fera sentir pendant le freinage. Veuillez noter que l' **ABS** n'augmente pas le potentiel absolu de freinage. Même si la tenue de route est améliorée l' **ABS** ne diminue en rien la distance d'arrêt requise sur les surfaces glissantes.

Si le témoin lumineux s'allume, cela indique une défaillance du système **ABS** (par contre, le système de freinage standard fonctionne toujours). Le véhicule doit être conduit avec prudence chez un technicien Volvo formé et qualifié pour inspection.

Répartition du freinage électronique (EBD)

Le système **EBD** fait partie intégrante du système **ABS**. Le système **EBD** règle la pression hydraulique aux freins arrière pour aider à optimiser la capacité de freinage.

AVERTISSEMENT

Si les témoins **BRAKE** et **ABS** s'allument en même temps, cela indique qu'il peut y avoir un problème dans le système de freinage. Si le niveau de liquide de frein est normal, veuillez conduire prudemment et amener votre véhicule chez le technicien Volvo formé et qualifié le plus près pour faire vérifier le système de freinage,

Aide en cas de freinage d'urgence - EBA

La fonction **EBA** est conçue pour offrir un effet de freinage immédiat et intégral en cas de freinage brusque et violent. Le système s'active en fonction de la vitesse à laquelle vous écrasez la pédale de frein.

Lorsque le système **EBA** est activé, la pédale de frein s'enfonce et la pression dans le circuit de freinage atteint immédiatement une valeur maximale. Maintenir toute la pression sur la pédale afin d'exploiter au maximum le système **EBA**. Le système se désactive automatiquement lorsqu'on relâche la pédale de frein.

NOTE

- Lorsque le système **EBA** est activé, la pédale de frein s'enfonce et la pression dans le système de freinage atteint immédiatement une valeur maximale. Vous devez maintenir une pression maximale sur la pédale de frein afin d'exploiter au maximum le système. Il n'y aura aucun effet de freinage si la pédale est relâchée. Le système **EBA** se désactive automatiquement lorsqu'on relâche la pédale de frein.
- Lorsque le véhicule a été garé pendant un certain temps, la pédale de frein pourrait s'enfoncer plus que d'habitude au démarrage du moteur. Cela est normal et la pédale reprend sa position normale lorsqu'on la relâche.

Régulation dynamique de stabilité et de traction (DSTC)

Le système de stabilité comprend plusieurs fonctions conçues pour réduire le patinage des roues, éviter le dérapage et améliorer de façon générale la stabilité directionnelle.

Un bruit de pulsation se fait entendre lorsque le système est activé et qu'il fonctionne normalement.

Antipatinage - TC

Cette fonction est conçue pour réduire le patinage des roues en transférant la puissance d'une roue motrice qui commence à perdre de la traction sur la roue du côté opposé du véhicule (sur le même essieu).

La fonction antipatinage (TC) est plus sollicitée à basse vitesse.

C'est l'une des fonctions du STC/DSTC et celle-ci ne peut être désactivée.

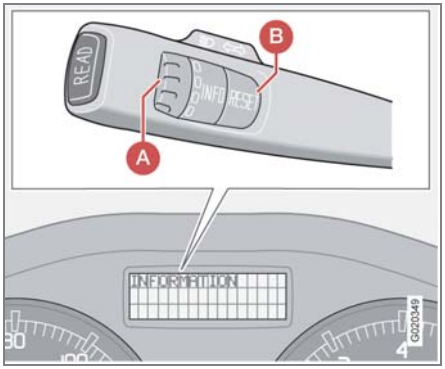

Commandes sur le levier à gauche du volant
A - *molette*
B - *Bouton* **RESET**

Antidérapage - SC

La fonction antidérapage est conçue pour prévenir le patinage des roues motrices lorsque le véhicule accélère.

Dans certaines situations, lorsqu'on conduit avec des chaînes à neige ou sur une épaisse couche de neige ou sur du sable par exemple, on vous conseille de désactiver temporairement cette fonction afin d'optimiser la force de traction.

Désactiver temporairement la fonction antidérapage

1. Tourner la molette (**A**) du côté gauche du levier du volant jusqu'à ce que le menu DSTC soit affiché.
2. Appuyer sur le bouton RESET (**B**) pour alterner entre **DSTC ANTIPATINAGE ON** ou **OFF**.

NOTE

- Le message **DSTC ANTIPATINAGE OFF** indique que la fonction antidérapage du système de stabilité est temporairement désactivée.
- Le témoin lumineux du système de contrôle de la stabilité s'allume et demeure allumé jusqu'à ce que la fonction antidérapage soit réactivée.
- La fonction antidérapage est activée automatiquement lorsqu'on démarre le moteur.
- **DSTC ON** indique que toutes les fonctions du système sont activées.

Contrôle actif du lacet - AYC

Cette fonction permet de maintenir la stabilité directionnelle, notamment dans les virages en freinant une ou plusieurs roues si le véhicule tend à patiner ou à glisser latéralement.

Système de stabilité

C'est l'une des fonctions du STC/DSTC et celle-ci ne peut être désactivée.

AVERTISSEMENT

Le comportement routier et la stabilité du véhicule seront affectés si les fonctions du système DSTC sont désactivées.

Messages concernant le DSTC apparaissant dans la fenêtre de renseignement

- ANTI-PATINAGE TEMPORAIREM OFF - Le système a été temporairement désactivé en raison d'une surchauffe des freins et sera réactivé automatiquement lorsque les freins auront refroidi.
- « ANTI DÉRAPAGE ENTRETIEN REQUIS » - Une défectuosité a causé la mise hors fonction automatique du système. Un technicien Volvo formé et qualifié doit vérifier le système.

Témoins lumineux du tableau de bord

Le témoin lumineux du contrôle de la stabilité

Ce témoin a plusieurs significations, selon la manière dont il est allumé.

Le témoin lumineux du contrôle de la stabilité s'allume pendant environ deux secondes

Cela signifie que le système procède à un test d'autodiagnostic lorsque le contact est mis.

Le témoin lumineux du contrôle de la stabilité clignote

Cela signifie que le système de stabilité est activé pour éviter le patinage des roues et/ou un dérapage.

Le témoin lumineux du contrôle de la stabilité reste allumé

Le message ANTI-DÉRAPAGE ENTRETIEN REQUIS apparaîtra également dans la fenêtre de renseignement.

Un défaut a été détecté dans le système de stabilité.

1. Arrêter le véhicule dans un endroit sécuritaire et couper le moteur.
2. Redémarrer le moteur.
3. Si le témoin lumineux s'éteint, cela signifie que le défaut était temporaire et qu'aucune intervention est nécessaire.
4. Si le témoin lumineux reste allumé, amener votre véhicule chez un atelier Volvo autorisé le plus tôt possible pour faire vérifier le système.

Le témoin lumineux du contrôle de la stabilité reste allumé

Si le message DSTC ANTIPATINAGE OFF apparaît dans la fenêtre de renseignement c'est pour vous rappeler que le conducteur a désactivé la fonction antidérapage.

Le symbole lumineux

Le symbole lumineux jaune reste allumé

Le système a été temporairement désactivé en raison d'une surchauffe des freins. Le message ANTI-PATINAGE TEMPORAIREM OFF sera affiché. Le système sera réactivé automatiquement lorsque les freins auront refroidi.

AVERTISSEMENT

Le système de stabilité est spécialement conçu pour améliorer la sécurité de la conduite automobile. Il améliore le jugement et la responsabilité du conducteur lorsqu'il conduit un véhicule, mais n'est pas destiné à les remplacer. La vitesse et le mode de conduit doivent être toujours adaptés à la circulation et aux conditions routières.

Remorquage en cas d'urgence

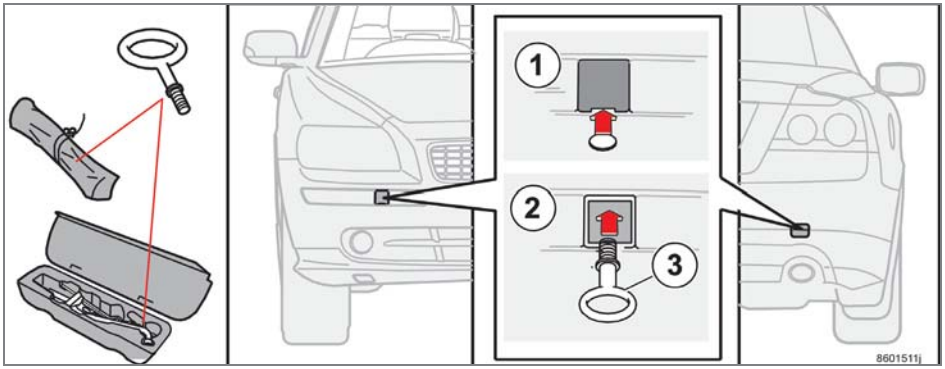

L'anneau de remorquage se trouve sous le plancher de l'espace à bagages rangé avec la roue de secours à usage temporaire offert en option ou dans le sac rangé sous la trappe pour skis. Il doit être vissé aux emplacements prévus, du côté droit des pare-chocs avant ou arrière (voir les illustrations).

Pour fixer l'anneau de remorquage :

1. Appuyer sur la marque sur la partie inférieure du couvercle (1) pour l'ouvrir
2. Visser l'anneau en place, d'abord à la main, puis à l'aide d'un démonte-pneu, jusqu'à ce qu'il soit bien fixé.

Après le remorquage du véhicule

1. Enlever l'anneau et le replacer dans la trousse à outils.
2. Replacer le couvercle en position.

Remorquage

Remorquage d'un véhicule avec les quatre roues au sol

AVERTISSEMENT

Volvo ne recommande pas le tractage d'un véhicule en panne par un autre véhicule. Des difficultés importantes au niveau de la direction et du freinage, en particulier lorsque les conditions climatiques et routières et de circulation sont défavorables, peuvent rendre impossible la maîtrise du véhicule.

1. Appliquer le frein de stationnement.
2. Insérer la clé dans le commutateur d'allumage pour déverrouiller le volant. Le volant doit être déverrouillé. Une fois le moteur coupé et le véhicule stationnaire, il faut un effort considérable pour pouvoir tourner le volant.

AVERTISSEMENT

Lors du remorquage d'un véhicule, un volant verrouillé rend impossible les manœuvres de direction.

3. Tourner la clé de contact en position II.
4. Placer le levier de vitesses au point mort. Pour les véhicules à transmission automatique, suivre les directives à la page 146 « Neutralisation du système de verrouillage du levier de vitesses » pour ramener le levier de vitesses à la position Park.
5. Maintenir une pression ferme sur la pédale de frein en desserrant le frein de stationnement.
6. Une fois que le remorquage est terminé, replacer le levier de vitesses sur Park (automatique) ou en marche arrière (manuelle) et serrer le frein de stationnement.

Les points suivants doivent être observés :

- **Ne jamais dépasser 80 km/h (50 mi/h)**. Ne jamais dépasser les limites de vitesse prescrites par les autorités locales et respecter toujours les restrictions en vigueur en matière de remorquage.
- **Ne jamais remorquer un véhicule à une vitesse supérieure à 80 km (50 milles).**
- Garder le câble de remorquage tendu en tout temps lorsque le véhicule est en mouvement.

Le véhicule ne doit être remorqué qu'en direction avant.

AVERTISSEMENT

- Ne jamais faire remorquer un véhicule sans qu'un conducteur ne soit installé derrière le volant du véhicule remorqué.
- Ne jamais retirer la clé du commutateur d'allumage lorsque le véhicule est en mouvement. Le volant pourrait se verrouiller, rendant impossible les manœuvres de direction.
- Lorsque le moteur ne tourne pas, la résistance de la direction et l'effort requis pour appliquer les freins seront considérables.
- Ne jamais tenter de remorquer de nuit un véhicule dont la batterie est à plat.

ATTENTION

- Vérifier auprès des autorités locales et provinciales avant d'essayer ce genre de remorquage, puisque les véhicules remorqués sont soumis à des règlements sur la vitesse de remorquage maximale, la longueur et le type de dispositif de remorquage, l'éclairage, etc.
- Ne jamais tenter de démarrer un véhicule dont la batterie est à plat en le poussant ou en le remorquant. Cela entraînerait l'injection de carburant non brûlé dans le(s) convertisseur(s) catalytique(s) à trois voies, causant une surchauffe, des retours de flamme et des dommages. Voir la page 154 pour connaître les directives concernant l'utilisation d'une batterie d'appoint pour faire démarrer le véhicule.

Remorquage de véhicules à traction avant

Volvo recommande l'utilisation d'une remorqueuse à plateau pour les véhicules à traction avant. S'il faut utiliser un équipement de levage des roues, faites preuve d'une prudence extrême pour éviter d'endommager le véhicule.

Dans ce cas, il faut si possible remorquer le véhicule avec les roues arrière au sol.

S'il est absolument nécessaire de remorquer le véhicule avec les roues avant au sol, veuillez consulter les renseignements sur le remorquage de la page précédente.

- L'équipement de type élingue fixé à l'avant endommage les conduites du radiateur et de la climatisation.
- Il est tout aussi important de ne pas utiliser ce type d'équipement à élingue à l'arrière ou de fixer de l'équipement de levage à l'intérieur des roues arrière. Cela pourrait entraîner de sérieux dommages sur le pont arrière.
- Si le véhicule est remorqué sur un camion à plateau, n'utilisez pas l'anneau de remorquage pour arrimer le véhicule sur le plateau. Demandez l'avis du conducteur du camion.

AVERTISSEMENT

- Rappelez-vous que les servofreins et la servodirection ne fonctionnent pas lorsque le moteur n'est pas en marche. Les systèmes de freinage et de direction fonctionnent, mais la pression qu'il faut alors exercer sur la pédale de frein est de 3 à 5 fois plus élevée que la normale et il faut exercer un plus grand effort sur le volant.
- On ne doit pas utiliser les anneaux de remorquage pour tirer un autre véhicule hors d'un fossé ou à toute autre fin qui entraîne d'importantes contraintes.
- Ne pas utiliser les anneaux de remorquage pour hisser le véhicule sur un camion à plateau.

Démarrage à l'aide d'une batterie d'appoint

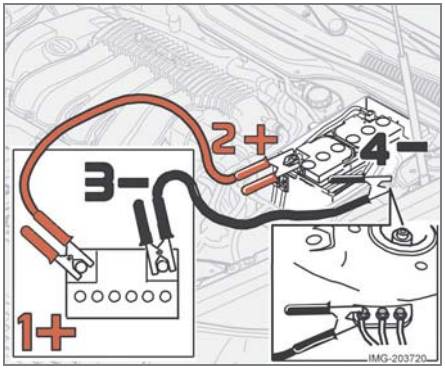

Suivre ces directives pour charger la batterie de votre véhicule, ou celle d'un autre véhicule, au moyen d'une batterie auxiliaire. Si la batterie auxiliaire de 12 volts à utiliser est sur un autre véhicule, vérifier que les véhicules ne se touchent pas pour éviter une fermeture prématurée du circuit. Assurez-vous de suivre les directives d'utilisation de la batterie auxiliaire de l'autre véhicule.

Pour démarrer votre véhicule à l'aide d'une batterie auxiliaire :

1. Couper le contact.
2. Brancher d'abord la borne positive (+) de la batterie auxiliaire (1) sur la borne positive (+) de la batterie de votre véhicule (2).
3. Brancher ensuite la borne négative (-) de la batterie auxiliaire (3) au point de masse du compartiment moteur de votre véhicule, au niveau de la douille à ressort côté conducteur (4).
4. Faire démarrer le moteur du véhicule d'assistance, puis celui du véhicule dont la batterie est à plat.
5. Une fois le moteur en route, débrancher d'abord le câble de la borne négative (-) et ensuite le câble de la borne positive (+)

AVERTISSEMENT

AVERTISSEMENT RELATIF À LA PROPOSITION 65 !
Les bornes, têtes d'accumulateurs et autres accessoires de batterie contiennent du plomb et des composés au plomb, substances chimiques reconnues par l'État de Californie comme pouvant causer le cancer ou des problèmes liés à la reproduction. Il faut se laver les mains après avoir manipulé ces équipements.

AVERTISSEMENT

- Ne pas connecter le câble de démarrage sur une partie quelconque du système d'alimentation en carburant ou sur toute autre pièce mobile. Évitez de toucher les collecteurs chauds.
- Les batteries génèrent de l'hydrogène gazeux, gaz inflammable et explosif.
- Le liquide de batterie contient de l'acide sulfurique. Ne laissez pas le liquide de batterie entrer en contact avec les yeux, la peau, les tissus ou les surfaces peintes. En cas de contact, lavez immédiatement la surface affectée avec de l'eau. Consultez immédiatement un médecin en contact avec les yeux.
- Ne jamais exposer la batterie aux flammes ou à des étincelles électriques.
- Ne pas fumer à proximité de la batterie.
- Le non-respect de ses directives concernant l'utilisation d'une batterie d'appoint pour faire démarrer un véhicule peut entraîner des blessures.
- Ne pas toucher les câbles de démarrage lorsqu'on tente de faire démarrer le véhicule. Cela pourrait causer des étincelles.

Renseignements généraux

Volvo recommande l'utilisation de dispositifs d'attelage de remorque Volvo conçus spécialement pour ce véhicule.

Poids maximaux remorqués recommandé par Volvo :

- **Remorques sans freins** : 700 kg (1 540 lb).
- **Remorques avec freins** : 900 kg (2 000 lb) Il faut respecter la législation de l'état ou de la province dans lequel ou laquelle le véhicule est immatriculé.
- **La charge maximale recommandée sur la flèche d'attelage** est de 75 kg (165 lb).
- Tous les modèles Volvo sont dotés de pare-chocs montés sur les amortisseurs à absorption d'énergie. L'installation du dispositif d'attelage de remorque ne doit pas interférer avec leur bon fonctionnement.

Le tractage d'une remorque ne présente normalement aucun problème particulier ; il fait toutefois tenir compte des points suivants :

- Augmenter la pression des pneus à la pression recommandée pour la charge complète. Voir la section « Roues et pneus ».
- Lorsque votre véhicule est neuf, évitez de tracter des remorques lourdes durant les 1 000 premiers kilomètres (620 milles).
- La vitesse maximale de remorquage est de 80 km/h (50 mi/h).
- Le moteur et la transmission sont sujets à des charges accrues. Par conséquent, il faut surveiller de près la température du liquide de refroidissement et du moteur par temps chaud ou sur terrain accidenté. Si l'aiguille de température entre dans la zone rouge, utiliser un rapport plus bas et couper la climatisation.
- Si la transmission automatique commence à surchauffer, un message apparaîtra dans la fenêtre de renseignement.
- Évitez la surcharge ou toute autre utilisation abusive.
- Le tractage d'une remorque influence la conduite, la durabilité et la consommation du véhicule.
- Il est nécessaire d'équilibrer les freins de la remorque avec ceux du véhicule pour assurer un freinage sécuritaire (vérifier et respecter les règlements de l'état ou de la province).
- Ne raccordez pas le système de freins de la remorque directement sur celui du véhicule.
- Il est nécessaire de procéder à un entretien plus fréquent du véhicule.
- Enlever la boule et le timon d'attelage après usage.
- Volvo recommande l'utilisation d'une huile de moteur synthétique en cas de tractage d'une remorque sur une longue distance ou dans des régions montagneuses.

AVERTISSEMENT

- Ne pas utiliser de dispositifs d'attelage de remorque fixés aux pare-chocs pour les véhicules Volvo et ne pas fixer de chaînes de sécurité sur les pare-chocs.
- Ne pas utiliser de dispositif d'attelage de remorquage fixé sur l'essieu arrière du véhicule.
- Ne jamais brancher directement le circuit de freinage hydraulique d'une remorque sur le circuit de freinage du véhicule, et ne jamais brancher le système d'éclairage d'une remorque sur le système d'éclairage du véhicule. Demander des conseils d'installation au technicien Volvo formé et qualifié.
- Lors du tractage d'une remorque, le câble de sécurité de la remorque doit être attaché correctement sur l'orifice ou le crochet prévu à cet effet dans le dispositif d'attelage de remorque. Il ne faut jamais attacher ou enrouler le câble autour de la boule du timon.

Tirer une remorque

NOTE

- Pour garer le véhicule avec la remorque dans une côte, serrer le frein de stationnement avant de mettre le levier de vitesses à Park (**P**) ou en marche arrière sur les modèles à transmission manuelle. Suivre toujours les recommandations du fabriquant de la remorque concernant l'utilisation de cales de roue.
- Si vous utilisez les positions d'embrayage manuel (Geartronic) avec une remorque, ou si le véhicule est équipé d'une boîte de vitesse manuelle, assurez-vous que le rapport sélectionné ne fatigue pas trop le moteur (rapport trop élevé).
- Il arrive que la barre de traction/le dispositif d'attelage de remorque soit prévu pour tirer des remorques plus lourdes que celles pour lesquelles le véhicule est conçu. Veuillez vous conformer aux poids de remorque recommandés par Volvo.
- Évitez de conduire avec une remorque sur des pentes de plus de 15 %.

Installation du support de boule

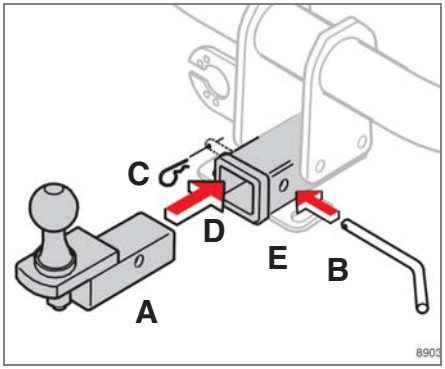

A - Support de boule (boule de 1 7/8"), B - boulon de verrouillage, C - goupille, D - dispositif d'attelage, E - Attache de câble de sécurité

1. Si nécessaire, retirer la goupille (C) du boulon de verrouillage (B) et détacher le boulon du dispositif d'attelage (D) en le faisant coulisser.
2. Glisser le support de boule (A) dans le dispositif d'attelage (D).
3. Aligner l'orifice du support de boule (A) avec celui du dispositif d'attelage (D).
4. Faire coulisser le boulon de verrouillage (C) à travers le dispositif d'attelage (D)/ le support de la boule (A).
5. Insérer la goupille (C) dans l'orifice à l'extrémité du boulon de verrouillage (B).

Enlèvement du support de la boule

1. Retirer la goupille (C) du boulon de verrouillage et faire glisser le boulon de verrouillage (B) en dehors du support de boule (A)/dispositif d'assemblage (D).
2. Glisser le support de boule (A) dans le dispositif d'attelage (D).

NOTE

Un couvercle pour le dispositif d'attelage est aussi inclus dans la trousse.

Transport de charges

Chargement du véhicule

La capacité de chargement de votre véhicule est influencée par les facteurs suivants :

- le nombre de passagers
- la pression de gonflage des pneus
- les accessoires et l'équipement facultatif installés
- la quantité du chargement

Se reporter au chapitre « Roues et pneus » pour trouver de plus amples renseignements.

Avant le chargement de la voiture, mettre le moteur à l'arrêt et serrer le frein de stationnement lors du chargement ou du déchargement de longs objets. Le levier de vitesses peut être accidentellement déplacé de sa position par une charge longue, ce qui peut amener le véhicule à se mettre en mouvement.

Suivre les directives suivantes lors du chargement du véhicule :

- Placer les bagages dans l'espace à bagages contre les dossiers des sièges arrière.
- Pour les charges lourdes, charger aussi bas que possible.
- Centrer les charges de grandes dimensions.
- Fixer toutes les charges avec des sangles d'attelage fixés sur les oeillets de fixation.
- Couvrir les éventuels rebords tranchants de la charge.

⚠ AVERTISSEMENT

- N'oubliez pas qu'un objet pesant 20 kg (44 lb) produit une force de1 000 kg (2 200 lb) lors d'une collision frontale à 50 km/h (30 mi/h)!
- Lorsque les dossiers de siège arrière sont rabattus, le véhicule ne doit pas être chargé à un niveau de plus de 5 cm (2 pouces) en dessous du bord supérieur de la vitre arrière. Les objets placés plus haut peuvent perturber la fonction du rideau gonflable Volvo.

Système d'information sur l'angle mort (BLIS)—en option

Introduction

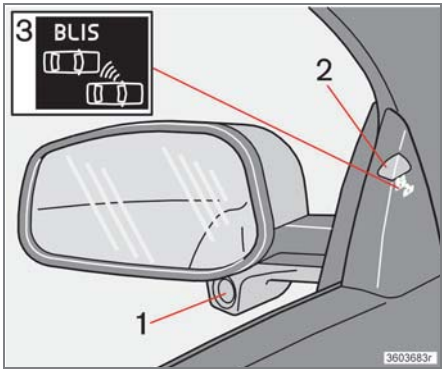

1. Caméra du système BLIS
2. Témoin lumineux
3. Symbole du système BLIS

Le système d'information sur l'angle mort (BLIS) est un système d'information qui indique la présence d'un autre véhicule se déplaçant dans la même direction que votre véhicule et qui se trouve dans « l'angle mort » des rétroviseurs latéraux.

ATTENTION

Les réparations du système BLIS doivent être effectuées uniquement par un technicien Volvo formé et qualifié.

AVERTISSEMENT

- Le système BLIS n'est pas un système d'information NI un système de sécurité ou d'avertissement.
- Le système BLIS ne dispense pas le conducteur de confirmer visuellement les conditions qui l'entourent et de tourner la tête et les épaules pour s'assurer qu'il peut changer de voie en toute sécurité.
- En tant que conducteur, vous devez changer de voie de façon sécuritaire.

Le système fait appel à la technologie numérique. Les caméras (1) sont situées sous les rétroviseurs latéraux.

Lorsqu'une (ou les deux) caméra détecte la présence d'un véhicule dans l'angle mort (jusqu'à environ 3 mètres (10 pi) du côté du véhicule et jusqu'à environ 9,5 mètres (31 pi) derrière le rétroviseur latéral), le témoin lumineux du panneau de porte (2) s'allume. Le témoin reste allumé pour signaler au conducteur la présence d'un véhicule dans l'angle mort.

NOTE

Le témoin lumineux correspondant au côté du véhicule où le système a détecté la présence d'un autre véhicule s'allumera sur le panneau de porte. Si votre véhicule est dépassé des deux côtés en même temps, les deux témoins s'allumeront.

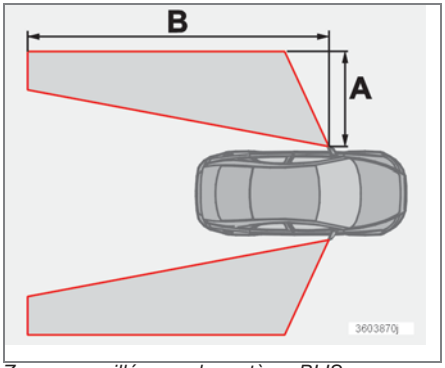

Zones surveillées par le système BLIS
Distance A = environ 3 mètres (10 pi)
Distance B = environ 9,5 mètres (31 pi)

Le système BLIS possède une fonction permettant de signaler au conducteur toute défectuosité du système. Par exemple, si la vision d'une ou des deux caméras est obstruée, un message (voir le tableau à la page 162) apparaîtra dans la fenêtre de renseignement sur le tableau de bord. Dans ce cas, nettoyer la lentille de la caméra. Éteindre temporairement le système le cas échéant (voir les directives à la page 162).

Système d'information sur l'angle mort (BLIS)—en option

Quand le système BLIS fonctionne-t-il?

Le système fonctionne lorsque la vitesse du véhicule est supérieure à 10 km/h (6 mi/h).

Lorsque vous doublez un véhicule :
Le système réagit lorsque vous doublez un autre véhicule et que vous roulez jusqu'à 10 km/h (6 mi/h) plus vite que celui-ci.

Lorsque vous êtes doublé par un autre véhicule :
Le système réagit lorsque votre véhicule est doublé par un autre véhicule qui roule jusqu'à 70 km/h (43 mi/h) plus vite que le vôtre.

AVERTISSEMENT

- Le système BLIS ne fonctionne pas dans les courbes serrées.
- Le système BLIS ne fonctionne pas lorsque votre véhicule est en marche arrière.
- Si vous tractez une large remorque, il est possible que celle-ci empêche les caméras du système BLIS de détecter les véhicules qui se trouvent dans les voies adjacentes.

Fonctionnement du système BLIS le jour et la nuit

Jour
Le système BLIS réagit à la **forme** des véhicules environnants. Le système est conçu pour détecter les véhicules à moteur comme les automobiles, les camions, les autobus, les motos, etc.

Nuit
Le système BLIS réagit aux **phares** des véhicules environnants. Les phares du véhicule situé dans l'angle mort de votre véhicule doivent être allumés pour qu'il soit détecté par le système BLIS. Par exemple, cela signifie que le système ne détectera pas la présence d'une remorque tractée par une voiture ou un camion si ses phares ne sont pas allumés.

AVERTISSEMENT

- Le système BLIS ne réagit pas à la présence de vélos ou de cyclomoteurs.
- Le système BLIS ne réagit pas à la présence de véhicules à l'arrêt.
- La lumière intense ainsi que la conduite la nuit dans des endroits où il n'y a aucune source de lumière externe (par exemple, éclairage public, autres véhicules, etc.) peuvent nuire au fonctionnement des caméras BLIS. Dans ce cas, le système peut réagir comme si le champ des caméras était masqué.
- Dans les deux cas susmentionnés, un message apparaît dans la fenêtre de renseignement.
- Lorsque vous conduisez dans de telles conditions, les fonctions du système seront limitées ou temporairement interrompues. Voir les directives à la page 162.
- Lorsque le message disparaît de l'écran, le système BLIS reprend son fonctionnement normal.
- Les caméras BLIS ont les mêmes limitations que l'œil humain. Autrement dit, leur « vision » est réduite par des conditions météorologiques défavorables telles des chutes de neige abondantes, du brouillard dense, etc.

Restrictions

Dans certains cas, le témoin du système BLIS pourrait s'allumer même si aucun véhicule ne se trouve dans la zone surveillée par le système.

NOTE

Si le témoin du système BLIS s'allume parfois lorsque aucun véhicule ne se trouve dans l'angle mort, cela ne signifie pas que le système est défectueux.
En cas de défaillance, le message **Syst. angle mort service requis** apparaîtra à l'écran.

Voici quelques situations dans le cadre desquelles le témoin du système BLIS peut s'allumer même si aucun autre véhicule ne se trouve dans la zone surveillée par le système.

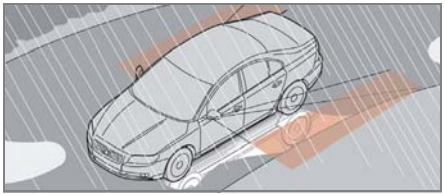

Lumière réfléchie d'une chaussé détrempée

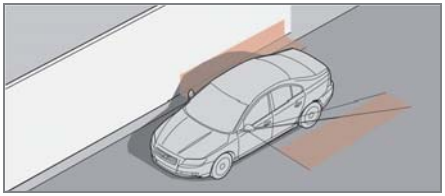

L'ombre du véhicule apparaissant sur une surface régulière, claire et large comme les barrières entre les voies d'une autoroute

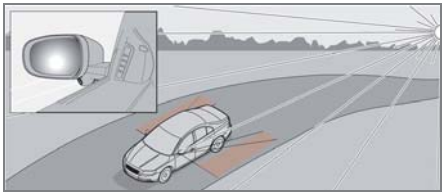

Lumière du soleil qui pointe directement sur la caméra alors que le soleil est bas à l'horizon

Nettoyage des lentilles des caméras BLIS

Pour assurer un fonctionnement optimal, les caméras BLIS doivent être propres en tout temps. Pour les nettoyer, utilisez un tissu doux ou une éponge humide.

ATTENTION

- Nettoyer les lentilles avec précaution pour éviter les égratignures.
- Les lentilles sont chauffées pour faire fondre la glace ou la neige. Au besoin, déneiger les lentilles avec précaution.

Système d'information sur l'angle mort (BLIS)—en option

Mise en marche et hors marche du système BLIS

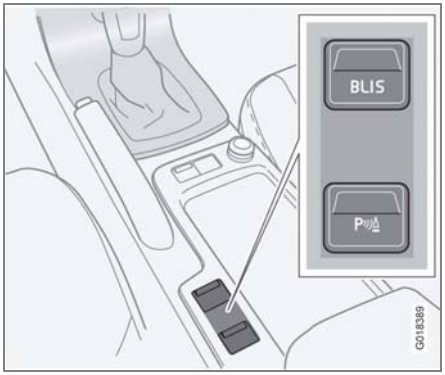

Le système BLIS s'active automatiquement lorsqu'on met le contact. Les témoins lumineux clignoteront trois fois pour confirmer l'activation du système.

- Le système peut être désactivé en appuyant sur le bouton BLIS de la console centrale. Le témoin lumineux intégré au bouton s'éteint lorsque le système est désactivé et un message apparaît.
- Le système BLIS peut être réactivé en appuyant sur le bouton. Le témoin lumineux intégré au bouton s'allumera et un nouveau message apparaîtra. Appuyer sur le bouton READ (voir la page 53) pour effacer le message.

Messages du système BLIS

Message dans la fenêtre de renseignement	État du système
BLIS - entretien requis	Le système BLIS ne fonctionne pas correctement. Communiquez avec un technicien Volvo agréé.
BLIS - caméra obstruée	Caméra BLIS obstruée. Nettoyez les lentilles.
BLIS ALLUMÉ	Système BLIS en marche
BLIS ÉTEINT	Système BLIS désactivé
BLIS - fonction réduite	Le fonctionnement des caméras du système BLIS est gêné par le brouillard ou la lumière intense du soleil qui pointe directement dans la caméra. La caméra sera réinitialisée automatiquement lorsque ces conditions changent et que son fonctionnement a été gêné.

Aide au stationnement (option/accessoire)

Introduction

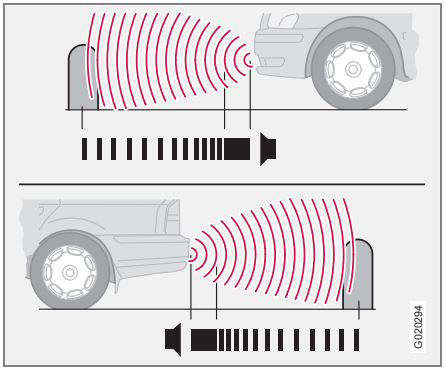

Aide au stationnement avant/arrière

Le système d'aide au stationnement vise à vous aider à entrer dans un espace de stationnement, un garage, etc. Il utilise quatre capteurs ultrasons situés dans un ou deux pare-chocs pour mesurer la distance qui sépare le véhicule d'un autre véhicule ou d'un objet ou d'une personne qui peut se trouver près de l'avant ou de l'arrière votre véhicule.

L'aide au stationnement est offert en deux versions :

- Pare-chocs arrière seulement
- Pare-chocs avant et arrière

AVERTISSEMENT

L'aide au stationnement est un système d'information et non PAS un système de sécurité. Ce système est conçu pour aider le conducteur à stationner le véhicule. Il ne remplace aucunement l'attention et le jugement du conducteur.

Fonction

Le système est automatiquement activé lorsqu'on démarre le véhicule. Le témoin lumineux du bouton de la console centrale s'allume.

- L'aide au stationnement en marche avant est activé dès le démarrage du moteur jusqu'à ce que le véhicule dépasse la vitesse approximative de 15 km/h (10 mi/h). Il est également activé lorsque le véhicule recule.
- L'aide au stationnement en marche arrière est activé lorsque le moteur roule et qu'on enclenche la marche arrière.

Aide au stationnement en marche arrière

La distance mesurée à l'arrière du véhicule est d'environ 1,5 mètre (5 pieds). Le signal est transmis par les haut-parleurs arrière.

Le système doit être désactivé lorsqu'on tracte une remorque, transporte des bicyclettes sur un porte-vélos monté à l'arrière, etc. car cela pourrait déclencher les capteurs du système d'aide au stationnement en marche arrière.

NOTE

L'aide au stationnement en marche arrière se désactive automatiquement lorsqu'on tracte une remorque et qu'on utilise un câblage de remorque de marque Volvo.

Aide au stationnement en marche avant

La distance mesurée à l'avant du véhicule est d'environ 0,8 mètre (2,5 pieds). Le signal est transmis par les haut-parleurs avant de la chaîne audio.

Il se peut qu'on ne puisse pas utiliser simultanément les phares auxiliaires et l'aide au stationnement en marche avant étant donné que les phares pourraient déclencher les capteurs du système.

Aide au stationnement (option/accessoire)

Activation/désactivation de l'aide au stationnement

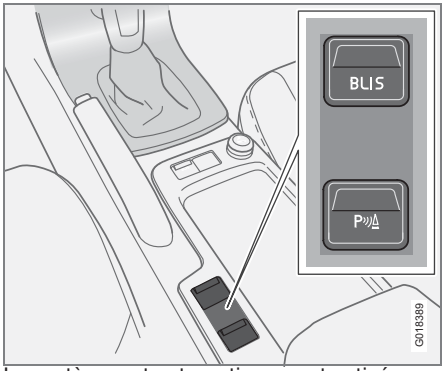

Le système est automatiquement activé lorsqu'on démarre le véhicule.

- Si le véhicule est équipé de **l'aide au stationnement en marche avant et arrière**, appuyer sur le bouton d'aide au stationnement de la console centrale pour désactiver temporairement les systèmes. Le témoin intégré au bouton s'éteint lorsque les systèmes sont désactivés.
- Si le véhicule est équipé de **l'aide au stationnement en marche arrière seulement,** un message apparaîtra à l'écran lorsque la marche arrière est sélectionnée pour indiquer si le système est en marche ou non. Appuyer sur **EXIT** pour désactiver l'aide au stationnement en marche arrière ou sur **ENTER** pour l'activer.
- L'aide au stationnement sera automatiquement réactivé au prochain redémarrage ou si on appuie sur le bouton (le témoin lumineux du bouton s'allumera).

NOTE

- L'aide au stationnement en marche avant est automatiquement désactivé lorsqu'on applique le frein de stationnement.
- Si le véhicule équipé de l'aide au stationnement en marche avant et arrière, il suffit d'appuyer sur le bouton pour désactiver les deux systèmes.

Signaux sonores du système d'aide au stationnement

Le système d'aide au stationnement utilise un signal sonore intermittent. Celui-ci est émis plus rapidement au fur et à mesure que le véhicule se rapproche d'un objet et il devient continu lorsque le véhicule se trouve à moins d'environ 30 centimètres (1 pied) d'un objet à l'avant ou à l'arrière du véhicule. Si le niveau sonore d'un autre système de la chaîne audio est élevé, il sera automatiquement baissé.

Si des objets se trouvent dans ce rayon à l'arrière et à l'avant du véhicule, le signal sonore sera émis de façon alternative entre les haut-parleurs avant et arrière.

Défectuosités du système

Si le symbole d'information s'allume et que le message **AIDE STATIONNEMENT ENTRETIEN REQUIS** apparaît dans la fenêtre de renseignement, cela signifie que le système ne fonctionne pas correctement et qu'il a été désactivé. Veuillez communiquer avec un technicien Volvo formé et qualifié.

ATTENTION

Dans certains cas, le système d'aide au stationnement peut émettre un signal d'avertissement imprévu produit par une source externe qui utilise les mêmes fréquences ultrasons que le système. Il peut alors s'agir par exemple de l'avertisseur d'un autre véhicule, de pneus mouillés sur de l'asphalte, de freins pneumatiques, du tuyau d'échappement d'une motocyclette, etc. Cela n'indique pas que le système est défectueux.

Nettoyage des capteurs

Il faut nettoyer les capteurs régulièrement avec de l'eau et un nettoyant pour voiture approprié afin de s'assurer qu'ils fonctionnent correctement.

La glace et la neige qui recouvrent les capteurs peuvent causer des signaux erronés.

NOTE

Si les capteurs sont obstrués par de la saleté, de la neige ou de la glace, le système d'aide au stationnement pourrait émettre des signaux erronés.

Renseignements généraux 168
Pression de gonflage des pneus 170
Désignations du pneu 174
Glossaire de la terminologie des pneus 176
Chargement du véhicule 177
Codage uniforme des qualités de pneus 179
Chaînes à neige, pneus à neige, pneus à crampons 180
Écrous de roue 181
Permutation des pneus 182
Roue de secours provisoire 183
Remplacement d'une roue 184
Système d'obturation de pneu 186
Système de surveillance de la pression des pneus (TPMS) 192

ROUES ET PNEUS

07

Renseignements généraux

Les pneus de votre voiture sont conformes aux données figurant sur l'étiquette sur le montant B (partie de la structure latérale du véhicule située à l'arrière de l'ouverture de la porte du conducteur) ou à l'intérieur du volet du réservoir de carburant pour les modèles canadiens.

Ces pneus ont de bonnes caractéristiques de tenue de route et une bonne manoeuvrabilité sur chaussées sèches ou détrempées. Il faut toutefois noter qu'ils sont conçus pour offrir ces caractéristiques sur des surfaces exemptes de neige ou de glace.

Certains modèles sont équipés de pneus « toutes saisons » qui offrent une tenue de route sur surfaces glissantes légèrement supérieure à celle des pneus qui ne possèdent pas la désignation « toutes saisons », pour une tenue de route optimale sur routes verglacées ou enneigées, nous recommandons toutefois l'utilisation de pneus neige adaptés aux quatre roues.

Lors du remplacement des pneus, s'assurer que les nouveaux pneus ont la même désignation de grandeur, sont de même type (radial) et viennent de préférence du même fabricant, sur les quatre roues. Sinon, les caractéristiques de tenue de route et de maniabilité de la voiture risquent de changer.

Entreposage des roues et des pneus

Lorsqu'on entrepose des roues entières (pneus montés sur jantes), elles doivent être suspendues ou placées par terre à plat.

Les pneus non montés sur des jantes doivent être entreposés à plat ou debout par terre, mais ne doivent pas être suspendus.

ATTENTION

De préférence, entreposer les pneus dans un endroit frais, sec et sombre. Ne jamais les entreposer à proximité de solvants, d'essence, d'huile ou de substances semblables.

AVERTISSEMENT

- Les dimensions des roues et des pneus de votre Volvo sont établies de façon à respecter des exigences très strictes en matière de stabilité et de tenue de route. Des ensembles roue-pneu non approuvés peuvent avoir une incidence négative sur la stabilité et la tenue de route de votre véhicule. Les dimensions de pneus approuvées sont indiquées dans les tableaux de pression de gonflage des pneus aux pages 172 et 173.
- Les dommages causés par la pose d'une combinaison non approuvée de dimensions de roues et de pneus ne sont pas couverts par la garantie de véhicule neuf. Volvo n'assume aucune responsabilité pour tout décès, blessure ou dépense susceptible d'être causé par ce genre d'installation.

Indicateur d'usure de la semelle

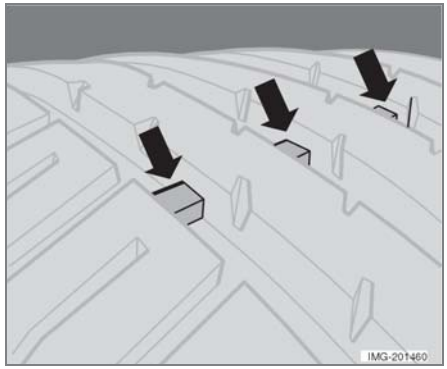

Les pneus sont munis de bandes indicatrices d'usure, disposées transversalement ou parallèlement à la semelle. Les lettres TWI sont imprimées sur le flanc du pneu. Elles apparaissent quand la profondeur de la semelle est inférieure à 1,6 mm (1/16 po), indiquant qu'il est temps de remplacer les pneus. Les pneus ayant une épaisseur de semelle inférieure à 1,6 mm (1/16 po) offrent une très faible adhérence.

Lorsqu'on remplace des pneus usés, choisir des pneus identiques aux anciens en ce qui concerne le type (radial) et la dimension. Choisir un pneu de même marque (du même

fabricant) prévient tout changement des caractéristiques de conduite du véhicule.

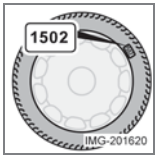

Pneus neufs

Se rappeler que les pneus sont périssables. À partir de l'an 2000, la semaine et l'année de fabrication (estampille du ministère des transports des É.-U., DOT seront) indiquées au moyen de 4 chiffres (p. ex., 1502 signifie que le pneu illustré a été fabriqué la 15e semaine de l'an 2002).

Âge des pneus

Les pneus se dégradent avec le temps, même s'ils ne sont pas utilisés. Il est généralement recommandé de remplacer les pneus après six ans. La chaleur en régions chaudes, des fréquents chargements lourds et l'exposition aux ultraviolets peuvent accélérer le vieillissement des pneus.

Il est conseillé de remplacer le pneu de secours en même temps que vous remplacez les autres pneus en raison du vieillissement du pneu.

On peut déterminer l'âge d'un pneu en examinant l'inscription DOT estampillée sur le flanc (voir illustration).

Il faut remplacer immédiatement les pneus qui montrent des fissures ou une décoloration visibles, par exemple.

Amélioration des économies relatives aux pneus

- Conserver une bonne pression de gonflage des pneus. Voir les tableaux de pression de gonflage des pneus aux pages 172 et 173.
- Conduire avec souplesse ; éviter les départs en trombe, les freinages brusques et ne pas faire crisser les pneus.
- L'usure des pneus augmente avec la vitesse de conduite.
- Une bonne géométrie du train avant est très importante.
- Des roues mal équilibrées augmentent l'usure des pneus et diminuent le confort de conduite.
- Ne jamais changer le sens de rotation des pneus pendant toute leur durée de service.
- Lors du remplacement des pneus, les pneus ayant gardé le plus d'épaisseur de semelle doivent être installés à l'arrière pour réduire les risques de survirage en cas de freinage brusque.
- Le fait de heurter la bordure du trottoir ou de rouler dans des nids de poule peut causer du dommage permanent au pneu et/ou à la roue.

Pression de gonflage des pneus

Pression de gonflage des pneus

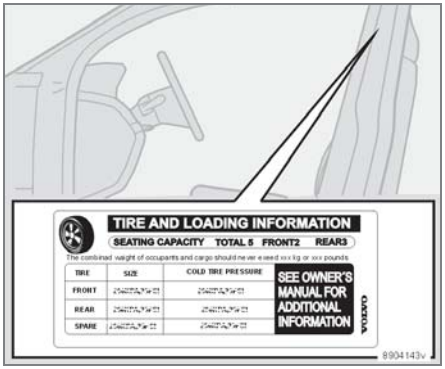

Plaque-étiquette de gonflage des pneus sur les modèles vendus aux États-Unis

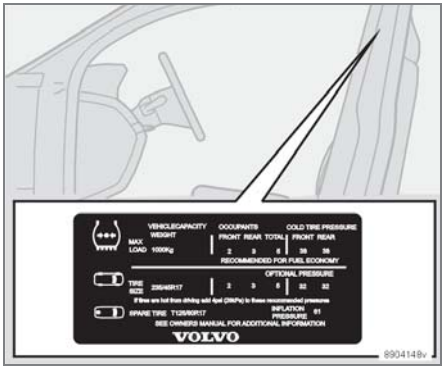

Plaque de pression de gonflage des pneus sur les modèles commercialisés au Canada

Vérifiez la pression de gonflage des pneus régulièrement.

Vous trouverez les tableaux indiquant la pression de gonflage recommandée pour votre véhicule à la page 172 et 173. Vous trouverez également une plaque-étiquette des pressions de gonflage des pneus sur le montant arrière du côté du conducteur (l'élément de structure latéral du véhicule, à l'arrière de la baie de la portière du conducteur). Cette plaque indique le nom des pneus montés en usine sur le véhicule ainsi que les limites de charge et la pression de gonflage.

NOTE

Les plaques illustrées indiquent uniquement la pression de gonflage des pneus d'origine.

- Utiliser un manomètre pour pneus pour vérifier la pression de gonflage, y compris celle du pneu de secours, au moins une fois par mois et avant d'entamer un long voyage. Il est vivement recommandé de se procurer un manomètre pour pneus fiable, étant donné que les manomètres automatiques utilisés dans les stations-service peuvent manquer de précision.
- Utiliser la pression de gonflage à froid recommandée pour une performance et une résistance à l'usure optimales.
- Un sous-gonflage ou un surgonflage peut entraîner une usure inégale de la semelle.

AVERTISSEMENT

- Le sous-gonflement est la cause la plus fréquente de la défaillance d'un pneu et il peut entraîner la formation de fissures importantes dans le pneu, le décollage de la bande de roulement ou un éclatement, accompagné de la perte inattendue de contrôle du véhicule et d'un risque accru de blessure.
- Des pneus sous-gonflés réduisent la capacité de transport de charge du véhicule.

Lorsque la température de l'air liée aux conditions atmosphériques change, il en va de même de la pression de gonflage des pneus. Une chute de température de 10 degrés entraîne une chute correspondante de 7 kPa (1 psi) de la pression de gonflage. Il faut vérifier la pression des pneus souvent et les maintenir gonflés à la bonne pression, que vous pouvez trouver sur la plaque-étiquette d'information sur les pneus ou l'étiquette du certificat de sécurité du véhicule.

Vérification de la pression des pneus

Pneus froids
La pression de gonflage doit être vérifiée lorsque les pneus sont froids.

On considère que les pneus sont froids lorsque leur température est la même que celle de l'air environnant (ambiant).

Cette température est habituellement atteinte après que la voiture est restée stationnée pendant au moins trois heures.

Lorsque le véhicule a parcouru environ 1,6 km (1 mi), on considère que les pneus sont chauds. Lorsque vous devez dépasser cette distance pour vous rendre à une pompe et gonfler un pneu, vérifiez et notez la pression du pneu avant de partir, et ajoutez ensuite la pression appropriée en arrivant à la pompe.

Si la vérification de la pression s'effectue pendant que les pneus sont chauds, il ne faut jamais « purger » ou réduire la pression. Les pneus sont chauds en raison de la conduite et il est normal que la pression augmente au-dessus du niveau de pression à froid recommandé. Un pneu chaud dont la pression est égale ou inférieure au niveau de pression à froid recommandé pourrait être considérablement sous-gonflé.

Pour vérifier la pression de gonflage des pneus

1. Retirer le capuchon de la valve d'un pneu et appuyer fermement le manomètre sur la valve.
2. Ajouter de l'air jusqu'à atteindre la pression de gonflage recommandée.
3. Replacer le capuchon sur la valve.
4. Répéter cette procédure pour chaque pneu, y compris le pneu de secours.
5. Inspecter visuellement les pneus pour s'assurer qu'il n'y a pas d'objets logés dans la semelle, comme des clous, pouvant entraîner une crevaison.
6. Vérifier les flancs pour s'assurer qu'ils sont exempts de creux, coupures, bosses et autres irrégularités.

NOTE

- En cas de surgonflage du pneu, libérer l'air en poussant la tige qui se trouve au centre de la valve. Revérifier la pression à l'aide du manomètre.
- Certains pneus de secours exigent une pression de gonflage supérieure à celle des autres pneus. Consulter les tableaux des pressions de gonflage des pneus aux pages 172 et 173ou la plaque de pression de gonflage.

Pression de gonflage des pneus

Tableaux des pressions de gonflage des pneus - modèles vendus aux États-Unis

Volvo recommande les pressions de gonflage de pneus qui suivent pour votre véhicule. Lire la plaque-étiquette de gonflage des pneus pour connaître les renseignements se rapportant aux pneus d'origine de votre véhicule.

Dimensions des pneus	Pressions de gonflage à froid jusqu'à quatre occupants	
	Avant	Aide au
235/45R17 94V M+S	36 (250)	36 (250)
235/40R18 91Y	36 (250)	36 (250)
Roue de secours à usage temporaire T125/85R16 99M	61 (420)	61 (420)

Capacités de charge
Les capacités de charge figurant dans les tableaux ci-dessus se définissent comme suit :

91 = 615 kg (1 365 lb),
93 = 650 kg (1 433 lb),
99 = 755 kg (1 709 lb)

Cotes de vitesse
Le cotes de vitesse figurant dans les tableaux se définissent comme suit :

M = 130 km/h (81 mi/h),
V = 240 km/h (149 mi/h),
W = 270 km/h (168 mi/h)
Y = 300 km/h (186 mi/h)

Voir la page 174 pour connaître les explications concernant les désignations figurant sur le flanc du pneu.

Volvo recommande les pressions de gonflage de pneus qui suivent pour votre véhicule. Lire la plaque-étiquette de gonflage des pneus pour connaître les renseignements se rapportant aux pneus d'origine de votre véhicule.

Tableau des pressions de gonflage des pneus – modèles vendus au Canada

Volvo recommande les pressions de gonflage de pneus qui suivent pour votre véhicule. Lire la plaque-étiquette de gonflage des pneus pour connaître les renseignements se rapportant aux pneus d'origine de votre véhicule.

Dimensions des pneus	Pression de gonflage à froid des pneus jusqu'à quatre occupants psi (kPa)		Pression optionnelle jusqu'à trois occupants psi (kPa)	
	Avant	Aide au	Avant	Aide au
235/45 R17 94V M+S	36 (250)	36 (250)	32 (220)	32 (220)
235/40 R18 91Y	36 (250)	36 (250)	32 (220)	32 (220)
Roue de secours à usage temporaire T125/85 R16 99M	61 (420)	61 (420)	61 (420)	61 (420)

Désignations du pneu

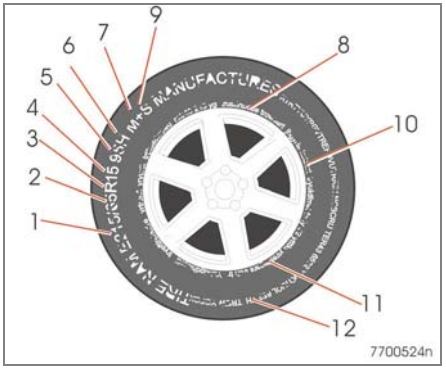

La loi fédérale oblige les fabricants de pneus à indiquer des informations uniformisées sur le flanc de tous les pneus (voir l'illustration).

On retrouve sur le flanc du pneu les informations suivantes :

La désignation du pneu (les chiffres ci-après sont des exemples d'une désignation de pneu) :

1. **215** : Largeur du pneu (en millimètres) entre ses deux flancs. Plus ce chiffre est élevé, plus le pneu est large.
2. **65** : Rapport entre la hauteur et la largeur du pneu.
3. **R** : Pneu radial.
4. **15** : Diamètre de la jante (en pouces).
5. **95** : Indice de charge du pneu. Dans cet exemple, le pneu a un indice de charge de 95, c'est-à-dire qu'il supporte une charge maximale de 690 kg (1 521 lb).
6. **H** : Cote de vitesse du pneu, ou la vitesse maximale que le pneu peut supporter en utilisation prolongée, en portant une charge autorisée pour le véhicule et avec une pression de gonflage appropriée. Par exemple, H indique une cote de vitesse de 210 km/h (130 mi/h).

NOTE

Il se peut que ce renseignement n'apparaisse pas sur le pneu, parce que la loi ne l'exige pas.

7. **M+S ou M/S** = Boue et neige, **AT** = Tout terrain, **AS** = Toute saison
8. **Numéro d'identification du pneu (TIN) DOT** : Il s'agit d'un marquage commençant par les lettres DOT (ministère des Transports des États-Unis) et indiquant que le pneu répond à toutes les normes fédérales. Les deux chiffres ou lettres suivants correspondent au code de l'usine où le pneu a été fabriqué. Viennent ensuite les deux caractères représentant le code de dimensions du pneu, puis les trois ou quatre derniers chiffres qui indiquent la semaine et l'année de fabrication. Ainsi, 317 signifie que le pneu a été fabriqué la 31e semaine de 1997. Après 2000, ce code comporte quatre caractères. Par exemple, 2501 signifie la 25e semaine de 2001. Les chiffres intercalés sont des codes de marketing utilisés à la discrétion du fabricant. Cette information aide le fabricant à déterminer les pneus visés par une campagne de rappel de sécurité.
9. **Composition des plis et matière utilisée** : Indique le nombre de plis ou de couches de tissu enduites de caoutchouc dans la semelle ou le flanc. Les fabricants de pneus doivent également indiquer les matières entrant dans la composition des plis du pneu et des flancs (acier, nylon, polyester, etc.).
10. **Charge maximale** : Indique la charge maximale en livres et en kilogrammes que le pneu peut porter. Pour connaître la pression de gonflage appropriée pour les pneus de votre véhicule, lire la plaque d'information sur les pneus du véhicule ou à l'étiquette de certification de sécurité apposées sur le montant B, sur la porte du conducteur ou sur la face intérieure du volet de remplissage de carburant sur les modèles commercialisés au Canada.
11. **Classes d'usure de la bande de roulement, d'adhérence et de température** : consulter la page 179 pour trouver de plus amples renseignements.

12. **Pression de gonflage maximale autorisée** : Quantité maximale d'air sous pression pouvant être introduite dans le pneu. Cette limite est fixée par le fabricant du pneu.

Les fournisseurs de pneus peuvent utiliser des marquages, des notes ou des avertissements supplémentaires tels que charge standard, radial sans chambre à air, etc.

Glossaire de la terminologie des pneus

Terminologie des pneus

- **Plaque d'information sur le pneu** : Plaque indiquant les dimensions, la pression de gonflage recommandée et le poids maximum pouvant être transporté par le véhicule pour le pneu d'origine.
- **Numéro d'identification du pneu (TIN)** : Numéro qui figure sur le flanc de chaque pneu fournissant des informations sur la marque, l'usine de fabrication, les dimensions et la date de fabrication du pneu.
- **Pression de gonflage** : Mesure de la quantité d'air dans un pneu.
- **Charge normale** : Catégorie de pneus P métriques ou métriques conçus pour supporter une charge maximale à 35 lb/po² [37 lb/po² (2,5 bars) pour les pneus métriques]. Le fait d'augmenter la pression de gonflage au-delà de cette pression n'accroît pas la capacité de charge du pneu.
- **Charge supplémentaire** : Catégorie de pneus P métriques ou métriques conçus pour supporter une charge maximale plus lourde à 41 psi [43 psi (2,9 bars) pour les pneus métriques]. Le fait d'augmenter la pression de gonflage au-delà de cette pression n'accroît pas la capacité de charge du pneu.
- **kPa** : Kilopascal, unité métrique de mesure de la pression d'air.
- **PSI** : Livres par pouce carré, unité de mesure de la pression d'air.
- **Montant B** : Élément structural situé sur le côté du véhicule à l'arrière de la porte avant.
- **Talon de pneu** : Partie du pneu attenante à la jante.
- **Flanc de pneu** : Partie située entre le talon et la semelle.
- **Bande de roulement du pneu** : Partie du périmètre du pneu qui est en contact avec la route lorsque le pneu est monté sur le véhicule.
- **Jante** : Support métallique (roue) pour un pneu ou un ensemble pneu-chambre à air sur lequel reposent les talons du pneu.
- **Charge nominale maximale** : Chiffre indiquant la charge maximale en livres et en kilogrammes qu'un pneu peut supporter. Cette valeur est établie par le fabricant du pneu.
- **Pression de gonflage maximale autorisée** : Quantité maximale d'air sous pression pouvant être introduite dans le pneu. Cette limite est fixée par le fabricant du pneu.
- **Pression de gonflage de pneu recommandée** : Pression de gonflage établie par Volvo en fonction du type des pneus montés sur le véhicule à l'usine.
  Cette valeur dépend du nombre d'occupants dans la voiture, du poids du chargement et de la vitesse à laquelle le véhicule sera conduit pendant une période prolongée.
  Cette information figure sur la (les) plaque(s) de pression de gonflage apposée(s) sur le montant arrière du côté conducteur ou à l'intérieur du volet du réservoir de carburant sur les modèles vendus au Canada ainsi que dans le tableau des pressions de gonflage des pneus de ce chapitre.
- **Pneus à froid** : Les pneus sont considérés froids lorsque leur température est identique à celle de l'air ambiant. Cette température est habituellement atteinte après que la voiture est restée stationnée pendant au moins trois heures.

Chargement du véhicule

Le fait de charger votre véhicule adéquatement vous permettra de tirer le maximum de ses caractéristiques de conception et de performance.

Avant de charger votre véhicule, bien lire les définitions ci-après pour déterminer le poids nominal du véhicule, avec ou sans remorque, d'après l'étiquette des normes canadiennes ou américaines de sécurité des véhicules automobiles (NSVAC/FMVSS) et la plaque d'information sur les pneus du véhicule.

Poids à vide

Le poids du véhicule incluant un réservoir de carburant plein et tout l'équipement de série. Il ne comprend ni le poids des passagers, ni celui du chargement ou de l'équipement en option.

Poids à pleine charge

Tout poids ajouté au poids en état de marche, y compris le chargement et l'équipement en option. Lors du remorquage, la charge au timon de la remorque fait également partie du poids du chargement.

NOTE

Pour de plus amples renseignements sur le tractage d'une remorque, veuillez consulter la section « Tractage d'une remorque » à la page 155.

Poids permis par essieu

Poids maximal admissible que peut supporter un essieu simple (avant ou arrière). Les valeurs pertinentes sont indiquées sur l'étiquette des Normes de sécurité des véhicules automobiles du Canada ou des Federal Motor Vehicle Safety Standards (NSVAC ou FMVSS). La charge totale sur chaque essieu ne doit jamais dépasser la charge maximale admissible.

Poids brut du véhicule (PBV)

Poids en état de marche du véhicule + chargement + passagers.

NOTE

- L'emplacement des diverses étiquettes apposées sur le véhicule est indiqué à la page 252.
- Le tableau indiquant les limites de poids importantes relatives à votre véhicule se trouve à la page 255.

Étapes pour déterminer la limite de charge appropriée

1. Trouver la mention « le poids total des occupants et de la charge ne doit jamais dépasser XXX livres » sur la plaque-étiquette du véhicule.
2. Déterminer le poids total du conducteur et des passagers qui occuperont le véhicule.
3. Soustraire le poids total du conducteur et des passagers de XXX kilogrammes ou de XXX livres.
4. 4) La somme obtenue représente la capacité de transport de chargement et de bagages disponible. Par exemple, si le montant « XXX » est égal à 1 400 lb et que cinq passagers pesant chacun 150 lb prendront place dans le véhicule, la capacité de transport de chargement et de bagages disponible sera de 650 lb (1 400-750 (5 x 150) = 650 lb).
5. Déterminer le poids total des bagages et du chargement que vous êtes en train de mettre dans le véhicule. Ce poids ne peut dépasser en toute sécurité la capacité de charge calculée à l'étape 4.
6. Si votre véhicule tracte une remorque, la charge de votre remorque sera transférée à votre véhicule. Consulter le présent manuel [1] pour déterminer

[1] Voir la section « Tractage d'une remorque » à la page 155.

Chargement du véhicule

comment cela réduit la capacité de chargement disponible de votre véhicule.

AVERTISSEMENT

- Le fait de dépasser le poids permis par essieu, le poids nominal brut du véhicule ou toute autre limite nominale de poids peut faire surchauffer les pneus et entraîner une déformation permanente ou une défaillance catastrophique.
- Évitez d'utiliser des pneus de remplacement dont la capacité portante est inférieure à celle des pneus d'origine, car cela réduira le poids nominal brut du véhicule. L'utilisation de pneus de remplacement dont la capacité portante est supérieure à celle des pneus d'origine ne fait pas augmenter le poids nominal brut du véhicule.

Codage uniforme des qualités de pneus

TOUS LES PNEUS DE VOITURES PARTICULIÈRES DOIVENT NON SEULEMENT ÊTRE CONFORMES AUX PRÉSENTS CODES, MAIS ÉGALEMENT AUX RÈGLEMENTS FÉDÉRAUX EN MATIÈRE DE SÉCURITÉ.

Les codes de qualité se trouvent, le cas échéant, sur le flanc du pneu, entre l'épaulement de la bande de roulement et la largeur de section maximale. Par exemple :

Usure de la bande de roulement 200 Adhérence AA Température A

USURE DE LA BANDE DE ROULEMENT

Le code d'usure de la bande de roulement est une valeur comparative fondée sur le degré d'usure du pneu mis à l'essai dans des conditions contrôlées sur un parcours d'essai défini par le gouvernement.

Par exemple, un pneu classé 150 s'usera une fois et demi (1 1/2) moins vite qu'un pneu classé 100 sur un parcours du gouvernement.

Le rendement relatif des pneus dépend des conditions réelles d'utilisation, et peut différer considérablement de la norme en raison des habitudes de conduite, de l'entretien et des différentes conditions routières et climatiques.

ADHÉRENCE

Les codes d'adhérence, du plus élevé au plus bas, sont AA, A, B et C, tel que mesurées dans des conditions d'essai contrôlées, sur des surfaces d'essai définies par le gouvernement, en asphalte ou en béton. Un pneu codé C peut présenter des performances d'adhérence médiocres.

Le code d'adhérence attribué à chaque pneu est déterminé selon des essais d'adhérence au freinage (en ligne droite) et ne concerne pas l'adhérence en virage.

AVERTISSEMENT

Le code d'adhérence attribué à chaque pneu est déterminé selon des essais d'adhérence au freinage (en ligne droite) et ne concerne pas l'adhérence en virage.

TEMPÉRATURE

Les codes de température sont AA (le plus élevé), A, B, C, représentant la résistance du pneu à générer de la chaleur et sa capacité de dissipation thermique tel que démontré dans des conditions d'essai de pneus dans un laboratoire à l'intérieur.

Une condition continue de chaleur élevée peut causer une dégénération du matériel du pneu, réduire sa vie utile et peu causer une défaillance soudaine du pneu.

Le niveau C représente le niveau de performance minimal pour les voitures particulières selon la Norme fédérale de sécurité no 109. Les codes B et A représentent des niveaux de performance plus élevés obtenus en laboratoire sur la roue d'essai que le minimum requis par la loi.

AVERTISSEMENT

Le code de température de ce pneu est déterminé pour un pneu bien gonflé, sans surcharge. Les vitesses excessives, le sous gonflage, une charge excessive, ou la combinaison de deux ou de tous ces facteurs peut provoquer un échauffement ou une défaillance du pneu.

Chaînes à neige, pneus à neige, pneus à crampons

Chaînes à neige

Vous pouvez utiliser des chaînes à neige sur votre Volvo aux conditions suivantes :

- Seules les roues avant peuvent être équipées de chaînes à neige. N'utiliser que des chaînes à neige approuvées par Volvo.
- Si l'on installe des pneus et des roues accessoires, usagés ou « adaptés » et qu'ils sont de dimensions différentes de celles de l'équipement d'origine, dans certains cas, IL NE FAUT PAS utiliser de chaînes. Il faut maintenir un espace libre suffisant entre les chaînes, les freins et les composants de la suspension et de la carrosserie.
- Certaines chaînes-courroies peuvent heurter les composants des freins; il NE FAUT PAS les utiliser.

Consultez votre concessionnaire Volvo pour plus de renseignements concernant les chaînes à neige.

ATTENTION

- Consulter les règlements locaux avant de poser des chaînes sur votre voiture.
- Toujours suivre à la lettre les directives d'installation du fabricant. Serrer les chaînes autant que possible et les resserrer de temps à autre.
- Ne dépassez jamais la vitesse maximale prescrite par le fabricant des chaînes. [Vous ne devez en aucun cas dépasser 50 km/h (31 mi/h).]
- Éviter les bosses, les trous, les virages serrés en conduisant avec des chaînes.
- La maniabilité de la voiture risque d'être négativement affectée par les chaînes. Éviter les virages serrés et rapides ainsi que de bloquer les roues lors des freinages.

Pneus à neige, pneus à crampons

Pneus pour la saison hivernale :

- Aux automobilistes qui vivent ou conduisent régulièrement dans des régions où les routes sont enneigées ou verglacées pendant de longues périodes, nous recommandons fortement de monter des pneus d'hiver appropriés afin de conserver une adhérence optimale.
- Il est important d'installer des pneus à neige sur les quatre roues afin de maintenir l'adhérence durant les virages, le freinage et l'accélération. Négliger ceci risque de causer une baisse dangereuse du niveau d'adhérence, voire même affecter la maniabilité de la voiture.
- Ne pas mélanger des pneus présentant des dessins différents car cela pourrait également nuire à l'adhérence générale.
- Les pneus à neige s'usent plus rapidement sur la chaussée sèche par temps chaud. Ils devraient être démontés à la fin de la période de conduite hivernale.
- Les pneus à crampons doivent être rodés au cours des 500 à 1 000 premiers kilomètres (300 à 600 milles) ; conduire la voiture avec autant de souplesse que possible afin que les crampons se tassent correctement dans les pneus. Les pneus doivent avoir le même sens de rotation pendant toute leur durée de vie.

NOTE

Avant de monter des pneus à crampons, veuillez consulter les règlements fédéraux ou provinciaux relatifs aux restrictions d'utilisation de ces pneus.

Écrous de roue

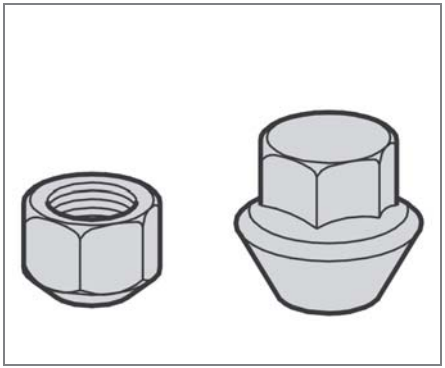

Écrous de roue à profil élevé et à profil réduit

Il existe deux types d'écrous, l'un pour les roues d'aluminium et l'autre pour les roues d'acier.

Roues d'acier – écrous à profil réduit
Les roues d'acier sont normalement retenues par des écrous à profil réduit, mais les roues en acier peuvent aussi être retenues par des écrous à profil élevé.

AVERTISSEMENT

Ne jamais utiliser les écrous à profil réduit pour les roues d'aluminium. La roue pourrait se détacher.

Roues d'aluminium – écrous à profil élevé
Seuls les écrous à profil élevé peuvent servir pour les roues d'aluminium. Ceux-ci se différencient des autres écrous par leur rondelle conique de poussée axiale.

NOTE

Cet écrou peut aussi servir sur les roues en acier.

Écrou de roue à verrou
Sur les roues d'acier, les écrous à verrou doivent être installés sur le tenon le plus près de la valve de chambre à air, sinon l'enjoliveur de roue ne pourra être replacé.

Permutation des pneus

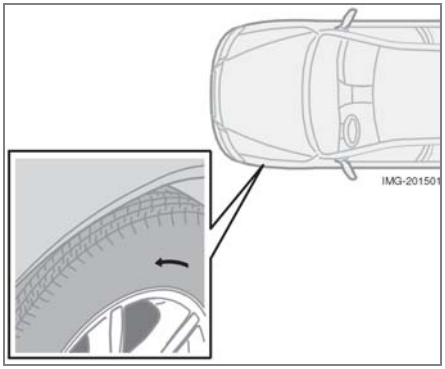

Les flèches indiquent le sens de rotation du pneu

Pneus d'été et d'hiver

- En échangeant les pneus d'été et d'hiver, faire une marque pour indiquer la position du pneu (p. ex., GA = Gauche Avant, DD= Droite Derrière).
- Les pneus dont la semelle est conçue pour rouler dans une seule direction l'indiquent par une flèche sur le flanc du pneu.
- Les pneus mal installés diminuent la capacité de freinage et l'habilité de manœuvrer dans la pluie, la neige et la gadoue.
- Les pneus avec la semelle la moins usée devraient être installés à l'arrière (pour éviter le risque de dérapage).

Contacter votre atelier de réparation Volvo si vous questionnez la profondeur de la semelle des pneus.

Permutation des pneus

Nous n'avons pas de recommandations concernant la permutation des pneus de votre véhicule. Les renseignements suivants vous aideront à comprendre pourquoi.

Forme de la semelle

À mesure que le pneu vieillit et que le caoutchouc durcit, les pneus avant et arrière adoptent un angle différent. Par conséquent, si les pneus sont permutés, la semelle finit par adopter un angle qui représente un compromis. Même si la tenue de route, la maniabilité et le bruit demeurent acceptables, ils peuvent ne pas être à leur niveau optimal. De plus, quand ils ne sont pas permutés régulièrement, les pneus peuvent en fait occasionner plus de bruit, s'user plus rapidement et nuire à la sensibilité au braquage et à la tenu de route.

Un pneu qui s'adapte entièrement à sa position présente une meilleure sensibilité au braquage, un niveau de bruit inférieur et une économie de carburant supérieure.

Stabilité pendant le freinage

La traction de votre véhicule est assurée principalement par les roues avant, dont les pneus s'usent plus rapidement. cela peut être avantageux. Une semelle plus garnie à l'arrière aide à réduire le survirage. Il y a survirage lorsque le véhicule tend à braquer sous l'effet de son élan et des forces dynamiques exercées sur sa suspension.

Diagnostics d'usure de la suspension

Chaque suspension doit être inspectée et entretenue régulièrement. Par ses caractéristiques, l'usure des pneus peut aider à détecter les problèmes de suspension. Chaque pneu, laissé à sa place, fournit une foule de renseignements sur la suspension. La permutation des pneus pourrait rendre plus difficile la détection de l'usure de la suspension. La détection précoce est très importante, car les problèmes de suspension peuvent aggraver l'usure des pneus.

Si vous permutez les pneus de votre véhicule…

Veuillez suivre les recommandations du fabricant des pneus, qui figurent dans le livret de garantie des pneus.

Roue de secours à usage temporaire (en option)

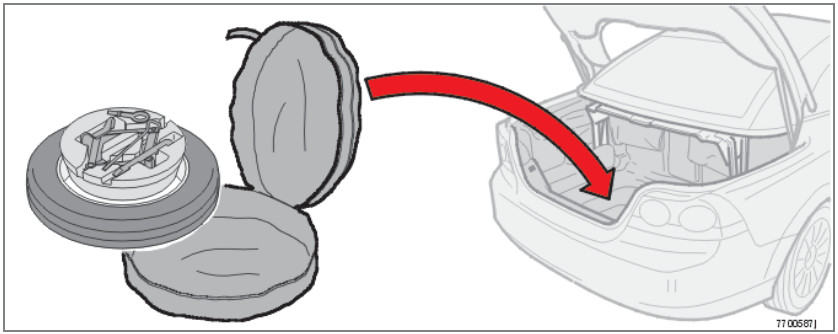

Le pneu de secours de la voiture est du type dit « temporaire ».

La pression de gonflage des pneus recommandée (voir la plaque-étiquette sur le montant arrière) doit être respectée peu importe où est installée la roue de secours provisoire.

Si le pneu de la roue de secours est endommagé, vous pourrez en acheter un nouveau chez le concessionnaire Volvo.

Emplacement de la roue de secours optionnelle et des outils

La roue de secours est rangée dans un sac de rangement situé sous le panneau de plancher du coffre.

Dans les véhicules équipés d'une roue de secours, le cric et le démonte-roue sont placés dans un bloc en mousse plastique au centre de la roue.

ATTENTION

Ne pas conduire la voiture avec des roues de dimensions différentes ou avec une roue de secours qui n'est pas celle fournie avec la voiture. L'utilisation de roues de dimensions différentes peut gravement endommager la transmission de la voiture.

Les courroies qui retiennent la roue de secours sont fixées à deux anneaux dans le plancher de l'espace de rangement de la roue.

AVERTISSEMENT

Les règlements actuellement en vigueur interdisent d'utiliser les « roues de secours provisoires » autrement qu'en tant que roue de secours provisoire à la suite d'une crevaison. Une roue ordinaire doit lui être substituée dans les meilleurs délais. L'utilisation de la roue de secours provisoire peut modifier la tenue de route et la maniabilité du véhicule.

Remplacement d’une roue

Remplacement d’une roue

Accès à la roue de secours :

1. Pour accéder à la roue de secours, ouvrir la trappe du plancher du coffre.
2. Détacher les sangles de retenue et sortir la roue de secours de son sac de rangement.
3. Ouvrir la fermeture éclair su sac de rangement et sortir la roue de secours.

La roue que vous avez remplacée par la roue de secours à usage temporaire doit être replacée dans le sac de rangement.

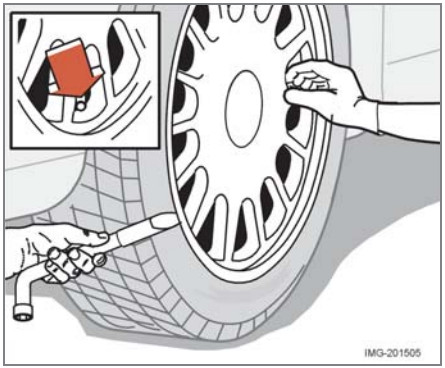

Retirer l’enjoliveur

Avant de monter le véhicule :

1. Engager le frein de stationnement.
2. Mettre le levier de vitesses à Park (**P**).
3. Bloquer les roues encore sur le sol à l’aide de blocs de bois ou de grosses pierres.
4. Enlever l’enjoliveur de roue (s’il y a lieu) à l’aide du démonte-pneu (situé dans le coffre).

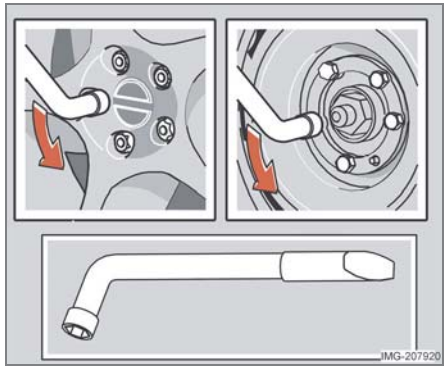

Desserrer les écrous de roue

5. Pendant que la voiture est toujours sur le sol, desserrer les boulons en pressant vers le bas et tourner 1/2 à 1 tour à l’aide du démonte-roue. Tourner les boulons dans le sens anti-horaire pour les desserrer.

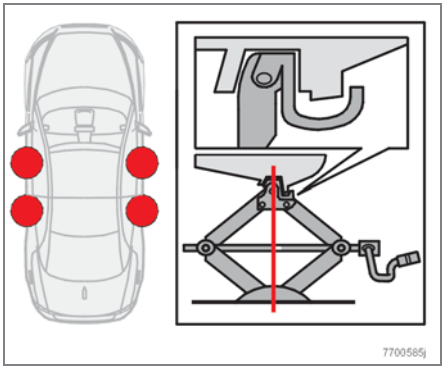

Placer le cric[1]

Votre véhicule est muni de deux points de fixation du cric de levage.

6. Placer le cric de levage correctement dans le point de fixation (voir l'illustration ci-dessus) et tourner la manivelle en dirigeant le socle du cric de levage vers le sol. Le socle du cric de levage doit reposer sur une surface plane, ferme et non glissante.
7. Avant de lever le véhicule, assurez-vous que le cric de levage est toujours correctement placé dans la fixation.

AVERTISSEMENT

- Assurer que le cric est bien engagé sur la tige de fixation
- Assurer que le cric est solidement supporté sur une surface de niveau et non glissante.
- Ne jamais insérer un partie de votre corps sous la voiture lorsque celui-ci est supporté par le cric.
- N'utiliser que le cric désigné pour votre voiture pour changer une roue. Pour tous autres travaux, supporter la voiture à l'aide de béquilles.
- Appliquer le frein de stationnement et placer le levier de vitesses à la position Park (**P**).
- Bloquer les roues encore sur le sol à l'aide de blocs de bois ou de grosses pierres.
- Maintenir le cric bien graissé et propre et éviter qu'il ne soit endommagé.
- Aucun objet ne doit être placé entre la base du cric et le sol ou entre le cric et la barre de fixation du véhicule.

Retirer la roue

8. Élever la voiture jusqu'à ce que la roue qui doit être remplacée ne touche plus le sol.
9. Dévisser complètement les boulons de roue et enlever la roue avec précaution afin d'éviter d'endommager les filets des tenons.

Installation des roues

1. Nettoyer les surfaces de contact sur la roue et sur le moyeu.
2. Soulever la roue et la placer sur le moyeu.
3. Poser les boulons et les visser à la main. À l'aide du démonte-roue, les serrer en zigzag jusqu'à ce qu'ils soient tous bien serrés.
4. Ramener la voiture au sol et serrer alternativement les boulons à 130 Nm (96 lb pi).
5. Poser l'enjoliveur (s'il y a lieu).

[1] Non compris sur les modèles équipés du système d'obturation de pneu.

Système d'obturation de pneu

Introduction

Certains modèles sont équipés d'un système d'obturation de pneu qui vous permet de sceller temporairement une perforation dans la bande de roulement et de regonfler le pneu une fois réparé ou de régler la pression de gonflage du pneu.

Le système comprend un compresseur d'air, un conteneur pour le mastic d'obturation, un fil pour brancher le système de réparation au système électrique du véhicule au moyen de l'une des prises 12 volts et un tuyau pour raccorder le système à la valve de gonflage du pneu.

Les prises 12 volts sont situées dans la console de tunnel avant et dans le coffre (en option). Voir les pages 66 et 108.

Accès au système d'obturation de pneu
Le système d'obturation de pneu est rangé dans le compartiment dans la partie arrière de la trappe de ski, au centre du dossier du siège arrière. Voir la page 109 pour de plus amples renseignements sur la façon d'ouvrir la trappe.

NOTE

- Le système d'obturation de pneu est conçu pour sceller les perforations dans la bande de roulement uniquement, pas les perforations dans les flancs du pneu.
- Le système d'obturation de pneu ne permet de réparer ni les perforations importantes ni les déchirures.

AVERTISSEMENT

- Après avoir utilisé le système d'obturation de pneu, il ne faut pas conduire le véhicule sur une distance supérieure à environ 200 km (120 milles).
- Faire vérifier le pneu par un technicien qualifié le plus tôt possible afin de déterminer si le pneu peut être réparé ou s'il doit être remplacé.
- Ne roulez pas à une vitesse supérieure à 80 km/h (50 mi/h) si vous roulez avec une roue réparée avec le système d'obturation de pneu.
- Conduisez prudemment et évitez les manœuvres brusques et les arrêts soudains si vous roulez avec une roue réparée avec le système d'obturation de pneu.

Système d'obturation de pneu

Aperçu

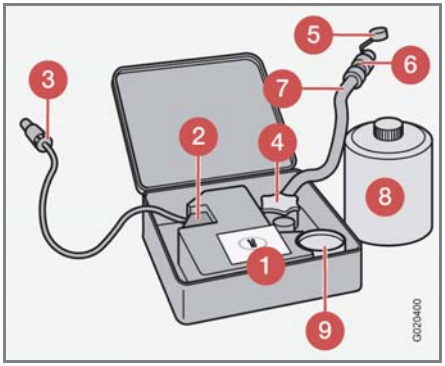

1. Autocollant de limitation de vitesse
2. Interrupteur marche/arrêt
3. Fil électrique
4. Porte-bouteille (couvercle orange)
5. Couvercle de protection du tuyau
6. Bouton d'évacuation d'air
7. Tuyau
8. Bouteille contenant le mastic d'obturation
9. Jauge de la pression d'air

AVERTISSEMENT

Veuillez garder les points suivants à l'esprit lorsque vous utilisez le système d'obturation de pneu.

- La bouteille de mastic d'obturation (numéro 8 dans l'illustration) contient du caoutchouc-latex naturel et de l'éthanol 1,2. Ces substances sont nocives si elles sont ingérées.
- Le contenu de cette bouteille peut entraîner des réactions allergiques cutanées ou peut être nocif pour la peau, le système nerveux central et les yeux.

Précautions :

- Conserver hors de la portée des enfants.
- Ne pas ingérer le contenu.
- Éviter tout contact prolongé ou répété avec la peau.
- Se laver soigneusement les mains après avoir manipulé le produit.

Premiers soins :

- Peau : Laver les régions touchées de la peau avec de l'eau et du savon. Consulter un médecin si des symptômes apparaissent.
- Yeux : Rincer abondamment à l'eau pendant au moins 15 minutes et soulever de temps en temps les paupières inférieures et supérieures. Consulter un médecin si des symptômes apparaissent.
- Inhalation : Amener la personne prendre de l'air frais. Consulter un médecin si l'irritation persiste.

Gonflage des pneus

Le système d'obturation de pneu peut être utilisé pour gonfler les pneus. Pour ce faire :

1. Stationner le véhicule dans un endroit sécuritaire.
2. Le compresseur doit être éteint. S'assurer que l'interrupteur marche/arrêt est placé en position **0** (abaisser la partie **0** de l'interrupteur).
3. Enlever le tuyau et le fil électrique.
4. Retirer le capuchon de valve de la valve de gonflage du pneu et visser à la main l'embout du tuyau à la valve aussi fort que possible.
5. Relier le fil électrique à la prise électrique 12 V la plus proche.
6. Démarrage du moteur.

AVERTISSEMENT

- Laisser le moteur tourner lorsque vous utilisez le système d'obturation de pneu afin d'éviter de décharger la batterie. Par conséquent, il faut stationner le véhicule dans un endroit bien aéré, ou à l'extérieur, avant d'utiliser le système d'obturation.
- Ne jamais laisser des enfants sans surveillance dans un véhicule lorsque le moteur tourne.

7. Vérifier la pression de gonflage du pneu sur la jauge. Éteindre temporairement

Système d'obturation de pneu

le compresseur pour obtenir un relevé clair de la jauge de pression.

8. Voir les tableaux aux pages 172 et 173 pour connaître la pression de gonflage appropriée. Si le pneu doit être gonflé, mettre le compresseur du système d'obturation de pneu en marche (placer l'interrupteur marche/arrêt à la position **I**). Au besoin, évacuer l'air du pneu en tournant le bouton d'évacuation d'air dans le sens antihoraire.

ATTENTION

N'utilisez pas le compresseur plus de 10 minutes à la fois pour éviter qu'il surchauffe.

9. Éteindre le compresseur (placer l'interrupteur marche/arrêt en position **0**) une fois la pression de gonflage adéquate atteinte.
10. Desserrer le tuyau de la valve de gonflage du pneu et remettre le capuchon de valve.
11. Débrancher le fil électrique de la prise électrique 12 V.

Système d'obturation de pneu–Réparation temporaire d'un pneu crevé

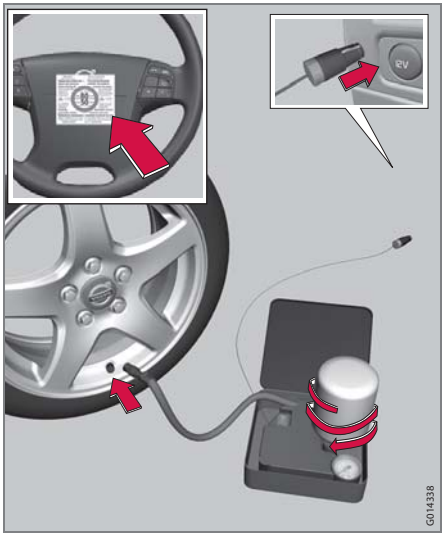

La réparation temporaire d'un pneu crevé s'effectue en deux étapes:

- **Étape 1** : Sceller la perforation en pompant le mastic d'obturation dans le pneu. Faire rouler le véhicule sur une courte distance pour répartir le mastic d'obturation dans le pneu.

NOTE

Ne retirez aucun corps étranger (ongles, etc.) du pneu avant d'utiliser le système d'obturation.

NOTE

Étape 2 : Vérifier la pression de gonflage du pneu et l'ajuster au besoin.

AVERTISSEMENT

- Ne laissez jamais le système d'obturation de pneu sans surveillance lorsque celui-ci fonctionne.
- Garder le système d'obturation de pneu hors de la portée des enfants.
- Assurez-vous que le véhicule est stationné dans un endroit sécuritaire et loin de la circulation.
- Appliquer le frein de stationnement.

Étape 1 : Sceller la perforation

1. Ouvrir le couvercle de la trousse d'obturation de pneu
2. Retirer l'autocollant de limitation de vitesse et l'apposer au centre du volant où il sera bien visible par le conducteur.
3. S'assurer que l'interrupteur marche/arrêt est placé en position **0** (abaisser la partie **0** de l'interrupteur).
4. Mettre les gants inclus avec le système d'obturation de pneu
5. Dévisser le couvercle orange qui se trouve par-dessus le porte-bouteille et dévisser le capuchon de la bouteille renfermant le mastic d'obturation.

NOTE

Ne brisez pas le sceau sur la bouteille. Il se brise automatiquement lorsqu'on visse la bouteille sur le porte-bouteille.

6. Visser la bouteille sur le porte-bouteille.

AVERTISSEMENT

La bouteille est munie d'un loquet qui permet de la fixer en place et d'éviter la fuite de mastic d'obturation. Une fois en place, il n'est pas possible de dévisser la bouteille. Cela doit être effectué par un concessionnaire Volvo.

7. Retirer le capuchon de la valve de gonflage du pneu et visser à la main l'embout du tuyau du système d'obturation de pneu à la valve et le serrer aussi fort que possible.
8. Relier le fil électrique à la prise électrique 12 V la plus proche.

Système d'obturation de pneu

9. Démarrage du moteur.

AVERTISSEMENT

Laisser le moteur tourner lorsque vous utilisez le système d'obturation de pneu afin d'éviter de décharger la batterie. Par conséquent, il faut stationner le véhicule dans un endroit bien aéré, ou à l'extérieur, avant d'utiliser le système d'obturation.

10. Mettre le compresseur du système d'obturation de pneu en marche en plaçant l'interrupteur marche/arrêt à la position **I**.

AVERTISSEMENT

- Ne pas se tenir près du pneu à gonfler lorsque le compresseur est en marche.
- Si des fissures, des bulles, etc., apparaissent sur le pneu, éteindre immédiatement le compresseur.
- S'il y a des dommages visibles au niveau du flanc ou du talon de pneu, celui-ci ne peut pas être réparé. Dans ce cas, ne pas conduire le véhicule. Communiquer avec un service de remorquage ou avec l'assistance routière sur appel Volvo, le cas échéant.

NOTE

La jauge de la pression d'air indiquera temporairement une hausse de pression à environ 6 bar (88 psi) pendant le pompage du mastic d'obturation dans le pneu, puis retournera à la normale après environ 30 secondes.

11. En sept minutes, gonfler le pneu à une pression entre 1,8 —3,0 bars (22 —44 psi). Arrêter le compresseur brièvement pour obtenir un relevé clair de la jauge de pression.

ATTENTION

N'utilisez pas le compresseur plus de 10 minutes à la fois pour éviter qu'il surchauffe.

AVERTISSEMENT

Si la pression demeure sous 1,8 bar (22 psi) après environ sept minutes, fermer le compresseur. La perforation est trop importante pour être scellée. Ne pas conduire votre véhicule.

12. Éteindre le compresseur et débrancher le fil électrique de la prise 12 volts.
13. Desserrer le tuyau de la valve de gonflage du pneu et remettre le capuchon de valve.
14. Conduire immédiatement le véhicule sur une distance d'environ 3 kilomètres (2 milles) à une vitesse maximale de 80 km/h (50 mi/h) afin de répartir le mastic d'obturation dans le pneu.

NOTE

- Ranger soigneusement le système d'obturation de pneu dans un endroit pratique, car vous risquez d'en avoir besoin bientôt pour vérifier la pression de gonflage du pneu.
- Retirer l a bouteille vide de mastic d'obturation du porte-bouteille après utilisation. Communiquer avec un concessionnaire Volvo pour éliminer et remplacer la bouteille.

AVERTISSEMENT

Si vous ressentez de fortes vibrations, entendez des bruits ou sentez que la tenue de route de votre véhicule est instable, réduire la vitesse et stationner le véhicule dans un endroit sécuritaire. Vérifier de nouveau le pneu à la recherche de bosses, fentes et autres dommages visibles ainsi que la pression de gonflage. Si la pression est inférieure à 1,3 bar (19 psi), arrêter le véhicule et le faire remorquer vers un atelier ou un concessionnaire Volvo.

Étape 2 : Vérification de la pression de gonflage

1. Brancher le système d'obturation de pneu de la manière décrite à **l'étape 1**.
2. Voir les tableaux aux pages 172 et 173 pour connaître la pression de gonflage adéquate. Si le pneu doit être gonflé, mettre le compresseur du système d'obturation en marche. Au besoin, évacuer l'air du pneu en tournant le bouton d'évacuation d'air dans le sens antihoraire.

ATTENTION

N'utilisez pas le compresseur plus de 10 minutes à la fois pour éviter qu'il surchauffe.

AVERTISSEMENT

Si vous interrompez votre voyage pendant plus d'une heure, vérifier à nouveau la pression de gonflage du pneu endommagé avant de reprendre la route.

Remplacement du conteneur du mastic d'obturation

Remplacer le conteneur du mastic d'obturation si :

- le système d'obturation de pneu a été utilisé pour réparer un pneu

NOTE

Après utilisation, il faut remplacer la bouteille de mastic d'obturation, le tuyau et certains autres composants du système. Veuillez communiquer avec votre concessionnaire Volvo pour des pièces de rechange.

- la date d'expiration du conteneur est passée (voir la date sur l'autocollant).

NOTE

Si la date limite d'utilisation apparaissant sur la bouteille de mastic d'obturation est passée, veuillez l'apporter à un concessionnaire Volvo ou à un centre de recyclage afin qu'on puisse éliminer adéquatement les substances nocives qu'elle contient.

Système de surveillance de la pression des pneus (TPMS)

Introduction

Le système de surveillance de la pression des pneus utilise des capteurs intégrés aux valves des pneus pour vérifier la pression de gonflage des pneus. Lorsque le véhicule roule à une vitesse d'environ 30 km/h (20 mi/h) ou plus, ces capteurs transmettent les données sur la pression de gonflage à un récepteur situé dans le véhicule.

NOTE

ÉTATS-UNIS - FCC ID : KR5S122780002
Ce dispositif est conforme à l'article 15 des règlements de la FCC. L'utilisation de ce dispositif est autorisée seulement aux deux conditions suivantes : (1) il ne doit pas produire de brouillage, et (2) l'utilisateur du dispositif doit être prêt à accepter tout brouillage radioélectrique reçu, même si ce brouillage est susceptible de compromettre le fonctionnement du dispositif.

Lorsque le système TMPS détecte une pression de gonflage trop basse, il allume le témoin ( ) de pression des pneus (également appelé indicateur) du tableau de bord et affiche un message dans la fenêtre de renseignement. L'ampleur de la perte de pression de gonflage détermine le contenu du message.

NOTE

Si une anomalie survient dans le système TPMS, le témoin de pression des pneus clignotera pendant environ une minute et le message **SYST PRESS PNEUS ENTRETIEN REQUIS** s'affichera.

Chaque pneu, y compris le pneu de secours (si fourni), doit être vérifié à tous les mois lorsqu'il est froid et gonflé selon la pression de gonflage recommandée par le fabricant du véhicule qui se trouve sur la plaque-étiquette ou sur l'étiquette concernant la pression de gonflage des pneus. (Si votre véhicule est équipé de pneus de dimensions différentes de celles indiquées sur la plaque ou sur l'étiquette de pression de gonflage des pneus, vous devez déterminer la pression de gonflage appropriée pour ces pneus.)

Votre véhicule est équipé d'un système de surveillance de la pression des pneus (TPMS), un dispositif de sécurité renforcé, muni d'un indicateur de basse pression des pneus qui s'allume lorsqu'un ou plusieurs pneus est considérablement sous-gonflé. Par conséquent, lorsque le témoin lumineux de basse pression s'allume, vous devez arrêter votre véhicule et vérifier vos pneus dans les plus brefs délais et les gonfler selon la pression de gonflage appropriée. Conduire avec un pneu considérablement sous-gonflé peut causer une surchauffe du pneu et endommager le pneu. Le sous-gonflage contribue également à réduire le rendement du carburant et la durée de vie de la bande de roulement et peut affecter la tenue de route et l'aptitude au freinage du véhicule.

Veuillez noter que le TPMS ne remplace pas un bon entretien adéquat des pneus. Le conducteur est responsable de maintenir une pression de gonflage appropriée, même si le sous-gonflage du pneu n'est pas assez important pour allumer le témoin lumineux de basse pression d'un pneu du TPMS.

Votre véhicule est également équipé d'un témoin lumineux de défectuosité du TPMS qui s'allume pour indiquer que le système ne fonctionne pas correctement. Le témoin lumineux de défectuosité du TPMS fonctionne conjointement avec l'indicateur de basse pression du pneu. Lorsque le système détecte un mauvais fonctionnement, le témoin clignote pendant environ une minute et reste ensuite allumé. Cette séquence recommence chaque fois qu'on démarre le moteur et continuera jusqu'à ce que la défectuosité soit réparée. Lorsque le témoin lumineux est allumé, le système peut ne pas être en mesure de détecter ou de signaler la basse pression du pneu comme il se doit. La défectuosité du TPMS peut être causée par divers éléments dont l'installation de pneus de remplacement qui empêchent le TPMS de fonctionner correctement. Il faut toujours vérifier le témoin de défectuosité du TPMS après avoir remplacé un ou plusieurs pneus ou roues sur votre véhicule afin de vous assurer

que le TPMS fonctionne correctement après le changement de pneus ou de roues.

NOTE

- Le TPMS signale la basse pression des pneus mais ne remplace aucunement un entretien régulier des pneus. Pour de plus amples renseignements sur la pression de gonflage adéquate, voir les tableaux à partir de la page 172 ou consulter votre concessionnaire Volvo.
- Le témoin de pression des pneus n'indique pas quel pneu est sous-gonflé. Il faut donc vérifier les quatre pneus.
- Une certaine quantité d'air s'échappe naturellement du pneu et la pression des pneus varie avec le changement de température des saisons. Toujours vérifier régulièrement la pression de gonflage des pneus

Suppression des messages d'avertissement

Lorsque le message de basse pression apparaît à l'écran et que le témoin de pression des pneus s'allume :

1. Utiliser un contrôleur de pression pour vérifier la pression de gonflage des quatre pneus.
2. Re-gonfler les pneus selon la pression de gonflage appropriée (voir la plaque-étiquette de pression de gonflage ou les tableaux à partir de la page 172.
3. Dans certains cas, il faudra conduire le véhicule pendant plusieurs minutes à une vitesse d'au moins 30 km/h (20 mi/h) pour que le message d'avertissement disparaisse et que le témoin s'éteigne.

AVERTISSEMENT

Une pression de gonflage incorrecte peut mener à la défaillance du pneu et causer la perte de contrôle du véhicule.

Pour changer une roue munie d'un capteur du système TPMS

Veuillez noter ce qui suit lorsque vous changerez ou remplacerez les roues et les pneus du véhicule équipés d'un système de surveillance de la pression des pneus installé en usine :

- Seules les roues installées en usine sont munies d'un pneu dont la valve contient un capteur de système de surveillance de la pression des pneus.
- Le pneu de la roue de secours provisoire n'est pas équipé d'un capteur de système de surveillance de la pression des pneus.
- Si des pneus sans capteurs TPMS sont installés sur le véhicule, le message **SYST PRESS PNEUS ENTRETIEN REQUIS** apparaîtra chaque fois que le véhicule est conduit pendant 10 minutes ou plus à une vitesse supérieure à 40 km/h (25 mi/h).
- Une fois les capteurs TPMS installés de façon adéquate, le message ne devrait plus apparaître à l'écran. Si le message est apparaît toujours, conduire le véhicule pendant plusieurs minutes à une vitesse d'au moins 30 km/h (20 mi/h) pour que le message s'efface.
- Volvo recommande d'installer des capteurs TPMS sur toutes les roues du véhicule. Volvo ne recommande pas la permutation des capteurs entre différents jeux de roues.

NOTE

- Si vous installez des pneus dont la pression de gonflage recommandée est différente, le système TPMS doit être réétalonné en fonction de ces pneus. Cette opération doit être effectuée par un technicien Volvo formé et qualifié.
- Si on change un pneu ou on place le capteur TPMS sur une autre roue, il faut remplacer le joint de roulement, l'écrou et l'obus de valve du capteur.
- Lorsqu'on installe des capteurs TPMS, le véhicule doit être stationné depuis au moins 15 minutes et le contact doit être coupé. Si le véhicule a été conduit au cours des 15 dernières minutes, un message d'erreur apparaîtra à l'écran.

ATTENTION

Lorsque vous gonflez un pneu dont la valve contient un capteur de système de surveillance de la pression des pneus, enfoncer l'embout du tuyau d'air dans l'axe de la valve pour éviter de plier celle-ci ou de l'endommager d'une autre manière.

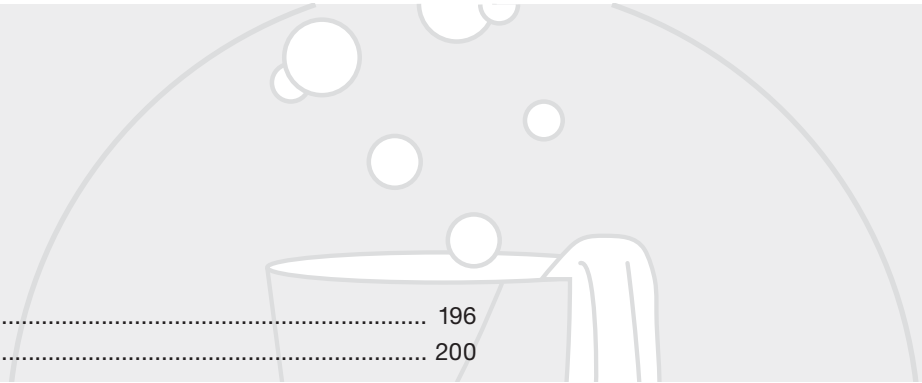

Laver et nettoyer le véhicule..... 196
Retouche de la peinture..... 200

ENTRETIEN DE LA VOITURE

08

Laver et nettoyer le véhicule

Laver

Veuillez noter les recommandations suivantes quand vous lavez la voiture :

- Il faut laver la voiture à intervalles réguliers, car la saleté, la poussière, les insectes et les taches de goudron adhèrent à la peinture et peuvent la détériorer. Il est particulièrement important de laver souvent la voiture en hiver afin d'éviter la corrosion due à l'utilisation de sel sur les routes.
- Évitez de laver la voiture sous le rayon direct du soleil. Cela peut entraîner le séchage des détergents et de la cire qui deviennent, ainsi, abrasifs. Utiliser de l'eau tiède pour bien amollir la saleté avant de laver à l'éponge et d'utiliser de grandes quantités d'eau, et ce, pour éviter de rayer la peinture.
- **Fientes d'oiseaux** : les enlever de la peinture aussi vite que possible. Sinon, le fini risque d'être endommagé de façon permanente.
- On peut utiliser un détergent pour mieux amollir la saleté et l'huile.
- Un solvant à graisse soluble à l'eau peut être utilisé pour les saletés tenaces. Utiliser toutefois un espace de lavage doté d'un séparateur de drainage.
- Essuyer la voiture avec une peau de chamois propre et ne pas oublier de nettoyer les orifices de drainage dans les portières et les panneaux de seuil.
- On peut faire partir les taches de goudron avec du kérosène ou un détachant pour goudron après le lavage de la voiture.
- On peut nettoyer les balais d'essuie-glace à l'aide d'une brosse à soies dures et d'eau savonneuse. Un nettoyage fréquent des balais d'essuie-glace de pare-brise améliore considérablement la visibilité et aide à prolonger la durée de service des balais d'essuie-glace.
- Enlever la saleté sur le dessous de la voiture (cages des roues, ailes, etc.).
- Dans les régions où la pollution industrielle est élevée, on recommande de procéder à des lavages plus fréquents.
- Après avoir nettoyé le moteur, vérifier si les cavités des bougies contiennent de l'eau et les assécher par jet d'air si nécessaire.

NOTE

Lorsque vous nettoyez la voiture, ne pas oublier d'enlever la saleté des orifices de drainage des portières et des seuils de porte.

Composantes externes

Volvo recommande l'utilisation de produits nettoyants spécifiques disponibles chez votre concessionnaire Volvo pour nettoyer les composantes de plastique coloré, de caoutchouc ou décoratives comme les pièces chromées qui se trouvent à l'extérieur de votre véhicule. Il faut respecter les directives d'utilisation de ces produits. Il ne faut pas utiliser de solvants ni de détachants.

ATTENTION

- Il ne faut pas cirer ou polir les composantes de plastique ou de caoutchouc
- Le polissage des pièces chromées peut user ou endommager la surface
- Les cires contiennent des substances abrasives qu'on ne devrait pas utiliser.

ATTENTION

- Lors du lavage à jet d'eau haute pression, maintenir la bouche du tuyau d'arrosage à au moins 30 cm (13 po.) du véhicule. Ne pas diriger le jet sur les serrures.
- La présence de saleté, de neige, entre autres, sur les phares peut réduire considérablement la capacité d'éclairage. Nettoyer régulièrement les phares, par exemple pendant le remplissage du réservoir de carburant.
- Lorsque vous lavez le moteur ou le nettoyez à la vapeur, évitez d'envoyer de l'eau ou de la vapeur directement sur les composants du système électrique ou vers l'arrière du moteur.
- **Roues chromées :** Nettoyer les roues chromées en utilisant les mêmes détergents employés pour la carrosserie. Les agents de nettoyage de roue forts peuvent laisser des taches permanentes sur les roues chromées.

Lavage automatique - simple et rapide

Nous recommandons de NE PAS laver votre voiture dans un lave-auto automatique les six premiers mois car la peinture n'aura pas eu le temps de durcir suffisamment.

Un lavage automatique est un moyen simple et rapide de laver votre véhicule, mais il ne sera pas aussi propre que si vous le nettoyez vous-même à l'aide d'une éponge et de l'eau.

Il est extrêmement important de garder le dessous de la carrosserie propre, surtout en hiver. Certains lave-autos ne possèdent pas de systèmes pour laver le dessous du véhicule.

ATTENTION

- Avant d'entrer dans un lave-auto automatique, désactiver le capteur de pluie offert en option afin d'éviter d'endommager les essuie-glaces.
- Avant d'entrer dans un lave-auto automatique, s'assurer que les rétroviseurs latéraux, les lampes auxiliaires, etc., sont biens fixés et que toutes antennes sont escamotées ou enlevées, faute de quoi, elles risquent d'être délogées par la machine.

AVERTISSEMENT

- Si la voiture est utilisée immédiatement après lavage, appuyer sur la pédale de frein à plusieurs reprises pour éliminer toute trace d'humidité dans les garnitures de freins.
- Ne pas utiliser d'agents de nettoyage pour moteur si le moteur est chaud. Cela constitue un risque d'incendie.

Éclairage extérieur

De la condensation peut se former temporairement sur la surface intérieure des lentilles des lumières extérieures comme les phares, les phares antibrouillard ou les feux arrière. La formation de condensation est un processus normal et les lumières sont conçues pour résister à l'humidité. La condensation disparaît généralement peu de temps après avoir allumé les phares.

Polissage et cirage

- Normalement, il n'est pas nécessaire de polir la voiture au cours de la première année ; par contre, l'application de cire peut être bénéfique.
- Avant d'appliquer un poli ou de la cire sur la voiture, il faut la laver et la sécher. On peut enlever les taches de goudron avec du kérosène ou un produit spécial. Les taches tenaces peuvent nécessiter l'usage d'un composé de frottage doux.
- Après le polissage, utiliser une cire liquide ou en pâte.
- Plusieurs produits commerciaux contiennent à la fois du poli et de la cire.
- Pour les surfaces ternes, l'application de la cire seule ne remplace pas le polissage.
- Une vaste gamme de cires polymériques pour automobiles sont aujourd'hui disponibles sur le marché. Ce type de cire est facile à utiliser et donne un fini brillant longue durée qui protège la carrosserie contre l'oxydation, les salissures et la décoloration.
- Ne pas polir ou cirer la voiture en plein soleil (la température de la surface à cirer ou à polir ne doit pas excéder 45 °C (113 °F).

ATTENTION

Volvo ne recommande pas l'utilisation d'enduits protecteurs de peinture longue durée ou durable, dont certains préviendraient, selon leurs fabricants, la rouille, la décoloration, l'oxydation, etc. La compatibilité de ces enduits avec la couche transparente de votre véhicule n'a pas fait l'objet d'essais par Volvo. Certains de ces enduits peuvent causer le ramollissement, le craquelage ou l'opalescence de la couche transparente. Les dommages causés par l'application d'enduits protecteurs de peinture peuvent ne pas être couverts par la garantie de la peinture de votre véhicule.

Laver et nettoyer le véhicule

Entretien du revêtement

Tissu
Nettoyer le véhicule avec de l'eau savonneuse ou un détergent. Pour les taches plus rebelles causées par l'huile, la crème glacée, le cirage, la graisse, etc., utiliser un détachant pour tissus/vêtements. Consultez votre concessionnaire Volvo.

Composants en plastique intérieurs
Nettoyer les éléments en plastique à l'aide de produits conçus spécialement à cette fin. Consultez votre concessionnaire Volvo.

Capitonnage en suédine Alcantera™
Le revêtement en suédine peut être nettoyé au moyen d'un linge doux et d'une solution de savon doux.

Entretien du cuir
Le revêtement en cuir de Volvo est protégé par une substance qui repousse les salissures. Avec le temps, cette protection peut perdre de son pouvoir sous l'effet de la lumière du soleil, de la graisse et des saletés, entraînant taches, fendillement, marques d'usure et décoloration.

Volvo propose une trousse d'entretien du cuir facile à utiliser et contenant des produits dépourvus de graisse et formulés pour nettoyer et embellir le cuir et redonner au fini ses qualités protectrices. Le nettoyant élimine la saleté et la graisse. Le protecteur, fait d'une crème légère, restaure la barrière de protection contre la salissure et les rayons du soleil.

Volvo offre également un assouplisseur de cuir spécial qu'on applique après l'utilisation du nettoyant et du protecteur. Il laisse le cuir doux et souple et réduit le frottement entre le cuir et les autres finis dans le véhicule.

Volvo recommande le nettoyage du cuir du véhicule avec application des produits de protection et de conditionnement deux à quatre fois par an. Informez-vous auprès de votre concessionnaire Volvo sur la trousse d'entretien du cuir 951 0251 et l'assouplisseur de cuir 943 7429.

Nettoyage du revêtement de cuir

1. Verser du nettoyant pour cuir sur une éponge humide et la presser jusqu'à ce que le nettoyant mousse.
2. Appliquer la mousse sur la tache en effectuant des cercles.
3. Bien humidifier la tache à l'aide de l'éponge. Laisser l'éponge absorber la tache, ne pas frotter.
4. Sécher la tache à l'aide d'une serviette ou d'un essuie-tout doux et laisser le cuir sécher.

Protection du revêtement de cuir

1. Verser une petite quantité de crème protectrice sur un linge et appliquer une fine couche de crème sur le revêtement en effectuant de petits cercles.
2. Laisser le cuir sécher pendant 20 minutes.

La crème permettra au cuir de résister aux taches et le protégera contre les rayons ultraviolets du soleil qui peuvent endommager le revêtement.

ATTENTION

- On ne doit jamais utiliser de l'essence, du naphte ou un agent de nettoyage semblable sur le plastique ou le cuir, car ces substances peuvent les endommager.
- Faire particulièrement attention en enlevant des taches comme l'encre ou le rouge à lèvres, car la couleur risque de s'étendre davantage.
- Utiliser les solvants avec parcimonie. Une trop grande quantité de solvant risque d'endommager le rembourrage des sièges.
- Nettoyer en allant de l'extérieur de la tache vers l'intérieur.
- Les objets pointus (p. ex., stylos ou plumes dans la poche) ou les attaches en Velcro des vêtements peuvent endommager le tissu du revêtement.
- Les vêtements qui déteignent, comme une nouvelle paire de jeans ou des vêtements en suède peuvent tacher le tissu du revêtement.

Nettoyage des ceintures de sécurité

Nettoyer exclusivement avec de l'eau tiède et une solution de savon doux.

Nettoyage des tapis de sol

Nettoyer régulièrement les tapis de sol à l'aide d'un aspirateur ou d'une brosse, particulièrement en hiver, quand il faudrait les sortir pour les sécher. Enlever les taches sur les tapis avec un détergent doux. Pour une protection maximale en hiver, Volvo recommande les tapis de sol en caoutchouc Volvo. Consultez votre concessionnaire Volvo.

Retouche de la peinture

Retouches pour dommages légers à la peinture

Tout dommage à la peinture doit être immédiatement réparé afin d'éviter la formation de rouille. Prendre l'habitude de vérifier régulièrement le fini, lors du lavage du véhicule par exemple. Faire les retouches qui s'imposent.

Les réparations à la peinture exigent un équipement et des connaissances spécialisés. Communiquer avec un technicien Volvo formé et qualifié en cas de dommages importants. Réparer les dommages mineurs à l'aide de la peinture de retouche Volvo.

Code de couleur

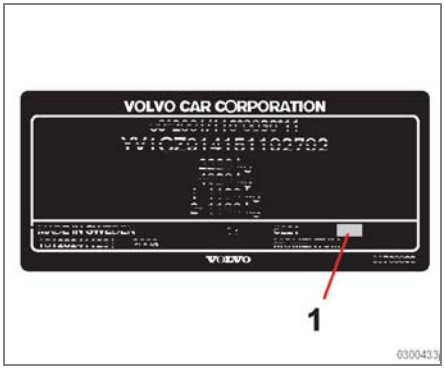

Plaque de modèle avec code de couleur de la peinture.
La plaque de modèle est située sur le montant de portière du centre du côté passager.

Lorsque vous commandez de la peinture de retouche de votre concessionnaire Volvo, assurez-vous d'avoir la bonne couleur. Utiliser le code de peinture indiqué sur la plaque de modèle (1 dans l'illustration ci-dessus).

Éclats de pierres et éraflures

Matériel :

- Apprêt - en cannette
- Peinture - stylo de retouche
- Brosse
- Ruban masque

NOTE

Nettoyer et sécher le véhicule avant d'effectuer des retouches sur le véhicule. La température de la surface doit être supérieure à 15 °C (60 °F).

- Si les écaillures par les pierres n'ont pas dénudé le métal et qu'il reste une couche intacte de peinture, on peut appliquer immédiatement la peinture une fois l'endroit débarrassé de toute saleté.

Marques profondes

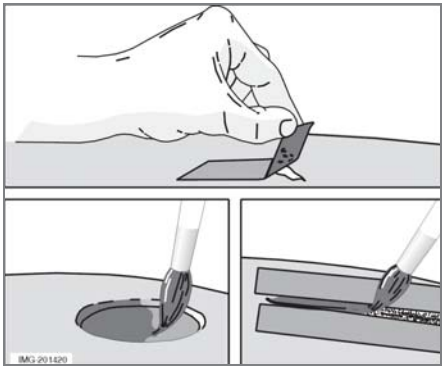

1. Placer un petit morceau de ruban masque sur la surface abîmée. Tirer sur le ruban de façon à enlever les écailles de peinture qui s'y colleront.
2. Bien mélanger l'apprêt et l'appliquer à l'aide d'un petit pinceau. Une fois que la couche d'apprêt est sèche, on peut appliquer la peinture au pinceau. Bien mélanger la peinture ; appliquer plusieurs couches minces et laisser sécher après chaque application.
3. S'il y a une éraflure plus longue, on peut protéger la peinture voisine en la masquant.

Entretien Volvo 204
Entretien de votre véhicule 205
Capot 207
Compartiment moteur 208
Huile à moteur 209
Liquides 211
Balais d'essuie-glaces 213
Batterie 214
Ampoules 216
Remplacement d'ampoules 217
Fusibles 224

ENTRETIEN ET SERVICE

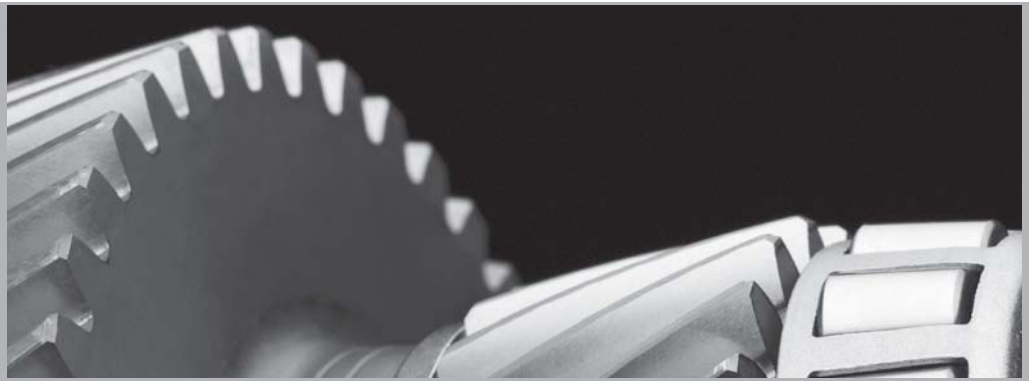

09

Entretien Volvo

Généralités

Volvo vous conseille de vous conformer au programme d'entretien décrit dans votre livret de garantie et d'entretien. Ce programme d'entretien comprend les inspections et les entretiens nécessaires au bon fonctionnement de votre voiture. Les inspections d'entretien comprennent plusieurs tests qui nécessitent des instruments et des outils spéciaux ; elles doivent donc être exécutées par un technicien qualifié. Pour maintenir votre Volvo en excellent état, exigez des pièces et des accessoires de marque Volvo puisque ceux-ci ont déjà fait leurs preuves.

The Federal Clean Air Act - U.S (Loi sur la lutte contre la pollution atmosphérique - États-Unis)

La Loi fédérale américaine sur la lutte contre la pollution atmosphérique exige que les constructeurs automobiles fournissent des instructions écrites à l'acheteur final pour assurer le bon entretien et le bon fonctionnement des composants qui contrôlent les émissions. Ces services - qui sont énumérés dans le livret des renseignements sur la garantie et l'entretien - ne sont pas couverts par la garantie. Vous devrez payer la main-d'oeuvre et les pièces utilisées.

Service d'entretien

Votre voiture Volvo a subi plusieurs inspections avant de vous être livrée, selon les spécifications de Volvo. Les services de maintenance stipulés dans le livret des renseignements sur la garantie et l'entretien, dont bon nombre influencent considérablement le taux d'émissions du véhicule, doivent être effectués tel qu'indiqué. Nous vous recommandons de conserver les reçus des services touchant les émissions du véhicule en cas de problèmes reliés à la maintenance. Il faut également effectuer une inspection et un entretien chaque fois que l'on observe ou que l'on soupçonne une anomalie.

Garanties en vigueur - États-Unis/ Canada

En vertu des règlements en vigueur au Canada et aux États-Unis, les garanties ci-dessous sont fournies.

- Garantie limitée de véhicule neuf
- Garantie limitée des pièces et accessoires
- Garantie limitée de protection contre la corrosion
- Garantie limitée des ceintures de sécurité et des systèmes de retenue supplémentaire
- Garantie relative à la conception et aux défauts du dispositif antipollution
- Garantie relative au rendement du dispositif antipollution

Il s'agit des garanties fédérales ; d'autres garanties sont offertes et requises selon la loi en vigueur dans chaque province ou État. Se référer au livret de garantie et d'entretien pour des renseignements détaillés sur chacune de ces garanties.

Une maintenance périodique aide à réduire les émissions

Un entretien périodique contribue à garantir le bon fonctionnement de votre véhicule. Votre livret des renseignements sur la garantie et l'entretien donne un calendrier de maintenance périodique complet jusqu'à 240 000 kilomètres (150 000 milles) d'utilisation du véhicule. Le calendrier comprend les composants qui ont un effet sur les émissions du véhicule. Cette page décrit certains des composants reliés aux émissions.

Données relatives au véhicule (boîte noire)

Les systèmes de conduite et de sécurité de votre véhicule emploient des ordinateurs qui contrôlent et échangent les renseignements sur le fonctionnement de votre véhicule. Un ou plusieurs de ces ordinateurs enregistrent les renseignements reçus pendant le fonctionnement normal du véhicule ou pendant un accident ou une situation d'évitement d'accident. Les données enregistrées pourront être lues et utilisées par :

- Volvo Car Corporation
- les établissements d'entretien et de réparation
- les organismes chargés de l'application de la loi ou les autorités gouvernementales
- d'autres parties qui peuvent invoquer un droit légal à l'information ou qui obtiennent ces renseignements moyennant votre consentement.

Entretien par le propriétaire

Votre livret des renseignements sur la garantie et l'entretien contient un calendrier de maintenance périodique complet.

Les composantes suivantes peuvent faire l'objet d'une inspection entre les entretiens prévus chez le concessionnaire.

Chaque fois que vous faites le plein :

- Vérifiez le niveau d'huile à moteur
- Nettoyage du pare-brise, des essuie-glaces, des phares et des feux arrière

Tous les mois :

- Vérifiez la pression des pneus. Vérifiez l'usure des pneus.
- Vérifiez le liquide de refroidissement du moteur et les autres liquides dont le niveau doit se situer entre les marques MIN. et MAX.
- Nettoyez les surfaces intérieures des vitres avec un nettoyant pour vitres et un essuie-tout léger.
- Essuyez les fenêtres de renseignement du conducteur avec un tissu doux.
- Inspecter visuellement les bornes de batterie pour détecter des signes de corrosion. La présence de corrosion peut indiquer qu'un connecteur de borne est desserré ou que la batterie a atteint la fin de sa durée de service. Veuillez communiquer avec un technicien Volvo formé et qualifié pour de plus amples renseignements.

Au besoin :

- Nettoyez la voiture, y compris le dessous, pour réduire l'usure que peut amener l'accumulation de saletés et la corrosion causée par les résidus de sel.
- Enlevez les feuilles et les brindilles qui obstruent les grilles d'entrée d'air à la base du pare-brise où ils ont tendance à se loger.

NOTE

Des informations complètes sur l'entretien à l'intention des techniciens qualifiés sont disponibles en ligne pour achat ou abonnement sur www.volvotechinfo.com.

Entretien de votre véhicule

Préparation aux inspections du dispositif antipollution

Qu'est-ce qu'un dispositif de diagnostic embarqué (OBD II)?
OBD II, qui fait partie du système de gestion informatisée du moteur, est un dispositif qui enregistre les données de diagnostic concernant les contrôles antipollution de votre véhicule. Si ce dispositif détecte une « anomalie » de contrôle antipollution, le témoin « Check Engine » (MIL) peut s'allumer. Par « anomalie », on entend le fonctionnement d'un composant ou d'un système hors des paramètres prévus. Une anomalie peut être permanente ou temporaire. OBD II enregistre un message pour toutes les anomalies détectées.

Comment utilise-t-on OBD II pour l'inspection des dispositifs dépolluants?
L'inspection des dispositifs dépolluants du véhicule s'effectue dans la plupart des cas par branchement direct d'un ordinateur au dispositif OBD II. L'inspecteur peut ainsi lire les anomalies. Ce procédé a remplacé dans bien des cas le mesurage des émissions au tuyau d'échappement.

Dans quels cas mon véhicule échouerait-il à l'inspection OBD II des dispositifs dépolluants?
Votre véhicule peut échouer à l'inspection OBD II des dispositifs dépolluants pour l'une ou l'autre des raisons suivantes :

- Si le témoin « Check Engine » (MIL) est allumé, votre véhicule peut échouer à l'inspection.
- Si le témoin « Check Engine » s'est allumé, puis s'est éteint sans aucune intervention de votre part, le dispositif OBD II enregistre une anomalie. Votre véhicule peut échouer ou non, selon les méthodes d'inspection utilisées.
- Si une opération d'entretien effectuée récemment sur votre véhicule a nécessité le débranchement de la batterie, il se peut que les données de diagnostic OBD II soient incomplètes et que le système juge le véhicule « non prêt » pour l'inspection. Un véhicule qui n'est pas prêt peut échouer à l'inspection.

Comment préparer ma prochaine inspection OBD II des dispositifs dépolluants ?

- Si le témoin « Check Engine » (MIL) s'allume, ou s'il s'éteint sans intervention, demandez à un technicien Volvo qualifié d'établir un diagnostic pour votre véhicule et, au besoin, de le réparer.
- Si votre véhicule a subi une opération d'entretien à la suite du déclenchement du témoin « Check Engine » ou qu'une opération d'entretien a nécessité le débranchement de la batterie, une période de conduite est nécessaire pour que le dispositif OBD II soit « prêt » pour l'inspection. Afin d'amener le dispositif à cet état, conduire le véhicule pendant une demi-heure sur un parcours varié incluant arrêts et conduite sur autoroute. Votre concessionnaire Volvo peut vous fournir de plus amples renseignements sur la planification d'un tel parcours.
- Faites effectuer l'entretien de votre véhicule selon le calendrier d'entretien recommandé.

Ouverture du capot

Pour ouvrir le capot :

1. Tirer sur le levier situé sous le côté gauche du tableau de bord pour déverrouiller le capot.
2. Soulever légèrement le capot.
3. Exercer une pression en tirant vers le haut sur la poignée de désengagement située sous l'extrémité avant du capot (au centre) et vers la droite, et soulever le capot.

WARNING

Vérifier que le capot se verrouille bien quand on le ferme.

Compartiment moteur

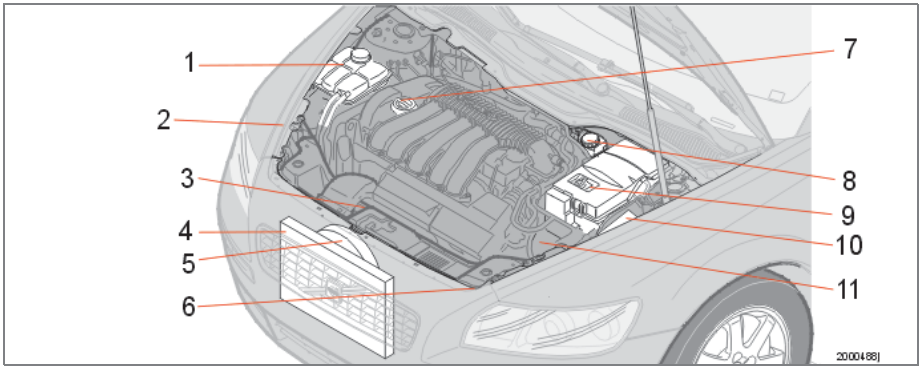

1. Réservoir de dilatation - liquide de refroidissement
2. Réservoir de liquide de servodirection (dissimulé derrière les phares)
3. Jauge de niveau d'huile à moteur
4. Radiateur
5. Ventilateur de refroidissement
6. Réservoir de liquide lave-glace
7. Bouchon de remplissage de l'huile à moteur
8. Réservoir du liquide de frein et d'embrayage
9. Batterie
10. Boîtier de fusibles/relais
11. Filtre à air

WARNING

Le ventilateur de refroidissement peut démarrer ou continuer de tourner (jusqu'à 6 minutes) après l'arrêt du moteur.

Vidange d'huile et remplacement du filtre à l'huile

Voir la page 257 pour les spécifications relatives à l'huile. Changer l'huile aux intervalles indiqués dans le livret de garantie et d'entretien.

Volvo recommande Castrol.

NOTE

Volvo ne recommande pas l'ajout d'additifs dans l'huile.

- On n'utilise pas d'huile synthétique lorsque l'huile est vidangée aux entretiens périodiques normaux, sauf si le client en fait la demande, moyennant des frais supplémentaires. Renseignez-vous auprès d'un technicien Volvo formé et qualifié.

Vérification et ajout d'huile

Idéalement, il faut vérifier à chaque plein. Il est particulièrement important de faire cette vérification jusqu'au premier entretien.

- Garer le véhicule sur une surface plane après avoir coupé le moteur.
- **Si le moteur est chaud**, attendre au moins de 10 à 15 minutes après avoir coupé le moteur avant de vérifier le niveau d'huile.

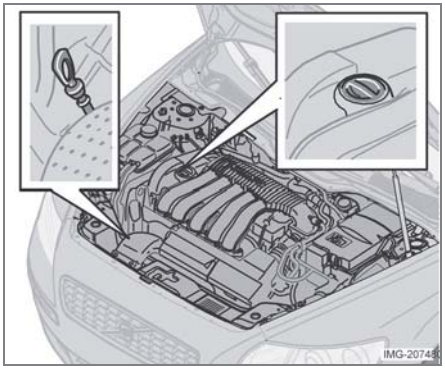

Emplacement de la jauge et du bouchon de remplissage

Vérification de l'huile

1. Tirer sur la jauge d'huile et l'essuyer avec un linge.
2. Réintroduire la jauge dans son enceinte et la retirer pour vérifier le niveau.
3. Ajouter de l'huile au besoin. Si le niveau est près de la marque MIN, ajouter environ un litre d'huile (1 quart gal. US).
4. Faire tourner le moteur jusqu'à ce qu'il atteigne une température normale de roulement.
5. Éteindre le moteur et attendre au moins 10 à 15 minutes avant de revérifier le niveau d'huile. Si nécessaire, ajouter de l'huile jusqu'à ce que le niveau atteigne la marque MAX.

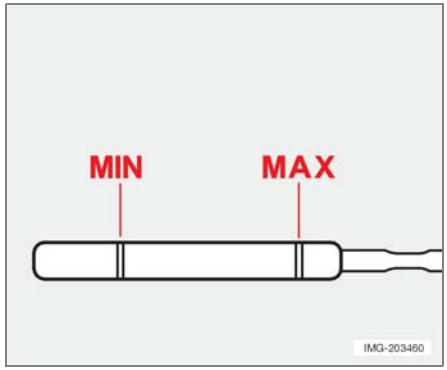

Huile à moteur

IMPORTANT

- Ne pas vérifier régulièrement le niveau d'huile peut endommager sérieusement le moteur si le niveau d'huile est trop bas.
- L'utilisation d'une huile de qualité inférieure à celle qui est prescrite peut endommager le moteur.
- Ajouter le même type d'huile que celui déjà utilisé.
- Ne jamais remplir le réservoir au-dessus de la marque MAX car cela pourrait provoquer un accroissement de la consommation d'huile.

WARNING

Ne pas répandre d'huile ou la laisser entrer en contact avec la surface brûlante du tuyau d'échappement.

NOTE

Volvo utilise différents systèmes pour indiquer un bas niveau d'huile ou de pression. Certains modèles sont équipés d'un détecteur de pression d'huile; un symbole lumineux (voir la page 48) est utilisé pour indiquer une basse pression d'huile. D'autres modèles sont équipés d'un détecteur de niveau d'huile; un symbole lumineux au centre du tableau de bord et un message dans la fenêtre de renseignement indiquent le niveau d'huile au conducteur. Certains modèles utilisent ces deux systèmes. Communiquer avec un concessionnaire Volvo autorisé pour de plus amples renseignements.

Liquide lave-glace

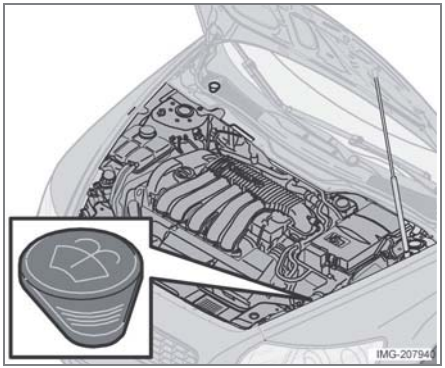

Réservoir de liquide lave-glace

Le réservoir du liquide lave-glace est situé dans le compartiment moteur et contient environ 6,5 litres (6,8 quarts gal. US) de liquide. Par temps froid, remplir le réservoir d'un solvant contenant de l'antigel.

Refroidissement

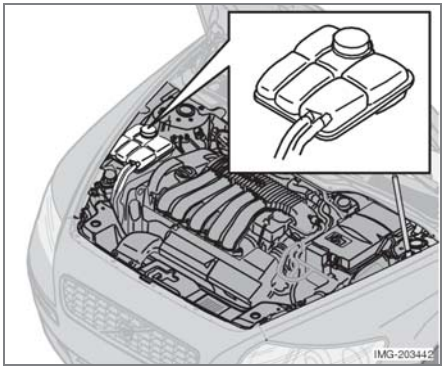

Liquide de refroidissement

Le liquide de refroidissement ne nécessite normalement pas de vidange. Si le système doit être vidangé, consulter un technicien Volvo formé et qualifié.

NOTE

Ne pas faire l'appoint avec de l'eau seulement. L'eau réduit les propriétés antirouille et antigel du liquide, et possède un point d'ébullition moins élevé. L'eau peut également endommager le système de refroidissement en cas de gel. Faire l'appoint avec du liquide de refroidissement/de l'antigel de marque Volvo uniquement (un mélange moitié-eau, moitié-antigel).

IMPORTANT

Le liquide du système de refroidissement doit toujours être maintenu au niveau adéquat. Sinon, des hausses de température à certains endroits du moteur pourraient causer des dommages. Ne pas mélanger différents types d'antigel/de liquide de refroidissement. Vérifier régulièrement le liquide de refroidissement !

WARNING

Ne jamais enlever le bouchon du radiateur tant que le moteur est chaud. Attendre que la voiture refroidisse.
S'il est nécessaire d'ajouter du liquide de refroidissement quand le moteur est chaud, dévisser lentement le réservoir de dilatation pour éliminer la surpression.

Huiles et liquides

Liquide de frein

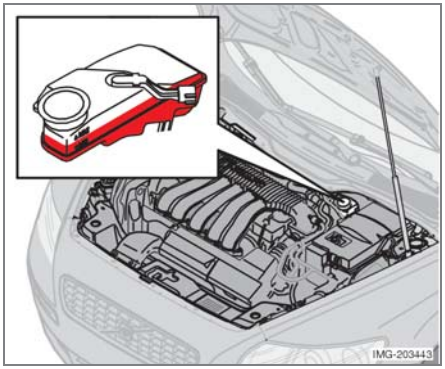

Réservoir de liquide de frein

Le liquide de frein doit toujours être au-dessus de la marque MIN sur le côté du réservoir. Vérifier sans décapuchonner s'il y a suffisamment de liquide dans le réservoir.

Type de fluide : DOT 4+ point d'ébullition > 280 °C (536 °F), P/N 9437433

Vidange : Le liquide doit être vidangé selon les intervalles indiqués dans le livret de garantie et d'entretien. Il faut vidanger l'huile plus souvent lorsqu'on conduit dans des conditions rigoureuses (conduite en montagne, etc.). Consultez votre concessionnaire Volvo. Toujours confier la vidange du liquide de frein à un technicien Volvo formé et qualifié.

Liquide de servodirection

Le niveau du liquide est vérifié lors de chaque intervalle d'entretien.

Type de liquide : Liquide synthétique de servodirection Volvo ou l'équivalent.

Vidange : Aucune vidange du liquide n'est nécessaire.

WARNING

En cas de problème dans le système de servodirection ou de panne électrique dans le véhicule nécessitant son remorquage, il est toujours possible d'utiliser la direction. Toutefois, se rappeler qu'un plus grand effort sera nécessaire pour manœuvrer le volant.

Remplacement des balais d'essuie-glaces

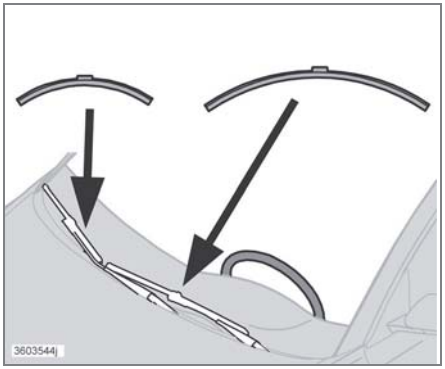

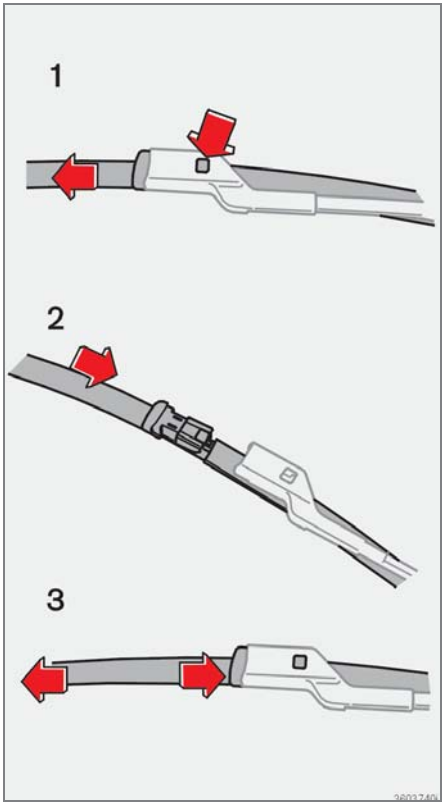

1. Déplier le bras d'essuie-glace.
2. Enfoncer le bouton sur la fixation du balai d'essuie-glace et tirer (1) parallèlement au bras d'essuie-glace.
3. Installer un nouveau balai d'essuie-glace (2) en l'enfonçant jusqu'à ce qu'un clic indique qu'il est en place.
4. S'assurer que le balai est bien fixé (3).
5. Replier le bras d'essuie-glace.

NOTE

- Les balais d'essuie-glaces sont de longueurs différentes. Le balai du côté conducteur est plus long que celui du côté passager.
- On peut améliorer la visibilité et prolonger la durée d'utilisation des balais d'essuie-glace en gardant le pare-brise et les balais d'essuie-glace propres. Voir la page 196 pour les directives de nettoyage.

Batterie

Entretien de la batterie

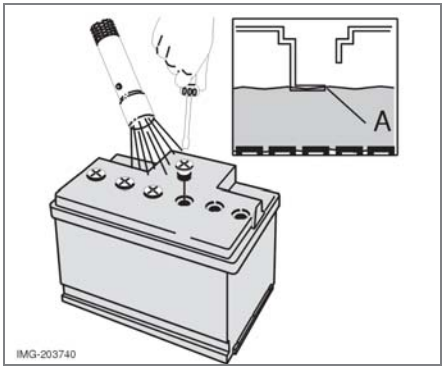

Il est possible d'utiliser deux différents types de batterie et ceux-ci sont interchangeables

Le style et les conditions de conduite, le climat, le nombre de démarrages, etc., influent tous sur la durée de vie et le fonctionnement de la batterie. Pour que votre batterie fonctionne bien, garder les points suivants à l'esprit :

- Vérifier le niveau du liquide dans chaque élément de la batterie à tous les 24 mois ou à chaque tranche de 24 000 kilomètres (15 000[1] milles), selon la première éventualité. Le niveau du liquide doit être au niveau indiqué dans les illustrations ci-dessus (A). Ne pas remplir excessivement.

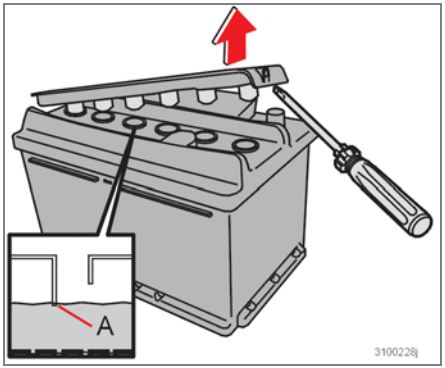

- Utiliser un tournevis pour ouvrir les bouchons ou le couvercle et une lampe de poche pour vérifier le niveau.
- Si nécessaire, ajouter de l'eau distillée. Le niveau ne doit jamais dépasser l'indicateur (A).
- Le niveau de liquide doit être vérifié si la batterie a été rechargée.
- Après la vérification, s'assurer que le bouchon de chaque élément de batterie ou du couvercle est bien vissé.
- Vérifier si les câbles de la batterie sont correctement raccordés et serrés.
- Ne jamais débrancher la batterie lorsque le moteur tourne ou lorsque la clé est dans le contact. Cela pourrait causer des dommages au système électrique du véhicule.
- La batterie doit être débranchée de la voiture quand on utilise un chargeur de batterie directement sur la batterie.

WARNING

AVERTISSEMENT RELATIF À LA PROPOSITION 65 !
Les bornes, têtes d'accumulateurs et autres accessoires de batterie contiennent du plomb et des composés au plomb, substances chimiques reconnues par l'État de Californie comme pouvant causer le cancer ou des problèmes liés à la reproduction. Il faut se laver les mains après avoir manipulé ces équipements.

[1] Plus fréquemment dans les pays chauds.

Symboles de batterie

Porter des lunettes de protection.

Voir les détails dans le manuel du propriétaire pour en savoir davantage.

Tenir hors de portée des enfants.

Corrosif.

Défense de fumer, aucune flamme nue, aucune étincelle.

Risque d'explosion.

Remplacement de batterie

Retirer la batterie

1. Couper le contact et retirer la clé.
2. Attendre au moins 5 minutes après avoir coupé le contact avant de débrancher la batterie pour que toutes les données dans les circuits électriques de la voiture soient recueillies dans les modules de commande.
3. Enlever le couvercle de la batterie.
4. Débrancher le câble négatif (masse) de la batterie.
5. Débrancher le câble positif.
6. Retirer le devant du boîtier de la batterie à l'aide d'un tournevis.
7. Relâcher les crampons retenant la batterie.
8. Enlever la vieille batterie.

Installation d'une nouvelle batterie

1. Placer la batterie dans le compartiment moteur.
2. Installer l'attache de retenue de la batterie.
3. Replacer l'avant du boîtier de la batterie.
4. Rebrancher le câble positif.
5. Brancher la tresse de masse.
6. Réinstaller le couvercle de la batterie.

NOTE

Se débarrasser de toute batterie usée dans un centre de recyclage ou dans un endroit similaire ou l'amener chez votre concessionnaire Volvo.

WARNING

- Ne jamais exposer la batterie aux flammes ou à des étincelles électriques.
- Ne pas fumer à proximité de la batterie.
- Le liquide de batterie contient de l'acide sulfurique. Ne laissez pas le liquide de batterie entrer en contact avec les yeux, la peau, les tissus ou les surfaces peintes. En cas de contact, lavez immédiatement la surface affectée avec de l'eau. Consultez immédiatement un médecin en contact avec les yeux.

Ampoules

Introduction

Avant de remettre les ampoules en place dans votre véhicule, veuillez garder les points suivants à l'esprit:

NOTE

- Ne jamais toucher le verre des ampoules avec les doigts. La graisse, l'huile et d'autres impuretés peuvent se carboniser au contact de l'ampoule et endommager le réflecteur.
- Les ampoules des phares bi-xénon (en option) contiennent des traces de mercure. Confier les ampoules usagées à un concessionnaire Volvo autorisé.
- Certaines ampoules non mentionnées dans le présent guide doivent être remplacées uniquement par un technicien Volvo autorisé
- Certaines ampoules doivent être remplacées uniquement par un technicien Volvo formé et qualifié :
  - Éclairage d'accueil (au plafond)
  - Lampes de lecture
  - Lampes de boîte à gants
  - Clignotants et lampes de courtoisie dans les rétroviseurs latéraux
  - Feux d'arrêt surélevés
  - Phares bi-xénon

Pour enlever le boîtier de phare

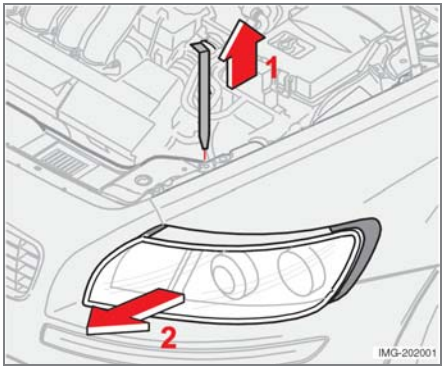

Il faut enlever le boîtier du phare au complet pour remplacer ces ampoules des feux de route, clignotants et feux de position latérale. Pour soulever le boîtier :

1. Couper le contact et placer le commutateur général d'éclairage à la position 0.
2. Ouvrir le capot.
3. Enlever les tiges de retenue du boîtier (1).
4. Tirer le boîtier du phare d'un côté, puis vers l'avant (2)
5. Débrancher le connecteur en abaissant la pince avec votre pouce.

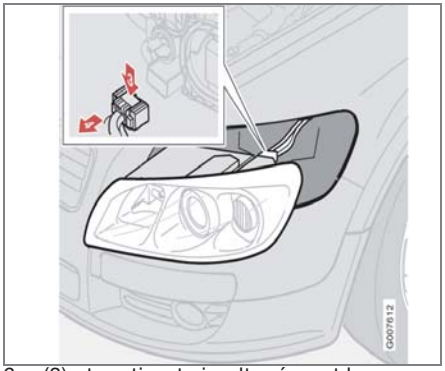

6. (3) et en tirant simultanément le connecteur (4) avec votre autre main.
7. Enlever le boîtier du phare et déposer le sur une surface douce pour éviter d'écorcher le verre.

Une fois que l'ampoule défectueuse a été remplacée, réinsérer le boîtier dans la position initiale en procédant de manière inverse. Assurez-vous que les tiges de retenue sont correctement insérées.

WARNING

Phares bi-xénon (en option) - étant donné la tension très élevée de ces phares, le remplacement des ampoules doit être confié à un technicien Volvo formé et qualifié.

Ampoule de feu de croisement

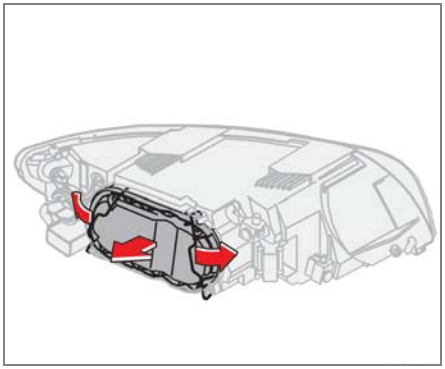

Couvrir avec des outils de retenue

1. Ouvrir le capot.
2. Enlever le couvercle en plastique sur l'ampoule.
3. Repousser les points de fixation du boîtier.
4. Desserrer le ressort de retenue de l'ampoule en le déplaçant d'abord vers la droite avant de le retirer.
5. Retirer l'ampoule du support.
6. Débrancher le connecteur de l'ampoule.

Pose d'une ampoule neuve

1. Insérer une nouvelle ampoule, elle peut être installée que dans une position.

Remplacement d’ampoules

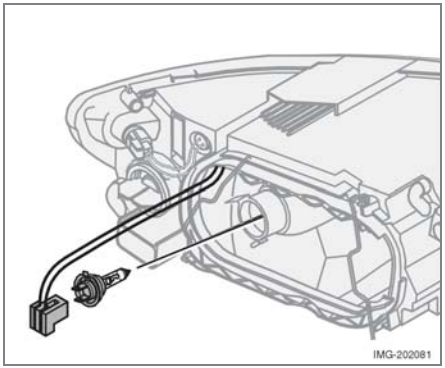

Ampoule de feu de croisement

2. Déplacer le ressort de retenue vers le haut et le pousser légèrement vers la gauche jusqu’à ce qu’il s’insère correctement.
3. Comprimer le support de l’ampoule dans le boîtier du phare.
4. Remettre le couvercle en plastique.
5. Réinsérer le ressort de retenue en place.
6. Revisser le boîtier du phare.

Ampoule de feu de route

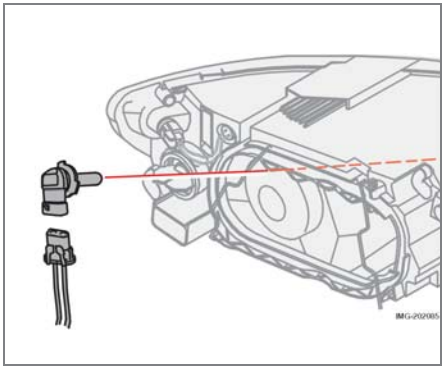

1. Ouvrir le capot.
2. Enlever le couvercle en plastique sur l’ampoule.
3. Desserrer le ressort de retenue de l’ampoule en le déplaçant d’abord vers la droite avant de le retirer. Noter la position du support de l’ampoule.
4. Replacer le support de l’ampoule. Il ne peut être fixé que dans un sens.
5. Revisser le boîtier du phare.

Feux de stationnement

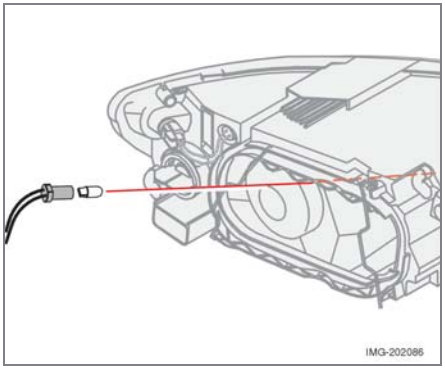

1. Tourner le support de la lampe dans le sens antihoraire et le sortir du boîtier.
2. Retirer l’ampoule de son support en exerçant une pression dans le sens horaire.
3. Mettre l’ampoule en place et comprimer le support de l’ampoule dans le boîtier du phare.

Remplacement d’ampoules

Clignotants

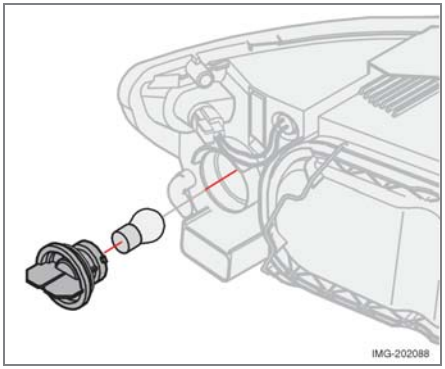

1. Tourner le support d’ampoule dans le sens antihoraire et la retirer.
2. Retirer l’ampoule de son support en appuyant une pression et en tournant dans le sens antihoraire.
3. Insérer une nouvelle ampoule et replacer le support dans le boîtier de phare.

Feu de position latéral

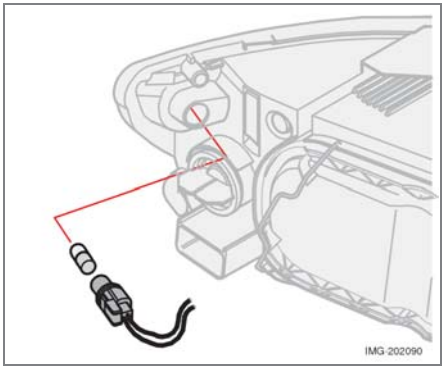

1. Tourner le boîtier d’ampoule dans le sens antihoraire et la retirer, puis remplacer l’ampoule.
2. Replacer le support de l’ampoule. Il ne peut être fixé que dans un sens.

Feu antibrouillard avant (en option)

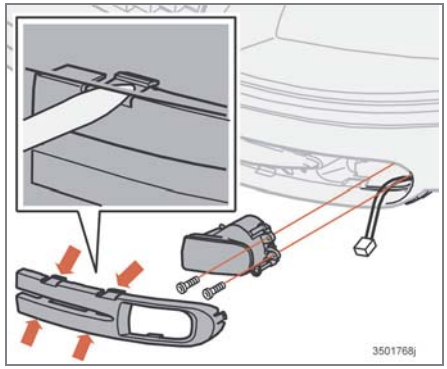

1. Fermer tous les feux et tourner la clé en position 0.
2. Retirer le panneau entourant le boîtier du feu antibrouillard.
3. Dévisser les vis à pointe à six lobes dans le boîtier du feu antibrouillard et les retirer.
4. Débrancher le connecteur de l’ampoule.
5. Tourner l’ampoule dans le sens antihoraire d’une montre et retirer-la.
6. Installer la nouvelle ampoule en place et visser-la.
7. Rebrancher le connecteur à l’ampoule.

Remplacement d’ampoules

8. Réinstaller fermement le boîtier du feu antibrouillard à l’aide des vis et appuyer sur le boîtier pour qu’il reprenne sa place initiale.

Retirer le boîtier de l’ampoule de feu arrière

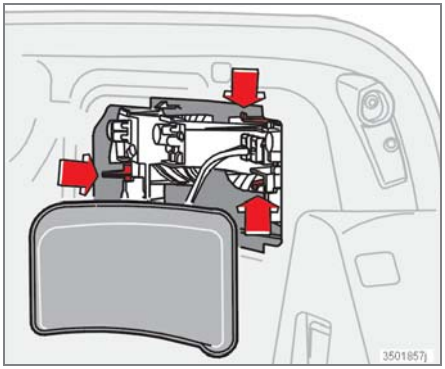

Toutes les ampoules du bloc de feux arrière doivent être remplacées à partir de l’espace à bagages. Pour avoir accès aux supports d’ampoule :

1. Fermer tous les feux et tourner la clé en position 0.
2. Enlever les couvercles du panneau gauche ou droit pour avoir accès aux supports d’ampoule.
3. Débrancher le connecteur du support de l’ampoule à remplacer.
4. Presser les loquets ensemble et retirer le boîtier de l’ampoule.
5. Remplacer l’ampoule défectueuse.
6. Remettre les fils électriques en place en les comprimant.
7. Faire correspondre le boîtier des feux arrière aux orifices des boulons de retenue et le mettre en place en appuyant dessus.

Emplacement des ampoules de feu arrière

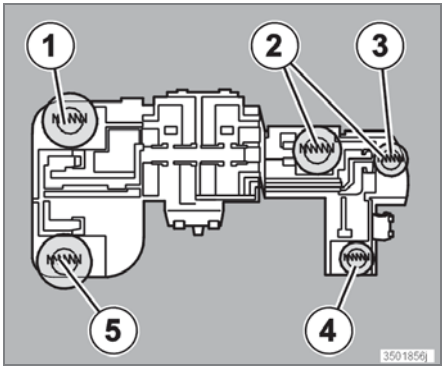

1	Feu de freinage
2	Feu arrière/feu de stationnement
3	Feu antibrouillard (côté conducteur seulement)
4	Clignotants
5	Feu de recul

NOTE

Si le message indiquant une ampoule grillée demeure affiché après le remplacement de l'ampoule, consulter un technicien Volvo formé et qualifié.

Feu d'arrêt surélevé

Ces ampoules doivent être remplacées uniquement par un technicien Volvo agréé.

Remplacement d’ampoules

Remplacement des ampoules des lampes de lecture arrière

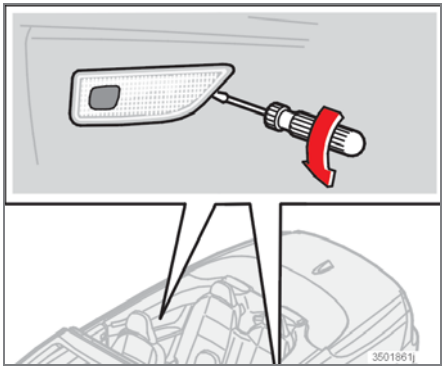

Lampes de lecture arrière

1. Insérer doucement un tournevis et sortir la lentille.
2. Retirer l’ampoule défectueuse.
3. Installer la nouvelle ampoule.
4. Replacer le boîtier de l’ampoule dans sa position initiale.

Remplacement des ampoules du coffre

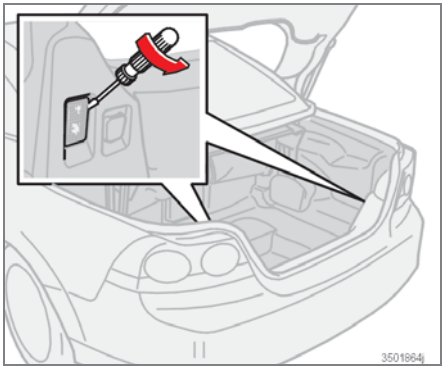

Lampes du coffre

1. Insérer doucement un tournevis et sortir la lentille.
2. Retirer l’ampoule défectueuse.
3. Installer la nouvelle ampoule.
4. Replacer le boîtier de l’ampoule dans sa position initiale.

Éclairage de la plaque d’immatriculation

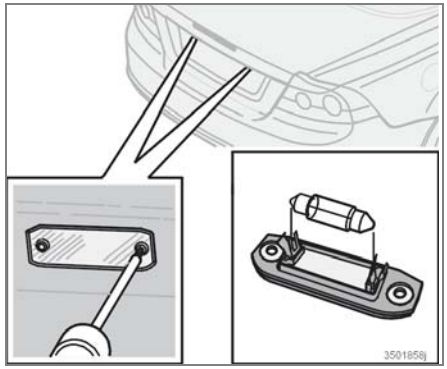

Remplacement de l’ampoule :

1. Fermer tous les feux et tourner la clé en position 0.
2. Déposer les vis à l’aide d’un tournevis.
3. Sortir le boîtier de l’ampoule et le retirer soigneusement. Tourner le connecteur dans le sens antihoraire et le sortir.
4. Retirer l’ampoule de son support en exerçant une pression dans le sens horaire.
5. Réinsérer le support dans le connecteur et tourner dans le sens horaire.
6. Réinstaller le boîtier de l’ampoule et le visser en position.

Éclairage de plancher

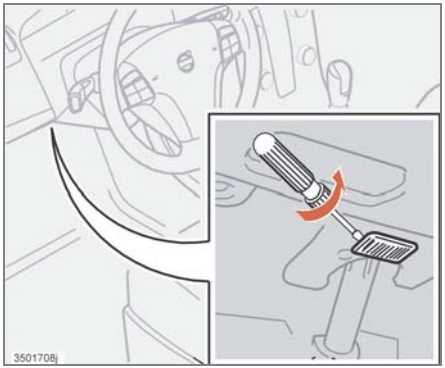

L’éclairage de plancher est situé sous le tableau de bord du côté conducteur et passager. Pour changer une ampoule :

1. Insérer doucement un tournevis sous le bord de la lentille. Tourner lentement le tournevis pour détacher la lentille.
2. Retirer l’ampoule défectueuse.
3. Installer la nouvelle ampoule.
4. Enfoncer le verre diffuseur en place.

Éclairage du miroir de pare-soleil

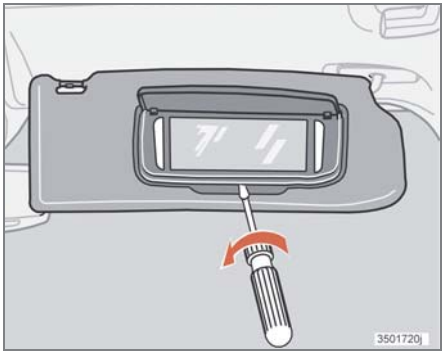

1. Insérer doucement un tournevis au centre de la partie inférieure du miroir et dégager délicatement les crampons sur les côtés du verre.
2. Déplacer le tournevis vers les côtés droit et gauche (près de la partie en caoutchouc) et dégager soigneusement la partie inférieure du miroir.
3. Soulever délicatement et enlever complètement le miroir et le couvercle.
4. Retirer l’ampoule défectueuse et la remplacer par une nouvelle.
5. Pour installer le miroir, commencer par installer les trois crampons de la partie supérieure en position.
6. Faire la même chose avec les trois crampons du bas.

Fusibles

Remplacement des fusibles

Les boîtiers/relais des fusibles sont situés dans le compartiment moteur et le compartiment passager.

Si un composant électrique est défectueux, il est possible qu'un fusible ait grillé. Le moyen le plus simple de savoir si un fusible est défectueux, c'est de le retirer.

Pour le faire :

1. Enlever le fusible en tirant simplement dessus. Si un fusible est difficile à enlever, utiliser l'outil spécial d'extraction de fusibles qui se trouve dans le boîtier à fusibles du compartiment passager.
2. Inspecter sur le côté le fil de métal courbé (voir la page suivante) pour voir s'il est rompu.
3. Si c'est le cas, le remplacer par un fusible de **même couleur et de même intensité électrique** (indiquée sur le fusible).

Si les fusibles sautent continuellement, faire vérifier le système électrique par un technicien Volvo formé et qualifié.

WARNING

Ne jamais utiliser des objets métalliques ou des fusibles dont l'intensité de courant est supérieure aux valeurs indiquées à la page suivante, car cela pourrait endommager gravement ou surcharger le système électrique du véhicule.

Fusibles dans le compartiment moteur

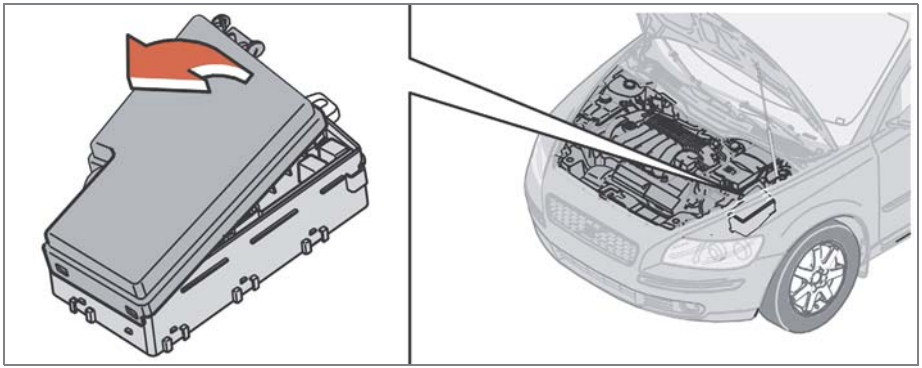

Le boîtier dans le compartiment moteur contient 36 fusibles.

- Les fusibles 1 à 18 sont des relais ou des disjoncteurs et ne doivent être enlevés ou remplacés que par un technicien Volvo agréé.
- Les fusibles 19 à 36 peuvent être changés en tout temps au besoin.

Vous trouverez dans le compartiment moteur sur la face antérieure du boîtier à fusibles plusieurs fusibles additionnels et un outil pour retirer les fusibles afin de pouvoir les remplacer.

Fusibles

Le boîtier à fusibles dans l'habitacle

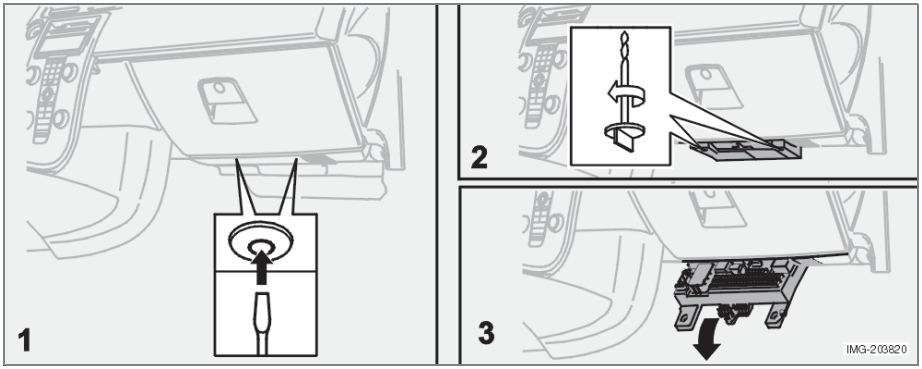

Les fusibles dans le compartiment passager se trouvent sous la boîte à gants.

Pour avoir accès aux fusibles :

1. Retirer d'abord le revêtement qui recouvre la boîte à fusibles en pressant à l'aide d'un petit tournevis sur les crampons du centre situés dans les agrafes de verrouillage à quelque 1 cm (0,5 po), puis retirer les crampons.
2. Retirer les deux vis (2) dans le sens contraire des aiguilles d'une montre jusqu'à ce qu'elles tombent.
3. Rabattre à moitié la boîte à fusibles (3). Tirer vers le siège jusqu'à ce qu'elle ne puisse plus bouger. Puis, rabattre complètement. La boîte se détachera.
4. Replacer les fusibles grillés.
5. Replacer la boîte à fusibles en procédant dans l'ordre inverse.
6. Tirer sur les crampons du centre des agrafes de verrouillage, mettre en place le revêtement à l'aide des crampons et pousser sur les broches dans les agrafes de verrouillage. Les agrafes de verrouillage vont à nouveau s'étendre, gardant le revêtement dans sa position.

Fusibles dans le compartiment moteur

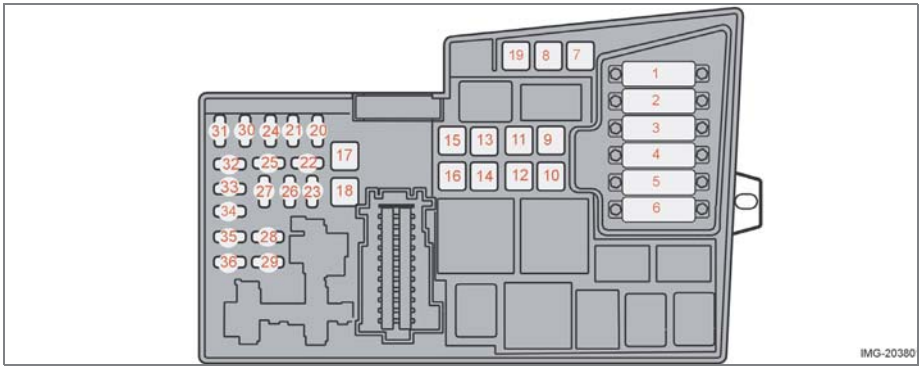

1. Ventilateur du liquide de refroidissement (radiateur)..... 50A
2. Servodirection 80A
3. Alimentation du boîtier de fusibles du compartiment passager 60A
4. Alimentation du boîtier de fusibles du compartiment passager 60A
5. Non fonctionnel
6. Non fonctionnel
7. Pompe ABS 30A
8. ABS 30A
9. Fonctions du moteur..... 30A
10. Compresseur du système de climatisation..... 40A
11. Lave-phares, toit rigide rétractable électrique, espaces de rangement verrouillables 20A
12. Alimentation de la lunette arrière chauffée..... 30A
13. Relais du démarrage du moteur 30A
14. Connecteur pour remorque 40A
15. Toit rigide rétractable électrique..... 30A
16. Alimentation de la chaîne audio..... 40A
17. Essuie-glaces avant 30A
18. Alimentation du boîtier de fusibles du compartiment passager..... 40A
19. Non fonctionnel
20. Klaxon 15A

Fusibles

21. Non fonctionnel
22. Caisson d'extrêmes graves 24A
23. Module de commande du moteur (ECM)/ Module de gestion de la transmission (TCM) 10A
24. Non fonctionnel
25. Non fonctionnel
26. Interrupteur d'allumage 15A
27. Compresseur du climatiseur 10A
28. Non fonctionnel
29. Feux antibrouillard avant (en option) 15A
30. Non fonctionnel
31. Non fonctionnel
32. Injecteurs de carburant 10A
33. Sonde d'oxygène des gaz d'échappement préchauffée, pompe à vide 20A
34. Bobines d'allumage, capteur de pression du climatiseur 10A
35. Capteur du moteur aux soupapes, relais du climatiseur, PTC du déshuileur, filtre à charbon, capteur de masse d'air 15A
36. Module de commande du moteur (ECM), capteur de papillon 10A

Fusibles dans le compartiment passager

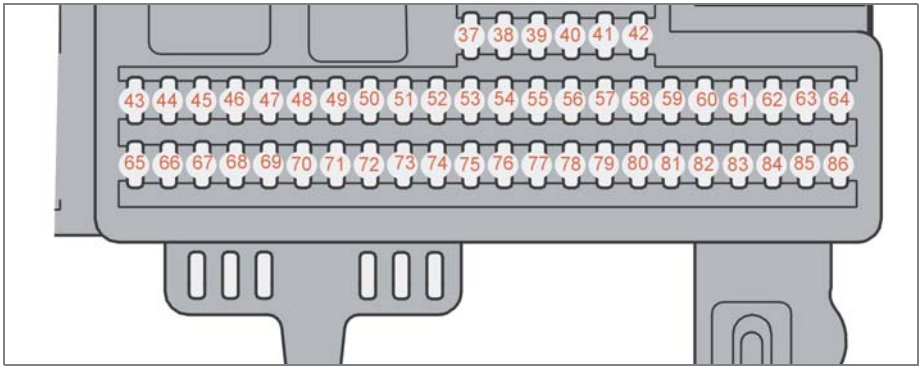

37. Non fonctionnel
38. Non fonctionnel
39. Non fonctionnel
40. Non fonctionnel
41. Non fonctionnel
42. Non fonctionnel
43. Chaîne audio, système de navigation Volvo (en option) 15A
44. Système de retenue supplémentaire (SRS), module de commande du moteur 10A
45. Prise 12 volts dans l'habitacle 15A
46. Éclairage – boîte à gants, tableau de bord et plancher 5A
47. Éclairage intérieur 5A
48. Essuie-glaces avant 15A
49. Système de retenue supplémentaire (SRS) et voyant lumineux du capteur de poids de l'occupant (CPO) 10A
50. Non fonctionnel
51. Relais du filtre à carburant 10A
52. Module de gestion de la transmission (TCM), ABS..... 5A
53. Servodirection 10A
54. Aide au stationnement (en option), phares bi-xénon (en option)..... 10A
55. Non fonctionnel

Fusibles

56. Télécommande du système de navigation Volvo (en option), module de commande de la sirène d'alarme 10A
57. Interface de diagnostic embarqué, contacteur des feux de freinage 15A
58. Feu de route droit, relais de phare auxiliaire 7,5A
59. Feu de route gauche 7,5A
60. Siège chauffant du conducteur (en option) 15A
61. Siège chauffant du passager (en option) 15A
62. Non fonctionnel
63. Vitre électrique - côté du passager arrière 20A
64. Témoins de verrouillage situés dans les panneaux des portières, système de navigation Volvo (en option) 5A
65. Chaîne audio 5A
66. Module de commande de la chaîne audio (ICM), système de climatisation 10A
67. Non fonctionnel
68. Régulateur de vitesse 5A
69. Système de climatisation, capteur de pluie (en option), bouton BLIS (en option) 5A
70. Non fonctionnel
71. Non fonctionnel
72. Non fonctionnel
73. Plafonnier avant 5A
74. Volet de remplissage du réservoir de carburant 15A
75. Non fonctionnel
76. Non fonctionnel
77. Prise 12 volts dans le coffre, module de commande de l'équipement auxiliaire (AEM) 15A
78. Non fonctionnel
79. Feux de marche arrière 5A
80. Non fonctionnel
81. Vitre électrique - en arrière du côté conducteur 20A
82. Vitre électrique et verrouillage électrique de portière - portière avant côté passager 25A
83. Vitre électrique et verrouillage électrique de portière - portière avant côté conducteur 25A
84. Siège à réglage électrique du passager (en option) 25A
85. Siège à réglage électrique du conducteur (en option) 25A
86. Relais de l'éclairage intérieur, éclairage du coffre, sièges électriques 5A

Fonctions audio 234
Fonctions de la radio 239
Radio par satellite Sirius (en option) 241
Lecteur CD/changeur de CD (en option) 245
Menu audio 249

AUDIO

10

Fonctions audio

Commandes de la chaîne audio

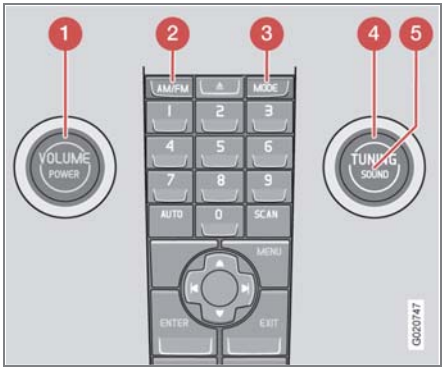

1. Bouton rotatif **VOLUME**
2. **AM/FM** - sélectionner une bande radio
3. **MODE** - sélectionner une source sonore
4. Bouton rotatif **TUNING** (syntonisation)
5. Bouton **SOUND** (réglage du son)

Marche/arrêt

- Appuyer sur POWER (1) pour allumer ou éteindre la chaîne audio.

Le système reste allumé jusqu'au retrait de la clé de contact lorsque la clé a été tournée dans la position 0.

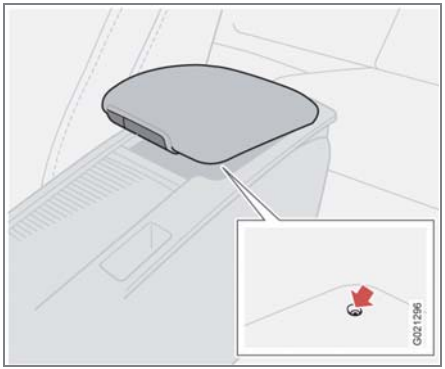

Port de connexion auxiliaire

Choix d'une source sonore

- Appuyer sur **AM/FM** (2) plusieurs fois pour alterner entre FM1, FM2 et AM.
- Appuyer sur **MODE** (3) plusieurs fois pour alterner entre le lecteur de CD et la source sonore externe AUX en option ou la radio par satellite Sirius en option.

La source sonore sélectionnée apparaîtra à l'écran.

AUX (en option)

Le port AUX (auxiliaire), situé sous l'accoudoir du centre, peut être utilisé pour brancher, par exemple, un lecteur MP3.

Un lecteur chargé au moyen de la prise 12 volts tout en étant branché au port AUX pourrait détériorer la qualité sonore.

Le volume des sources sonores externes AUX peut différer par rapport au volume des sources sonores internes comme un lecteur de CD ou la radio. Le volume trop élevé d'une source sonore externe pourrait détériorer la qualité sonore.

Vous pouvez éviter de détériorer la qualité sonore en ajustant le volume d'entrée de la source sonore externe.

1. Tout en écoutant la radio ou un CD, diminuer le volume à environ un quart.
2. Sélectionner le mode AUX sur la chaîne audio.
3. Brancher la sortie d'écouteurs du lecteur de musique à l'entrée AUX en utilisant un câble muni des deux extrémités de mini-fiches stéréo de 3,5 mm.
4. Régler le volume des écouteurs du lecteur de musique aux trois quarts au moyen des commandes de volume du lecteur.
5. Sélectionner **Menu** sur la chaîne audio et naviguer jusqu'à Volume AUX ou Volume d'entrée AUX.
6. Tourner le bouton de volume pour augmenter ou diminuer le volume d'entrée

AUX jusqu'à ce que le son atteigne un niveau confortable.

7. S'il y a distorsion, réduire le volume des écouteurs du lecteur de musique jusqu'à ce qu'elle disparaisse.
8. Enfin, quitter le menu et régler le volume audio à un niveau confortable.

Volume

Régler le volume au moyen du bouton (1) ou des touches du clavier, en option, monté sur le volant. Le volume est également réglé automatiquement selon la vitesse du véhicule. Voir la page 238 pour de plus amples renseignements sur cette fonction.

Clavier monté sur le volant (en option)

Clavier monté sur le volant en option

Les quatre touches du clavier monté sur le volant peuvent servir à commander la chaîne audio. Le clavier du volant permet de régler le volume, de passer d'une station préréglée à une autre et de changer de piste sur un CD. Appuyer brièvement sur l'une des deux touches de gauche pour sélectionner la station radio préréglée suivante ou précédente ou la piste suivante ou précédente du CD. Appuyer sur ces touches et les maintenir enfoncées pour faire une recherche à l'intérieur d'une piste.

Affichage de jour/de crépuscule

Lorsqu'il fait jour, les renseignements sont affichés sur un fond clair. Dans l'obscurité, ils apparaissent sur un fond sombre.

Fonctions audio

Connecteur USB/iPod (en option)

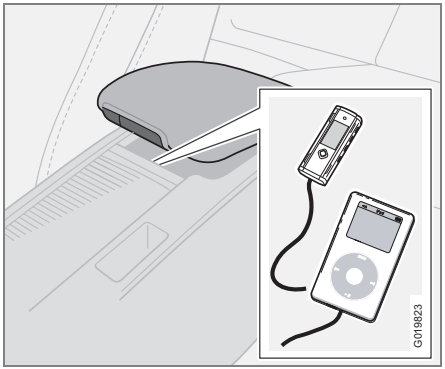

Un dispositif auxiliaire, comme un iPod ou une clé USB, peut être branché à la chaîne audio au moyen du connecteur dans l'espace de rangement de la console centrale.

Il faut choisir une source sonore, selon le dispositif branché :

1. Appuyer sur **MODE** pour sélectionner **iPod** ou **USB**. Le message **CONNECTER L'UNITÉ** apparaîtra à l'écran.
2. Brancher le dispositif au connecteur de l'espace de rangement de la console centrale (voir l'illustration).

Le message **CHARGEMENT** apparaîtra pendant que le système répertorie les fichiers sur le dispositif. Ce processus devrait prendre peu de temps.

Une fois que le répertoriage est terminé, les renseignements sur les pistes apparaîtront à l'écran et vous pourrez sélectionner la piste désirée.

On peut sélectionner les pistes de deux façons :

- Tourner le bouton tournant (voir le point 4 dans l'illustration de la page 234) dans le sens horaire ou antihoraire.
- Utiliser les flèches de droite ou de gauche sur la commande de navigation (le point 5 dans l'illustration de la page 239) pour sélectionner la piste désirée. On peut également utiliser les flèches sur le centre du volant.

NOTE

Le système peut lire des fichiers de la plupart des versions des formats comme : MP3, wma et wav. Il est toutefois possible que le système ne soit pas en mesure de lire certaines versions de ces formats.

Clé USB

Pour faciliter l'utilisation de la clé USB, on conseille d'enregistrer sur le lecteur uniquement des fichiers de musique. Cela prendra beaucoup plus de temps au système de répertorier des fichiers sur un lecteur contenant des fichiers autres que des fichiers de musique compatibles.

Lecteur MP3

De nombreux lecteurs MP3 sont équipés d'un système de répertoriage de fichiers qui n'est pas compatible avec la chaîne audio du véhicule. Pour utiliser un lecteur MP3, le système doit être réglé à l'option *USB Removable device/Mass Storage Device*.

iPod

Le iPod reçoit du courant et sa pile est chargée au moyen du cordon de raccord. Si la pile du iPod est à plat, elle doit être rechargée avant de brancher le iPod à la chaîne audio.

NOTE

Si on utilise un iPod comme source sonore, la chaîne audio du véhicule affiche la même structure de menu que le iPod. Lire le manuel d'utilisation du iPod pour de plus amples renseignements.

Pour de plus amples renseignements, consulter le manuel des accessoires *USB/iPod Music Interface*.

Réglages du son

Reproduction sonore optimale

La chaîne audio est calibrée de manière à obtenir une reproduction sonore optimale grâce à l'utilisation du traitement du signal numérique. Ce calibrage prend en considération les haut-parleurs, l'amplificateur, l'acoustique de l'habitacle, la position du siège de l'auditeur, et plusieurs autres, pour chaque voiture et chaîne audio. Le calibrage dynamique prend en considération l'emplacement du réglage du volume, la réception radio et la vitesse du véhicule. Les réglages du son décrits dans le présent manuel, comme les **GRAVES**, les **AIGUS** et **L'ÉGALISEUR**, visent seulement à permettre à l'utilisateur d'ajuster la reproduction sonore selon ses préférences.

1. Appuyer sur **SOUND** (5). Appuyer plusieurs fois sur ce bouton jusqu'à l'apparition du réglage que vous souhaitez modifier.
2. Tourner le bouton rotatif **TUNING** (4) pour effectuer le réglage désiré.

Les réglages suivants peuvent être effectués :

GRAVES – réglage des graves

AIGUS – réglage des aiguës

BALANCE – réglage de l'équilibre du son gauche/droite

FADER – réglage de l'équilibre du son avant/arrière

SUBWOOFER (accessoire)– réglage du niveau du haut-parleur d'extrêmes graves

CENTRE – réglage du haut-parleur central

SURROUND1 – réglage du son ambiophonique

Haut-parleur d'extrêmes graves (accessoire)

Pour mettre sous tension ou hors tension le haut-parleur d'extrêmes graves :

1. Appuyer sur **MENU** et ensuite sur **ENTER**.
2. Sélectionner **RÉGLAGES AUDIO** et appuyer sur **ENTER**.
3. Sélectionner **SUBWOOFER** et appuyer sur **ENTER**.

Son ambiophonique

Les réglages du son ambiophonique servent à équilibrer les niveaux sonores à l'intérieur du véhicule.

Les réglages du son des différentes sources sonores s'effectuent séparément.

NOTE

- Dolby Surround Pro Logic II n'est offert qu'avec le système Premium Sound.
- Lorsqu'on écoute des émissions FM, le rendement du système Dolby Surround Pro Logic II est optimisé dans les zones où la réception est forte. Si la réception est faible, on pourrait obtenir une meilleure qualité sonore en sélectionnant le mode stéréo à 2 ou 3 canaux.

Le symbole Dolby apparaît dans l'affichage lorsque Dolby Pro Logic II est activé.

Le système offre trois réglages différents :

- Pro Logic II
- 3 canaux
- Off (mode stéréo normal à 2 canaux)

Fonctions audio

Activation/désactivation du son ambiophonique

1. Appuyer sur **MENU** et ensuite sur **ENTER**.
2. Sélectionner **RÉGLAGES AUDIO** dans le menu et appuyer sur **ENTER**.
3. Sélectionner Surround **FM/AM/CD/AUX** et appuyer sur **ENTER**.
4. Sélectionner **PRO LOGIC II,** 3 canaux ou **ARRÊT** et appuyer sur **ENTER**.

Égaliseur avant/arrière

Cette fonction sert à faire la mise au point finale du niveau sonore des différentes fréquences séparément.

NOTE

Cette fonction n'est offerte que sur certains systèmes de son.

Pour régler l'égaliseur :

1. Appuyer sur **MENU** et ensuite sur **ENTER**.
2. Sélectionner **RÉGLAGES AUDIO** dans le menu et appuyer sur **ENTER**.
3. Sélectionner **ÉGALISEUR AVANT/ARRIÈRE** et appuyer sur **ENTER**.

La colonne affichée à l'écran indique le niveau sonore de la fréquence.

1. Régler le niveau au moyen du bouton rotatif (4) **TUNING** ou des touches à flèche vers le haut/bas. Des fréquences supplémentaires peuvent être sélectionnées à l'aide des flèches vers la droite/gauche.
2. Sauvegarder les réglages en appuyant sur **ENTER** ; pour quitter sans les sauvegarder, appuyer sur **EXIT**.

Réglage automatique du son

Le volume de la chaîne audio est réglé automatiquement en fonction de la vitesse du véhicule. Il y a trois réglages offerts ; ceux-ci déterminent le niveau de compensation du volume :

- **FAIBLE**
- **MOYEN**[1]
- **ÉLEVÉ**

Pour régler le niveau sonore automatique :

1. Appuyer sur **MENU** et ensuite sur **ENTER**.
2. Sélectionner **RÉGLAGES AUDIO** dans le menu et appuyer sur **ENTER**.
3. Sélectionner **CONTRÔLE AUTO. DU VOLUME** dans le menu et appuyer sur **ENTER**.
4. Sélectionner **FAIBLE, MOYEN** ou **ÉLEVÉ** et appuyer sur **ENTER**.

[1] Réglage par défaut.

Commandes des fonctions de la radio

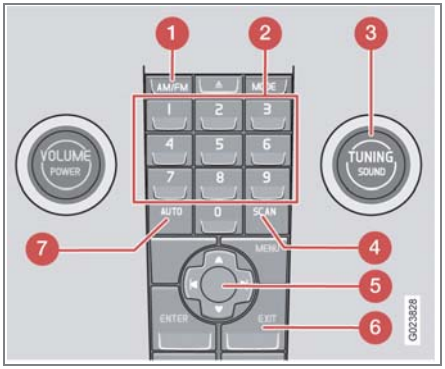

1. Sélection **AM/FM1/FM2**
2. Touches de préréglage des stations
3. Bouton rotatif **TUNING** (syntonisation) pour la sélection des stations de radio
4. **SCAN (balayage)**
5. **COMMANDE DE NAVIGATION DANS LE MENU** — appuyer sur les flèches vers le haut ou le bas pour faire défiler un menu ou sur les touches situées sur le côté gauche ou droit de la commande pour effectuer une recherche ou un changement de station radio ou de piste dans un CD.
6. **EXIT** — appuyer sur cette touche pour annuler une sélection du menu ou une fonction sélectionnée.
7. **AUTO**— recherche et met en mémoire les stations radio les plus puissantes dans la zone où se trouve le véhicule.

Recherche de stations

Il y a deux méthodes de recherche manuelle d'une station radio :

1. Tourner le bouton rotatif **TUNING** (3) jusqu'à la fréquence désirée.
2. Appuyer sur la touche à flèche vers la gauche ou la droite de la **COMMANDE DE NAVIGATION DANS LE MENU** et la maintenir enfoncée. La radio parcourt lentement la bande dans le sens choisi et la vitesse du balayage augmente après quelques secondes. Relâcher la touche lorsque la fréquence voulue apparaît dans l'afficheur.

La fréquence peut être réglée avec précision en appuyant légèrement sur les touches à flèche vers la gauche ou la droite.

Mise en mémoire des stations

Mise en mémoire d'une station manuellement

1. Syntoniser la station souhaitée.
2. Appuyer sur la touche sous laquelle on souhaite mémoriser la station et la maintenir enfoncée. Le son s'interrompt pendant quelques secondes et **STATION MÉM.** apparaît sur l'affichage.

NOTE

Le système peut mémoriser jusqu'à 10 stations dans chacune des bandes de fréquences - AM, FM1 et FM2 - soit un total de 30 stations.

Mise en mémoire d'une station automatiquement

Lorsqu'on appuie sur **AUTO** (7), le système recherche automatiquement jusqu'à dix stations AM ou FM suffisamment puissantes et les met dans une mémoire distincte. Si le système trouve plus de dix stations, les dix stations ayant le signal le plus fort sont mémorisées. Cette fonction est particulièrement utile dans les régions où l'on connaît mal les stations et les fréquences radio.

Pour utiliser la fonction AUTO :

1. Sélectionner la bande de fréquences au moyen de la touche **AM/FM** (1).
2. Lancer la recherche en appuyant sur **AUTO** jusqu'à ce que **MÈMORIS. AUTO** apparaisse sur l'affichage.

Fonctions de la radio

Une fois la recherche terminée, **MÈMORIS. AUTO** disparaît de l'affichage. S'il n'existe aucune station suffisamment audible, le message **AUCUNE STATION** s'affiche.

Les stations mémorisées peuvent être sélectionnées au moyen des touches de préréglage (2).

- Appuyer sur **EXIT** (6) pour quitter la fonction de mémorisation automatique.

Lorsque la radio est en mode de mémorisation automatique, **AUTO** apparaît sur l'affichage. **AUTO** disparaît lorsqu'on revient au mode radio ordinaire, ce qu'on peut accomplir en appuyant brièvement sur **AM/FM** (1), **EXIT** (6) ou **AUTO** (7).

Pour retourner au mode de mémorisation automatique, appuyer brièvement sur le bouton **AUTO** et sélectionner une station préréglée en appuyant sur une des touches de préréglage (2).

Mise en mémoire des stations préréglées

Une station préréglée manuellement peut être mise en mémoire.

1. Appuyer brièvement sur **AUTO** (7).
2. Auto s'affiche.
3. Appuyer sur l'une des touches de préréglage (2) sous laquelle on souhaite mémoriser la station. Maintenir la touche enfoncée jusqu'à ce que **STATION MÉM.** apparaisse sur l'affichage.

La radio quitte le mode de mémorisation automatique et la station mémorisée peut alors être sélectionnée au moyen de la touche de préréglage.

Balayage

Le fait d'appuyer sur la touche **SCAN** (4) lance la recherche des stations AM ou FM puissantes dans la bande de fréquences sélectionnée. Dès que la radio trouve une station, elle la diffuse pendant environ huit secondes, puis le balayage reprend.

Activation/désactivation du balayage

1. Sélectionner le mode radio au moyen de la touche **AM/FM** (2).
2. Appuyer sur **SCAN** pour activer la fonction. **SCAN** apparaît sur l'affichage.
3. Appuyer sur la touche **SCAN** ou **EXIT** pour désactiver la fonction de balayage et pour écouter la station sélectionnée.

Mémorisation d'une station trouvée à l'aide de la fonction de balayage

Il est possible de mémoriser une station préréglée pendant que la fonction de balayage est activée.

- Appuyer sur l'une des touches de préréglage (2) sous laquelle on souhaite mémoriser la station. Maintenir la touche enfoncée jusqu'à ce que **STATION MÉM.** apparaisse sur l'affichage.

La fonction de balayage est alors désactivée et la station peut être sélectionnée en appuyant sur la touche de préréglage.

Texte radio

Certaines stations affichent des renseignements sur les programmes qui apparaissent à l'écran.

Pour démarrer cette fonction :

1. Sélectionner FM1 ou FM2 et appuyer sur la touche **MENU**.
2. Appuyer sur **ENTER**.
3. Sélectionner **TEXTE RADIO** dans le menu et appuyer sur **ENTER**.

Pour désactiver cette fonction, sélectionner **TEXTE RADIO** de nouveau et appuyer sur **ENTER**.

Écouter la radio par satellite

Le système par satellite Sirius comprend un certain nombre de satellites à haute altitude en orbite géosynchrone.

NOTE

•Les signaux numériques des satellites Sirius sont en visibilité directe, ce qui signifie que les obstacles physiques comme les ponts, les tunnels et autres peuvent brouiller temporairement la réception du signal.

•Éviter tout obstacle comme des objets métalliques transportés dans un porte-bagages ou un coffre à skis ou d'autres antennes qui peuvent entraver les signaux des satellites SIRIUS.

Sélectionner le mode radio Sirius

1. Appuyer sur Power pour sélectionner la chaîne audio (voir la page 239 pour de plus amples renseignements sur les fonctions de la radio ordinaire).
2. Appuyer sur le bouton **MODE** plusieurs fois jusqu'à ce que Sirius 1 ou 2 soit affiché.

Activer la radio Sirius

1. Sélectionner un canal par satellite qui n'émet aucun signal sonore, ce qui signifie que vous n'êtes pas autorisé à écouter ce canal. Le message « **ABT : 888-539-SIRIUS** » apparaîtra à l'écran (voir également la section « Choix d'un canal » à la colonne de droite).
2. Téléphonez chez Sirius au 1-888-539-SIRIUS (7474).
3. Lorsqu'on vous demande le numéro d'identification Sirius, appuyer sur **AUTO** pour afficher ce numéro. Il est également possible de l'afficher à partir du menu.
4. Le message « **MISE À JOUR ABONNEMENT** » apparaîtra pendant qu'on procède à la mise à jour de l'abonnement, le message disparaîtra ensuite pour revenir à l'écran normal.

Identification SIRIUS

Vous devez avoir le numéro d'identification Sirius en main lorsque vous téléphonez au centre d'appels Sirius. Il sert à activer votre compte et pour procéder à des opérations au compte. Le numéro d'identification Sirius est parfois appelé numéro de série électronique (NSE).

Choix d'une catégorie de canal

1. Sélectionner le mode de radio Sirius comme il est indiqué plus haut.
2. Appuyer sur **ENTER**.
3. Utiliser les flèches vers le haut/bas pour faire défiler une liste de catégories.
4. Appuyer sur **ENTER** ou sur la flèche de droite pour sélectionner une catégorie.
5. Utiliser les flèches de gauche ou de droite pour sélectionner un canal de la catégorie.
6. Appuyer sur **ENTER** pour écouter un canal.

NOTE

- La catégorie « All » (tous) est une catégorie par défaut vous permettant de naviguer parmi la liste complète de tous les canaux par satellite.
- Les catégories de canaux sont automatiquement mises à jour plusieurs fois par année. Cette mise à jour dure environ deux minutes et interrompt la diffusion. Un message apparaîtra pendant la mise en jour. Pour obtenir des renseignements sur les canaux ou les mises à jour, visitez le www.sirius.com.

Sélectionner un canal

Il existe trois façons de régler un canal :

- En utilisant les flèches de gauche et de droite
- En tournant le bouton de syntonisation

Radio par satellite Sirius (en option)

- En entrant directement le numéro du canal

Numéro du canal

Les canaux de la radio par satellite Sirius sont numérotés en ordre croissant pour toutes les catégories. Pour accéder directement à un canal :

1. Appuyer sur **MENU** et faire défiler le menu jusqu'à « Entrée canal directe».
2. Utiliser le clavier numérique pour entrer le numéro du canal.
3. Appuyer sur **ENTER**. La radio syntonisera ce canal même s'il fait partie d'une catégorie autre que celle actuellement sélectionnée.

NOTE

- Les numéros des canaux sautés ou verrouillés ne seront pas affichés.
- Si un canal est verrouillé, vous devez entrer le code d'accès avant de sélectionner ce canal. Voir la section « Déverrouillage du canal » à la page 244.

Balayage

La fonction SCAN cherche parmi la liste des canaux par satellite. Voir la page 240 pour de plus amples renseignements.

Mémorisation d'un canal

Vous pouvez enregistrer en mémoire 20 canaux de radio par satellite ; 10 stations pour Sirius 1 et Sirius 2. Voir la page 239 pour de plus amples renseignements sur l'enregistrement en mémoire de stations.

- Une **longue** pression sur l'une des touches numérotées permet de programmer le canal actuellement sélectionné sur cette touche.
- Une **courte** pression sur une touche numérotée alors que la radio est réglée sur le mode Sirius 1 ou 2 permet de syntoniser le canal de radio par satellite préprogrammé sur cette touche, même si le canal ne fait pas partie de la même catégorie que le canal actuellement sélectionné.

Recherche chanson et Mémoire des chansons

Les fonctions de Recherche chanson et de Mémoire des chansons permettent d'avertir l'auditeur au moyen d'un message ou d'un signal sonore lorsque Sirius diffuse une de ses chansons favorites. La fonction Recherche chanson permet d'enregistrer le nom d'une chanson permettant ainsi d'avertir l'auditeur lorsque celle-ci est diffusée. La fonction Mémoire des chansons permet de visualiser toutes les chansons enregistrées dans la mémoire.

Mémoire des chansons

Vous pouvez mémoriser jusqu'à dix chansons dans la mémoire du système.

1. Appuyer sur **MENU**.
2. Faire défiler le menu jusqu'à « Ajout chanson dans mém. » et suivre les directives affichées à l'écran.

Si vous désirez ajouter une nouvelle chanson et que la mémoire est pleine, vous devrez alors appuyer sur **ENTER** pour supprimer la dernière chanson de la liste.

NOTE

Les chansons qui restent dans la liste descendront d'une place dans la liste et la nouvelle chanson ajoutée sera placée au haut de la liste.

Recherche chanson

Un canal de la radio par satellite diffuse l'une des chansons en mémoire, l'auditeur sera averti par un message et un signal sonore.

- Appuyer sur **ENTER** pour écouter la chanson ou sur **EXIT** pour annuler.

Pour activer/désactiver la fonction de recherche de chanson :

1. Appuyer sur **MENU.**
2. Faire défiler le menu jusqu'à « Recherche chanson »
3. Appuyer sur **ENTER** pour activer ou désactiver la fonction.

NOTE

Une fois la chanson terminée, la radio restera syntonisée au canal qui a diffusé la chanson.

Texte radio

Il est possible de modifier le message de la chanson qui apparaît à l'écran. Appuyer sur le bouton **AUTO** ou utiliser le menu pour afficher le nom de l'artiste, le titre de la chanson, le compositeur ou pour désactiver le message.

Paramètres avancés

Ce menu permet de régler certains fonctions de la radio par satellite Sirius. Pour accéder à ce menu :

1. Appuyer sur **MENU**.
2. Faire défiler jusqu'au menu Sirius.
3. Sélectionner paramètres avancés Sirius.

AVERTISSEMENT

Les réglages devraient être effectués lorsque le véhicule est immobile.

Les réglages suivants peuvent être effectués dans le menu Sirius.

- Ajout de chansons à la liste de chansons
- Modification des paramètres afin de sauter certains canaux
- Modification des paramètres afin de verrouiller certains canaux
- Affichage ou modification du code d'accès du canal
- Affichage du numéro d'identification Sirius

Options de saut

Cette fonction sert à enlever un canal de la liste des canaux disponibles.

Skip current (Sauter ce canal)

1. Sélectionner LISTE DE SAUTS DES CANAUX et appuyer sur **ENTER**.
2. Sélectionner une catégorie de la liste et appuyer sur **ENTER**.
3. Sauter des canaux de la présente liste en appuyant sur **ENTER** ou sur la flèche de droite.

Annul saut tous les canaux

Cette fonction permet de retirer définitivement tous les canaux de la liste de canaux à sauter, ceux-ci peuvent donc tous être sélectionnés.

Annul temp saut ts canaux

Cette fonction permet de retirer temporairement tous les canaux de la liste des canaux à sauter, ceux-ci peuvent donc tous être sélectionnés. Les canaux retourneront sur la liste des canaux à sauter la prochaine fois que le contact sera mis.

Verrouillage d'un canal

On peut restreindre l'accès à certains canaux. Aucun son ni aucun renseignement concernant le titre de la chanson ou l'artiste n'apparaîtra à l'écran d'un canal verrouillé.

Radio par satellite Sirius (en option)

NOTE

Au début, tous les canaux sont déverrouillés.

Verrouillage d'un canal :

1. Sélectionner « ID Sirius » dans le menu et sélectionner OPTIONS DE VERROUILLAGE et appuyer sur **ENTER**.
2. Sélectionner LISTE DES CANAUX VERROUILLÉS et appuyer sur **ENTER**
3. Entrer le code d'accès du canal et appuyer sur **ENTER**.
4. Sélectionner une catégorie de la liste et appuyer sur **ENTER**.
5. Verrouiller les canaux de la liste présentée en appuyant sur **ENTER** ou sur la flèche de droite.

Le canal est maintenant verrouillé et une case avec un crochet apparaîtra pour indiquer que ce canal est verrouillé. Vous devrez alors entrer le code d'accès 1 du canal pour écouter ce canal verrouillé.

Déverrouillage d'un canal

Vous devez entrer un code d'accès 1 pour déverrouiller un canal.

Déverrouiller tous les canaux

Cette fonction permet d'enlever de façon permanente tous les canaux de la liste des canaux verrouillés, ceux-ci peuvent donc être sélectionnés.

Annul temp saut ts canaux

Cette fonction permet de déverrouiller temporairement tous les canaux, ceux-ci peuvent donc être sélectionnés. Les canaux demeurent sur la liste des canaux verrouillés et ceux-ci seront reverrouillés la prochaine fois qu'on met le contact.

CHANGER LE CODE

Cette fonction permet de modifier le code d'accès du canal. Le code par défaut est 0000.

Pour modifier le code :

1. Sélectionner CHANGER LE CODE et appuyer sur **ENTER**.
2. Entrer le code actuel et appuyer sur **ENTER**.
3. Entrer le code et appuyer sur **ENTER**.
4. Confirmer le nouveau code et appuyer sur **ENTER**.

Si vous entrez un mauvais code, le message CODE INCORRECT ! apparaîtra à l'écran.

Si vous avez oublié le code d'accès :

1. Sélectionner « ID SIRIUS » dans le menu des paramètres de Sirius et appuyer sur **ENTER**.
2. Appuyer sur le bouton **ENTER** et le maintenir enfoncé pendant deux secondes.
3. Le code actuel apparaîtra.

Votre concessionnaire Volvo peut également vous aider.

Identification SIRIUS

Cette fonction permet d'afficher le numéro d'activation Sirius à 12 chiffres.

Commandes des fonctions du lecteur de CD

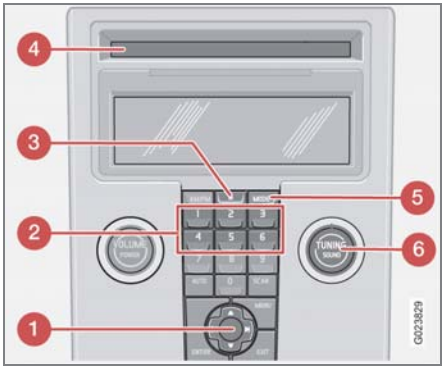

1. COMMANDE DE NAVIGATION DANS LE MENU — appuyer sur les flèches vers le haut ou le bas pour faire défiler un menu ou sur les touches situées sur le côté gauche ou droit de la commande pour effectuer un changement de piste dans un CD ou un défilement avant/arrière rapide.
2. Touches de sélection d'un disque dans le changeur de CD en option
3. Touche d'éjection de CD
4. Fente du CD
5. Bouton **MODE**
6. Bouton **TUNING** pour sélectionner les pistes

Lecture d'un CD

Lecteur CD monodisque

Mettre en marche le lecteur de CD en appuyant sur le bouton **MODE** (5) et en insérant un disque dans la fente (4). Si un disque est déjà inséré, la lecture commence.

NOTE

Si un CD se trouve dans la fente lorsque la chaîne audio est en mode CD, le CD commencera à jouer automatiquement.

Changeur de CD

Le changeur de CD peut contenir jusqu'à six disques.

1. Mettre en marche le changeur de CD en appuyant sur le bouton **MODE** (5).
2. Sélectionner une position vide en appuyant sur les boutons 1 à 6 ou sur les touches à flèche vers le haut/bas de la commande de NAVIGATION DANS LE MENU. L'affichage indique les positions vides.
3. Insérer un disque dans la fente (4).

NOTE

S'assurer que INSÉREZ UN DISQUE apparaît à l'écran avant d'insérer un disque.

- Si la chaîne audio est en mode CD lorsque celle-ci est allumée et que la position sélectionnée dans le changeur contient un CD, le changeur lira automatiquement ce CD.

Éjection du CD

Lecteur CD monodisque

Appuyer sur la touche d'éjection (3) pour éjecter le disque.

Changeur de CD

Cette fonction permet d'éjecter un seul disque ou tous les disques dans le changeur.

- Appuyer sur la touche d'éjection (3) brièvement pour éjecter le disque qui est en cours de lecture.

Lecteur CD/changeur de CD (en option)

- Une pression soutenue (plus de deux secondes) lance le processus d'éjection de tous les disques dans le changeur.

NOTE

La fonction EJECT ALL ne peut être utilisée que lorsque le véhicule est à l'arrêt et s'annule si le véhicule se met en mouvement.

- Pour des raisons de sécurité liées à la conduite, vous disposez de 12 secondes pour enlever le disque éjecté, après quoi il se réinsère automatiquement dans le lecteur et se met en mode pause. Appuyer sur le bouton **CD** pour reprendre la lecture.

Pause du CD

Lorsque le volume de la chaîne audio est éteint, le lecteur de CD s'arrêtera et poursuivra la lecture lorsque le volume sera rouvert.

Fichiers audio

En plus de lire des CD de musique, le lecteur/changeur de CD peut aussi lire des disques comportant des fichiers en format mp3 ou wma.

NOTE

Certains disques protégés contre le copiage ne peuvent pas être lus par le lecteur.

Lorsqu'un disque contenant des fichiers audio est inséré dans le lecteur, le lecteur balaie les dossiers avant de lire les fichiers. La durée du balayage dépend de la qualité du disque.

Naviguer sur le disque et faire jouer des pistes

Si un disque contenant des fichiers audio est dans le lecteur de CD, appuyer sur **ENTER** pour afficher une liste des dossiers du disque.

Utiliser les flèches vers le bas et vers le haut dans le menu de navigation (voir l'illustration à la page 234) pour se déplacer entre les différents dossiers du disque. Les fichiers audio comportent un symbole ♩ et les dossiers qui contiennent ces fichiers ont également ce symbole 🗀. Appuyer sur **ENTER** pour faire jouer un dossier ou un fichier sélectionné.

Une fois que le fichier a été joué, le lecteur lira les autres fichiers du dossier. Une fois que ceux-ci ont tous été joués, le lecteur sélectionnera le dossier suivant et fera jouer les fichiers qu'il contient.

Appuyer sur la flèche de droite ou de gauche du menu de navigation si le nom de la piste n'apparaît pas au complet à l'écran.

Changement de piste

Appuyer brièvement sur la flèche de droite ou de gauche du MENU NAVIGATION pour sélectionner la piste ou le fichier suivant.

NOTE

Pour exécuter cette fonction, vous pouvez également vous servir du clavier monté sur le volant offert en option ou du bouton **TUNING** (6) (tourner dans le sens horaire pour sélectionner la piste/le fichier suivant ou dans le sens antihoraire pour sélectionner la piste/le fichier précédent).

Défilement avant/arrière rapide

Appuyer sur la flèche de gauche ou de droite du MENU NAVIGATION (ou les touches correspondantes sur le clavier monté sur le volant offert en option) pour faire avancer ou reculer une piste/un fichier ou pour chercher sur le disque tout entier. La recherche se poursuit aussi longtemps que les boutons sont maintenus enfoncés.

Lecture aléatoire

Cette fonction lit les pistes/les fichiers d'un CD (ou de plusieurs CD si le véhicule est équipé du changeur de CD en option) dans un ordre aléatoire (lecture aléatoire).

Activer/désactiver la fonction de lecture aléatoire du lecteur de CD.

Si un CD est lu :

1. Appuyer sur **MENU** et ensuite sur **ENTER**.
2. Sélectionner Lecture aléatoire et appuyer sur **ENTER**.

Si un CD comportant des fichiers audio est lu :

1. Appuyer sur **MENU** et ensuite sur **ENTER**.
2. Sélectionner Lecture aléatoire et appuyer sur **ENTER**.
3. Sélectionner Disque ou Dossier et appuyer sur **ENTER**.

Activer/désactiver la fonction de lecture aléatoire du changeur de CD

Si un CD est lu :

1. Appuyer sur **MENU** et ensuite sur **ENTER**.
2. Sélectionner Lecture aléatoire et appuyer sur **ENTER**.
3. Sélectionner Un disque ou Tous les disques et appuyer sur **ENTER**.

Si un CD comportant des fichiers audio est lu :

1. Appuyer sur **MENU** et ensuite sur **ENTER**.
2. Sélectionner Lecture aléatoire et appuyer sur **ENTER**.
3. Sélectionner Un disque ou Dossier et appuyer sur **ENTER**.

NOTE

Changeur de CD seulement : le choix aléatoire de la piste/du fichier suivant ne peut s'effectuer que sur le disque en cours.

- Appuyer sur le bouton **EXIT** pour interrompre la lecture aléatoire.

La fonction de lecture aléatoire est automatiquement désactivée lorsqu'un autre disque est sélectionné.

Texte disque (changeur de CD seulement)

Certains CD contiennent des renseignements sur le disque, comme le titre des pistes, etc. Ces renseignements peuvent apparaître à l'écran si vous activez la fonction TEXTE DISQUE.

1. Appuyer sur **MENU.** Sélectionner le menu de la source sonore pertinente et appuyer sur **ENTER**.
2. Sélectionner **Texte disque** dans le menu et appuyer sur ENTER.
3. S'il y a des renseignements mémorisés sur le disque, ils sont alors affichés.

Pour désactiver cette fonction, sélectionner TEXTE DISQUE dans le menu et appuyer sur ENTER.

Balayage

Cette fonction permet de jouer les dix premières secondes de chaque piste ou fichier du CD.

1. Appuyer sur **SCAN**.
2. Appuyer sur **EXIT** ou **SCAN** pour interrompre la fonction de balayage et pour écouter la piste ou le fichier en entier.

Éjection du CD

Lecteur CD monodisque

- Appuyer sur la touche d'éjection (3) pour éjecter le disque.

Changeur de CD

Cette fonction permet d'éjecter un seul disque ou tous les disques dans le changeur.

- Appuyer sur la touche d'éjection (3) brièvement pour éjecter le disque qui est en cours de lecture.
- Une pression soutenue (plus de deux secondes) lance le processus d'éjection de tous les disques dans le changeur.

Lecteur CD/changeur de CD (en option)

NOTE

- La fonction Eject all (éjecter tous) ne peut être utilisée que lorsque le véhicule est immobile et elle s'annule quand celui-ci se met à rouler.
- Pour des raisons de sécurité liées à la conduite, vous disposez de 12 secondes pour enlever le disque éjecté, après quoi il se réinsère automatiquement dans le lecteur et se met en mode pause. Appuyer sur le bouton **CD** pour reprendre la lecture.

Entretien des disques compacts

En jouant ou en manipulant des disques compacts, prendre les précautions suivantes :

- Ne pas coller de ruban adhésif ou apposer d'étiquettes sur le disque lui-même, lesquels risqueraient de se coincer à l'intérieur du lecteur.
- Les disques CD-R peuvent causer des problèmes d'écoute en raison de la qualité du disque ou du matériel d'enregistrement utilisé.
- DUALDISK : Le côté audio du DualDisc (combiné CD/DVD) ne répond pas aux normes d'un CD, et il est possible que votre chaîne audio ne puisse pas le lire.
- Garder les disques propres. Les essuyer avec un chiffon doux, propre et non pelucheux en partant du centre vers l'extérieur. Si nécessaire, mouiller le chiffon avec une solution savonneuse neutre. Sécher complètement les disques avant de les utiliser.
- Ne jamais utiliser de produit nettoyant en vaporisateur ou de liquide antistatique. N'utiliser que des produits nettoyants pour CD.
- Utiliser seulement des disques de la bonne dimension (jamais de disques de 3,5 po).
- Volvo ne recommande pas l'usage de bagues extérieures en plastique sur le disque.
- En hiver, de la condensation peut se former sur les disques/composants optiques du changeur. Essuyer le disque avec un chiffon propre non pelucheux. Toutefois, les composants optiques du changeur CD peuvent prendre jusqu'à une heure avant de sécher.
- Ne jamais essayer de lire un disque endommagé.
- Conserver les disques dans leur boîtier lorsqu'ils ne sont pas utilisés. Ne pas entreposer les disques dans des endroits très chauds, exposés à la lumière directe du soleil, ou poussiéreux.

Menu FM1/FM2

1. TEXTE RADIO MARCHE/ARRÊT
2. RÉGLAGE RADIO AVANCÉS
3. RÉGLAGES AUDIO

Menu AM

1. 1. RÉGLAGES AUDIO

Menu CD

1. LECTURE ALÉATOIRE
2. RÉGLAGES AUDIO

CD changer menu

1. LECTURE ALÉATOIRE
2. TEXTE DISQUE MARCHE/ARRÊT
3. RÉGLAGES AUDIO

Menu AUX

1. VOLUME AUX
2. RÉGLAGES DU SON

Renseignements sur les étiquettes 252
Dimensions et poids 254
Huiles et liquides 256
Huile à moteur 257
Caractéristiques du moteur 259
Système électrique 260
Convertisseur catalytique à trois voies 262
Programmes Volvo 263

10

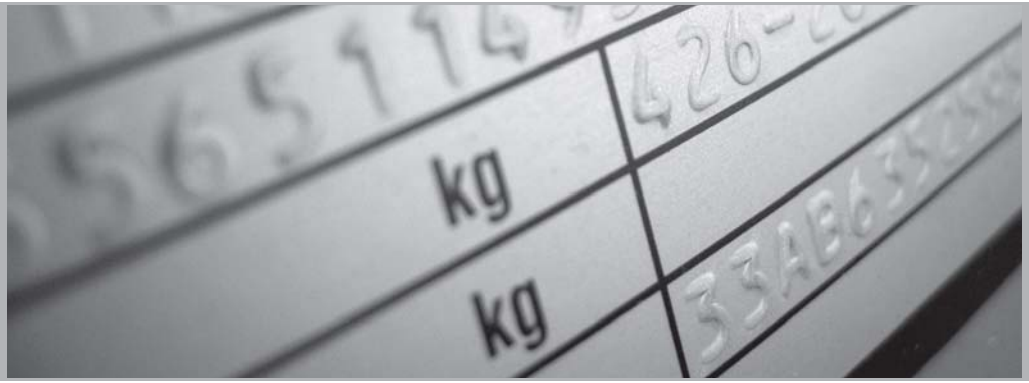

11

Renseignements sur les étiquettes

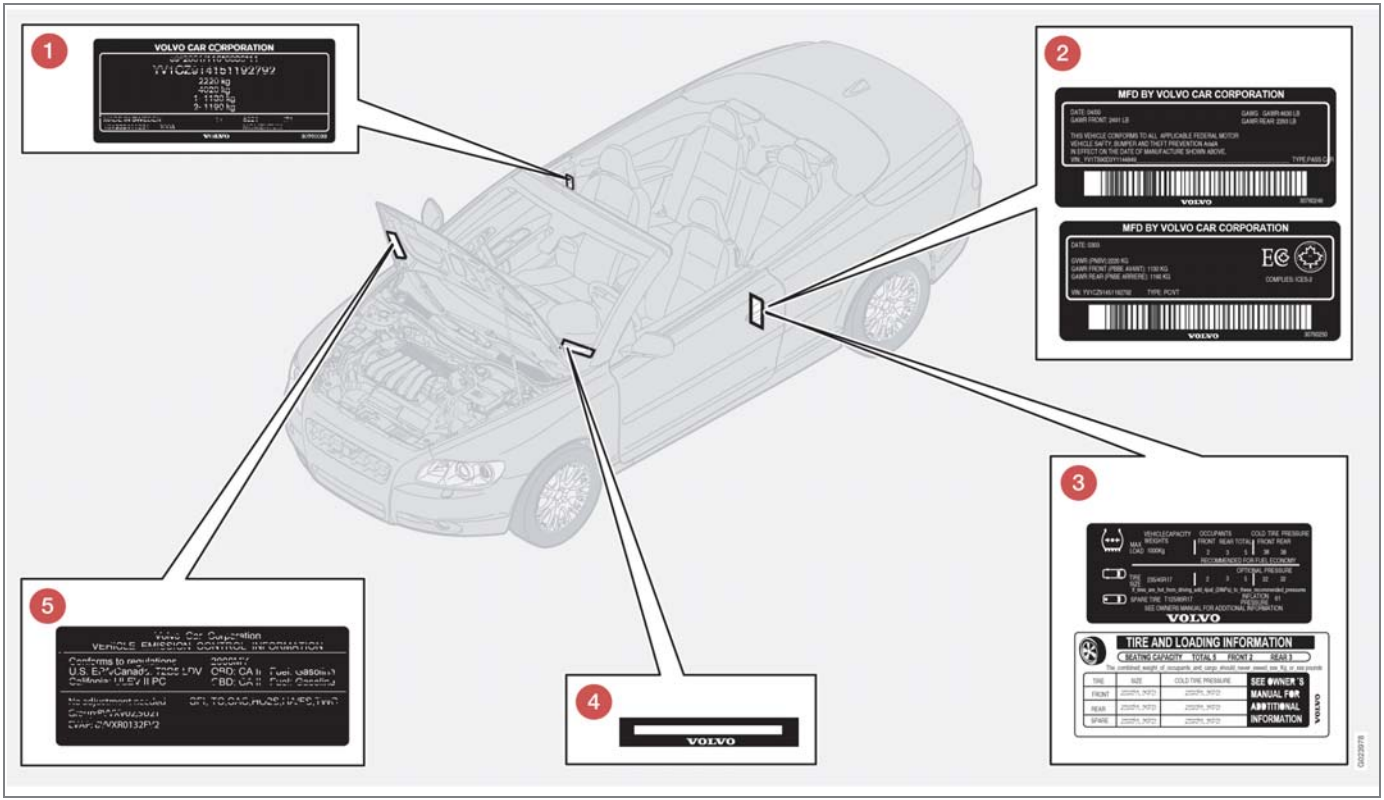

Emplacement des étiquettes

Étiquettes

1. Plaque de modèle
   Numéro d'identification du véhicule (NIV). Codes de couleur et de revêtement, etc.
2. **Normes (USA) Federal Motor Vehicle Safety Standards (FMVSS) et normes du ministère des Transports (NSVAC) (Canada)**
   Votre Volvo est conçue pour répondre à toutes les normes applicables en matière de sécurité, comme l'indique l'étiquette de certification sur la surface intérieure de la portière du conducteur. Pour de plus amples renseignements au sujet de ces règlements, veuillez communiquer avec votre concessionnaire Volvo.
3. **Charges et pressions des pneus**
   L'aspect de l'autocollant peut varier selon le marché auquel le véhicule est destiné.
   Modèles commercialisés au Canada : étiquette supérieure
   Modèles commercialisés aux États-Unis : étiquette inférieure
4. **Numéro d'identification du véhicule (NIV)**[1]
   La plaque du NIV est située sur la surface supérieure gauche du tableau de bord. Le NIV figure également sur le montant de portière du côté droit.
5. **Renseignements sur le dispositif anti-pollution du véhicule**
   Votre Volvo est conçue pour répondre à toutes les normes applicables en matière de lutte contre la pollution, comme l'indique l'étiquette de certification sur la surface intérieure du capot. Pour de plus amples renseignements au sujet de ces règlements, veuillez communiquer avec votre concessionnaire Volvo.

[1] Le numéro d'identification du véhicule (NIV) doit toujours être mentionné dans toute correspondance concernant le véhicule échangée avec le concessionnaire, ou lorsque vous commandez des pièces.

Dimensions et poids

Dimensions

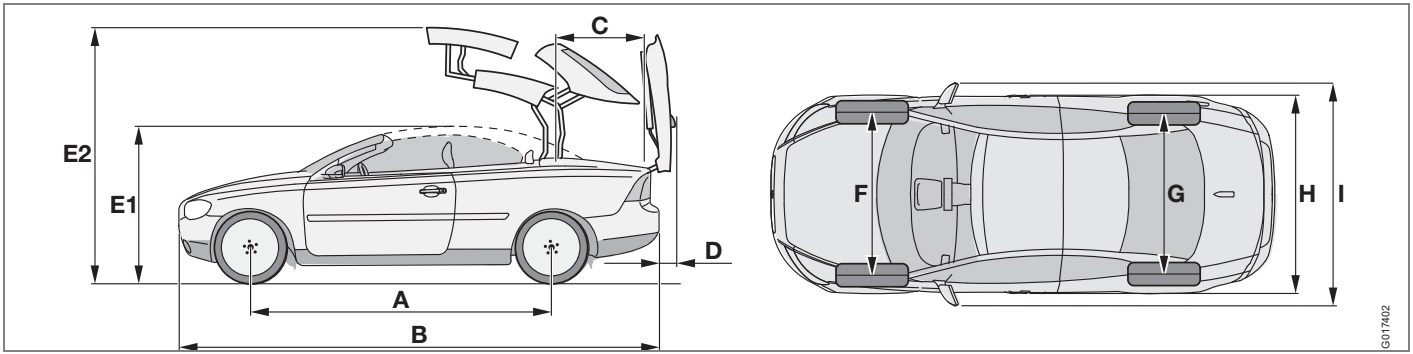

Position	Dimension	mm (po)
A	Empattement	264 cm (103,9 po)
B	Longueur	447 cm (175,9 po)
C	Longueur de la charge, plancher	85 cm (33,5 po)
D	Couvercle du coffre ouvert	20 cm (7,9 po)
E1	Hauteur	145 cm (57,2 po)
E2	Hauteur	200 cm (78,7 po)
F	Voie, avant	155 cm (60,1 po)
G	Voie, arrière	156 cm (61,4 po)
H	Largeur en coupe	184 cm (72,3 po)
I	Largeur, rétroviseurs latéraux compris	202 cm (79,6 po)

ATTENTION

Il ne faut pas dépasser les charges maximales permises par essieu ou le poids brut du véhicule.

AVERTISSEMENT

Lorsque des accessoires, équipement, bagages et autres charges sont ajoutés au véhicule, il ne faut pas dépasser la capacité de poids totale.

Poids

Catégorie	États-Unis	Canada
Poids brut du véhicule	Manuel : 4 540 lb Automatique : 4 560 lb	2060 kg 2070 kg
Poids à pleine charge	Tous les modèles : 640 lb	290 kg
Poids permis par essieu, avant	Tous les modèles : 2 440 lb	1 110 kg
Poids permis par essieu, arrière	Tous les modèles : 2 370 lb	1 075 kg
Poids à vide	Tous les modèles : 3 770 - 3 800 lb	1710 - 1725 kg
Poids de la remorque (sans frein)	Tous les modèles : 1 540 lb	Tous les modèles : 700 kg
Poids de la remorque (avec freins)	Tous les modèles : 2 000 lb	Tous les modèles : 900 kg
Poids max. barre d'attelage	Tous les modèles : 165 lb	Tous les modèles : 75 kg

Huiles et liquides

Caractéristiques et capacités

Catégorie	Caractéristiques	Capacité
Réservoir de carburant	Exigence minimale en matière d'indice d'octane : AKI 87 (RON 91) - carburant sans plomb ou supérieur. L'exigence minimale en matière d'octane est de AKI 87 (RON 91).	60 litres (15,9 gallons US)
Huile à moteur (avec filtre de remplacement)	Voir à la page 257 pour de plus amples renseignements sur les caractéristiques sur l'huile à moteur.	5,8 litres (6,1 quarts gal. US)
Huile de transmission automatique	JWS	7,75 litres (8,19 quarts gal. US)
Huile de boîte de vitesses manuelle	MTF 97309-10	2,1 litres (2,2 quarts gal. US) - modèles non-turbo 2,0 litres (2,1 quarts gal. US) - modèles turbo
Refroidissement	Liquide de refroidissement/antigel original de Volvo (50/50 mélange d'eau et d'antigel)	8,5 litres (9 quarts gal. US) - modèles avec transmission automatique 8,0 litres (8,5 quarts gal. US) - modèles avec transmission manuelle
Liquide de frein	DOT 4+ point d'ébullition >280 °C (536 °F), P/N 9437433	0,6 litre (0,63 quart gal. US)
Liquide de servodirection	WSS M2C204-A ou l'équivalent	1,2 litre (1,3 quart gal. US) - système et réservoir combinés
Réservoir de liquide lave-glace	Utiliser un solvant dans le liquide lave-glace en période hivernale.	6,5 litres (6,8 quarts gal. US)
Climatisation	Liquide de refroidissement - R134a	530 grammes (1,2 lb)

NOTE

Il n'est généralement pas nécessaire de changer l'huile de la transmission au cours de la durée de vie du véhicule. Toutefois, il se peut qu'on doive vidanger l'huile si le véhicule est conduit dans des régions où les températures sont extrêmes (chaudes ou froides), si on tracte une remorque sur de longues distances, si on conduit pendant une longue période en terrain montagneux ou si le véhicule roule fréquemment sur de courtes distances à des températures inférieures à 5 °C (40°F).

Caractéristiques de l'huile

L'huile à moteur doit répondre aux spécifications minimales ILSAC GF-3, API SL, ou ACEA A1/B1. Des huiles de qualité inférieure à celles-ci risquent de ne pas protéger aussi bien le moteur ou risquent de le rendre moins performant et moins économe.

Volume : 5,8 L (6,1 pintes)

Volume entre les marques MIN et MAX de la jauge : environ 1,3 L
(1,4 quart gal. US).

Volvo recommande Castrol.

Selon vos habitudes de conduite, les huiles de marque ou les huiles synthétiques peuvent diminuer la consommation de carburant et améliorer la protection du moteur. Renseignez-vous auprès de votre concessionnaire Volvo ou d'un technicien Volvo formé et qualifié pour obtenir des recommandations sur les huiles de marque et les huiles synthétiques.

Ne pas ajouter d'additifs aux huiles.

NOTE

On n'utilise pas d'huile synthétique lorsque l'huile est vidangée aux entretiens périodiques normaux. Ce type d'huile est utilisé uniquement si le client en fait la demande, moyennant des frais supplémentaires. Renseignez-vous auprès d'un technicien Volvo formé et qualifié.

Viscosité de l'huile (température ambiante stable)

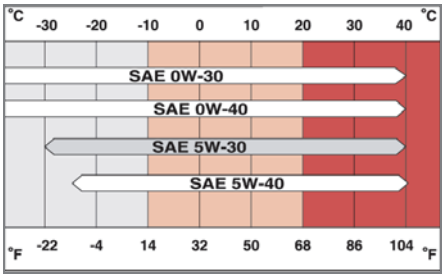

Conduite en climats chauds

Lorsque la température dans votre région dépasse 40 °C (104 °F), Volvo vous recommande, pour la protection du moteur de votre voiture, d'utiliser une huile plus visqueuse comme par exemple l'huile SAE 5W-40 ou 0W-40. Voir le tableau des viscosités.

Conduite en climats tempérés

Une viscosité incorrecte peut réduire la durée de vie de votre moteur. Dans des conditions normales, lorsque les températures ne dépassent pas les 40 °C (104 °F), l'huile SAE 5W-30 vous fournira une bonne économie de carburant et protégera votre moteur. Consulter le tableau de la viscosité.

Conduite dans des conditions extrêmes

Les huiles synthétiques qui répondent aux normes SAE 0W-30 ou 0W-40 et aux exigences de la qualité de l'huile sont recommandées pour la conduite dans les secteurs où les températures sont extrêmes (chaudes ou froides) ou lorsque vous tractez une remorque sur de longues distances ou pour un long trajet en terrain montagneux.

Huile à moteur

Symbole du American Petroleum Institute (API)

Symbole du American Petroleum Institute (API)

Le « beignet » du API Service Symbol se divise en trois parties :

- La partie supérieure indique le niveau de rendement de l'huile.
- La viscosité de l'huile figure au centre.
- La partie inférieure précise si l'huile a révélé des propriétés d'économie d'énergie lors d'un essai normalisé de comparaison avec une huile de référence.

Désignation du moteur	B5254T7
Sortie[1]	
kW/rps	169/83
ch/rpm	227/5000
Couple	
Nm/rps	320/25-80
lb pi/rpm	236/1500-4800
Nombre de cylindres	5
Cylindrée (en litres/pouces cubes)	2,52/153,8
Alésage (mm/in.)	83/3,27
Course (mm/in.)	93,2/3,67
Taux de compression	9,0:1
Bougie d'allumage	
type	Kit Volvo no. 30650379
écartement (en po/mm)	0,027 po/0,7 mm
couple de serrage pi lb/N m	22,5 pi. lb./30 Nm

[1] Les caractéristiques du moteur indiquées dans le présent tableau concernant la puissance et la force sont basées sur l'utilisation d'un supercarburant.

Refroidisseur d'air de suralimentation (Intercooler)

Les moteurs suralimentés utilisent un turbocompresseur pour pousser l'air dans le collecteur d'admission du moteur et un refroidisseur d'air de suralimentation pour refroidir l'air comprimé d'admission. Le flux d'air supplémentaire augmente la pression dans le collecteur d'admission et accroît la puissance du moteur par rapport à celle d'un moteur atmosphérique. Le refroidisseur d'air de suralimentation (qui ressemble à un radiateur) est situé entre le turbocompresseur et le collecteur d'admission.

Système d'alimentation

Le moteur est équipé d'un système d'injection du carburant à accès multiple.

Système électrique

Renseignements généraux

Système 12 volts avec alternateur à tension variable. Circuit unifilaire avec châssis et moteur comme conducteurs. Mise à la masse au châssis.

Batterie

Tension	12 V	12 V	12 V
Capacité de démarrage à froid (CCA)	590 A	600 A[1]	700 A[2]
Capacité de réserve (RC)	100 min	120 min	135 min
Capacité (Ah)	60	70	80

[1] Modèles équipés d'une chaîne audio haute performance

[2] Modèles équipés de la chaîne audio Premium Sound et/ou du système de navigation Volvo

Si la batterie doit être remplacée, s'assurer que la batterie neuve a la même capacité de démarrage à froid et la même capacité de réserve que la batterie d'origine (voir l'étiquette sur la batterie).

AVERTISSEMENT

AVERTISSEMENT RELATIF À LA PROPOSITION 65 !
Les bornes, têtes d'accumulateurs et autres accessoires de batterie contiennent du plomb et des composés au plomb, substances chimiques reconnues par l'État de Californie comme pouvant causer le cancer ou des problèmes liés à la reproduction. Il faut se laver les mains après avoir manipulé ces équipements.

Ampoules utilisées dans la voiture

Ampoule	Sortie	Type
Feu de croisement	55W	H7
Feu de route	55W	HB3
Feu d'arrêt, feu de recul, feu antibrouillard arrière	21W	P21W
Clignotant, avant/arrière (s'applique aux modèles équipés de phares bi-xénon ou de phares halogènes)	21W	PY21W
Feu de stationnement arrière, feu de position latéral	4W	P21W/ 4W
Éclairage de plancher, éclairage de l'espace à bagages, éclairage de la plaque d'immatriculation	5W	C5W
Miroir de pare-soleil	1,2W	Feston
Feu de stationnement avant, feu de position latéral	5W	W5W
Feu antibrouillard avant (en option)	35W	H11
Éclairage de la boîte à gants	3W	Feston

Convertisseur catalytique à trois voies

Renseignements généraux

- Maintenir le moteur toujours bien réglé. Certaines pannes du moteur, en particulier celles qui touchent les systèmes électriques d'allumage ou d'alimentation, peuvent provoquer des températures anormalement élevées dans le convertisseur catalytique à trois voies. Ne pas continuer à utiliser votre véhicule si vous décelez des ratés dans le moteur, une perte de puissance évidente ou toute autre manifestation inhabituelle de fonctionnement, comme la surchauffe du moteur ou des retours de flamme. Un moteur parfaitement réglé permet d'éviter ces pannes susceptibles d'endommager le convertisseur catalytique à trois voies.
- Ne pas garer votre véhicule sur un matériau inflammable, comme de l'herbe ou des feuilles, qui pourrait entrer en contact avec le système d'échappement brûlant et s'embraser lorsqu'il vente ou sous certaines conditions météorologiques.
- L'utilisation excessive du démarreur (pendant plus d'une minute), ou le fait d'allumer ou de noyer le moteur de manière intermittente peut engendrer une surchauffe du convertisseur catalytique ou du système d'échappement.
- Se rappeler que l'altération ou la modification non autorisée du moteur, du module de commande électronique ou du véhicule peut être illégal et entraîner la surchauffe du convertisseur catalytique à trois voies ou du système d'échappement.
  Cela comprend :
  - La transformation des réglages de l'injection de carburant ou des éléments du système.
  - La transformation des éléments du système antipollution ou le déplacement ou l'enlèvement de ces éléments.
  - L'utilisation répétée de carburant avec plomb.

NOTE

Il est impératif d'utiliser de l'essence sans plomb dans les véhicules munis d'un convertisseur catalytique à trois voies.

Assistance routière sur appel Volvo

Avec votre Volvo, vous bénéficiez d'une assistance routière SUR APPEL pendant quatre ans. Des renseignements supplémentaires, et notamment la description du programme et de ses avantages, se trouvent dans une trousse séparée rangée dans la boîte à gants. Si vous avez égaré cette trousse, composez le numéro de téléphone suivant :
États-Unis : 1-800-638-6586 (1-800-63-VOLVO)
Canada : 1-800-263-0475

Certification des techniciens

En plus de la formation offerte dans ses propres ateliers, Volvo appuie la certification par le National Institute for Automotive Excellence (A.S.E.). Les techniciens certifiés ont démontré une grande compétence dans des domaines particuliers. En plus d'avoir réussi leurs examens, les techniciens doivent avoir travaillé dans leur domaine pendant au moins deux ans avant d'être certifiés. Ces techniciens sont particulièrement capables d'analyse les problèmes de votre véhicule et d'effectuer les opérations d'entretien qui maintiendront votre Volvo dans le meilleur état de fonctionnement.

A

Aide au stationnement 163, 164, 165
Ampoules
liste d' 261
remplacement ..216, 217, 218, 219, 220, ... 221, 222, 223
Ancrages inférieurs ISOFIX 40
Antidémarreur 112, 140
Aperçu des instruments de bord .. 44, 45, 46
Assistance routière 263
Assistance routière sur appel 263
Assistance routière sur appel Volvo 263
Avaries compromettant la sécurité, signalement
Canada 13
États-Unis 12
Avertissement à la proposition 65 260
Avertissement de porte ouverte 52
Avertissement relatif à la proposition 65 ..... 6,154, 214

B

Balais d'essuie-glaces, changement 213
Batterie
caractéristiques 260
entretien 214
remplacement 215
symboles lumineux 215
Blocage du démarrage 112, 140
Boîte à gants 103
verrouillage 124
Boîte noire (données relatives au véhicule) 204
Bouches d'air 81
Bouchon du réservoir de carburant 6
Boussole 68, 69
Bouton Read 53

C

Capacité de poids totale 177
Capot, ouverture 207
Capote 94, 95, 96, 97, 98, 99
Capteur de pluie 61
Capteur de poids de l'occupant ...21, 22, 23
Caractéristiques du carburant 136
Caractéristiques du liquide 256
Ceinture de sécurité
Rétracteur à blocage automatique/ Rétracteur à blocage d'urgence 32
Ceintures de sécurité 14
témoin de rappel 51
utilisation pendant la grossesse 15
Chaîne audio
changeur/lecteur de CD 245, 246, 247
clavier du volant 235
commandes 234
connecteur auxiliaire 234
connecteur USB/iPod 236
égaliseur 238
entretien des CD 248
fichiers MP3 et WMA 246
fonctions de la radio 239
radio par satellite Sirius 241, 242, 244
réglage automatique du son 238
réglages du son 235
son ambiophonique 235
Chaînes 180
Chaînes à neige 180
Changement de pneus 184, 185
Changeur/lecteur de CD 245, 246, 247
Chargement du véhicule 158, 177
Cirage 197
Clé intégrée 115, 116
Clignotants 57
témoins lumineux 51
Climatisation 80, 83
Codages universels des qualités de pneus 179
Code de couleur, peinture 200

Coffre
chargement 107, 108
cloison de séparation 95
conduire avec le coffre ouvert 132
ouverture de l'intérieur 125
ouverture manuelle 124
prise 12 volts 108
Commande électronique de la climatisation 82, 83, 84
Commutateur d'allumage 139
Compartiment moteur, aperçu 208
Conduire de façon économique 132
Conduire par temps froid 133
Conduite dans l'eau 133
Conduite économique 132
Conduite par temps froid 133
Connecteur iPod (chaîne audio) 236
Connecteur USB (chaîne audio) 236
Convertisseur catalytique (à trois voies) ... 262
Convertisseur catalytique à trois voies 262
Coupe-vent 99
Courant électrique - conservation 134
Coussin gonflable du passager avant, désactivation 21, 22, 23
Coussins gonflables
avant 18, 19, 20
désactivation du coussin gonflable du passager avant 21, 22, 23
impacts latéraux 24
rideaux gonflables intégrés aux portières 25
Coussins gonflables latéraux 24
Cric
emplacement 185
emplacement du 183
Crochet à manteau 104

D

Dégivreur 83
Dégivreur de la lunette arrière 84
Démarrage à l'aide du batterie auxiliaire .. 154
Démarrage du moteur 140
Démarrage sans clé
emplacement des antennes (mise en garde aux personnes ayant un stimulateur cardiaque) 122
Désactivation du coussin gonflable du passager avant 21, 22, 23
Dimensions 254
Dimensions du véhicule 254
Dispositif d'attelage de remorque 157
Distraction du conducteur 8
Distribution de l'air 86
Données relatives au véhicule (boîte noire) 204

E

Eau
conduite dans 133
Éclairage d'accueil 100
Éclairage d'approche 72, 113
Éclairage d'arrivée 57, 72
Éclairage intérieur 100
lampes de lecture 100
Écrous de roue 181
Émetteur-récepteur universel HomeLink 73, 74, 75, 76
Enregistrement des systèmes de retenue pour enfant 41
Entretien 204
effectué par le propriétaire 205
Entretien des CD 248
Entretien du cuir 198
Entretien du revêtement 198
Environnement 7
Équipement auxiliaire 66
Espaces de rangement 102, 103, 104
Exigences en carburant 137
Exigences en essence 137

Exigences en matière d'octane 137

F

Federal Clean Air Act 204
Fenêtre de renseignement
messages 54
Feu antibrouillard arrière
témoin lumineux 50
Feux antibrouillard
avant/arrière 55
Feux d'arrêt 55
Feux de détresse 64
Fichiers MP3, lecture 246
Fichiers WMA, lecture 246
Fonction de mémorisation (sièges électriques) 92, 93
Fonctions de verrouillage 113
verrouillage en mode voiturier 117
verrouiller le véhicule de l'intérieur 123
Frein à main (frein de stationnement) 65
Frein de stationnement 65
témoin lumineux 51
Freins antiblocage 6
renseignements généraux 147, 148
témoin lumineux 50
Fusibles .224, 225, 226, 227, 228, 229, 230

G

Garanties 204

H

Horloge
réglage 71
Huile
caractéristiques 257, 258
vidange 209
Huile à moteur
caractéristiques 257, 258
vidange 209
Huile moteur
témoin lumineux 51

I

Indicateur d'usure de la semelle 168
Indice d'octane 136
Installation des accessoires 8
Introduction 1

J

Jauge de carburant 47
Témoin lumineux du niveau de carburant 50

L

Lampes de lecture 100
Laver le véhicule 196, 197
Le plein 137
Liquide de frein 212
Liquide de refroidissement 211
Long voyage 134

M

Menu de la chaîne audio 249
Miroir de pare-soleil
éclairage 100
remplacement des ampoules 223
Mode collision 29
Mode collision (mode collision) 29
Moteur
caractéristiques 259
démarrage 140

N

NIV 72, 253

O

Objets longs 109
Ordinateur de bord 58, 59
Ouverture du coffre de l'intérieur 125

P

Panneau d'éclairage 55

Pare-brise
capteur de pluie 61
changement des balais d'essuie-glace 213
essuie-glaces 60
lave-glaces 60
liquide lave-glace 211
Phare
appel de phare 57
Phares 55
alterner entre les feux de croisement et les feux de route 57
lave-glaces 60
Pneus
âge 169
amélioration de l'économie 169
chaînes 180
changement 184, 185
codages universels des qualités de pneus 179
désignations 174
entreposage 168
gonflage 170, 171
indicateur d'usure de la semelle 168
permutation 182
pneus à crampon 180
pneus à neige 180
roue de secours 183
système de surveillance de la pression des pneus 192, 193
terminologie 176
Pneus à crampons 180
Pneus à neige 180
Poids 255
Poids à vide 177, 255
Poids brut du véhicule 177, 255
Poids de la remorque 255
Poids du véhicule 255
Poids permis par essieu 177, 255
Polissage 197
Porte-gobelets 105
Préparation aux inspections 206
Préparation aux inspections du dispositif antipollution 206
Pression de gonflage
vérification 170, 171
Pression de gonflage des pneus
modèles vendus au Canada 173
modèles vendus aux États-Unis 172
Prise 12 volts 66, 108

R

Radio
fonctions 239
Radio par satellite Sirius 241, 242, 244
Rappel de ceinture de sécurité 16
Rappels, systèmes de retenue pour enfant 41
Recirculation (système de climatisation) 83
Réglage automatique du son 238
Réglages du son 235
Réglages personnalisés
éclairage d'approche 72
éclairage d'arrivée 72
lumière de confirmation de verrouillage 71
panneau de commande 71
renseignements 72
Régulateur de vitesse 62
Régulation dynamique de stabilité et de traction 149, 150
témoin lumineux 50
Remorquage en cas d'urgence 151, 152, 153
Remorquer un véhicule 151, 152, 153
Remplissage du réservoir de carburant 136, 138
Renseignements sur les étiquettes .252, 253
Répartition du poids 132
Retouche de la peinture 200
Rétracteur à blocage automatique 32
Rétracteur à blocage d'urgence 32
Rétroviseur
dégivreur 84
Rétroviseur intérieur 68, 69

Rétroviseurs 68, 69
électriques 70
Rétroviseurs latéraux électriques 70
Rideaux gonflables 25
Rideaux gonflables intégrés aux portières . 25
Roue de secours 183
Roues
entreposage 168

S

Sécurité de l'occupant 12
Sécurité des enfants 30, 31, 32
Sièges 90, 91, 92, 93
accès au siège arrière 91
avant 91
Sièges avant 91
chauffants 84
électriques 91, 92, 93
réglage manuel 90
système anti-coup de fouet cervical 26, 27
Sièges avant chauffants 84
Sièges avant électriques 91
Sièges de bébé 35
Sièges de sécurité évolutifs pour enfant 37, 38
Sièges électriques 92, 93
fonction de mémorisation 92, 93
Signalement des avaries compromettant la sécurité
Canada 13
États-Unis 12
Son ambiophonique 235
Stimulateur cardiaque (mise en garde concernant le démarrage sans clé) 122
Symbole d'information 49
Symbole lumineux 48
Système anti-coup de fouet cervical ...26, 27
Système d'alarme 126, 127
désactivation des capteurs d'alarme .. 127
Système d'information sur l'angle mort (BLIS) 159, 160, 161
Système de climatisation
bouches d'air 81
commande électronique de la climatisation 82, 83, 84
dégivreur 83
distribution de l'air 86
recirculation 83
renseignements généraux 80
Système de coussins gonflables avant 18, 19, 20
Système de freinage
renseignements généraux 147, 148
témoin lumineux 51
Système de protection en cas de retournement 28
Système de retenue supplémentaire (SRS) 17
Système de stabilité 149, 150
Système de surveillance de la pression des pneus 192
Système de verrouillage 117
Système de verrouillage central 112
Systèmes de retenue pour enfant .33, 34, 39
ancrages inférieurs ISOFIX 40
rappels et enregistrement 41
sièges de bébé 35
Systèmes de sécurité pour enfant
sièges de sécurité évolutifs pour enfant 37, 38

T

Tableau de bord 47
éclairage 56
indicateur et témoins lumineux 50, 51
messages 53
symbole d'information 49
symbole lumineux 48

Tableau des pressions de gonflage des pneus
modèles vendus au Canada 173
modèles vendus aux États-Unis 172
Télécommande 112
clé intégrée 115, 116
éclairage d'approche 113
fonctions 113
remplacement des piles 113
Témoin de défaut de fonctionnement 50
Témoin lumineux de pression d'huile 51
Témoin lumineux du générateur 51
Toit rigide 94, 95, 96, 97, 98, 99
Toit rigide rétractable 94, 95, 96, 97, 98, 99
Toit rigide rétractable électrique ..94, 95, 96, ... 97, 98, 99
Tractage d'une remorque 155, 156
dispositif d'attelage de remorque 157
Tracter une remorque
dispositif d'attelage de remorque 157
Transmission automatique 144, 145
Transmission manuelle 143
Transport de charges 158
Trappe pour skis 109

V

Verrouillage de la clé de contact 6, 140
Verrouillage du levier de vitesses 6, 140
neutralisation 146
Verrouillage en mode voiturier 117
Vitres électriques 67
Vitres, électriques 67
Volant
ajustement 64
clavier 235
verrouillage 139
Volet du réservoir de carburant 6, 56, 137
déverrouillage manuel 56
Volvo et l'environnement 7

Volvo. for life

VOLVO

Volvo Car Corporation TP 9810 (French Canadian), AT 0746, Printed in Sweden, Göteborg 2007, Copyright © 2000-2007 Volvo Car Corporation