VOLVO XC90

MANUEL DU PROPRIÉTAIRE

Bienvenue dans la grande famille des propriétaires de Volvo. Nous sommes convaincus que vous conduirez votre Volvo en toute sécurité pendant de nombreuses années, une automobile conçue spécialement pour votre sécurité et votre confort. Nous vous encourageons à prendre connaissance des descriptions des équipements et des directives d'utilisation contenues dans le présent manuel. Nous vous incitons également, vos passagers et vous, à toujours boucler votre ceinture de sécurité lorsque vous êtes dans ce véhicule (ou un autre). Et, bien entendu, ne conduisez pas sous l'effet de l'alcool ou des médicaments, ni dans un état quelconque où vos facultés sont affaiblies.

Votre Volvo est conçue pour répondre à toutes les normes fédérales de sécurité et d'émission en vigueur. Pour de plus amples renseignements, veuillez communiquer avec votre concessionnaire ou :

Aux États-Unis : Volvo Cars of North America, LLC Customer Care Center

1 Volvo Drive

P.O. Box 914

Rockleigh, New Jersey 07647

1-800-458-1552

www.volvocars.us

Au Canada : La Compagnie des automobiles Volvo du Canada

Service à la clientèle national

175, chemin Gordon Baker

North York (Ontario) M2H 2N7

1-800-663-8255

www.volvocanada.com

2009 © Volvo Car Corporation, Tous droits réservés.

Table des matières

00 Introduction

Renseignements importants..... 8
L'environnement..... 12
Mises en garde importantes..... 13

01 Sécurité

Sécurité des occupants..... 18
Ceintures de sécurité..... 20
Système de retenue supplémentaire..... 23
Coussins gonflables avant..... 24
Capteur du poids de l'occupant..... 29
Coussins gonflables latéraux..... 33
Rideau gonflable Volvo..... 35
Système anti-coup de fouet cervical..... 37
Sécurité des enfants..... 39
Systèmes de retenue pour enfant..... 42
Sièges de bébé..... 44
Sièges de sécurité évolutifs pour enfant... 47
Coussins rehausseurs..... 50
Ancrages inférieurs ISOFIX..... 51
Ancrages d'attache supérieurs..... 53
Enregistrement du système de retenue pour enfant et rappels..... 54
Siège rehausseur intégré..... 55

02 Instruments et commandes

Aperçu des instruments de bord..... 60
Tableau de bord..... 62
Fenêtre de renseignement..... 67
Boutons de la console centrale..... 69
Réglage du volant de direction..... 71
Panneau d'éclairage..... 72
Déverrouillage manuel du volet du réservoir de carburant..... 74
Manette de commande au volant gauche..... 76
Manette de commande au volant droite... 78
Feux de détresse..... 81
Ordinateur de bord..... 82
Régulateur de vitesse..... 84
Prises 12 volts..... 86
Capot/hayon..... 87
Vitres électriques..... 88
Rétroviseurs..... 90
Toit ouvrant électrique..... 93
Système de commande sans fil Home-Link ® *..... 95

* Option/accessoire, pour de plus amples informations reportez-vous à l'Introduction.

03 Climatisation

Système de commande de la climatisation - renseignements généraux..... 100
Circulation d'air..... 102
Commande électronique de la climatisation (ECC)..... 104

04 Intérieur

Sièges avant..... 110
Sièges arrière..... 114
Éclairage intérieur..... 117
Espaces de rangement..... 119
Arrimage de la cargaison..... 124

05 Serrures et alarme

Clés-télécommandes et clés intégrées... 130
Verrouillage et déverrouillage..... 135
Verrous de sécurité pour enfant..... 137
Alarme..... 138

06 Démarrage et conduite

Renseignements généraux..... 142
Caractéristiques du carburant..... 144
Remplissage du réservoir de carburant.. 146
Démarrage du moteur..... 148
Commutateur d'allumage et verrou du volant..... 150
Conduite économique..... 151
Mauvaises conditions de conduite..... 152
Transmission automatique..... 153
Démarrage à l'aide d'une batterie auxiliaire..... 156
Traction intégrale*..... 158
Système de freinage..... 159
Frein de stationnement..... 162
Système de stabilité..... 163
Aide au stationnement en marche avant/arrière*..... 165
Remorquage..... 167
Comment tirer une remorque..... 169
Boule d'attelage amovible..... 172
Porte-bagages (accessoire)..... 173
Mesures à prendre par temps froid..... 174
Avant un long voyage..... 176
Système d'information sur l'angle mort.. 177

07 Roues et pneus

Renseignements généraux..... 184
Gonflage des pneus 187
Tableaux des pressions de gonflage des pneus - modèles vendus aux États-Unis 190
Tableaux des pressions de gonflage des pneus - modèles vendus au Canada..... 191
Appellations de pneus..... 192
Glossaire de la terminologie des pneus.. 194
Chargement du véhicule..... 195
Codage uniforme des qualités de pneus 197
Chaînes à neige, pneus à neige, pneus à crampons..... 198
Roue de secours à usage temporaire..... 200
Pour changer une roue..... 201
Système d'obturation de pneu 206
Système de surveillance de la pression des pneus (TPMS) - modèles vendus aux États-Unis seulement..... 212

08 Entretien de la voiture

Lavage et nettoyage du véhicule..... 218
Retouches de peinture..... 223

* Option/accessoire, pour de plus amples informations reportez-vous à l'Introduction.

09 Entretien et service

Entretien Volvo..... 226
Entretien de votre véhicule..... 227
Travaux sur votre véhicule..... 229
Compartiment moteur..... 231
Huile à moteur..... 232
Huiles et liquides..... 235
Balais d'essuie-glace..... 238
Batterie..... 239
Remplacement d'ampoules..... 242
Fusibles..... 250

10 Audio

Aperçu de la chaîne audio..... 264
Commandes de la chaîne audio..... 265
Fonctions de la radio..... 271
Radio par satellite Sirius..... 276
Équipement auxiliaire..... 280
Lecteur/changeur de CD..... 282
Structure du menu..... 285
Système de divertissement arrière - écran double (RSE)*..... 286

11 Caractéristiques techniques

Renseignements sur les étiquettes..... 292
Dimensions 294
Poids 296
Huiles et liquides..... 298
Suspension..... 300
Huile à moteur..... 301
Caractéristiques techniques du moteur.. 302
Système électrique..... 303
Convertisseur catalytique à trois voies… 305
Programmes Volvo..... 306

* Option/accessoire, pour de plus amples informations reportez-vous à l'Introduction.

12 Index alphabétique

Index alphabétique..... 308

12

Renseignements importants

À propos du présent manuel

- Avant de conduire votre véhicule pour la première fois, veuillez vous familiariser avec les renseignements des chapitres « Commandes et instruments » et « Démarrage et conduite ».
- Les renseignements que vous trouverez dans le reste du manuel sont extrêmement utiles et il serait préférable de les lire après avoir conduit le véhicule pour la première fois.
- Le manuel est structuré de façon à être consulté. C'est pour cette raison qu'il y a lieu de le garder dans le véhicule, de façon à l'avoir à portée de la main.

Notes de bas de page

Certaines pages du présent manuel comprennent des renseignements sous forme de notes de bas de page. Ces renseignements complètent le texte correspondant au numéro de la note de bas de page (on utilise une lettre si la note de bas de page correspond à un texte dans le tableau).

Messages à l'écran

Il y a plusieurs écrans dans le champ de vision du conducteur qui affichent des messages générés par les nombreux systèmes et fonctions du véhicule. Ces messages apparaissent sous forme de textes dont la taille de la police est plus grosse que celle du reste du texte et en gris dans le manuel du propriétaire (par exemple **Verr. auto des portes**).

Étiquettes

Il existe plusieurs types d'étiquettes dans le véhicule qui visent à fournir d'importants renseignements, et ce, de façon claire et concise. L'importance de ces étiquettes est expliquée aux pages suivantes en ordre d'importance.

Risque de blessure

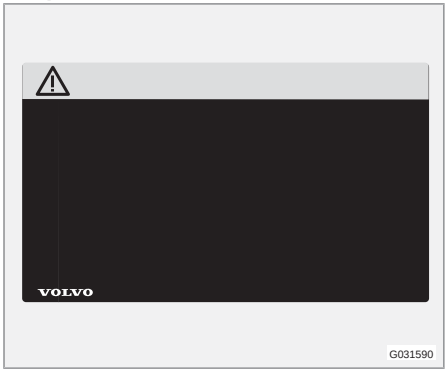

Les symboles ISO sur fond jaune et les messages et images blancs sur fond noir. Ce genre d'étiquettes indique un danger potentiel. Ne pas tenir compte d'un avertissement de ce type pourrait causer une blessure grave ou la mort.

Risque de dommage au véhicule

Symboles ISO blancs et messages et images blancs sur un fond noir ou bleu et espace prévu pour un message. On pourrait endommager le véhicule si on ne tient pas compte des renseignements apparaissant ce type d'étiquettes.

Renseignements importants

Information

Symboles ISO blancs et messages et images blancs sur un fond noir. Ces étiquettes fournissent des renseignements généraux.

REMARQUE

Les étiquettes apparaissant dans le manuel du propriétaire sont fournies à titre d'exemples seulement et ne constituent pas une reproduction des étiquettes qu'on retrouve dans le véhicule. Ces exemples visent à vous montrer à quoi ces étiquettes ressemblent et l'endroit où elles se trouvent dans le véhicule. Vous trouverez les renseignements concernant votre véhicule sur les étiquettes correspondant dans le véhicule.

Types de listes utilisées dans le manuel

Procédures

Les procédures (directives étape par étape), c'est-à-dire les actions à réaliser dans un ordre précis, apparaissent dans des listes numérotées dans le présent manuel.

1. S'il y a une série d'illustrations associées aux directives étape par étape, chaque étape de la procédure est numérotée de la même façon que l'illustration correspondante.

A. Les listes utilisant des lettres peuvent comprendre une série d'illustrations au cas où l'ordre des directives à suivre n'est pas important.

- Les flèches avec ou sans numéros servent à indiquer la direction d'un mouvement.

S'il n'y a aucune illustration associée à une liste étape par étape, les étapes de la procédure sont indiquées par des numéros ordinaires.

Listes des emplacements

1. Les cercles rouges renfermant un numéro sont utilisés dans les illustrations d'aperçu général dans lesquelles certaines composantes sont désignées. Le numéro correspondant est également utilisé dans la description des listes des emplacements des diverses composantes.

Énumérations avec puces

Les puces sont utilisées pour différencier un certain nombre de composantes, fonctions ou informations ponctuelles qui peuvent être énumérées au hasard.

Par exemple :

- Liquide de refroidissement
- Huile à moteur

Suite

▶▶Ce symbole apparaît dans le coin inférieur droit d'une page impaire (à droite) pour indiquer qu'on poursuit le sujet à la page suivante.

Options et accessoires

L'équipement accessoire ou offert en option décrit dans le présent manuel est indiqué par un astérisque.

L'équipement accessoire ou offert en option peut ne pas être disponible dans tous les pays ou marchés. Veuillez noter que certains véhicules peuvent être équipés différemment, pour satisfaire à des exigences juridiques particulières.

L'équipement accessoire ou offert en option peut ne pas être disponible dans tous les pays ou marchés. Veuillez noter que certains véhicules peuvent être équipés différemment, pour satisfaire à des exigences juridiques particulières.

Renseignements importants

Communiquez avec votre concessionnaire Volvo pour obtenir de plus amples renseignements.

REMARQUE

- Toutes les données, illustrations et spécifications figurant dans le présent manuel sont fondées sur les derniers renseignements techniques disponibles au moment de la publication.
- Volvo se réserve le droit de modifier ses modèles en tout temps ou d'apporter des modifications aux caractéristiques ou à la conception sans préavis et sans engagement.
- Ne pas exporter votre Volvo dans un pays étranger avant d'avoir étudié les règlements de ce pays en ce qui concerne la sécurité et les émissions de gaz d'échappement. Dans certains cas, il peut être difficile, voire impossible, de respecter ces exigences. Des modifications apportées au(x) dispositif(s) antipollution peuvent rendre votre Volvo inapte à rouler aux États-Unis, au Canada et dans d'autres pays.

AVERTISSEMENT

Les dommages invisibles provoqués par un accident peuvent affecter les caractéristiques de conduite et de sécurité de votre véhicule.

AVERTISSEMENT

CALIFORNIA proposition 65

Les gaz d'échappement, certains de leurs constituants et certains composants de la voiture contiennent ou émettent des produits chimiques reconnus par l'État de la Californie comme pouvant causer le cancer, des malformations à la naissance ou d'autres problèmes liés à la reproduction. De plus, certains fluides contenus dans les voitures et certains rejets issus de composants usés contiennent ou émettent des produits chimiques reconnus par l'État de la Californie comme pouvant causer le cancer, des malformations à la naissance ou d'autres problèmes liés à la reproduction.

AVERTISSEMENT

Certaines composantes de ce véhicule, comme les modules de coussin gonflable, les prétendeurs de ceinture de sécurité, les colonnes de direction et les piles types boutons, peuvent contenir du perchlorate. Manipuler avec soin lors de l'entretien du véhicule et de l'élimination du véhicule à la fin de vie utile.

Voir www.dtsc.ca.gov/hazardouswaste/perchlorate.

Verrouillage du levier de vitesses

Lorsque votre véhicule est stationné, le levier de vitesses est verrouillé en position **P** (Park). Pour dégager le levier, tourner la clé de contact à la position II (ou démarrer le moteur), appuyer sur la pédale de frein, enfoncer le bouton sur le devant du levier de vitesses et déplacer le levier de la position **P** (Park).

Verrouillage de la clé de contact

Lorsque vous coupez le contact, le levier de vitesses doit être à la position **P** (Park) pour pouvoir retirer la clé-télécommande du commutateur d'allumage.

Système de freinage antiblocage (ABS)

Le système ABS effectue un test d'autodiagnostic la première fois que le véhicule atteint la vitesse d'environ 20 km/h (12 mi/h). Plu-

sieurs pulsations se font alors sentir dans la pédale de frein et un son peut se faire entendre en provenance du module de commande du système ABS. Cela est normal.

Volet du réservoir de carburant
Pour déverrouiller le volet du réservoir de carburant, appuyer sur le bouton du panneau d'éclairage (voir l'illustration on page 72) lorsque le véhicule est à l'arrêt. Veuillez noter que le volet reste déverrouillé jusqu'à ce que le véhicule commence à avancer. On entend un clic lorsqu'il se verrouille de nouveau.

Bouchon du réservoir de carburant
Le volet du réservoir de carburant, situé sur l'aile arrière droite, est connecté au système de verrouillage central de votre véhicule.

Renseignements importants
- Ne pas exporter votre Volvo dans un pays étranger avant d'avoir étudié les règlements de ce pays en ce qui concerne la sécurité et les émissions de gaz d'échappement. Dans certains cas, il peut être difficile, voire impossible, de respecter ces exigences. Des modifications apportées au(x) dispositif(s) antipollution peuvent rendre votre Volvo inapte à rouler aux États-Unis, au Canada et dans d'autres pays.
- Toutes les données, illustrations et spécifications figurant dans le présent manuel sont fondées sur les derniers renseignements techniques disponibles au moment de la publication. Veuillez noter que certains véhicules peuvent être équipés différemment, pour satisfaire à des exigences juridiques particulières. L'équipement offert en option décrit dans le présent manuel peut ne pas être disponible sur tous les marchés.
- Volvo se réserve le droit de modifier ses modèles en tout temps ou d'apporter des modifications aux caractéristiques ou à la conception sans préavis et sans engagement.

Données relatives au véhicule (boîte noire)

Les systèmes de conduite et de sécurité de votre véhicule utilisent des ordinateurs qui contrôlent et échangent des renseignements sur le fonctionnement de votre véhicule. Un ou plusieurs de ces ordinateurs peuvent enregistrer les renseignements reçus durant le fonctionnement normal du véhicule ou pendant un accident ou une situation d'évitement d'accident. Les données enregistrées peuvent être lues et utilisées par :

- Volvo Car Corporation
- les établissements d'entretien et de réparation
- les organismes chargés de l'application de la loi ou les autorités gouvernementales
- d'autres parties qui font valoir leur droit d'information en vertu de la loi ou qui ont accès à ces renseignements moyennant votre consentement.

L’environnement

Volvo et l'environnement

Volvo se soucie du bien-être de ses clients. Dans le cadre de cet engagement, nous nous préoccupons de l'environnement. Pour nous, le respect de l'environnement implique une astreinte constante à réduire les conséquences de nos activités sur l'environnement. Les activités de Volvo touchant l'environnement sont menées selon une approche holistique qui prend en considération l'ensemble des conséquences environnementales d'un produit tout au long de sa vie. Dans ce contexte, la conception, la production, l'utilisation du produit et le recyclage revêtent une importance particulière. Dans ses usines de production, Volvo a entièrement ou partiellement éliminé plusieurs produits chimiques, dont les CFC, le chromate de plomb, l'amiante et le cadmium. La quantité de produits chimiques utilisés dans les usines Volvo a été réduite de 50 % depuis 1991.

Volvo a été le premier constructeur à mettre en production, en 1976, un convertisseur catalytique à trois voies avec une sonde Lambda appelée sonde d'oxygène préchauffée. La version actuelle de ce système très efficace réduit d'environ 95 % à 99 % les substances dangereuses (CO, HC, NOx) émises par le tuyau d'échappement; les recherches pour éliminer le reste de ces substances se poursuivent. Volvo est le seul constructeur automobile à offrir des ensembles de rechange sans CFC pour les systèmes de climatisation de tous les modèles, à partir du modèle 240 de l'année 1975. Grâce à la sophistication des commandes électroniques du moteur et à l'amélioration de la propreté des carburants, nous nous approchons davantage de nos objectifs. Après la période d'utilisation, l'étape critique du cycle de vie des véhicules et des pièces Volvo est le recyclage. Les parties métalliques représentent environ 75 % du poids total d'un véhicule, ce qui en fait le produit industriel le mieux recyclé. Pour bien contrôler le recyclage et le rendre efficace, de l'information sur le démontage est disponible pour tous les modèles Volvo. Toutes les pièces Volvo en plastique homogène pesant plus de 100 grammes (3,4 oz) comportent des symboles internationaux qui indiquent comment ces pièces doivent être triées en vue de leur recyclage. En plus d'améliorer sans arrêt les caractéristiques environnementales des moteurs conventionnels à carburant, Volvo travaille activement sur les technologies avancées de véhicules utilisant un combustible de remplacement.

Lorsque vous conduisez un véhicule Volvo, vous collaborez à la diminution de l'impact des voitures sur l'environnement. Afin de réduire l'impact environnemental de votre véhicule, vous pouvez :

- Gonfler les pneus à la pression recommandée. Des essais ont montré une diminution de l'économie de carburant lorsque les pneus sont mal gonflés.
- Vous conformer au calendrier d’entretien recommandé dans le livret de garantie et d'entretien.
- Conduire à une vitesse constante.
- Vous rendre chez un technicien Volvo formé et qualifié dès que possible si le témoin de défectuosité s'allume ou reste allumé après le démarrage.
- Éliminer correctement toutes les pièces usées du véhicule telles que huile moteur, batteries, garnitures de train, etc.
- Il faut utiliser des produits d'entretien de marque Volvo pour nettoyer votre voiture. Tous les produits d'entretien Volvo sont écologiques.

Installation des accessoires

- Nous recommandons fortement aux propriétaires de véhicules Volvo d'installer uniquement des accessoires approuvés de marque Volvo et de les faire installer par un technicien Volvo formé et qualifié.
- Les accessoires de marque Volvo sont vérifiés afin de s'assurer qu'ils sont compatibles avec les systèmes de performance, de sécurité et d'émission de votre voiture. De plus, un technicien Volvo formé et qualifié sait où les accessoires peuvent être installés de façon sécuritaire et où ces accessoires ne doivent pas être installés. Dans tous les cas, veuillez consulter un technicien Volvo formé et qualifié avant toute installation d'accessoires sur votre voiture ou à l'intérieur de celle-ci.
- Les accessoires qui n'ont pas été approuvés par Volvo peuvent ou peuvent ne pas avoir été vérifiés pour déterminer leur compatibilité avec votre véhicule. De plus, un installateur inexpérimenté peut ne pas connaître certains systèmes du véhicule.
- Si vous installez des accessoires qui n'ont pas été vérifiés par Volvo ou si une personne qui ne connaît pas bien votre véhicule installe des accessoires, ceux-ci pourraient endommager les systèmes de performance et de sécurité de votre véhicule.
- Il se peut que les dommages causés par des accessoires non approuvés ou mal installés ne soient pas couverts par la garantie de véhicule neuf. Lire le livret de garantie et d'entretien pour de plus amples renseignements sur la garantie. Volvo n'assume aucune responsabilité pour tout décès, blessure ou dépense susceptible de résulter de l'installation d'accessoires qui ne sont pas d'origine.

Distraction du conducteur

- La distraction du conducteur résulte des activités de ce dernier qui n'ont aucun lien direct avec la maîtrise du véhicule dans l'environnement de conduite. Votre nouvelle Volvo est, ou peut être, équipée de nombreux systèmes de divertissement ou de communication qui offrent plusieurs fonctions. Parmi ceux-ci, on retrouve les téléphones cellulaires en mode mains libres, les systèmes de navigation et les chaînes audio polyvalentes. Il se peut aussi que vous possédiez d'autres appareils électroniques portatifs pour votre commodité. Lorsqu'ils sont utilisés correctement et de façon sécuritaire, ces appareils enrichissent l'expérience de conduite. Utilisé de la mauvaise façon, n'importe lequel de ces appareils peut être une source de distraction.
- Pour tous ces systèmes, nous souhaitons vous offrir la mise en garde qui suit et qui montre à quel point Volvo se préoccupe de votre sécurité.
- N'utilisez jamais ces appareils ou tout dispositif de votre véhicule d'une façon qui vous empêcherait de conduire en toute sécurité. La distraction peut entraîner des accidents graves. En plus de cette mise en garde, nous souhaitons vous donner les conseils suivants concernant les nouvelles options offertes par votre véhicule :
- N'utilisez jamais un téléphone cellulaire à main en conduisant. Certaines autorités interdisent aux conducteurs d'utiliser un téléphone cellulaire pendant que le véhicule est en mouvement.
- Si votre véhicule est équipé d'un système de navigation, réglez ou modifiez votre itinéraire de voyage uniquement lorsque le véhicule est garé.
- Ne programmez jamais la chaîne audio pendant que le véhicule est en mouvement. Il faut programmer les canaux préréglés de la radio lorsque le véhicule est

Mises en garde importantes

garé et les utiliser pour rendre l'utilisation de la radio plus rapide et plus simple.

- N'utilisez jamais un ordinateur portatif ou un assistant numérique personnel pendant que le véhicule est en mouvement.

Il incombe au conducteur ou à la conductrice de faire tout en son possible pour assurer sa propre sécurité et celle des passagers du véhicule et des autres conducteurs avec lesquels il ou elle partage la route. Éviter les distractions fait partie de cette responsabilité.

Sécurité des occupants..... 18
Ceintures de sécurité..... 20
Système de retenue supplémentaire..... 23
Coussins gonflables avant..... 24
Capteur du poids de l'occupant..... 29
Coussins gonflables latéraux..... 33
Rideau gonflable Volvo..... 35
Système anti-coup de fouet cervical..... 37
Sécurité des enfants..... 39
Systèmes de retenue pour enfant..... 42
Sièges de bébé..... 44
Sièges de sécurité évolutifs pour enfant..... 47
Coussins rehausseurs..... 50
Ancrages inférieurs ISOFIX..... 51
Ancrages d'attache supérieurs..... 53
Enregistrement du système de retenue pour enfant et rappels..... 54
Siège rehausseur intégré..... 55

G020871

SÉCURITÉ

01

Sécurité des occupants

Volvo se soucie de la sécurité

La sécurité est la pierre angulaire de Volvo. Notre préoccupation en la matière remonte à 1927, lorsque la première Volvo quittait la chaîne de production. La ceinture de sécurité à trois points (inventée par Volvo), les cages de sécurité et les zones d'impact à absorption d'énergie ont été conçues dans les voitures bien avant que cela ne devienne à la mode ou exigé en vertu de règlements gouvernementaux. Nous ne faisons aucun compromis quant à notre engagement envers la sécurité. Nous continuons à rechercher de nouvelles caractéristiques de sécurité et à raffiner celles qui se trouvent déjà dans nos véhicules. Vous pouvez nous aider. Nous serions heureux de recueillir vos suggestions sur les façons d'améliorer la sécurité automobile. Nous souhaitons également savoir si vous avez déjà eu des questions au sujet de la sécurité dans votre véhicule. Communiquez avec nous aux États-Unis en composant le : 800-458-1552 ou au Canada le : 800-663-8255.

Rappels sur la sécurité des occupants

La sécurité au volant ne dépend pas de votre âge mais plutôt de :

- La qualité de votre vision.
- Votre capacité de concentration.
- Votre rapidité à prendre des décisions en situation de stress pour éviter un accident.

Les conseils ci-après vous aideront à composer avec les changements incessants de la circulation.

- Pas d'alcool au volant.
- Si vous prenez des médicaments, consultez votre médecin pour connaître leurs effets possibles sur votre aptitude à la conduite.
- S'inscrire à un cours de conduite automobile pour rafraîchir vos connaissances.
- Passer régulièrement un examen de la vue.
- Toujours maintenir votre pare-brise et vos phares propres.
- Remplacer les balais d'essuie-glace lorsqu'ils commencent à laisser des traces.
- Tenir compte de la circulation, des conditions météorologiques et routières, surtout en ce qui a trait à la distance de freinage.

Signalement aux États-Unis des avaries compromettant la sécurité

Si vous pensez que votre véhicule a une défectuosité qui pourrait provoquer une collision ou causer des blessures ou même la mort, vous devez immédiatement en informer la National Highway Traffic Safety Administration (NHTSA) en plus d'avertir Volvo Cars of North America, LLC. Si la NHTSA reçoit d'autres plaintes similaires, elle peut mener une enquête; si elle découvre qu'il existe, dans un groupe de véhicules, une avarie compromettant la sécurité, la NHTSA peut ordonner une campagne de rappel et de réparation. Cependant, la NHTSA ne peut être impliquée dans des différends entre vous et votre concessionnaire ou Volvo Cars of North America, LLC. Pour communiquer avec la NHTSA, appelez sans frais le Auto Safety Hotline au 1-888-327-4236

(ATS : 1-800-424-9153) ou écrivez à : NHTSA, U.S. Department of Transportation, Washington D.C. 20590.

Pour obtenir de plus amples renseignements sur la sécurité des véhicules automobiles, visitez le :

http://www.safercar.gov

Si votre véhicule est concerné par une campagne d'entretien, un rappel pour émissions polluantes ou pour raisons de sécurité, ou par une autre opération similaire, nous vous recommandons fortement de le présenter à l'inspection le plus rapidement possible. Veuillez vérifier auprès de votre concessionnaire local ou auprès de Volvo Cars of North America LLC si ces conditions s'appliquent à votre véhicule.

Le NHTSA peut être joint aux coordonnées suivantes :

Par Internet :

http://www.nhtsa.gov

Par téléphone :

1-888-DASH-2-DOT
(1-888-327-4236).

Signalement des avaries compromettant la sécurité au Canada

Si vous croyez que votre véhicule a une avarie qui pourrait entraîner une collision ou causer des blessures ou même la mort, vous devez en aviser immédiatement Transports Canada ainsi que La Compagnie des Automobiles Volvo du Canada.

Pour communiquer avec Transports Canada, composez le 800-333-0510 ou le 613-993-9851 si vous appelez de la région d'Ottawa.

Ceintures de sécurité

Utilisation des ceintures de sécurité

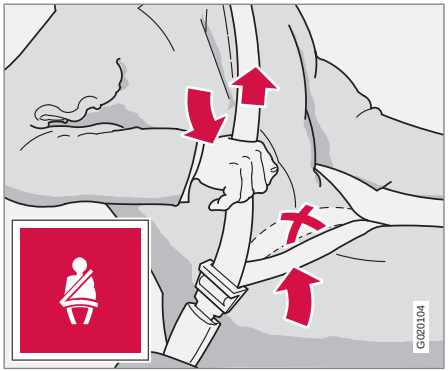

Réglage de la ceinture de sécurité

Inventeur de la ceinture de sécurité à trois points, Volvo vous conseille vivement, à vous et à tous les occupants du véhicule, de porter votre ceinture de sécurité et de vous assurer que les enfants sont correctement attachés au moyen d'un siège pour enfant, un d'siège d'auto ou d'un siège rehausseur adapté à leur âge, leur poids et leur taille.

Volvo est également d'avis que les enfants ne doivent pas prendre place sur le siège avant.

Dans la plupart des provinces et des États, il est obligatoire pour les occupants d'un véhicule d'utiliser les ceintures de sécurité.

Prétendeurs de ceinture de sécurité
Les ceintures de sécurité sont munies de prétendeurs qui réduisent le mou des ceintures de sécurité. Ces prétendeurs se déclenchent en cas de déploiement des coussins gonflables. Les ceintures de sécurité avant comprennent également un dispositif réducteur de tension qui, en cas de collision, limite les forces maximales exercées par la ceinture sur l'occupant.

Pour boucler la ceinture de sécurité
Tirer suffisamment sur la ceinture de façon à pouvoir insérer la plaque de verrouillage dans le réceptacle, jusqu'à ce qu'un clic net se fasse entendre. Le rétracteur des ceintures de sécurité est normalement « déverrouillé » et vous pouvez vous déplacer facilement à condition que le baudrier ne soit pas tiré trop loin.

Le rétracteur de la ceinture de sécurité se verrouillera dans les situations suivantes :

- si la ceinture est tirée trop rapidement
- pendant le freinage ou l'accélération
- si le véhicule penche de façon excessive
- lors de la conduite en virage
- si le rétracteur à blocage automatique/rétracteur à blocage d'urgence (ALR/ELR) est enclenché

REMARQUE

Chaque ceinture de sécurité (sauf celle du conducteur) est équipée de la fonction ALR/ELR conçue pour que la ceinture de sécurité reste tendue. La fonction ALR/ELR se déclenche lorsqu'on tire la ceinture de sécurité le plus loin possible. Si la fonction est déclenchée, le rétracteur de la ceinture de sécurité émettra un bruit, ce qui est normal, et la ceinture de sécurité sera bien tendue et en place. Cette fonction est automatiquement désactivée lorsque la ceinture de sécurité est détachée et complètement rétractée.

Voir également la page 40 pour de plus amples renseignements sur l'utilisation de la fonction ALR/ELR de la ceinture de sécurité pour fixer un siège pour enfant.

En portant la ceinture de sécurité, bien se rappeler que :

- La ceinture ne doit pas être entortillée ou torsadée.
- La ceinture ventrale doit être placée assez bas sur les hanches (elle ne doit pas exercer de pression sur l'abdomen).
- S'assurer que le baudrier est bien enroulé dans son rétracteur, et que le baudrier et la ceinture ventrale sont bien tendus.

Pour détacher la ceinture de sécurité

Pour retirer la ceinture de sécurité, appuyer sur la section rouge du réceptacle de la ceinture de sécurité. Avant de quitter le véhicule, vérifier que la ceinture de sécurité se rétracte complètement une fois débouclée. Au besoin, guider la ceinture pour la ramener dans la fente du rétracteur.

Témoin de rappel de la ceinture de sécurité

Le rappel de la ceinture de sécurité consiste en un signal sonore, un témoin lumineux au-dessus du rétroviseur et un symbole sur le tableau de bord qui avertissent le conducteur et le passager avant si leurs ceintures de sécurité ne sont pas bouclées.

AVERTISSEMENT

- N'utilisez jamais une ceinture de sécurité pour plus d'un occupant.
- Ne jamais placer le baudrier sous le bras, dans le dos ou ailleurs que sur l'épaule. Sinon, en cas d'accident, il y a risque de blessure.
- Une ceinture de sécurité perd beaucoup de sa résistance lorsqu'elle est étirée violemment et elle doit être remplacée après toute collision, même quand elle semble n'avoir subi aucun dommage.
- Ne réparez jamais la ceinture vous-même ; faites exécuter le travail uniquement par un technicien Volvo qualifié.
- Tout dispositif utilisé pour donner du jeu au baudrier d'une ceinture à trois points d'ancrage aura un effet préjudiciable sur le degré de protection dont vous jouirez en cas de collision.
- Le dossier du siège ne doit pas être trop incliné vers l'arrière. Le baudrier doit être tendu pour fonctionner correctement.
- Ne pas utiliser un siège de sécurité pour enfant ou des coussins rehausseurs sur le siège du passager avant. Volvo recommande également que les enfants prennent place sur le siège arrière, en attachant convenablement la ceinture de sécurité ordinaire, lorsqu'ils sont devenus trop grands pour s'asseoir dans un siège de sécurité pour enfant.

Utilisation de la ceinture de sécurité pendant la grossesse

Les femmes enceintes doivent toujours porter une ceinture de sécurité. Il est toutefois important de le faire de façon appropriée. La ceinture doit être placée près du corps, le baudrier traversant le creux de la poitrine jusqu'au côté de l'abdomen. La partie ventrale de la ceinture doit être placée à plat au-dessus du haut des cuisses et le plus bas possible sous le ventre. Elle ne doit jamais être déplacée vers le haut.

Ceintures de sécurité

Éliminer tout mou dans la ceinture et s'assurer que celle-ci est bien ajustée au corps, sans entortillements.

À mesure que la grossesse avance, les femmes enceintes qui conduisent doivent régler le siège et le volant de manière à garder la maîtrise du véhicule (c.-à-d. être en mesure d'actionner facilement les pédales et le volant). C'est pourquoi elles doivent placer le siège en maintenant le plus de distance possible entre le ventre et le volant.

Sièges pour enfant
Veuillez voir page 40 pour de plus amples renseignements sur la fixation des sièges pour enfant au moyen des ceintures de sécurité.

Entretien des ceintures de sécurité
Vérifier périodiquement que les ceintures sont en bon état. Utiliser de l'eau et un détergent doux pour les nettoyer. Vérifier le fonctionnement du mécanisme des ceintures comme suit : boucler la ceinture et tirer rapidement sur la courroie.

Système de retenue supplémentaire (SRS)

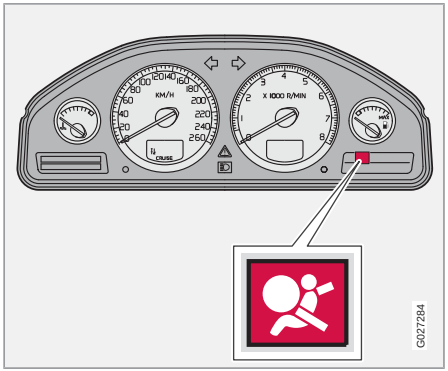

Témoin lumineux du SRS

En complément à la ceinture de sécurité à trois points, votre Volvo est équipée du système de retenue supplémentaire (SRS). Le SRS de Volvo comprend des tendeurs de ceinture de sécurité, des coussins gonflables frontaux, des coussins gonflables latéraux, un capteur du poids de l'occupant et des rideaux gonflables. Tous ces dispositifs sont contrôlés par le module de commande SRS. Le témoin lumineux SRS (voir l'illustration) s'allume lorsqu'on met le contact à la position **I**, **II** ou **III** et s'éteint normalement au bout d'environ 7 secondes si aucune anomalie n'est détectée dans le système.

Le cas échéant, un message textuel apparaît lorsque le témoin lumineux SRS s'allume. Si ce symbole lumineux ne fonctionne pas adéquatement, le symbole lumineux général s'allume et un message textuel s'affiche.

AVERTISSEMENT

- Si le témoin lumineux du système SRS demeure allumé après le démarrage du moteur ou s'il s'allume durant la conduite, faire inspecter le véhicule le plus tôt possible par un technicien Volvo qualifié.
- N'essayez jamais de réparer un composant ou une pièce du système SRS vous-même. Toute ingérence dans le système pourrait entraîner son mauvais fonctionnement et des blessures graves. Tout travail sur le système doit être exécuté par un technicien Volvo agréé.

AVERTISSEMENT

Si votre véhicule a été inondé (par exemple, moquette trempée ou flaque d'eau sur le plancher du véhicule) ou s'il a été endommagé de quelle que façon que ce soit, n'essayez pas de mettre le moteur en marche ou d'insérer la clé dans le contact avant d'avoir débranché la batterie (voir ci-dessous). Cela pourrait provoquer le déploiement des coussins gonflables, ce qui pourrait causer des blessures. Faire remorquer le véhicule chez un technicien Volvo formé et qualifié pour réparation.

Transmission automatique

Avant de faire remorquer le véhicule, suivre la procédure suivante pour neutraliser le système de verrouillage du levier de vitesses afin d'amener ce dernier au point mort :

1. Couper le contact, attendre au moins 10 minutes et déconnecter la batterie.
2. Attendre au moins une minute.
3. Insérer la clé dans le contact et l'amener à la position **II.**
4. Appuyer fermement sur la pédale de frein.
5. Déplacer le levier de vitesses de la position **P** (Park) à **N** (point mort).

Coussins gonflables avant

Le système de coussins gonflables avant

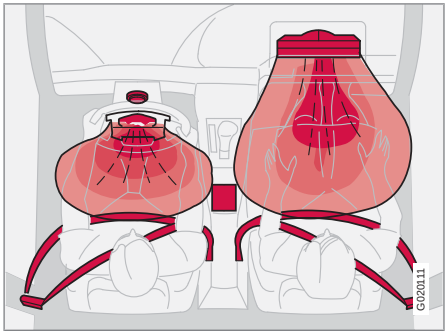

Les coussins gonflables avant constituent un complément pour les ceintures de sécurité à trois points. Pour qu'ils offrent la protection voulue, les ceintures de sécurité doivent être bouclées en tout temps.

Le système de coussins gonflables avant comprend des générateurs de gaz entourés de coussins gonflables et de capteurs de décélération qui activent les générateurs de gaz qui gonflent les coussins gonflables avec de l'azote.

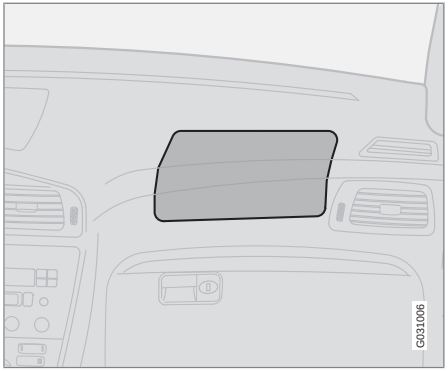

Emplacement du coussin gonflable avant du côté passager

À mesure que le mouvement des occupants des sièges comprime les coussins gonflables, une partie du gaz est évacuée à un débit contrôlé afin d'assurer un meilleur amortissement. Les deux prétendeurs de ceinture de sécurité se déploient également, réduisant au minimum le mou dans la ceinture de sécurité. Tout le processus, y compris le gonflage et le dégonflage des coussins gonflables, prend environ un cinquième de seconde.

L'emplacement des coussins gonflables avant est indiqué par la mention **SRS AIRBAG** en relief dans le rembourrage du volant et au-dessus de la boîte à gants, et par des autocollants sur les deux pare-soleil et à l'avant et à l'extrême droite du tableau de bord.

- Le coussin gonflable côté conducteur est replié et situé dans le moyeu du volant.
- Le coussin gonflable côté passager avant est replié et situé derrière un panneau au-dessus de la boîte à gants.

AVERTISSEMENT

- Les coussins gonflables visent à COMPLÉTER les ceintures de sécurité à trois points et non à les remplacer. Pour profiter au maximum de la protection qu'ils offrent, bouclez les ceintures de sécurité en tout temps. Soyez conscient qu'aucun système ne peut prévenir toutes les blessures possibles en cas d'accident.
- Ne conduisez jamais un véhicule équipé d'un coussin gonflable monté dans le volant avec les mains sur le logement du coussin.
- Les coussins gonflables avant ont pour but de prévenir les blessures graves. Ils se déploient très rapidement et avec une force considérable. En cas de déploiement normal d'un seul ou des deux coussins et selon certaines variables telles que la posture de l'occupant, celui-ci risque de subir des abrasions, des ecchymoses, des tuméfactions ou d'autres blessures.
- Au moment de poser tout équipement accessoire, assurez-vous de ne pas endommager le système des coussins gonflables avant. Toute ingérence dans le système pourrait en causer le mauvais fonctionnement.

Déploiement des coussins gonflables avant

- Les coussins gonflables avant sont conçus pour se déployer en cas de collision frontale ou quasifrontale, de choc ou de décélération, selon la violence du choc, l'angle, la vitesse de percussion et l'objet percuté. Les coussins peuvent aussi se déployer dans certains cas de collision non frontale qui impliquent une décélération rapide.
- Les capteurs du SRS, qui déclenchent le déploiement des coussins gonflables avant, sont conçus pour réagir à la fois à l'impact de la collision et aux forces d'inertie ainsi générées et pour déterminer si la collision est suffisamment violente pour activer les prétendeurs de ceinture de sécurité et/ou les coussins gonflables.

Toutefois, certaines collisions frontales ne déclenchent pas les coussins gonflables avant.

- En cas de collision avec un objet non rigide (banc de neige ou buisson, par exemple) ou de collision à faible vitesse avec un objet rigide et fixe, le dispositif ne se déploie pas nécessairement.
- Normalement, les coussins gonflables avant ne se gonflent pas en cas de collision latérale ou arrière, ni en cas de tonneau.
- L'importance des dégâts subis par la carrosserie ne constitue pas une indication fiable pour déterminer si les coussins auraient dû se déclencher ou non.

Coussins gonflables avant

REMARQUE

- Le déploiement des coussins gonflables avant ne se produit qu'une seule fois au cours d'un accident. En cas de collision provoquant le déploiement du dispositif, les coussins gonflables et les prétendeurs de ceinture de sécurité entrent en fonction. Le dispositif émet un léger bruit et libère une petite quantité de poudre. Cette libération de poudre peut faire penser à de la fumée. Elle n'indique pas la présence de feu et constitue une caractéristique normale du dispositif.
- Les coussins gonflables avant de Volvo comportent des capteurs spéciaux intégrés aux boucles des ceintures de sécurité des sièges avant. Le moment du déploiement du coussin gonflable est déterminé par l'utilisation ou non de la ceinture de sécurité, ainsi que par la gravité de la collision.
- Il peut se produire des collisions au cours desquelles un seul coussin gonflable se déploie. Si le choc n'est pas trop violent, mais suffisamment violent pour présenter un risque réel de blessure, les coussins gonflables se déploient à la moitié de leur capacité. Si le choc est plus violent, les coussins gonflables se déploient à leur pleine capacité.

Si vous avez des questions concernant n'importe quel élément du système SRS, veuillez communiquer avec un technicien Volvo qualifié ou avec le Service du soutien à la clientèle :

Aux États-Unis :
Volvo Cars of North America, LLC

Customer Care Center

1 Volvo Drive

P.O. Box 914, Rockleigh,

New Jersey 07647

1-800-458-1552

www.volvocars.us

Au Canada :
Compagnie des automobiles Volvo du Canada

Service à la clientèle national

175, chemin Gordon Baker

North York (Ontario) M2H 2N7

1-800-663-8255

www.volvocanada.com

AVERTISSEMENT

- Ne pas utiliser un siège de sécurité pour enfant ou des coussins rehausseurs sur le siège du passager avant. Nous recommandons également que tout occupant mesurant moins de 140 cm (4 pi 7 po) trop grand pour occuper un tel siège prenne place sur le siège arrière et boucle sa ceinture de sécurité.
- Ne conduisez jamais lorsque les coussins gonflables sont déployés. Ceux-ci peuvent alors gêner la manoeuvre du volant du véhicule. Certains autres systèmes de sécurité peuvent aussi être endommagés.
- La fumée et la poussière produites par le déploiement des sacs gonflables peuvent causer l'irritation de la peau et des yeux en cas d'exposition prolongée.

Coussins gonflables avant

Autocollant des coussins gonflables apposé sur la surface extérieure des deux pare-soleil

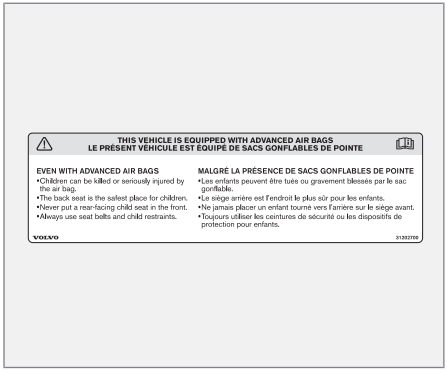

Autocollant des coussins gonflables apposé sur le tableau de bord du côté passager

AVERTISSEMENT

- On ne doit jamais permettre à un enfant de prendre place sur le siège du passager avant. Volvo recommande que TOUS les occupants (adultes et enfants) mesurant moins de 140 cm (4 pi 7 po) prennent place sur le siège arrière si le véhicule est équipé d'un coussin gonflable avant du côté du passager.
- L'occupant du siège du passager avant ne doit jamais s'asseoir sur le bord du siège, s'asseoir en position penchée vers le tableau de bord ou autrement hors de position.
- Le dos de l'occupant doit être autant à la verticale que le confort le permet et reposer contre le dossier, et la ceinture de sécurité doit être bouclée correctement.
- Les pieds doivent être sur le plancher et non sur le tableau de bord, le siège ou sortis par la fenêtre.

Coussins gonflables avant

AVERTISSEMENT

- Aucun objet ou équipement accessoire, un couvercle de tableau de bord par exemple, ne peut être placé sur, fixé au ou installé près de la trappe du coussin gonflable (la zone au-dessus de la boîte à gants) ou dans la zone touchée par le déploiement du coussin.
- Il ne doit y avoir aucun article non fixé, p. ex. une tasse de café, sur le plancher, le siège ou la zone de la planche de bord.
- N'essayez jamais d'ouvrir le couvercle du coussin gonflable qui se trouve sur le volant ou la planche de bord du côté passager. Cela doit être fait uniquement par un technicien Volvo formé et qualifié.

Tout défaut de suivre ces instructions peut entraîner des blessures pour les occupants du véhicule.

Désactivation du coussin gonflable avant, côté passager

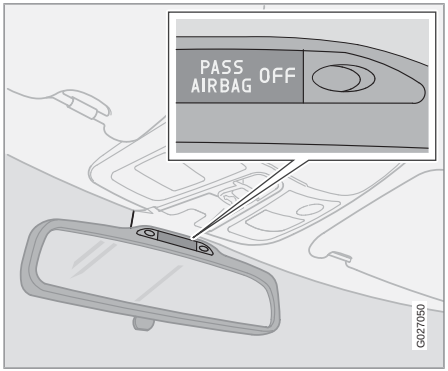

Témoin du capteur du poids de l'occupant (CPO)

Volvo recommande que TOUS les occupants (adultes et enfants) mesurant moins de 1,40 m (4 pi 7 po) prennent place sur le siège arrière de tout véhicule équipé d'un coussin gonflable avant du côté passager et soient bien attachés. Les enfants doivent toujours être assis dans un système de retenue pour enfant qui convient à leur poids et à leur taille. Pour connaître les recommandations sur la sécurité des enfants, voir page 39.

Le capteur de poids de l'occupant (CPO) est conçu pour répondre à toutes les exigences réglementaires des normes de la Federal Motor Vehicle Safety Standard (FMVSS) 208 et pour désactiver (ne gonflera pas) le coussin gonflable du passager avant dans certaines situations.

Le capteur de poids de l'occupant fonctionne au moyen de capteurs intégrés au siège et à la ceinture de sécurité du passager avant. Les capteurs sont conçus pour détecter la présence d'un occupant correctement installé et pour déterminer si le coussin gonflable du passager avant doit être activé (peut être gonflé) ou désactivé (ne gonflera pas).

Le CPO désactive (ne gonfle pas) le coussin gonflable avant du côté passager si :

- le siège du passager avant est inoccupé ou un objet petit ou moyen est placé sur le siège avant;
- le système détecte la présence d'un bébé assis dans un siège de bébé orienté vers l'arrière installé selon les directives du fabricant;
- le système détecte la présence d'un enfant assis dans un système de retenue pour enfant orienté vers l'arrière installé selon les directives du fabricant;
- le système détecte la présence d'un enfant assis dans un siège rehausseur;
- un passager avant n'est pas assis sur le siège pendant une courte période de temps;
- un enfant ou une personne de petite taille occupe le siège du passager avant.

Le CPO activera le témoin lumineux **PASSENGER AIRBAG OFF** pour vous rappeler que le coussin gonflable avant du côté passager est désactivé. Le témoin **PASSENGER AIRBAG OFF** est situé dans la console de plafond près de la partie inférieure du rétroviseur.

REMARQUE

Le témoin **PASSENGER AIRBAG OFF** s'allume pendant une courte période de temps lorsque vous démarrez le moteur pour confirmer qu'il est opérationnel. Si le siège du passager avant est inoccupé (siège vide) ou si le coussin gonflable avant du côté passager est activé (peut être gonflé), le témoin **PASSENGER AIRBAG OFF** sera éteint.

Cependant, si un défaut est détecté dans le système :

- le témoin du CPO demeure allumé;
- le témoin lumineux SRS (voir page 23) s'allume et demeure allumé;
- le message **PASS. AIRBAG OFF SERVICE URGENT** apparaît dans la fenêtre de renseignement

Capteur du poids de l'occupant

AVERTISSEMENT

- Si le système détecte une défectuosité et l'indique de la façon décrite, le coussin gonflable avant du côté passager ne se déploiera pas en cas de collision.
- Dans ce cas, les systèmes de sécurité et le capteur de poids de l'occupant doivent être inspectés par un technicien Volvo formé et qualifié aussitôt que possible.

AVERTISSEMENT

- Ne tentez jamais d'ouvrir, d'enlever ou de réparer tout composant du système CPO. Cela pourrait causer le mauvais fonctionnement du système. L'entretien ou la réparation doit être exécuté uniquement par un technicien Volvo formé et qualifié.
- Le siège du passager avant ne doit être modifié d'aucune façon. Cela pourrait réduire la pression exercée sur le coussin du siège, ce qui risque de nuire au fonctionnement du système CPO.

Le CPO est conçu pour désactiver (ne pas gonfler) le coussin gonflable avant du côté passager lorsqu'il détecte un siège de bébé orienté vers l'arrière, un système de retenue pour enfant orienté vers l'avant ou un siège rehausseur. Le témoin lumineux **PASSENGER AIRBAG OFF** s'allume et reste allumé pour vous rappeler que le coussin gonflable du passager avant est désactivé (voir le tableau suivant).

État d'occupation du siège du passager	État du témoin du CPO	État du coussin gonflable avant, côté passager
Siège inoccupé	L'indicateur lumineux du CPO PASS AIRBAG OFF n'est pas allumé	Coussin gonflable frontal du côté passager **désactivé**
Siège occupé par un occupant ou un objet de poids léger[A]	L'indicateur lumineux du CPO PASS AIRBAG OFF s'allume	Coussin gonflable frontal du côté passager **désactivé**
Le siège occupé par un occupant ou un objet lourd	L'indicateur lumineux du CPO PASS AIRBAG OFF n'est pas allumé	Coussin gonflable frontal du côté passager **activé**

[A] Volvo recommande qu'un enfant qui prend place sur le siège arrière soit retenu par un système de retenue pour enfant approprié.Si la ceinture n'est pas correctement attachée, il peut arriver que le capteur de poids de l'occupant ne détecte pas le système de retenue pour enfant, car la pression exercée sur le coussin du siège du véhicule est trop faible. Dans ce cas, le coussin gonflable du passager avant peut être mis

hors fonction sans que le témoin lumineux **PASSENGER AIRBAG OFF** s'allume. Ne jamais supposer que le coussin gonflable du passager avant est désactivé à moins que le témoin lumineux **PASSENGER AIRBAG OFF** soit allumé. S'assurer que le système de retenue pour enfant est correctement installé (éteindre le moteur du véhicule, retirer le système de retenue pour enfant du véhicule et le réinstaller selon les directives du fabricant) et que le témoin lumineux **PASSENGER AIRBAG OFF** est allumé ou installer le système de retenue pour enfant sur le siège arrière.

Le CPO est conçu pour activer (peut gonfler) le coussin gonflable du passager avant si le système détecte la présence d'une personne de la taille d'un adulte assis sur le siège du passager avant. Le témoin lumineux **PASSENGER AIRBAG OFF** s'éteindra.

Si une personne de la taille d'un adulte est assise sur le siège du passager avant et que le témoin lumineux **PASSENGER AIRBAG OFF** est allumé, il est possible que cette personne ne soit pas correctement assise sur le siège. Si c'est le cas :

1. Éteindre le moteur et demander à la personne de placer le dossier en position verticale.
2. La personne doit s'asseoir bien droit dans le siège, placée au centre du coussin du siège et les jambes confortablement étendues.
3. Redémarrer le moteur et demander à la personne assise à vos côtés de rester dans cette position pendant environ deux minutes. Cela permettra au système de détecter la présence de la personne et d'activer le coussin gonflable avant du côté passager.
4. Si le témoin **PASSENGER AIRBAG OFF** reste allumé après cette opération, demander à la personne de s'asseoir sur le siège arrière.

Cette situation reflète les limites du CPO. Elle n'indique pas un mauvais fonctionnement du CPO.

Modifications

Si vous envisagez de modifier votre véhicule, de quelle que façon que ce soit, pour l'adapter à des utilisateurs handicapés, par exemple en modifiant ou en adaptant les sièges ou les coussins gonflables avant, veuillez communiquer avec Volvo à :

Aux États-Unis :

Volvo Cars of North America, LLC

Customer Care Center

1 Volvo Drive

P.O. Box 914, Rockleigh,

New Jersey 07647

1-800-458-1552

Au Canada :

Compagnie des automobiles Volvo du Canada

Service à la clientèle national

175, chemin Gordon Baker

North York (Ontario) M2H 2N7

1-800-663-8255

Capteur du poids de l'occupant

AVERTISSEMENT

- Aucun objet qui ajoute au poids total qui s'exerce sur le siège ne doit être placé sur le siège du passager avant. Si un enfant prend place sur le siège en même temps que tout poids supplémentaire, ce dernier risque de causer l'activation du coussin gonflable par le système CPO, ce qui risque d'en causer le déploiement en cas de collision et de blesser l'enfant.
- La ceinture de sécurité ne doit jamais entourer un objet qui se trouve sur le siège du passager avant. Cela pourrait nuire au fonctionnement du système CPO.
- On ne doit jamais utiliser la ceinture de sécurité du passager avant de manière à ce qu'elle exerce sur le passager une pression supérieure à la normale. Cela pourrait faire augmenter la pression exercée par un enfant sur le capteur du poids de l'occupant et entraîner l'activation du coussin gonflable, ce qui pourrait causer le déploiement du coussin en cas de collision et blesser l'enfant.

AVERTISSEMENT

Ayez à l'esprit les points mentionnés ci-après en rapport avec le système CPO. Le défaut de suivre ces directives pourrait avoir un effet préjudiciable sur le fonctionnement du système et causer de graves blessures à l'occupant du siège du passager avant.

- La totalité du poids du passager du siège avant doit toujours être sur le coussin du siège. Le passager ne doit jamais se soulever du coussin à l'aide de l'appui-bras de la portière ou de la console centrale, en poussant sur le plancher avec les pieds, en s'assoyant sur le bord du coussin ou en poussant contre le dossier d'une façon qui réduit la pression qui s'exerce sur le coussin. Cela pourrait amener le CPO à désactiver le coussin gonflable avant du côté passager.
- Ne pas placer d'objet d'aucune sorte sur le siège du passager avant de manière à ce qu'il y ait un blocage, une pression ou une compression entre l'objet et le siège, autre que le résultat direct de l'utilisation correcte de la ceinture du rétracteur à blocage automatique/rétracteur à blocage d'urgence (ALR/ELR) (voir page 40).
- Aucun objet ne doit être placé sous le siège du passager avant. Cela pourrait nuire au fonctionnement du système CPO.

Coussins gonflables contre les impacts latéraux - sièges avant seulement

Emplacement du coussin gonflable contre les impacts latéraux (SIPS)

Pour ajouter à la protection structurale contre les impacts latéraux incorporée à votre véhicule, celui-ci est également équipé de coussins gonflables contre les impacts latéraux (SIPS).

Le système SIPS à coussins gonflables est conçu pour améliorer la protection des occupants contre certaines collisions latérales. Les coussins gonflables du système SIPS sont conçus pour se déployer lors de collisions latérales, dans certaines conditions, en fonction de la violence, de l'angle et de la vitesse de la collision, et du point de percussion.

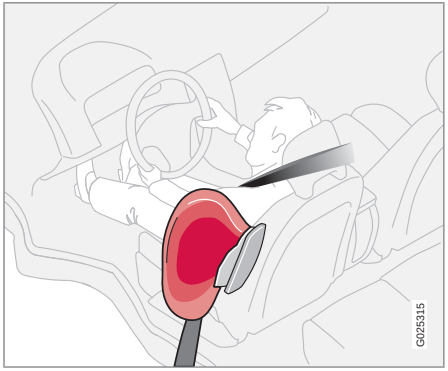

Emplacement du coussin gonflable SIPS

REMARQUE

Le déploiement d'un coussin gonflable SIPS se produit uniquement du côté du choc. Les coussins gonflables ne se déclenchent donc pas dans tous les cas de collision latérale.

Composants du système de coussins gonflables SIPS

Le système de coussins gonflables SIPS est composé de générateurs de gaz et de modules de coussin gonflable latéraux intégrés aux côtés extérieurs des dossiers des sièges avant.

Coussins gonflables latéraux

AVERTISSEMENT

- Le système de coussins gonflables SIPS s'ajoute au système structural de protection contre les impacts latéraux et au système de ceintures de sécurité à trois points d'ancrage. Il n'est pas conçu pour se déployer durant une collision frontale ou par l'arrière, ou en cas de capotage.
- L'utilisation de housses sur les sièges avant risque de nuire au déploiement des coussins gonflables SIPS.
- Aucun objet, équipement accessoire ou autocollant, ne peut être placé sur, fixé au ou posé près du système de coussins gonflables SIPS ou dans la zone touchée par le déploiement des coussins SIPS.
- Ne cherchez jamais à ouvrir ou à réparer tout composant du système de coussins gonflables SIPS. Cela doit être fait uniquement par un technicien Volvo formé et qualifié.
- Pour que les coussins gonflables SIPS les protègent de la meilleure façon possible, les occupants des sièges avant doivent tous deux s'asseoir en position verticale et boucler leur ceinture de sécurité correctement.
- Tout défaut de suivre ces instructions peut entraîner des blessures pour les occupants du véhicule en cas d'accident.

Le rideau gonflable Volvo (VIC)

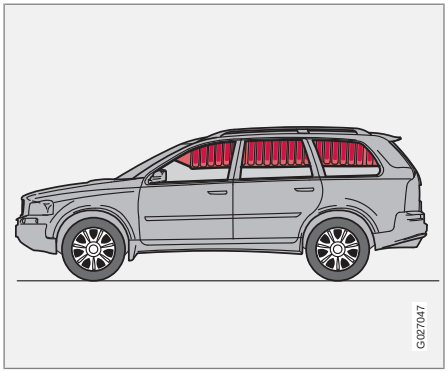

Ce dispositif est composé de rideaux gonflables situés le long de la paroi latérale des garnitures de toit qui vont des vitres latérales avant au bord arrière des vitres latérales arrière. Ils visent à protéger la tête des occupants des sièges avant et celle des occupants des sièges arrière de chaque côté de la voiture, ainsi que la tête des occupants des sièges extérieurs de troisième rangée facultatifs, dans certaines collisions à impact latéral.

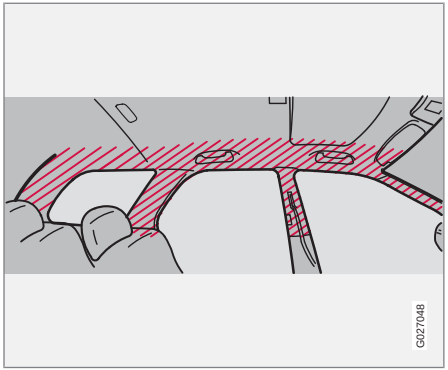

Les rideaux gonflables de la Volvo XC90 sont également conçus pour mieux protéger les occupants en cas de tonneau, et éviter qu'ils ne soient éjectés du véhicule.

REMARQUE

Dans les modèles à cinq sièges, les rideaux gonflables protègent les deux rangées de sièges. Dans les modèles à sept sièges, ils protègent les trois rangées.

Le système VIC est conçu pour se déployer uniquement du côté du véhicule touché.

Toutefois, lors de certains impacts latéraux, ou en cas de tonneau, les rideaux gonflables et les coussins gonflables du système de protection contre l'impact latéral (SIPS) se déploient **tous les deux** simultanément. Toutefois, dans certains cas, **SEUL** le rideau gonflable se déploie. Lorsque le rideau gonflable **ET** le coussin gonflable SIPS se déploient, cela se produira simultanément.

REMARQUE

Lorsque le rideau gonflable se déploie, il demeure gonflé pendant environ 5 secondes.

AVERTISSEMENT

- Le dispositif VIC s'ajoute au système de protection contre les impacts latéraux. Il n'est pas conçu pour se déployer durant une collision frontale ou par l'arrière ou en cas de capotage.
- Ne cherchez jamais à ouvrir ou à réparer tout composant du dispositif VIC. Cela doit être fait uniquement par un technicien Volvo formé et qualifié.
- N'accrochez jamais des objets lourds aux poignées de pavillon. Cela pourrait entraver le bon fonctionnement du rideau gonflable.

Rideau gonflable Volvo

AVERTISSEMENT

Pour que le dispositif VIC protège les deux occupants des sièges avant et les deux occupants des sièges arrière extérieurs de la meilleure façon possible, ceux-ci doivent s'asseoir en position verticale et boucler leur ceinture de sécurité correctement; les adultes bouclent leur ceinture et les enfants utilisent un système de retenue pour enfant approprié. Seuls des adultes doivent prendre place sur les sièges avant. On ne doit jamais permettre à un enfant de prendre place sur le siège du passager avant. Voir page 40 pour connaître les directives. Le non-respect de ces directives peut causer des blessures pour les occupants du véhicule en cas d'accident.

Système anti-coup de fouet cervical (WHIPS) - sièges avant uniquement

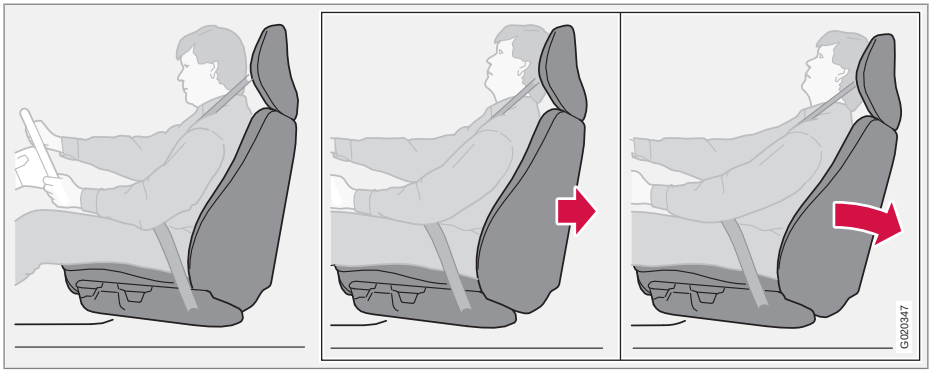

Le système WHIPS est composé de charnières et de supports spécialement conçus qui sont situés dans les dossiers des sièges avant et qui sont destinés à absorber une partie de l'énergie produite par une collision arrière (lorsque le véhicule est embouti).

En cas de collision de ce type, les charnières et les supports du dossier des sièges avant sont conçus pour changer légèrement de position, afin de permettre au dossier et à l'appuie-tête de mieux soutenir la tête de l'occupant, avant de se déplacer légèrement vers l'arrière. Ce mouvement contribue à absorber une partie des forces susceptibles de créer un coup de fouet cervical.

AVERTISSEMENT

- Le système WHIPS vise à compléter les autres systèmes de sécurité de votre véhicule. Pour qu'il fonctionne correctement, la ceinture de sécurité à trois points doit être bouclée. Il faut être conscient qu'aucun système ne peut prévenir toutes les blessures possibles en cas d'accident.
- Le système WHIPS est conçu de manière à fonctionner à l'occasion de certaines collisions par l'arrière, en fonction de la violence, de l'angle et de la vitesse de la collision.

Système anti-coup de fouet cervical

AVERTISSEMENT

Les occupants des sièges avant ne doivent jamais s'asseoir hors position. Le dos de l'occupant doit être autant à la verticale que le confort le permet et reposer contre le dossier, et la ceinture de sécurité doit être bouclée correctement.

AVERTISSEMENT

- Si votre véhicule a été impliqué dans une collision par l'arrière, il faudra faire inspecter les dossiers des sièges avant par un technicien Volvo formé et qualifié, même si les sièges ne semblent pas avoir été endommagés. Il se peut que certains composants du système WHIPS doivent être remplacés.
- N'essayez pas de faire l'entretien d'un composant du système WHIPS vous-même.

AVERTISSEMENT

Tout contact entre les dossiers des sièges avant et le dossier rabattu du siège arrière risque de nuire au fonctionnement du système WHIPS. Si le siège arrière est replié, les sièges avant occupés doivent être avancés de telle sorte qu'ils ne touchent pas le siège arrière replié.

AVERTISSEMENT

- Une boîte, une valise, etc., coincée derrière les sièges avant risque de nuire au fonctionnement du système WHIPS.
- Si les dossiers des sièges arrière sont rabattus, il faut arrimer les bagages pour les empêcher de glisser vers l'avant contre les dossiers des sièges avant en cas de collision arrière. Cela pourrait nuire au fonctionnement du système WHIPS.

Les enfants doivent être assis de façon sécuritaire

Volvo recommande l'utilisation correcte des systèmes de retenue pour tous les passagers, y compris les enfants. Se rappeler que, peu importe son âge et sa taille, un enfant doit toujours être convenablement attaché dans un véhicule.

Votre véhicule est également équipé d'attaches ISOFIX/LATCH, ce qui rend l'installation de sièges pour enfant plus aisée.

Certains systèmes de retenue pour enfant sont conçus pour être fixés dans le véhicule par les ceintures ventrales ou par la partie ventrale des ceintures avec baudrier. Ces systèmes de retenue permettent, en cas d'accident, de protéger les enfants dans le véhicule, à condition d'être utilisés correctement. Toutefois, les enfants risquent de subir des blessures quand les systèmes de retenue pour enfant ne sont pas convenablement fixés au véhicule. Si les instructions concernant l'installation du système de retenue n'ont pas été suivies, l'enfant risque de heurter l'intérieur du véhicule en cas d'arrêt brusque.

Tenir un enfant dans les bras ne constitue PAS un substitut approprié au système de retenue pour enfant. En cas d'accident, l'enfant qui se trouve dans les bras d'une personne peut être écrasé entre l'intérieur de la voiture et la personne, si celle-ci n'est pas attachée. L'enfant peut également être blessé en frappant l'intérieur ou en étant éjecté du véhicule au cours d'une manœuvre brusque ou en cas de choc brutal. La même situation peut se produire si le bébé ou l'enfant n'est pas convenablement attaché sur son siège. Les autres occupants doivent également être correctement attachés pour diminuer le risque de blesser un enfant ou d'aggraver les blessures infligées à ce dernier.

Tous les États et les provinces ont adopté des règlements sur la façon dont les enfants doivent être transportés dans un véhicule. Consultez les règlements en vigueur dans votre État ou province. Des statistiques récentes d'accident démontrent que les enfants sont mieux protégés sur la banquette arrière que sur le siège avant lorsqu'ils sont correctement attachés. Un système de retenue pour enfant améliore la protection des enfants dans un véhicule. Voici ce qu'il faut regarder lorsqu'on choisit un système de retenue pour enfant :

- Il doit porter une étiquette attestant la conformité aux normes de sécurité fédérales sur les véhicules automobiles (FMVSS 213) - ou au Canada, NSVAC213.
- Vérifier que le système de retenue pour enfant est approuvé pour la taille, le poids et le développement de l'enfant; l'étiquette requise en vertu de la norme ou du règlement, ou encore les instructions concernant le système de retenue donnent généralement ces renseignements.
- Lorsque vous utilisez un système de retenue pour enfant, nous vous encourageons fortement à bien consulter le mode d'emploi du système de retenue. Il est important que vous le compreniez bien et que vous soyez en mesure d'utiliser le système de retenue correctement et en toute sécurité dans le véhicule. Un système de retenue pour enfant mal utilisé peut aggraver les blessures, aussi bien pour le bébé ou l'enfant que pour les autres occupants du véhicule.

Lorsqu'un enfant est devenu trop grand pour occuper un siège de sécurité pour enfant, il doit s'asseoir sur le siège arrière et s'attacher avec la ceinture de sécurité. La meilleure façon de protéger l'enfant est de l'installer sur un coussin, de façon à ce que la ceinture soit correctement positionnée sur ses hanches, voir page 50. La loi en vigueur dans votre État ou province peut rendre obligatoire l'utilisation d'un siège ou d'un coussin pour enfant en combinaison avec la ceinture de sécurité, en fonction de l'âge et/ou de la taille de l'enfant. Veuillez vérifier la réglementation locale en vigueur.

Il est possible d'obtenir un coussin rehausseur conçu et testé spécialement pour les enfants

Sécurité des enfants

en communiquant avec votre concessionnaire Volvo.

États-Unis : pour les enfants pesant de 15 à 36 kg (de 33 à 80 lb) et mesurant de 97 à 137 cm (de 38 à 54 pouces)

Canada : pour les enfants pesant de 18 à 36 kg (de 40 à 80 lb) et mesurant de 102 à 137 cm (de 40 à 54 pouces)

AVERTISSEMENT

- Ne pas utiliser un siège de sécurité pour enfant ou des coussins rehausseurs sur le siège du passager avant. Nous recommandons également que tout enfant mesurant moins de 140 cm (4 pi 7 po) trop grand pour s'asseoir dans ce type de siège prenne place sur le siège arrière et boucle sa ceinture de sécurité.
- Par temps chaud, la température à l'intérieur d'un véhicule peut augmenter très rapidement. L'exposition à une température élevée, même pendant une courte période, peut causer des blessures liées à la chaleur ou la mort. Les jeunes enfants sont particulièrement à risque.

Rétracteur à blocage automatique/ rétracteur à blocage d'urgence (ALR/ ELR)

Afin de faciliter l'installation du siège pour enfant, chaque ceinture de sécurité (excepté celle du conducteur) est équipée d'un dispositif de blocage qui maintient la ceinture de sécurité tendue.

Fixation du siège pour enfant à l'aide de la ceinture de sécurité :

1. Fixer la ceinture de sécurité au siège pour enfant selon les instructions du fabricant.
2. Tirer la ceinture de sécurité aussi loin que possible.
3. Insérer la plaque de verrouillage de la ceinture dans la boucle (verrou) de la façon habituelle.
4. Relâcher la ceinture et la resserrer autour du siège pour enfant. **Le rétracteur de la ceinture de sécurité émet alors un signal sonore, ce qui est normal.**

La ceinture est maintenant bien fixée.

Cette fonction est automatiquement annulée lorsque la ceinture de sécurité est déverrouillée et qu'elle est complètement rétractée.

AVERTISSEMENT

Ne pas utiliser un siège de sécurité pour enfant ou des coussins rehausseurs sur le siège du passager avant. Volvo recommande également que les enfants prennent place sur le siège arrière, en attachant convenablement la ceinture de sécurité ordinaire, lorsqu'ils sont devenus trop grands pour s'asseoir dans un siège de sécurité pour enfant.

Recommandations de Volvo

Pourquoi Volvo croit-elle qu'aucun enfant ne doit prendre place sur le siège avant d'un véhicule? C'est vraiment très simple. Un coussin gonflable avant est un dispositif très puissant destiné, selon la loi, à contribuer à protéger un adulte.

En raison des dimensions du coussin gonflable et de sa vitesse de gonflement, il ne faut jamais asseoir un enfant sur le siège avant, même s'il porte une ceinture de sécurité ou qu'il est attaché dans un siège de sécurité pour enfant. Volvo innove en matière de sécurité depuis plus de soixante-quinze ans et elle continuera de faire sa part. Votre aide est toutefois essentielle. Veuillez vous rappeler qu'il faut asseoir les enfants sur la banquette arrière et attacher leur ceinture de sécurité.

Volvo formule des recommandations très précises :

- Toujours boucler votre ceinture de sécurité.
- Les coussins gonflables constituent un dispositif de sécurité SUPPLÉMENTAIRE qui, lorsqu'il est utilisé avec une ceinture à trois points, contribue à réduire les blessures graves causées par certains types d'accident. Volvo recommande de ne pas désactiver les coussins gonflables de votre véhicule.
- Volvo recommande fortement que tous les occupants du véhicule soient correctement attachés.
- Volvo recommande que TOUS les occupants (adultes et enfants) de taille inférieure à 140 cm (4 pi 7 po) prennent place à l'arrière si le véhicule est équipé d'un coussin gonflable du côté du passager avant.
- Conduisez prudemment!

Systèmes de retenue pour enfant

Systèmes de retenue pour enfant

Siège de bébé

Il existe trois principaux types de systèmes de retenue pour enfant : les sièges de bébé, les sièges de sécurité évolutifs pour enfant et les coussins rehausseurs. Ceux-ci sont classés selon l'âge et la taille de l'enfant.

Vous trouverez dans la section suivante des **renseignements généraux** sur la manière de fixer un système de retenue pour enfant au moyen d'une ceinture de sécurité à trois points. Voir la page 51 et la page 53 pour de plus amples renseignements sur la manière de fixer un système de retenue pour enfant au moyen des ancrages inférieurs ISOFIX et/ou des ancrages d'attache supérieurs.

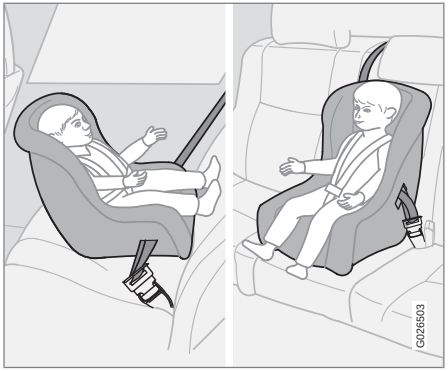

Siège de sécurité évolutif pour enfant

AVERTISSEMENT

Ne jamais placer un siège pour enfant sur le siège du passager avant d'un véhicule équipé d'un coussin gonflable avant du côté passager même si le symbole **PASSENGER AIRBAG OFF** près du rétroviseur est allumé (sur les véhicules équipés d'un capteur de poids de l'occupant). Si la force d'un impact a pour effet de gonfler le coussin de sécurité, cela pourrait causer des blessures ou même la mort d'un enfant assis sur ce siège.

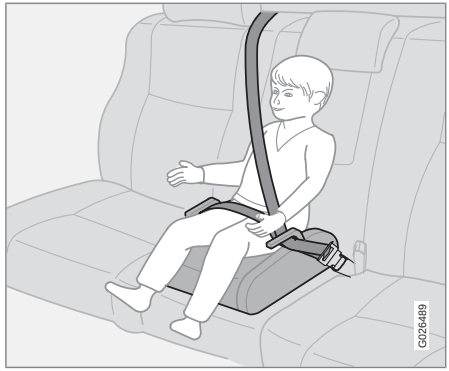

Coussin rehausseur

AVERTISSEMENT

Toujours consulter les directives du fabricant du système de retenue pour enfant pour de plus amples renseignements sur la fixation du système de retenue.

AVERTISSEMENT

- Si le système de retenue pour enfant n'est pas utilisé, le fixer ou l'enlever de l'habitacle afin d'éviter qu'il ne blesse les passagers en cas d'arrêt brusque ou de collision.
- La tête d'un jeune enfant représente une grande partie de son poids total et son cou est encore très fragile. Volvo recommande également d'orienter le siège des enfants de moins de quatre ans vers l'arrière et de bien les attacher. De plus, Volvo recommande d'orienter le siège des enfants vers l'arrière, bien attaché, aussi longtemps que possible.

Sièges de bébé

Attacher un siège de bébé avec une ceinture de sécurité

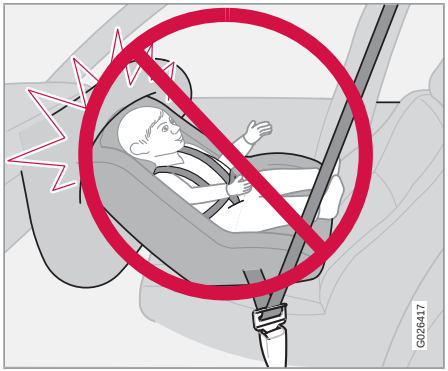

Ne pas placer le siège de bébé sur le siège du passager avant

REMARQUE

Voir la page 51 et la page 53 pour de plus amples renseignements sur la manière de fixer un système de retenue pour enfant au moyen des ancrages inférieurs ISOFIX et/ou des ancrages d'attache supérieurs.

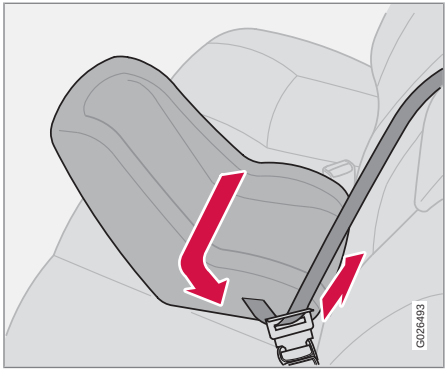

Passer la ceinture de sécurité à travers le siège de bébé

AVERTISSEMENT

- Le siège de bébé doit toujours être orienté vers l'arrière.
- Le siège de bébé ne doit pas être installé derrière le siège du conducteur sauf si l'espace est suffisant pour permettre une installation sécuritaire.

1. Installer le siège de bébé sur le siège arrière du véhicule.
2. Attacher la ceinture de sécurité au siège pour enfant selon les directives du fabricant.

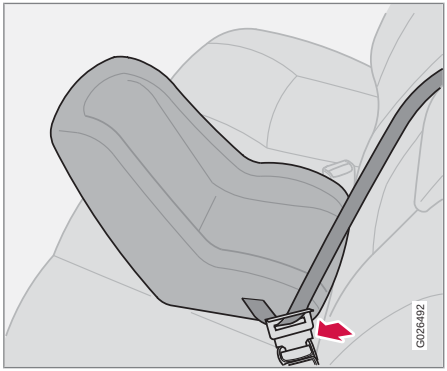

Boucler la ceinture de sécurité.

AVERTISSEMENT

Ne jamais placer un siège pour enfant sur le siège du passager avant d'un véhicule équipé d'un coussin gonflable avant du côté passager même si le symbole **Passenger airbag off** près du rétroviseur est allumé (sur les véhicules équipés d'un capteur de poids de l'occupant). Si la force d'un impact a pour effet de gonfler le coussin de sécurité, cela pourrait causer des blessures ou même la mort d'un enfant assis sur ce siège.

3. Boucler la ceinture de sécurité en insérant la plaque de verrouillage dans la boucle (verrou) jusqu'à ce qu'un clic net se fasse entendre.

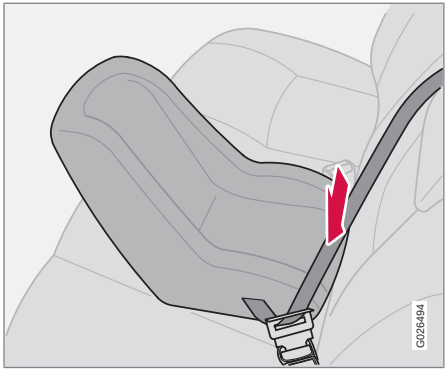

Tirer sur le baudrier de la ceinture de sécurité

4. Tirer sur le baudrier le plus loin possible pour activer la fonction de verrouillage automatique.

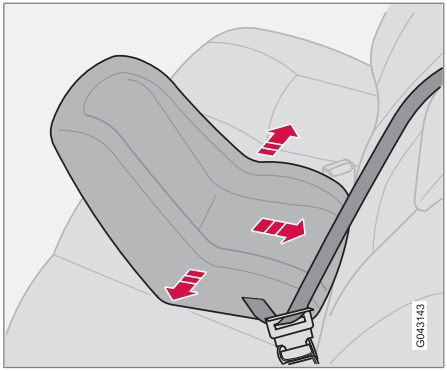

S'assurer que le siège est fixé solidement

REMARQUE

Le verrouillage du rétracteur est automatiquement désactivé lorsque la ceinture de sécurité est détachée et permet à la ceinture de se rétracter complètement.

5. Appuyer fermement sur le siège de bébé, laisser la ceinture de sécurité se rétracter, puis resserrer. Le rétracteur de la ceinture de sécurité émettra un bruit, ce qui est normal. La ceinture de sécurité devrait alors être verrouillée.

Sièges de bébé

6. Pousser et tirer le siège de bébé pour vous assurer qu'il est solidement fixé à l'aide de la ceinture de sécurité.

AVERTISSEMENT

Vous ne devriez pas pouvoir faire bouger le système de retenue pour enfant (siège pour enfant) de plus de 2,5 cm (1 po) dans toutes les directions le long de la ceinture de sécurité.

Pour retirer le siège de bébé, déboucler la ceinture de sécurité et la laisser se rétracter complètement.

Fixer un siège de sécurité évolutif pour enfant avec une ceinture de sécurité

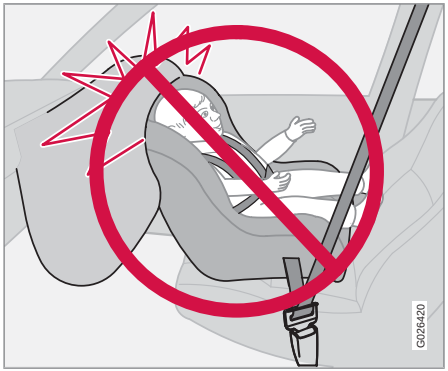

Ne pas placer le siège de sécurité évolutif pour enfant sur le siège du passager avant

REMARQUE

Voir la page 51 et la page 53 pour de plus amples renseignements sur la manière de fixer un système de retenue pour enfant au moyen des ancrages inférieurs ISOFIX et/ou des ancrages d'attache supérieurs.

Les sièges de sécurité pour enfant peuvent être orientés vers l'avant ou vers l'arrière, selon l'âge et la taille de l'enfant.

AVERTISSEMENT

Toujours utiliser un siège de sécurité évolutif pour enfant adapté à l'âge et à la taille de l'enfant. Veuillez respecter les recommandations du fabricant du siège de sécurité évolutif pour enfant.

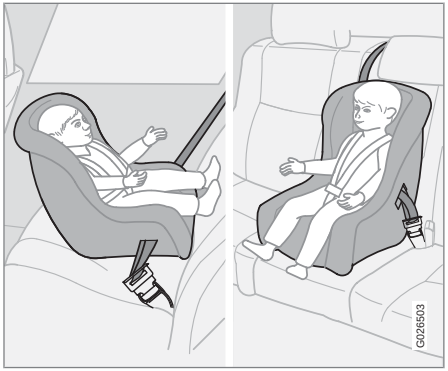

Faire passer la ceinture de sécurité à travers le siège de sécurité évolutif pour enfant

AVERTISSEMENT

La tête d'un jeune enfant représente une grande partie de son poids total et son cou est encore très fragile. Volvo recommande également d'orienter le siège des enfants de moins de quatre ans vers l'arrière et de bien les attacher. De plus, Volvo recommande d'orienter le siège des enfants vers l'arrière, bien attaché, aussi longtemps que possible.

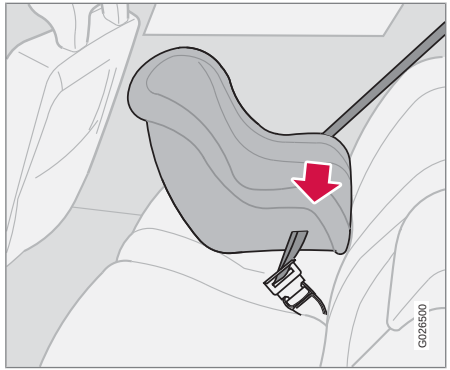

Boucler la ceinture de sécurité.

Sièges de sécurité évolutifs pour enfant

AVERTISSEMENT

- Les sièges de sécurité évolutifs pour enfant doivent être installés sur le siège arrière seulement.
- Le siège de sécurité évolutif pour enfant orienté vers l'arrière ne doit pas être placé derrière le siège du conducteur sauf si l'espace est suffisant pour permettre une installation sécuritaire.

1. Installer le siège de sécurité évolutif pour enfant sur le siège arrière du véhicule.
2. Attacher la ceinture de sécurité au siège pour enfant selon les directives du fabricant.
3. Boucler la ceinture de sécurité en insérant la plaque de verrouillage dans la boucle (verrou) jusqu'à ce qu'un clic net se fasse entendre.
4. Tirer sur le baudrier le plus loin possible pour activer la fonction de verrouillage automatique

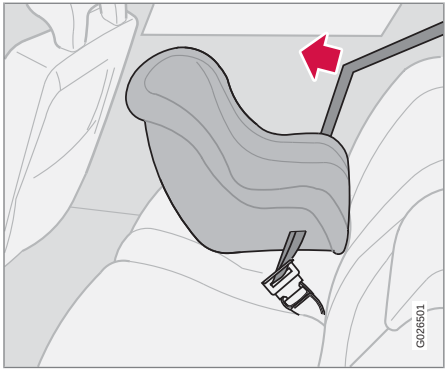

Tirer sur le baudrier de la ceinture de sécurité

REMARQUE

Le verrouillage du rétracteur est automatiquement désactivé lorsque la ceinture de sécurité est détachée et permet à la ceinture de se rétracter complètement.

5. Appuyer fermement sur le siège de sécurité évolutif pour enfant, laisser la ceinture de sécurité se rétracter, puis resserrer. Le rétracteur de la ceinture de sécurité émettra un bruit, ce qui est normal. La ceinture de sécurité devrait alors être verrouillée.
6. Pousser et tirer le siège de sécurité évolutif pour enfant pour vous assurer qu'il est solidement fixé à l'aide de la ceinture de sécurité.

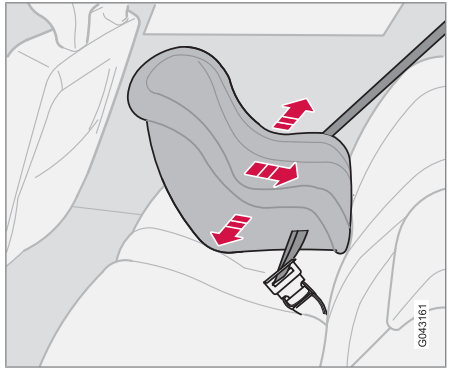

S'assurer que le siège est fixé solidement

AVERTISSEMENT

Vous ne devriez pas pouvoir faire bouger le système de retenue pour enfant (siège pour enfant) de plus de 2,5 cm (1 po) dans toutes les directions le long de la ceinture de sécurité.

Pour retirer le siège de sécurité évolutif pour enfant, déboucler la ceinture de sécurité et la laisser se rétracter complètement.

AVERTISSEMENT

Ne jamais placer un siège pour enfant sur le siège du passager avant d'un véhicule équipé d'un coussin gonflable avant du côté passager même si le symbole **PASSENGER AIRBAG OFF** près du rétroviseur est allumé (sur les véhicules équipés d'un capteur de poids de l'occupant). Si la force d'un impact a pour effet de gonfler le coussin de sécurité, cela pourrait causer des blessures ou même la mort d'un enfant assis sur ce siège.

Coussins rehausseurs

Fixer un coussin rehausseur

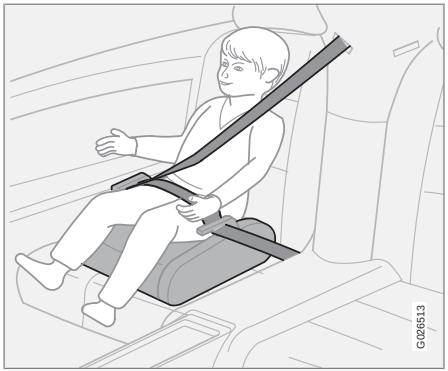

Asseoir correctement l'enfant sur le coussin rehausseur

Les coussins rehausseurs sont conçus pour les enfants trop grands pour s'asseoir dans un siège de sécurité évolutif pour enfant.

1. Installer le coussin rehausseur sur le siège arrière du véhicule.
2. Une fois que l'enfant est assis correctement sur le coussin rehausseur, fixer la ceinture de sécurité au coussin rehausseur ou autour de celui-ci selon les directives du fabricant.
3. Boucler la ceinture de sécurité en insérant la plaque de verrouillage dans la boucle (verrou) jusqu'à ce qu'un clic net se fasse entendre.

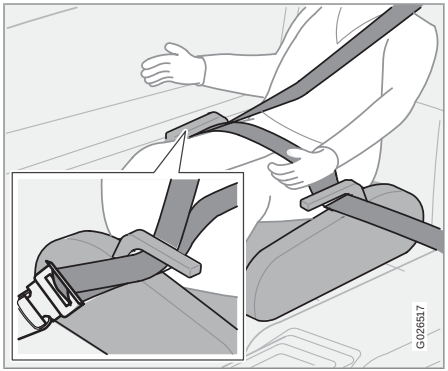

Placer la ceinture de sécurité

4. S'assurer que la ceinture de sécurité est tendue et qu'elle est bien ajustée autour de l'enfant.

AVERTISSEMENT

- La sangle ventrale de la ceinture de sécurité à trois points doit être bien ajustée sur les hanches de l'enfant et non sur le ventre.
- Le baudrier de la ceinture de sécurité à trois points doit être placé en travers de la poitrine et l'épaule.
- Ne jamais faire passer le baudrier derrière le dos de l'enfant ou sous son bras.

Utilisation des ancrages inférieurs ISOFIX pour fixer un siège pour enfant

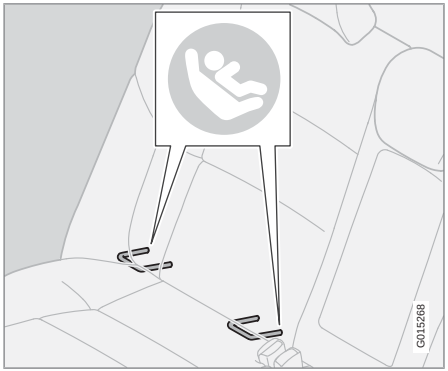

Ancrages inférieurs ISOFIX pour système de retenue pour enfant

Les ancrages inférieurs ISOFIX conçus pour les sièges de sécurité pour enfant sont dissimulés dans les côtés extérieurs des dossiers de la deuxième rangée de sièges. Les symboles sur le revêtement du dossier indiquent les positions des ancrages (voir l'illustration).

Pour accéder aux ancrages :

1. Placer le système de retenue pour enfant en position.
2. S'agenouiller sur le système de retenue pour enfant pour appuyer sur le coussin du siège et repérer les ancrages au toucher.
3. Fixer les sangles inférieures du système de retenue pour enfant aux ancrages inférieurs ISOFIX.
4. Tendre les sangles inférieures du siège pour enfant selon les directives du fabricant.

AVERTISSEMENT

Les ancrages inférieurs ISOFIX pour système de retenue pour enfant sont spécialement conçus pour être utilisés avec les sièges pour enfant placés sur les sièges extérieurs. Ces ancrages ne peuvent pas être utilisés avec des systèmes de retenue pour enfant placés sur le siège du centre. Lorsque vous installez un système de retenue pour enfant sur le siège du centre, il faut utiliser uniquement la ceinture de sécurité centrale du véhicule.

REMARQUE

- Le siège arrière central n'est pas équipé d'ancrages inférieurs ISOFIX. Lorsque vous installez un système de retenue pour enfant à cette place, fixer la courroie d'attache supérieure (si le véhicule est équipé d'une courroie d'attache supérieure) au point d'ancrage supérieur et fixer le système de retenue pour enfant à l'aide de la ceinture de sécurité du siège central du véhicule.
- Toujours respecter les directives d'installation du fabricant du siège pour enfant et utiliser dans la mesure du possible à la fois les ancrages inférieurs ISOFIX et le point d'arrimage du haut.

Ancrages inférieurs ISOFIX

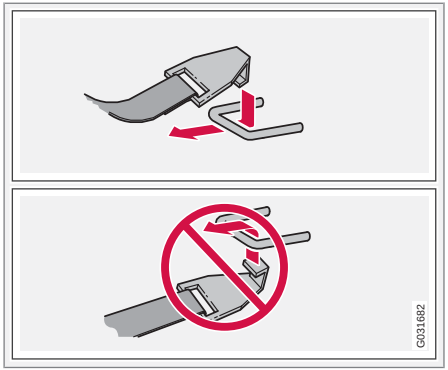

Attacher correctement la fixation aux ancrages inférieurs ISOFIX

AVERTISSEMENT

S'assurer que la fixation est attachée correctement à l'ancrage (voir l'illustration). Si la fixation n'est pas correctement attachée, le système de retenue peut ne pas être correctement fixé en cas de collision.

Ancrages d'attache supérieurs

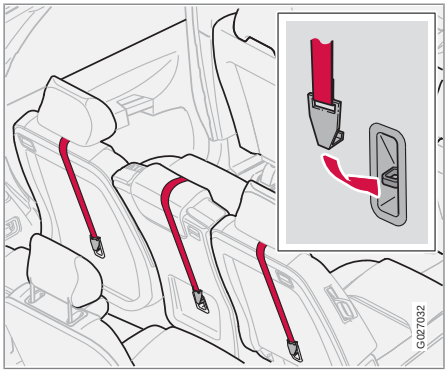

Points d'ancrage supérieurs

Votre véhicule est équipé d'ancrages d'attache supérieurs pour système de retenue pour enfant à toutes les places de la deuxième rangée de sièges (deuxième rangée de sièges sur les modèles à sept sièges seulement).

Utilisation des ancrages d'attache supérieurs

- Placer le système de retenue pour enfant sur le siège arrière.
- Faire passer la courroie d'attache supérieure sous l'appuie-tête et attacher la fixation au point d'ancrage.

AVERTISSEMENT

S'assurer que la courroie d'attache est correctement fixée à l'ancrage. Si elle n'est pas correctement fixée, le siège pour enfant pourrait ne pas être correctement fixé en cas de collision.

- Tendre la courroie d'attache supérieure selon les directives du fabricant du système de retenue pour enfant. Tendre la courroie d'attache supérieure après avoir bien tendu les courroies d'ancrage inférieures ou la ceinture de sécurité.

Pour savoir comment fixer le système de retenue pour enfant aux ancrages inférieurs ISOFIX, voir page 51.

AVERTISSEMENT

- Ne jamais faire passer une courroie d'attache supérieure par-dessus ou autour de l'appuie-tête. Toujours la faire passer sous l'appuie-tête.
- Les ancrages du système de retenue pour enfant sont conçus pour résister uniquement aux charges imposées par des appareils bien ajustés. Ils ne doivent en aucun cas servir à ancrer une ceinture de sécurité ou un harnais pour adulte. Les ancrages seraient alors incapables de résister aux efforts excessifs qui s'exerceraient sur eux en cas de collision. L'adulte qui utilise une ceinture fixée à un ancrage pour système de retenue pour enfant court un risque énorme de subir de graves blessures en cas de collision.
- Ne pas installer de haut-parleurs arrière qui vous obligeraient à enlever les ancrages d'attache supérieurs ou nuiraient à l'utilisation appropriée de la courroie d'ancrage supérieure.

Enregistrement du système de retenue pour enfant et rappels

Enregistrement d'un système de retenue pour enfant

Les systèmes de retenue pour enfant peuvent faire l'objet de campagnes de rappel liées à la sécurité. Pour qu'on puisse vous joindre en cas de rappel, vous devez enregistrer votre système. Pour obtenir des renseignements en cas de rappel, il faut remplir et envoyer la carte d'enregistrement accompagnant les nouveaux systèmes de retenue pour enfant.

Au Canada comme aux États-Unis, il est facile d'obtenir des renseignements sur les rappels concernant les systèmes de retenue pour enfant. Aux États-Unis, vous pouvez appeler le service d'assistance téléphonique sur la sécurité automobile du gouvernement au 1-800-424-9393. Au Canada, consultez la section consacrée à la sécurité des enfants du site Web de Transports Canada à http://www.tc.gc.ca/securiteroutiere/securitedesenfants/menu.htm.

Siège rehausseur intégré*

Le coussin rehausseur intégré de Volvo a été conçu spécialement pour aider à protéger un enfant assis sur le siège arrière. Lorsque le coussin rehausseur intégré est utilisé, l'enfant doit être attaché avec la ceinture de sécurité à trois points du véhicule.

Utiliser ce coussin rehausseur uniquement pour les enfants qui pèsent entre 15 et 36 kg (33 et 80 lb) et qui mesurent entre 97 et 137 cm (38 et 54 po). Au Canada, Transports Canada recommande ce coussin pour les enfants qui pèsent entre 18 et 36 kg (40 et 80 lb).

Le coussin rehausseur est conçu pour relever l'enfant, de manière à ce que la courroie traverse la clavicule de l'enfant et non pas son cou. Si le coussin rehausseur ne permet pas de bien placer la courroie d'épaule, on doit asseoir l'enfant dans un système de retenue pour enfant bien fixé (voir page 39 pour de plus amples renseignements). Ne jamais faire passer le baudrier derrière le dos de l'enfant ou sous son bras.

AVERTISSEMENT

- **Cela pourrait entraîner le décès** ou **des blessures graves.**
- Suivre toutes les instructions mentionnées sur le coussin rehausseur et dans le manuel du propriétaire du véhicule.
- **S'ASSURER QUE LE COUSSIN REHAUSSEUR EST VERROUILLÉ SOLIDEMENT AVANT D'Y ASSEOIR L'ENFANT.**
- Utiliser ce coussin rehausseur uniquement pour les enfants qui pèsent entre 15 et 36 kg (33 et 80 lb) et qui mesurent entre 97 et 137 cm (38 et 54 po). Au Canada, Transports Canada recommande ce coussin pour les enfants qui pèsent entre 18 et 36 kg (40 et 80 lb).
- En cas de collision, si le coussin rehausseur pour enfant était occupé, il sera alors nécessaire de le remplacer au complet ainsi que la ceinture de sécurité. Le coussin rehausseur doit également être remplacé s'il est trop usé ou endommagé. Ce travail ne doit être exécuté que par un concessionnaire Volvo agréé.

Siège rehausseur intégré

REMARQUE

Canada seulement Ce coussin peut être appelé coussin rehausseur intégré.

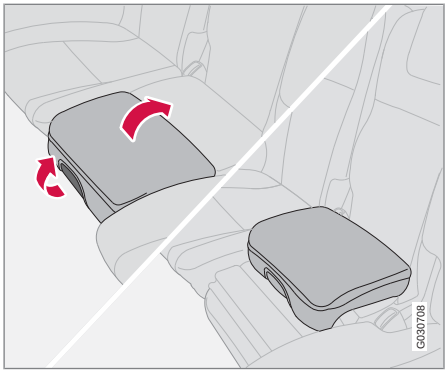

Pour soulever le coussin

1. Tirer vers l'avant la poignée située à l'avant du coussin.
2. Placer la plaque de verrouillage de la ceinture sur le côté avant de soulever le coussin.
3. À l'aide des deux mains, pousser le coussin vers l'arrière.
4. Pousser le coussin jusqu'à ce qu'il se verrouille en place.

Pour abaisser le coussin

1. Tirer vers l'avant la poignée située à l'avant du coussin.
2. Tirer le siège vers soi et le comprimer jusqu'à ce qu'il se verrouille en place.

Il faut appuyer sur le coussin rehausseur pour pouvoir rabattre le dossier.

Aperçu des instruments de bord..... 60
Tableau de bord..... 62
Fenêtre de renseignement..... 67
Boutons de la console centrale..... 69
Réglage du volant de direction..... 71
Panneau d'éclairage..... 72
Déverrouillage manuel du volet du réservoir de carburant..... 74
Manette de commande au volant gauche..... 76
Manette de commande au volant droite..... 78
Feux de détresse..... 81
Ordinateur de bord..... 82
Régulateur de vitesse..... 84
Prises 12 volts..... 86
Capot/hayon..... 87
Vitres électriques..... 88
Rétroviseurs..... 90
Toit ouvrant électrique..... 93
Système de commande sans fil HomeLink ® *..... 95

G020901

* Option/accessoire, pour de plus amples informations reportez-vous à l'Introduction.

INSTRUMENTS ET COMMANDES

02

Aperçu des instruments de bord

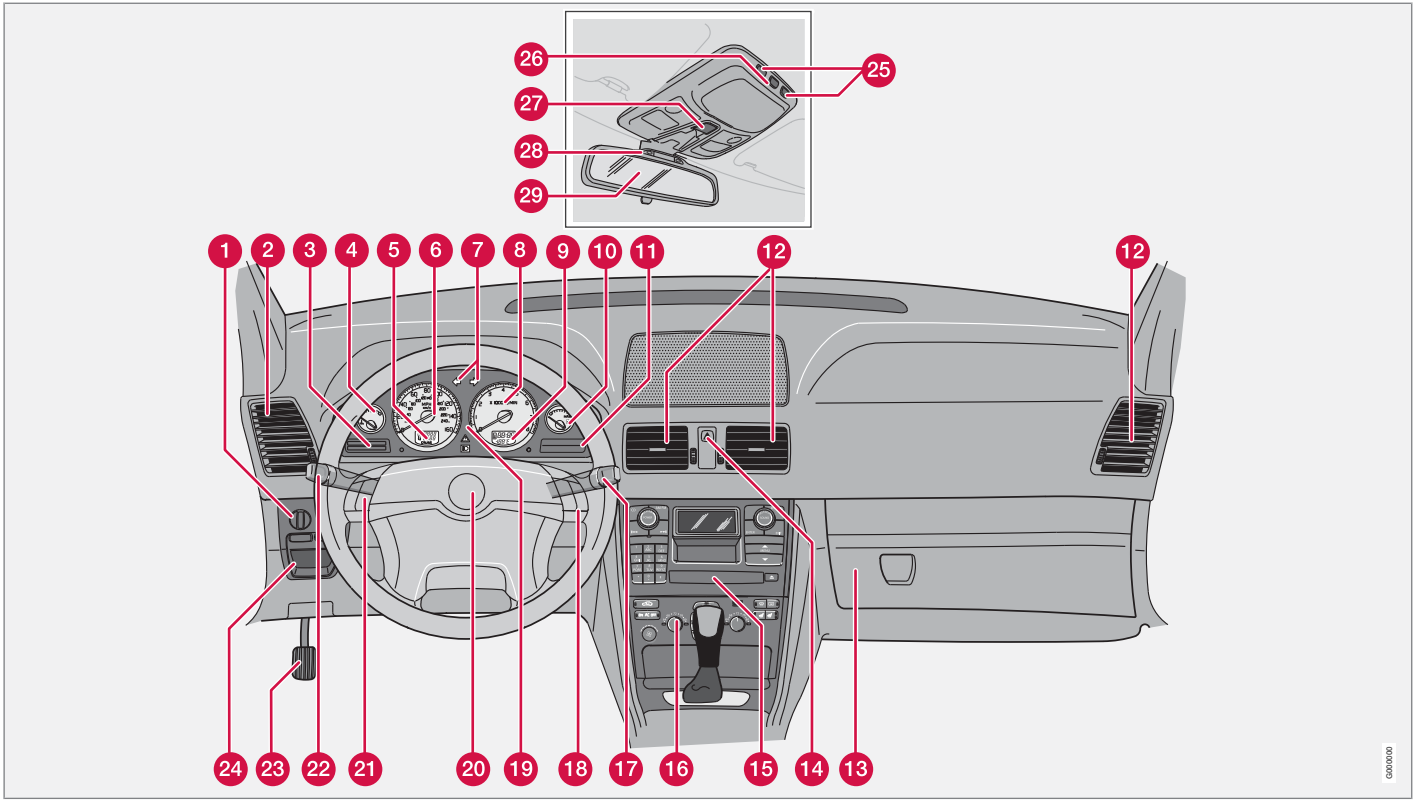

Aperçu des instruments de bord

1. Phares/Feux de stationnement
2. Registres d'aération du tableau de bord
3. Écran
4. Indicateur de température
5. Compteur kilométrique/Totalisateur partiel/Témoin du régulateur de vitesse
6. Indicateur de vitesse
7. Indicateurs de changement de direction
8. Compte-tours
9. Indicateur de température ambiante, horloge, indicateur de rapport
10. Jauge de carburant
11. Lampes témoins et symboles lumineux
12. Registres d'aération du tableau de bord
13. Boîte à gants
14. Feux de détresse
15. Chaîne audio
16. Commandes de la climatisation
17. Manette des essuie-glaces/lave-glaces du pare-brise
18. Boutons de commande de la chaîne audio montés sur le volant de direction
19. Tableau de bord
20. Avertisseur
21. Boutons de commande du régulateur de vitesse montés sur le volant de direction
22. Clignotants, feux de route/de croisement, bouton **READ**
23. Pédale du frein de stationnement
24. Levier de désengagement du frein de stationnement
25. Lampes de lecture
26. Éclairage d'accueil
27. Commande du toit ouvrant*
28. Témoin de rappel de la ceinture de sécurité
29. Rétroviseur central

Panneau de commande dans la portière du conducteur

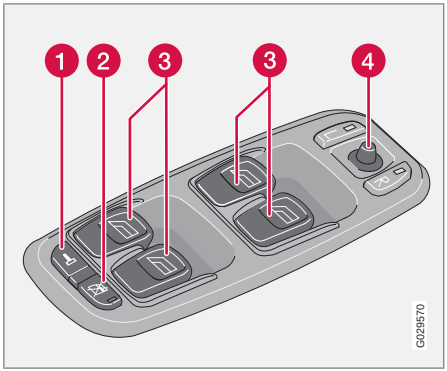

1. Bouton de verrouillage central
2. Commutateur de verrouillage des vitres arrière électriques
3. Commandes des vitres électriques
4. Commandes des rétroviseurs latéraux

Tableau de bord

Tableau de bord

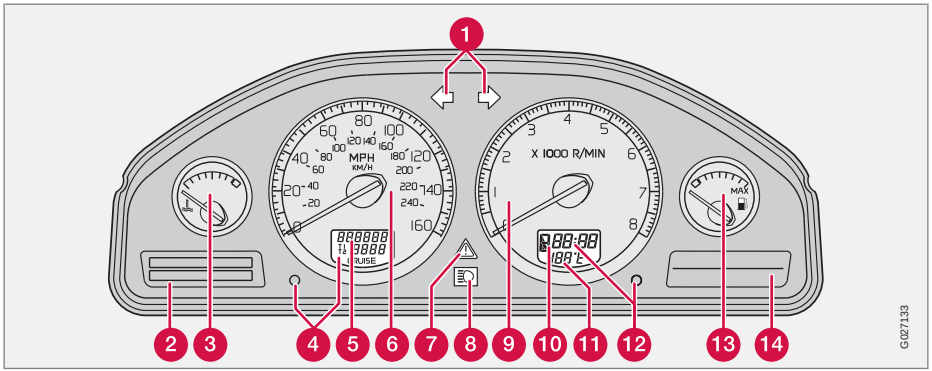

1. Indicateurs de clignotants - droit/gauche
2. Fenêtre de renseignement - La fenêtre de renseignement affiche des informations et des messages d'avertissement.
3. Indicateur de température - L'aiguille doit être dans la partie centrale de l'indicateur lorsqu'on conduit. **Ne pas conduire le véhicule si le témoin d'avertissement est allumé.** La fenêtre de renseignement vous fournira des indications supplémentaires. Si la température du moteur reste élevée, vérifier le niveau du liquide de refroidissement - voir page 235.
4. Totalisateur partiel - Les totalisateurs partiels servent à mesurer de plus courtes distances. Le chiffre de droite indique le dixième de mille ou de kilomètre. Pour remettre le totalisateur partiel à zéro, tenir le bouton enfoncé pendant plus de deux secondes. Pour alterner entre le totalisateur partiel 1 et 2, appuyer brièvement sur le bouton. L'écran affiche les renseignements ainsi que les messages d'avertissement, la température ambiante, l'heure, etc. Lorsque la température ambiante varie entre -5 °C et +2 °C (23 °F et 36 °F), un symbole de flocon de neige apparaît. Ce symbole sert à avertir le conducteur que la chaussée pourrait être glissante. Ce symbole n'indique pas une défectuosité du véhicule. À faibles vitesses ou lorsque la voiture est arrêtée, les températures affichées peuvent être légèrement supérieures à la température extérieure réelle.
5. Compteur kilométrique
6. Indicateur de vitesse
7. Symbole lumineux
8. Indicateur des feux de route
9. Compte-tours - Il indique la vitesse de rotation du moteur en milliers de tours par minute (tr/min). Ne pas conduire avec l'aiguille continuellement dans la zone rouge du cadran qui correspond à la plage de

régime maximale autorisée du moteur. Passer un rapport supérieur ou ralentir. Le système de gestion du moteur empêchera automatiquement que le moteur s'emballe. Cela se traduit par une instabilité marquée du régime moteur.

10 Indicateur de rapport et de mode de conduite - Le mode de conduite choisi est indiqué ici. Lorsqu'on utilise la fonction d'embrayage électronique de la transmission automatique, le rapport sélectionné est affiché.

11 Indicateur de température ambiante - Cet écran indique la température de l'air extérieur. Un symbole de « flocon de neige » apparaît dans la fenêtre de renseignement lorsque la température se situe entre -5 et +2 °C (23 et 36 °F). Veuillez prendre note que ce symbole n'indique pas une défectuosité de votre véhicule. À faibles vitesses ou lorsque le véhicule est arrêté, les températures affichées peuvent être légèrement supérieures à la température ambiante réelle.

12 Bouton de l'horloge/réglage - Tourner le bouton pour régler l'heure.

13 Jauge de carburant - voir page 298 pour connaître le volume du réservoir de carburant. Lorsque le témoin lumineux de la jauge s'allume, cela signifie qu'il faut faire le plein le plus tôt possible. La section sur l'ordinateur de bord (voir page 82) fournit de plus amples renseignements sur le niveau et la consommation de carburant.

14 Indicateurs et symboles lumineux - Les indicateurs et symboles lumineux [1]s'allument lorsqu'on tourne la clé de contact en position de conduite (position II) avant de démarrer le moteur.

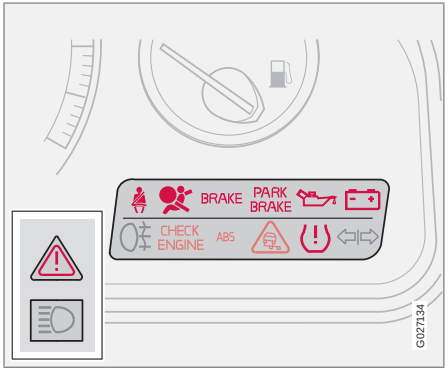

Cela indique que les symboles lumineux fonctionnent normalement. Lorsque le moteur démarre, tous les témoins s'éteindront. Si le moteur ne démarre pas dans les 5 secondes, tous les témoins, à l'exception du symbole **CHECK ENGINE** et s'éteindront.
Compte tenu de l'équipement du véhicule, les fonctions de certains symboles peuvent ne pas être illustrées. Le symbole du frein de stationnement s'éteint une fois que le frein de stationnement est relâché.

Symbole lumineux au centre du tableau de bord

Ce symbole lumineux est rouge ou orange lorsqu'il s'allume, selon la gravité de l'anomalie détectée.

Symbole lumineux rouge - Arrêter le véhicule le plus tôt possible dans un endroit sécuritaire et lire le message qui apparaît dans la fenêtre de renseignement. Le symbole et le texte qui l'accompagne demeurent actifs jusqu'à ce que la défectuosité soit corrigée.

Symbole lumineux jaune - Suivre les directives qui apparaissent dans la fenêtre de renseignement. Pour effacer le texte, appuyer sur le bouton **READ** (voir page 67); sinon le texte disparaîtra automatiquement après deux minutes.

[1] Pour certains moteurs, le symbole de basse pression d'huile n'est pas utilisé. Celui-ci est remplacé par un message d'avertissement qui apparaît dans la fenêtre de renseignement, voir page 233.

Tableau de bord

REMARQUE

Lorsque le message **ENTRETIEN PERIOD NECESS** s'affiche, on peut effacer le texte et éteindre le symbole lumineux jaune en appuyant sur le bouton **READ**. Le texte disparaît et le symbole lumineux s'éteint automatiquement après deux minutes.

Témoin de rappel de la ceinture de sécurité

Ce témoin s'allume pour indiquer que le conducteur n'a pas bouclé sa ceinture.

Système de retenue supplémentaire (SRS)

Si le témoin s'allume pendant que vous roulez ou reste allumé pendant plus d'environ dix secondes après le démarrage du moteur, cela signifie que le système de diagnostic du SRS a décelé une défectuosité dans un verrou ou un prétendeur de ceinture de sécurité, un coussin gonflable avant, un coussin gonflable contre les impacts latéraux et/ou un rideau gonflable. Faire inspecter le ou les dispositifs le plus tôt possible par un technicien Volvo formé et qualifié.

BRAKE - Témoin de défectuosité des freins

Si ce témoin s'allume en cours de conduite ou au moment du freinage, arrêter immédiatement le véhicule, ouvrir le capot et vérifier le niveau du liquide de frein dans le réservoir. voir page 236.

Les modèles canadiens sont munis de ce témoin.

Si le témoin du liquide de frein et le témoin de l'ABS s'allument simultanément, cela peut signifier que le système de freinage est défectueux.

- Arrêter le véhicule dans un endroit sécuritaire et couper le moteur.
- Faire redémarrer le moteur.
- Si les deux témoins s'éteignent, aucune intervention n'est alors requise.
- Si les deux témoins sont toujours allumés après le redémarrage du moteur, couper de nouveau le contact et vérifier le niveau du liquide de frein (voir page 236 pour connaître l'emplacement du réservoir).

Si le niveau du liquide de frein est au-dessus de la marque **MIN**, conduire prudemment jusque chez un technicien Volvo formé et qualifié et faire inspecter le système de freinage.

AVERTISSEMENT

NE PAS CONDUIRE si le niveau de liquide se situe sous la marque **MIN** du réservoir ou si le message **Panne freins - Entretien urgent** apparaît dans la fenêtre de renseignement. Faire remorquer le véhicule chez un technicien Volvo formé et qualifié pour faire vérifier le système de freinage.

PARK BRAKE - Frein de stationnement serré

Ce témoin s'allume lorsque le frein de stationnement (frein à main) est serré. La pédale du frein de stationnement est située à gauche sur le plancher du côté du conducteur. voir page 86 pour de plus amples renseignements.

Les modèles canadiens sont équipés de ce symbole.

Témoin lumineux de pression d'huile[2]

Si le témoin s'allume pendant que vous roulez, arrêter le véhicule, éteindre immédiatement le moteur et vérifier le niveau d'huile du moteur, voir page 67. Si le témoin demeure allumé après le redémarrage du moteur, faire remorquer le véhicule chez le technicien Volvo formé et qualifié le plus près. Après avoir conduit la voiture dans des conditions difficiles, il arrive que ce témoin s'allume lorsque le moteur tourne au ralenti. Cela est normal, pourvu que le témoin s'éteigne lorsqu'on augmente le régime du moteur.

Témoin lumineux de l'alternateur

Si ce témoin s'allume pendant que le moteur tourne, faire vérifier le système de charge de la batterie.

Feu antibrouillard arrière

Ce témoin indique que le feu antibrouillard est allumé.

CHECK ENGINE - Témoin de défaut de fonctionnement

Ordinateur embarqué (OBDII) : Pendant que vous conduisez, un ordinateur appelé « OBDII » surveille le fonctionnement du moteur, de la transmission, du circuit électrique et du système antipollution du véhicule. Le témoin **CHECK ENGINE** s'allume si l'ordinateur détecte une situation qui pourrait demander une intervention. Si tel est le cas, faire vérifier dès que possible votre véhicule par un technicien Volvo formé et qualifié.

Le témoin **CHECK ENGINE** peut s'allumer pour diverses raisons. Parfois, vous pourriez ne pas remarquer nécessairement de changement dans le comportement de votre véhicule. Toutefois, une anomalie non corrigée peut réduire l'économie de carburant, l'efficacité du dispositif antipollution et la maniabilité. Conduire longuement sans corriger l'anomalie détectée pourrait même endommager d'autres composants de votre véhicule.

Les modèles canadiens sont munis de ce témoin.

ABS (Système de freinage antiblocage)

Si le témoin lumineux s'allume, cela signifie que le système ABS fonctionne mal (le système de freinage standard continue toutefois de fonctionner). Il faut amener le véhicule chez un technicien Volvo formé et qualifié pour le faire inspecter. Voir la page 159 pour de plus amples renseignements.

Le dispositif de régulation dynamique de la stabilité et de la traction (DSTC)

Vous trouverez de plus amples renseignements sur la régulation dynamique de stabilité et de traction (DSTC) à la page 163.

Témoin de surveillance de la pression des pneus

Voir la page 212 pour de plus amples renseignements sur cette fonction.

[2] Pour certains moteurs, le symbole de basse pression d'huile n'est pas utilisé. Celui-ci est remplacé par un message d'avertissement qui apparaît dans la fenêtre de renseignement, voir page 67.

Tableau de bord

Indicateur de changement de direction - remorque (certains modèles)

Si vous tractez une remorque, ce témoin clignote en même temps que les clignotants de la remorque. Si le témoin ne clignote pas lorsque vous activez les clignotants, cela signifie que les clignotants du véhicule et de la remorque ne fonctionnent pas.

Message dans la fenêtre de renseignement

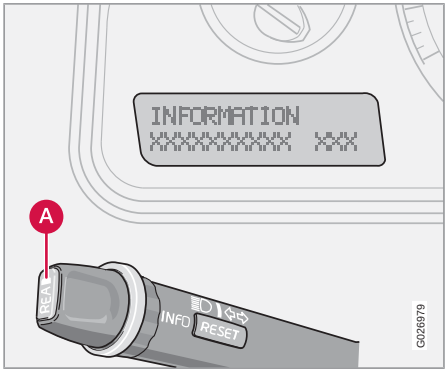

Lorsqu'un témoin s'allume sur le tableau de bord, un message s'affiche dans la fenêtre de renseignement. Une fois que vous l'avez lu, vous pouvez l'effacer en appuyant sur le bouton A (voir l'illustration).

REMARQUE

Certains messages ne peuvent être effacés tant que le problème n'a pas été réglé.

Si un message d'avertissement s'affiche lorsque, p. ex., vous utilisez l'ordinateur de bord, il faut effacer ce message avant de pouvoir utiliser la fonction de votre choix. Appuyer sur le bouton A pour effacer le message d'avertissement.

Vous pouvez faire défiler les messages mémorisés en appuyant sur le bouton A (voir illustration). Vous pouvez effacer le message affiché (il retourne alors dans la mémoire) en appuyant de nouveau sur le bouton A.

Message	Signification
ARRÊT PRUDENT	Arrêter la voiture dans un endroit sécuritaire et couper le moteur pour prévenir le risque de sérieux dommages.
ARRÊTER MOTEUR	Arrêter la voiture dans un endroit sécuritaire et couper le moteur pour prévenir le risque de sérieux dommages.
ENTRET URGENT	Se rendre au plus tôt chez un technicien Volvo qualifié pour une inspection.
VOIR MANUEL	Consultez le manuel du propriétaire. Pour plus de renseignements, communiquez avec votre concessionnaire Volvo.

Fenêtre de renseignement

Message	Signification
ENTRET REQUIS	Faites inspecter votre véhicule par un technicien Volvo formé et qualifié à votre convenance (mais de préférence avant la prochaine visite d'entretien périodique).
REP PROCH ENTRET	Faire inspecter le dispositif touché lors du prochain entretien normal.
ENTRETIEN PERIOD NECESS	Ce message apparaît à des intervalles de 12 000 km (7 500 milles), après 750 heures de conduite ou après 12 mois, selon la première éventualité, pour rappeler au conducteur que l'intervalle d'entretien a été dépassé. Le message reste affiché pendant deux minutes après le démarrage, et ce, jusqu'à ce qu'il soit réinitialisé par un technicien Volvo formé et qualifié.
NIVEAU HUILE BAS - FAIRE L'APPOINT [A]	Vérifier le niveau d'huile et faire l'appoint si nécessaire, voir page 233.
NIVEAU HUILE BAS - ARRÊT PRUDENT[B]	S'arrêter aussitôt que possible et couper le moteur. Vérifier le niveau d'huile et faire l'appoint si nécessaire, voir page 233.
NIVEAU HUILE BAS - COUPER MOTEUR[B]	S'arrêter aussitôt que possible et couper le moteur. Vérifier le niveau d'huile et faire l'appoint si nécessaire, voir page 233.
NIVEAU HUILE BAS - VOIR MANUEL[B]	S'arrêter aussitôt que possible et couper le moteur. Vérifier le niveau d'huile et faire l'appoint si nécessaire, voir page 233.
DSTC CTL PATINAGE OFF	La fonction antidérapage du système de stabilité a été désactivée. voir page 163 pour de plus amples renseignements.

[A] Le symbole lumineux jaune s'allume également (voir page 62).
[B] Le symbole lumineux rouge s'allume également (voir page 62).

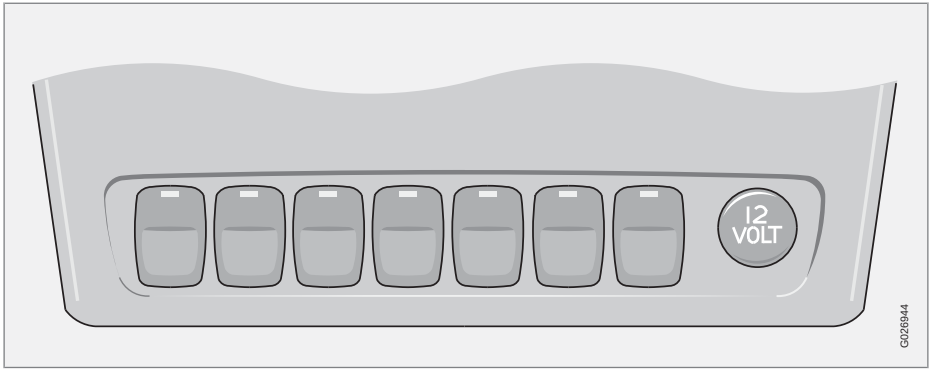

Phares directionnels*

Le faisceau lumineux de ces phares s'ajuste de manière latérale pour éclairer une courbe en fonction du déplacement du volant lorsque le véhicule tourne. Cette fonction est activée automatiquement lorsqu'on démarre le moteur et peut être désactivée/réactivée en appuyant sur le bouton. Le témoin lumineux intégré au bouton s'allume lorsque la fonction est activée, également voir page 72.

Climatisation arrière*

Ce bouton commande le système de climatisation de siège arrière offert en option sur les modèles à sept sièges.

Rétroviseurs latéraux rabattables*

Appuyer sur le bouton et le relâcher pour plier ou déplier les rétroviseurs latéraux. Sur certains modèles, lorsqu'on appuie sur ce bouton, il peut y avoir une longue pause avant que les rétroviseurs commencent à bouger. Le fait d'appuyer à nouveau sur le bouton durant cette pause peut annuler la première pression du bouton. Si c'est le cas, attendre dix secondes puis appuyer une deuxième fois sur le bouton.

Boutons de la console centrale

Il est impossible de régler la position des rétroviseurs durant les dix secondes suivant leur dépliage.

REMARQUE

Si la position des rétroviseurs latéraux a été déréglée par inadvertance (dans un lave-auto, une aire de stationnement, etc.), les replacer manuellement. Si le dispositif de réglage semble inopérant après avoir replié les rétroviseurs manuellement, rétablir le réglage comme suit :

- Tourner la clé de contact à la position **II**.
- Rabattre manuellement le(s) rétroviseur(s) à la position normale.
- Appuyer sur le bouton pour rabattre les deux rétroviseurs.
- Appuyer à nouveau sur le bouton pour déplier les rétroviseurs à leur position normale.

Aide au stationnement*

Ce système émet un signal sonore lorsqu'on est en train de stationner le véhicule ou qu'on passe près d'une personne ou d'un objet. Pour de plus amples renseignements, voir page 165.

REMARQUE

Ce système s'active automatiquement au démarrage du moteur. On peut le désactiver (p. ex., lorsqu'on tracte une remorque), ou le réactiver au besoin, en appuyant sur ce bouton.

Lampes auxiliaires

Ce bouton sert à allumer les lampes auxiliaires (si installées). Un témoin lumineux dans le bouton s'allumera pour indiquer que les lampes auxiliaires sont allumées.

Prise 12 volts

Cette prise 12 volts peut être utilisée pour brancher certains accessoires (téléphone cellulaire, etc.). La clé de contact doit être à la position I (ou plus) pour que la prise fonctionne.

REMARQUE

Les prises auxiliaires peuvent également servir à brancher des allume-cigares, qui sont offerts en tant qu'accessoires par les concessionnaires Volvo.

Verrous de sécurité électriques*

Pour de plus amples renseignements sur cette fonction, voir page 137.

* Option/accessoire, pour de plus amples informations reportez-vous à l'Introduction.

Réglage du volant de direction

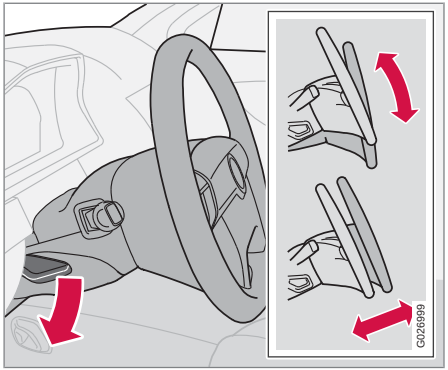

Pour conduire plus confortablement, le conducteur peut régler la position du volant à la fois en hauteur et en profondeur. Abaisser la manette à gauche de la colonne de direction. Régler le volant à une position convenable et remettre la manette en place pour verrouiller le volant à sa nouvelle position. Vérifier si le volant est bien verrouillé à la nouvelle position.

AVERTISSEMENT

Ne jamais régler le volant en conduisant.

Panneau d'éclairage

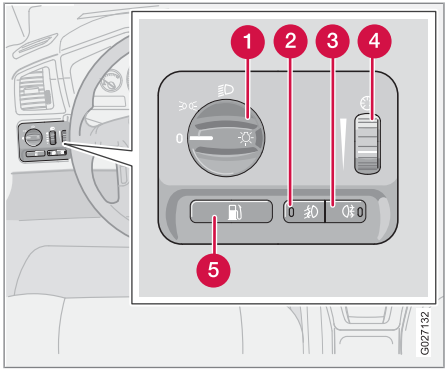

1. Commutateur des phares/feux de stationnement
2. Feux antibrouillard avant
3. Feu antibrouillard arrière
4. Éclairage du tableau de bord
5. Bouton de déverrouillage du volet du réservoir de carburant

Feux de stationnement

Il est possible d'allumer les feux de stationnement avant et arrière même si le contact est coupé.

– Placer le commutateur (1) à la position ⇶D⇷.

Les lampes de la plaque d'immatriculation s'allument également lorsque les feux de stationnement sont mis sous tension.

Phares

1. Tourner la clé de contact à la position **II**.
2. Les feux de croisement (feux de jour) s'allument automatiquement, sauf si le commutateur (1) est en position ⇶D⇷[1].

Pour savoir comment passer des feux de route aux feux de croisement et vice versa, voir page 76.

REMARQUE

Phares directionnels*: Tourner le commutateur des phares à la position **0** pour activer le capteur de lumière du jour qui allume et éteint les feux de croisement en fonction de la lumière extérieure. Le jour, les phares s'éteindront et les feux de jour s'allumeront. La nuit, les feux de jour s'éteindront et les phares directionnels s'allumeront.

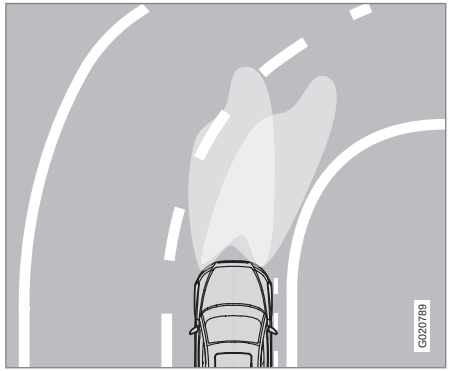

Les phares avec la fonction de phares directionnels désactivée (gauche) et activée (droite)

[1] Sur les modèles vendus au Canada, les feux de jour demeurent allumés lorsque le commutateur est placé à cette position.

* Option/accessoire, pour de plus amples informations reportez-vous à l'Introduction.

Phares directionnels (ABL)*

Lorsque cette fonction est activée, le faisceau lumineux des phares s'ajuste de manière latérale pour éclairer une courbe en fonction du déplacement du volant (voir le faisceau orienté vers la droite dans l'illustration).

La fonction ABL est automatiquement activée lorsqu'on démarre le moteur et peut être désactivée/réactivée en appuyant sur le bouton situé dans la console centrale (voir page 69.

Feux antibrouillard

Feux antibrouillard avant*

Les feux antibrouillard avant fonctionnent en combinaison avec les phares ou les feux de stationnement.

1. Tourner la clé de contact à la position **II**.
2. Appuyer sur le bouton 2 pour allumer les feux antibrouillard avant.

Un voyant lumineux intégré au bouton s'allume lorsque les feux antibrouillard avant sont allumés.

Feu antibrouillard arrière

Le feu antibrouillard arrière est situé du côté du conducteur du véhicule.

Le feu antibrouillard arrière ne fonctionne qu'en combinaison avec les feux de route/feux de croisement ou avec les feux antibrouillard avant en option.

1. Tourner la clé de contact à la position **II**.
2. Appuyer sur le bouton 3 pour allumer le feu antibrouillard arrière.

Un voyant lumineux intégré au bouton s'allume lorsque le feu antibrouillard arrière est allumé.

REMARQUE

Le feu antibrouillard arrière est beaucoup plus visible que les feux arrière ordinaires et il ne doit être utilisé que lorsque les conditions atmosphériques (brouillard, pluie, neige, fumée, poussière, etc.) réduisent la visibilité des autres véhicules à moins de 150 mètres (500 pi).

Éclairage du tableau de bord

L'éclairage du tableau de bord s'allume lorsque la clé de contact est à la position II et que le commutateur (1) est à la position ou 0 ou .

– Déplacer la molette (4) vers le haut pour augmenter la brillance ou vers le bas pour la diminuer.

Déverrouillage du volet du réservoir de carburant

Pour déverrouiller le volet du réservoir de carburant, appuyer sur le bouton 5 lorsque le véhicule est à l'arrêt. Il est à noter que le volet reste déverrouillé jusqu'à ce que le véhicule commence à rouler vers l'avant. On entend un clic lorsqu'il se verrouille de nouveau.

REMARQUE

Si le volet du réservoir de carburant ne se déverrouille pas après que vous ayez appuyé sur le bouton, vous devez rouler à une vitesse d'au moins 8 km/h (5 mi/h) et appuyer sur le bouton de nouveau.

Pour de plus amples renseignements sur le déverrouillage manuel du volet du réservoir de carburant, voir page 74.

Déverrouillage manuel du volet du réservoir de carburant

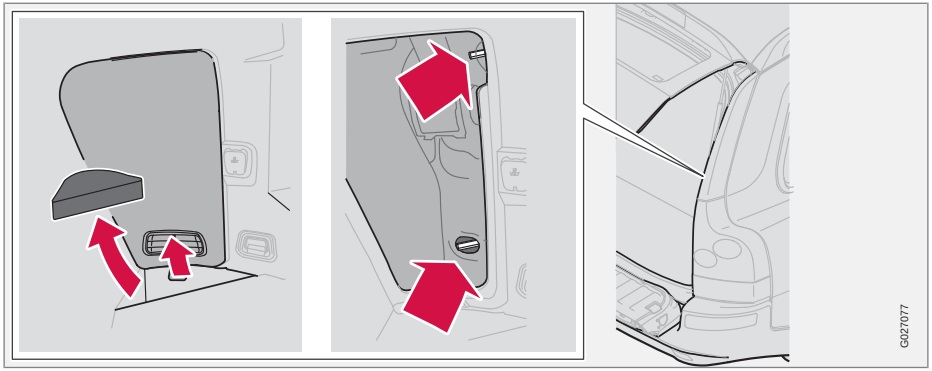

Panneau situé dans l'espace à bagages, côté passager

Pour déverrouiller manuellement le volet du réservoir de carburant

1. Ouvrir les parties supérieure et inférieure du hayon et relever la partie arrière du plancher de l'espace à bagages.
2. Si le véhicule est équipé du dispositif d'arrimage pour sacs d'épicerie offert en option, ôter les sangles du support.
3. Enlever le panneau de coin du plancher de l'espace à bagages.
4. Ouvrir le couvercle dans le panneau latéral en tirant la languette vers le haut et l'extérieur.
5. Abaisser le matériau d'isolation pour accéder au moteur du volet du réservoir de carburant.

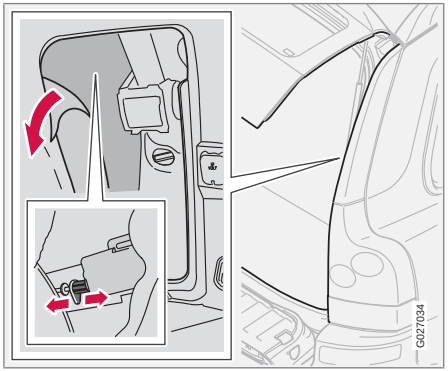

Déverrouillage manuel du volet du réservoir de carburant

6. Déplacer le loquet vers l'arrière pour déverrouiller le volet du réservoir de carburant ou vers l'avant pour verrouiller le volet.

Manette de commande au volant gauche

Positions de la manette

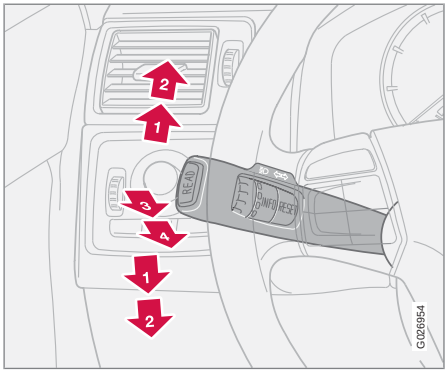

1. Clignotants, position pour changement de voie
2. Clignotants, position pour virages normaux
3. Appel de phares
4. Commutation phares de route/de croisement, éclairage d'arrivée

Clignotants

Lors d'un virage

Déplacer la manette le plus loin possible vers le haut ou le bas (à la position 2) pour actionner les clignotants. Les clignotants s'éteignent automatiquement lorsqu'on tourne le volant ou qu'on ramène manuellement la manette à la position initiale.

Lors d'un changement de voie

Le conducteur peut activer automatiquement les clignotants, qui clignoteront trois fois, en :

- Déplaçant la manette des clignotants vers le haut ou vers le bas jusqu'à la position 1 puis relâcher;
- Déplaçant la manette des clignotants vers le haut ou vers le bas jusqu'à la position 2 puis la ramener immédiatement à sa position initiale.

REMARQUE

- Vous pouvez arrêter les clignotants en déplaçant immédiatement la manette de clignotants dans le sens opposé.
- Quand le clignotement du témoin des clignotants est plus rapide que la normale, vérifier si une ampoule de clignotant est grillée.

Feux de route/de croisement

Feux de route continus

1. Tourner la clé de contact à la position **II**.
2. Avec l'interrupteur en position (voir page 72), tirer la manette des clignotants vers le volant pour alterner entre les feux de route et les feux de croisement.

Appel de phares

1. Tourner la clé de contact à la position **II**.
2. Amener la manette des clignotants à la position (3). Les feux de route demeurent allumés jusqu'à ce que la manette soit relâchée.

Éclairage d'arrivée

Lorsque vous quittez votre véhicule la nuit, l'éclairage d'arrivée permet d'éclairer la zone située devant le véhicule.

1. Retirer la clé du contact.
2. Tirer la manette des clignotants le plus loin possible vers le volant et la relâcher.
3. Sortir du véhicule et verrouiller les portières.

Les phares et les feux de stationnement s'allument et demeurent allumés pendant 30 [1], 60

1 Réglage d'usine

ou 90 secondes. Cette durée peut être modifiée par un technicien Volvo formé et qualifié.

Manette de commande au volant droite

Essuie-glace

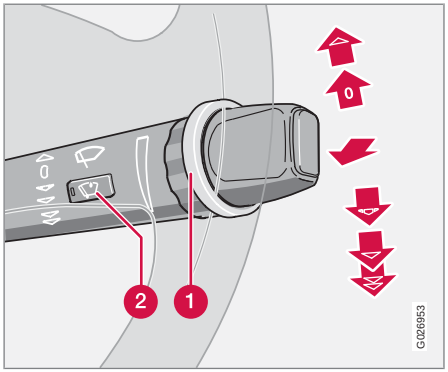

1. Molette
2. Détecteur de pluie marche/arrêt

Essuie-glace à l'arrêt

Si la manette est sur la position **0** et que vous la déplacer vers le haut, les essuie-glaces effectuent des mouvements de balayage un par un tant aussi longtemps que la manette en maintenue vers le haut.

Position « un seul balayage »

Soulever légèrement la manette lorsqu'elle est à la position **0** pour que les essuie-glaces balayent le pare-brise une seule fois. La manette revient automatiquement à la position **0** lorsqu'on la relâche.

Fonctionnement intermittent des essuie-glaces

Lorsque le levier est dans cette position, vous pouvez régler l'intervalle de fonctionnement en tournant la bague (1) vers le haut pour augmenter la vitesse des essuie-glaces ou vers le bas pour la diminuer.

Lave-glace/lave-phares (sur certains modèles)

Lorsqu'on tire sur la manette pour nettoyer le pare-brise, des jets haute pression montés sur le pare-chocs pulvérisent du liquide sur les phares.

IMPORTANT

- Utiliser une bonne quantité de liquide lave-glace lorsque vous nettoyez le pare-brise afin d'éviter les égratignures. Le pare-brise doit être complètement mouillé lorsque les essuie-glaces sont activés.
- Avant d'utiliser les essuie-glaces, il faut enlever la glace et la neige du pare-brise/lunette arrière. Il faut également s'assurer que les balais d'essuie-glace ne sont pas gelés.

- Pour permettre de conserver le liquide lorsque le lave-glace est utilisé fréquemment à cause de l'état des routes, le lavage des phares n'a lieu qu'une fois tous les cinq lavages du pare-brise au cours d'une période de 10 minutes.
- Une légère pression sur le levier permet de nettoyer uniquement le pare-brise.
- Lorsqu'il reste environ 1 litre (1 quart gal. US) dans le réservoir de liquide lave-glace, il n'y a aucun lavage des phares lorsqu'on tire sur la manette, ce qui permet de conserver le liquide pour le lavage du pare-brise.

Fonction de balayage continu

Flèche du haut : vitesse normale

Flèches du bas : vitesse supérieure

Essuie-glace/lave-glace de hayon

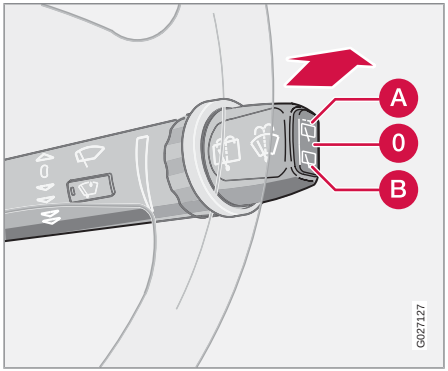

A Balayage intermittent : Appuyer sur la partie supérieure du commutateur

0 Position neutre : L'essuie-glace est éteint

B Balayage normal (continu) : Appuyer sur la partie inférieure du commutateur

Déplacer la manette vers l'avant pour actionner le lave-glace du hayon. Une fois la lunette arrière nettoyée, l'essuie-glace effectuera plusieurs balayages.

Essuie-glace arrière et marche arrière

Si les essuie-glaces avant fonctionnent et que le véhicule fait marche arrière, l'essuie-glace arrière effectuera un balayage intermittent[1].

Si l'essuie-glace arrière est déjà en fonctionnement normal, celui-ci se poursuit.

Détecteur de pluie*

Le détecteur de pluie règle automatiquement la vitesse des essuie-glaces en fonction de la quantité d'eau sur le pare-brise.

On peut régler la **sensibilité** du détecteur en tournant l'anneau (1) vers le haut (les essuie-glaces balaieront le pare-brise plus souvent) ou vers le bas (les essuie-glaces balaieront le pare-brise moins souvent).

Activation du détecteur de pluie :

1. Tourner la clé de contact au moins jusqu'à la position **I** et mettre la manette des essuie-glaces à la position **0**.
2. Appuyer sur le bouton (2), voir page 78.

> Un témoin lumineux dans le bouton s'allumera pour indiquer que le détecteur de pluie est activé.

Désactivation du détecteur de pluie :

- Appuyer sur le bouton (2), voir page 78.

ou

- **Abaisser** la manette des essuie-glaces à une autre position. Le soulèvement de la manette ne désactive pas le détecteur de pluie. Les essuie-glaces balaient alors le pare-brise aussi longtemps qu'on maintient la manette vers le haut. Ils reviennent ensuite en mode détecteur de pluie.

Le détecteur de pluie est aussi désactivé lorsqu'on retire la clé du contact.

IMPORTANT

On doit désactiver le détecteur de pluie lorsqu'on fait laver le véhicule dans un lave-auto automatique, etc. Si on laisse le détecteur en fonction, les essuie-glaces se mettront en marche dans le lave-auto et pourront alors subir des dommages.

1 Consulter un concessionnaire Volvo pour désactiver cette fonction.

Manette de commande au volant droite

Pare-brise à réflecteur d'IR*

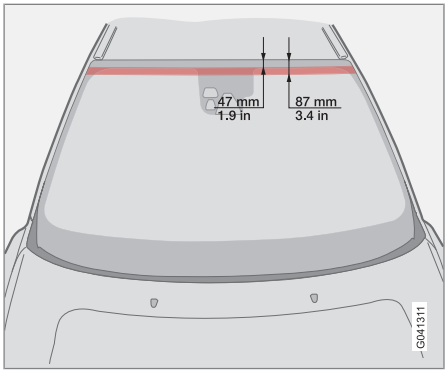

Partie du pare-brise sur laquelle la pellicule IR n'est pas appliquée

Une pellicule infrarouge (IR) apposée en usine peut être appliquée sur le pare-brise afin de protéger l'habitacle contre la chaleur du soleil et l'effet de décoloration de la lumière du soleil sur le revêtement, les panneaux, etc.

L'équipement électrique comme les ouvre-portes de garage, les étiquettes à péage électriques et autres dispositifs similaires ne doit pas être placé sur les parties du pare-brise sur lesquelles une pellicule IR a été appliquée car cela pourrait entraver son fonctionnement ou limiter sa portée.

Pour un meilleur rendement, placer le dispositif sur la partie du pare-brise sur laquelle aucune pellicule IR n'a été appliquée (voir la section indiquée dans l'illustration).

* Option/accessoire, pour de plus amples informations reportez-vous à l'Introduction.

Feux de détresse

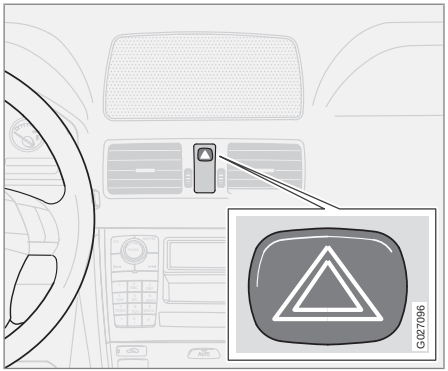

Les quatre feux de détresse doivent être utilisés pour indiquer que le véhicule représente un danger pour la circulation. Pour les activer, appuyer sur le bouton triangulaire au centre du tableau de bord. Appuyer de nouveau sur ce bouton pour interrompre le clignotement.

REMARQUE

Les règlements concernant l'usage des feux de détresse peuvent varier selon le pays.

Dégivrage de la lunette arrière et des rétroviseurs latéraux

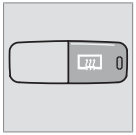

Appuyer sur le commutateur pour chauffer la lunette arrière et les rétroviseurs latéraux afin de faire fondre la glace ou dissiper la condensation. Une lumière située dans le commutateur s'allume.

Une minuterie éteint automatiquement le chauffage au bout d'environ 12 minutes. La DEL s'éteint également.

Ordinateur de bord

Ordinateur de bord*

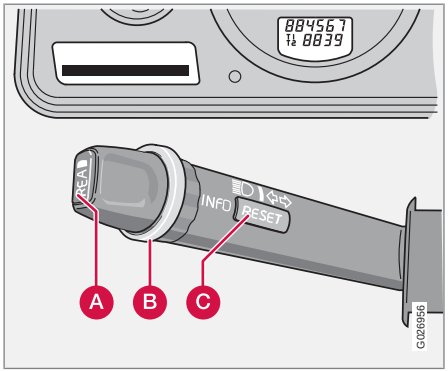

A **READ** (veuillez prendre connaissance/ confirmer/effacer un message)

B Molette (utilisée pour parcourir les menus de l'ordinateur de bord)

C **RESET**

L'ordinateur de bord emmagasine les données collectées de plusieurs systèmes de votre véhicule et comprend quatre menus que l'on peut afficher dans la fenêtre de renseignement.

- La distance qui peut être parcourue avec la réserve de carburant
- La consommation de carburant moyenne
- La consommation de carburant actuelle
- La vitesse moyenne
- La vitesse actuelle en mi/h (seulement sur les modèles livrés au Canada)
- DSTC (voir page 163 pour de plus amples renseignements)

REMARQUE

Les messages d'avertissement des systèmes de surveillance du véhicule ont priorité sur la fonction ordinateur de bord. Si un message d'avertissement apparaît dans la fenêtre de renseignement pendant l'utilisation de l'ordinateur de bord, il est nécessaire de prendre connaissance du message en appuyant sur le bouton **A**. Appuyer de nouveau sur le bouton **A** pour revenir à la fonction ordinateur de bord.

1. Commandes et fonctions de l'ordinateur de bord

On peut accéder aux fonctions de l'ordinateur de bord en tournant le bouton **INFO** (**B**) une étape à la fois dans un sens ou dans l'autre. Le tourner une dernière fois permet de revenir à la fonction originale.

Il est possible de réinitialiser l'ordinateur de bord (les données enregistrées seront alors effacées) en appuyant sur **RESET** (bouton **C**).

2. La distance qui peut être parcourue avec la réserve de carburant

Cette fonction indique la distance approximative à parcourir avec le carburant qui reste dans le réservoir. Le calcul est basé sur la consommation moyenne de carburant au cours des 30 derniers kilomètres (20 milles) et sur la quantité de carburant restante dans le réservoir au moment du relevé.

Lorsque le message "----" apparaît dans la fenêtre de renseignement, il faut refaire le plein le plus tôt possible.

3. La consommation de carburant moyenne

Cette valeur indique la consommation de carburant depuis la dernière fois que l'ordinateur de bord a été remis à zéro (en appuyant sur **RESET**, bouton C). Lorsqu'on éteint le moteur, l'information sur la consommation de carburant est sauvegardée dans la mémoire du système jusqu'à ce qu'on appuie à nouveau sur **RESET** (bouton C).

4. La consommation de carburant actuelle

Cette valeur indique la consommation de carburant actuelle, selon les relevés effectués à toutes les secondes. Lorsque le véhicule est à l'arrêt, «---» apparaît à l'écran.

* Option/accessoire, pour de plus amples informations reportez-vous à l'Introduction.

5. La vitesse moyenne
Cette valeur indique la vitesse moyenne depuis la dernière fois que l'ordinateur de bord a été remis à zéro (en appuyant sur **RESET**, bouton C). Lorsqu'on éteint le moteur, l'information sur la vitesse moyenne est sauvegardée dans la mémoire du système jusqu'à ce qu'on appuie à nouveau sur **RESET** (bouton C).

6. Vitesse actuelle en mi/h (seulement sur les modèles livrés au Canada)
Cette fonction permet au conducteur de convertir instantanément en mi/h la vitesse actuelle exprimée en km/h.

REMARQUE

Les lectures de l'ordinateur de bord peuvent varier légèrement selon la circonférence des pneus du véhicule et le mode de conduite.

Régulateur de vitesse

Mise en fonction du régulateur de vitesse

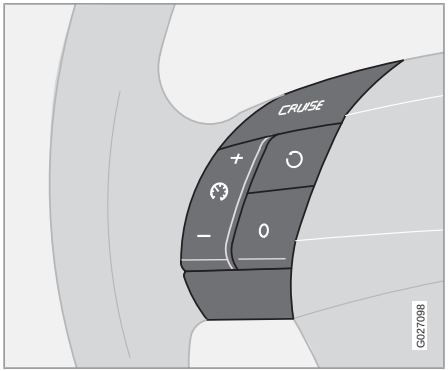

Les commandes du régulateur de vitesse sont situées à gauche de la partie centrale du volant.

REMARQUE

Cela ne règle pas la vitesse du véhicule.

1. Appuyer sur le bouton **CRUISE**.
   > Le mot **CRUISE** s'affiche alors dans la fenêtre de renseignement du tableau de bord.
2. Appuyer sur **+** ou **–** - pour régler la vitesse du véhicule.
   > Le mot **CRUISE-ON** s'affiche alors dans la fenêtre de renseignement du tableau de bord.

Augmentation ou diminution de la vitesse

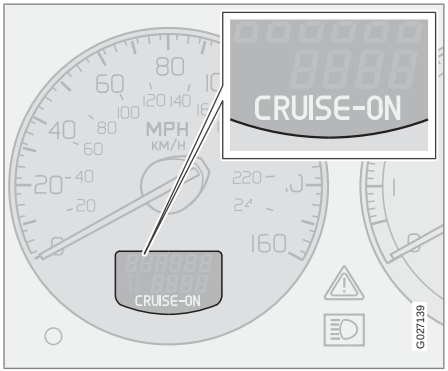

Utiliser les boutons **+** ou **–** de la façon indiquée ci-après pour augmenter ou réduire la vitesse du véhicule :

1. Appuyer sur le bouton **+** ou sur le bouton **–** et le maintenir enfoncé jusqu'à ce que le véhicule ait atteint la vitesse souhaitée.
2. Appuyer sur le bouton **+** ou sur le bouton **–** pendant environ une demi seconde pour augmenter ou réduire la vitesse du véhicule d'environ 1,6 km/h (1 mi/h).

REMARQUE

Le régulateur de vitesse ne fonctionne pas à des vitesses inférieures à 30 km/h (20 mi/h).

Freinage

- Le régulateur de vitesse est mis automatiquement hors fonction lorsqu'on appuie sur la pédale de frein. Le dispositif mémorise alors le réglage de la vitesse du moment.
- Si on appuie sur « reprendre » ↻, le véhicule reprend la vitesse déjà réglée.

Accélération

L'accélération momentanée, en cas de dépassement par exemple, ne modifie pas le fonctionnement du régulateur de vitesse. Le véhicule revient automatiquement à la vitesse fixée précédemment lorsqu'on relâche l'accélérateur.

Mise hors fonction du régulateur de vitesse

Pour mettre le régulateur de vitesse hors fonction, appuyer sur le bouton **CRUISE**. Le terme **CRUISE** ou **CRUISE-ON** ne s'affiche alors

plus dans la fenêtre de renseignement du tableau de bord.

REMARQUE

Le régulateur de vitesse est automatiquement mis hors fonction quand :

- on arrête le moteur;
- on met le levier de vitesses au point mort (**N**);
- les roues commencent à patiner ou à se bloquer;
- on maintient une augmentation de vitesse pendant plus d'une minute;
- la vitesse du véhicule passe sous environ 30 km/h (20 mi/h).

Mise hors fonction temporaire du régulateur de vitesse

1. Appuyer sur **0** pour mettre le régulateur de vitesse temporairement hors fonction.
   > Le mot **CRUISE** s'affiche alors dans la fenêtre de renseignement du tableau de bord.
2. Appuyer sur la pédale de frein.

En appuyant sur « resume » ↻, le véhicule reprend la vitesse déjà réglée.

AVERTISSEMENT

Ne pas utiliser le régulateur de vitesse lorsque la circulation est dense ou qu'on circule sur une route humide ou glissante, une chaussée non revêtue ou inégale. Il arrive que le régulateur de vitesse soit incapable de maintenir la vitesse préréglée dans les descentes abruptes.

Prises 12 volts

Ces prises 12 volts permettent de brancher divers accessoires, tel qu'un téléphone cellulaire, etc.

La clé du contact doit être au moins en position **I** pour que les prises du siège avant et la prise optionnelle à l'arrière de la console centrale fonctionnent.

Prise 12 volts dans l'espace à bagages

Abaisser le couvercle pour utiliser la prise. Cette prise peut être utilisée même si le contact est coupé.

REMARQUE

- Si on utilise les prises 12 volts pendant que le moteur est arrêté, on risque de décharger la batterie du véhicule.
- Si le contact est coupé et qu'un appareil consommant plus de 0,1 A est branché dans la prise, un avertissement concernant la charge de la batterie apparaîtra dans la fenêtre de renseignement.
- Il faut laisser les couvercles en place lorsqu'on n'utilise pas les prises auxiliaires.
- L'intensité de courant maximale aux prises auxiliaires est de 15 A.

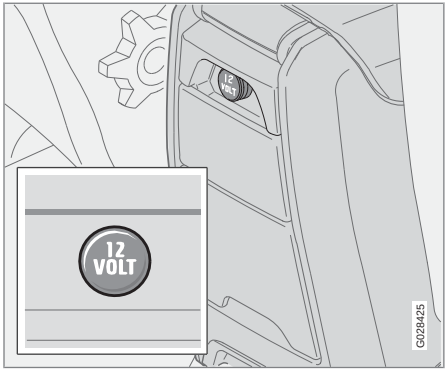

*Prise 12 volts à l'arrière de la console centrale**

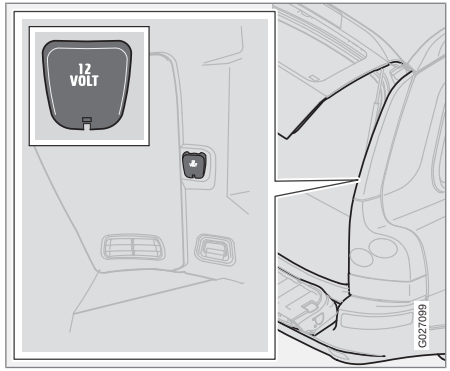

Prise 12 volts dans l'espace à bagages

Cendriers/allume-cigare

La prise auxiliaire peut également servir à brancher un allume-cigare. Vous pouvez vous procurer des allume-cigares et des cendriers auprès de votre concessionnaire Volvo.

* Option/accessoire, pour de plus amples informations reportez-vous à l'Introduction.

Ouverture/fermeture du capot

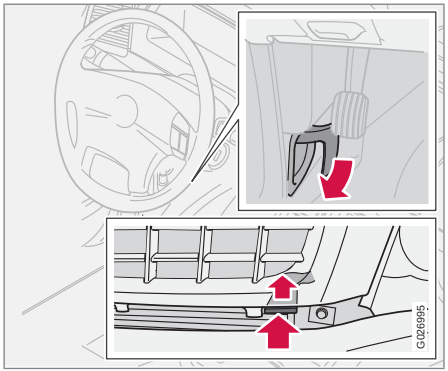

Ouverture du capot

1. Tirer le levier situé sous le côté gauche du tableau de bord pour déverrouiller le capot.
2. Soulever légèrement le capot.
3. Exercer une pression sur la commande de désengagement située sous le bord avant du capot, la tirer vers le haut et soulever le capot.

Pour fermer le capot, placer la main sur le capot et appuyer dessus jusqu'à ce que les verrous du capot se verrouillent en place.

AVERTISSEMENT

- Ne pas empoigner les garnitures de la calandre pour fermer le capot. Si vos doigts passent au travers de celle-ci, ils pourraient entrer en contact avec des composants du bloc moteur et subir des blessures lorsque la calandre se ferme. Nous recommandons d'appuyer sur le capot pour le fermer.
- Vérifier si le capot se verrouille bien quand on le ferme !

Ouverture du hayon

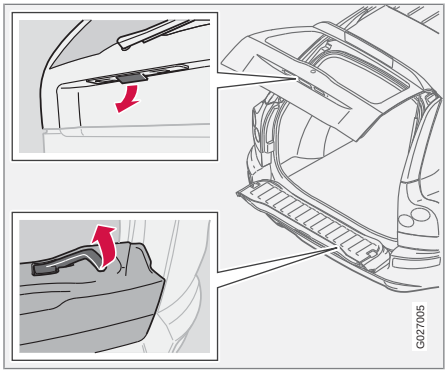

Pour ouvrir la partie supérieure du hayon, tirer la poignée vers le bas.

Pour rabattre la partie inférieure du hayon, tirer la poignée vers le haut.

Vitres électriques

Vitres électriques

Les vitres électriques sont commandées par des boutons placés sur les accoudoirs. Pour que les vitres électriques fonctionnent, le commutateur d'allumage doit être en position ON [1] (la clé de contact doit être à la position **I**, **II** ou le moteur doit tourner).

Pour baisser : Appuyer sur le bord avant du bouton jusqu'au premier cran (« arrêt »).

Pour relever : Tirer légèrement le bord avant du bouton vers le haut jusqu'au premier cran (« arrêt »).

Fonction relèvement/abaissement automatique (portières avant seulement) :
Les vitres des deux portières avant peuvent être fermées ou ouvertes automatiquement.

Abaissement automatique: Appuyer à fond sur la partie avant du bouton et relâcher immédiatement. Pour arrêter la vitre à tout moment, tirer le bouton vers le haut.

Relèvement automatique : Lever la partie avant du bouton vers le haut et relâcher immédiatement. Pour arrêter la vitre à tout moment, appuyer sur le bouton.

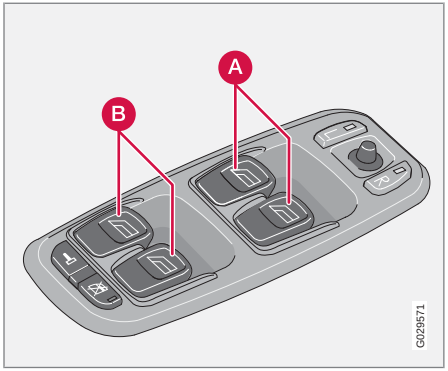

Commandes des vitres électriques

A Vitres avant

B Vitres arrière

REMARQUE

Si une vitre rencontre un obstacle durant le levage automatique, elle inverse automatiquement son sens de fonctionnement et retourne à sa position initiale. Si une vitre rencontre un obstacle à plusieurs reprises durant le levage automatique, un disjoncteur de protection contre les surcharges interrompt momentanément le fonctionnement des vitres. La vitre revient à un fonctionnement normal après une brève période de refroidissement.

AVERTISSEMENT

Retirer toujours la clé d'allumage lorsqu'il n'y a personne dans le véhicule.

S'assurer que les vitres sont complètement dégagées avant de les faire fonctionner.

Ne jamais laisser des enfants sans surveillance dans un véhicule.

REMARQUE

Pour réduire le bruit de vent lorsque les vitres arrière sont ouvertes, ouvrir aussi légèrement les vitres avant.

[1] Les vitres électriques fonctionnent aussi après coupure du contact, pourvu qu'aucune des portières avant n'ait été ouverte.

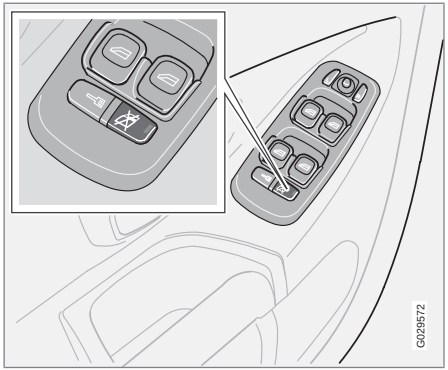

Commutateur de verrouillage des vitres arrière
Un commutateur situé sur la porte du conducteur permet de désactiver les vitres électriques des portes arrière (voir l'illustration).

Si le témoin lumineux du commutateur est ÉTEINT : Les vitres des portières arrière peuvent être abaissées ou relevées au moyen des boutons sur les accoudoirs des portières arrière, ou à l'aide des boutons sur l'accoudoir de la portière du conducteur.

Si le témoin lumineux du commutateur est ALLUMÉ : Les vitres des portières arrière peuvent être abaissées ou relevées uniquement au moyen des boutons sur l'accoudoir de la portière du conducteur.

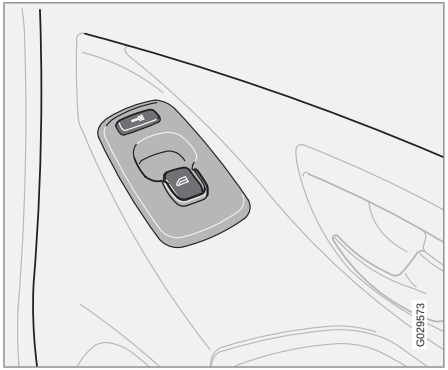

Vitre électrique avant, côté passager
La commande de la vitre électrique du côté du passager avant actionne uniquement cette vitre.

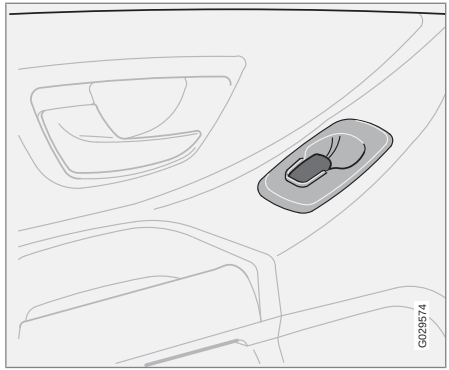

Vitres électriques arrière
Les vitres électriques des portières arrière peuvent être manoeuvrées au moyen des commandes de chaque portière arrière et du commutateur de la portière du conducteur. Si le témoin lumineux du commutateur de verrouillage des vitres électriques des portières arrière (logé dans le panneau de commande de la portière du conducteur) est allumé, les vitres des portières arrière ne peuvent être commandées qu'à partir de la portière du conducteur.

Rétroviseurs

Rétroviseur central

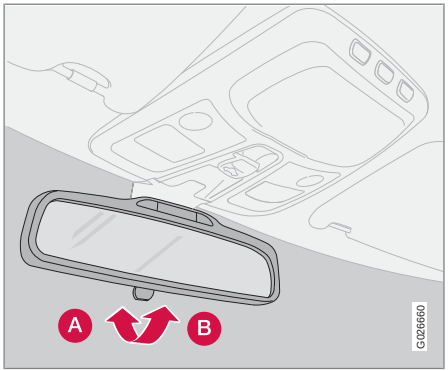

Pour diminuer l'éblouissement des phares des véhicules qui vous suivent, utiliser le bouton de commande pour alterner entre la position de conduite de nuit et la position normale.

A Position normale

B Position nuit, diminue l'éblouissement dû aux phares des véhicules qui suivent

Fonction d'auto-atténuation*
La fonction d'auto-atténuation réagit aux phares des véhicules qui suivent et réduit automatiquement l'éblouissement.

REMARQUE

Cette fonction est automatiquement désactivée lorsque le levier de vitesses est placé sur la marche arrière.

Rétroviseur avec boussole*

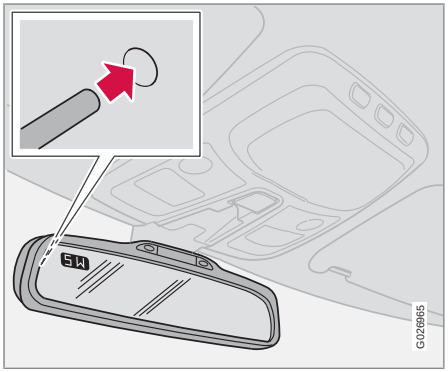

Le coin supérieur gauche du rétroviseur comprend un écran intégré qui indique la direction vers laquelle le véhicule se dirige. Huit directions différentes peuvent être affichées : **N, NE, E, SE, S, SO, O** et **NO**. L'écran montre l'orientation de votre véhicule par rapport au nord géographique.

Une fois la boussole activée, elle indiquera automatiquement la direction vers laquelle le véhicule se dirige si la clé de contact est en position II ou si le moteur est en marche. Appuyer sur le bouton intégré situé à l'arrière du rétroviseur (voir l'illustration) pour activer ou désactiver la boussole. Pour ce faire, utiliser un trombone déplié ou un objet similaire. Le bouton est encastré à environ 2,5 cm (1 pouce) à l'intérieur du rétroviseur.

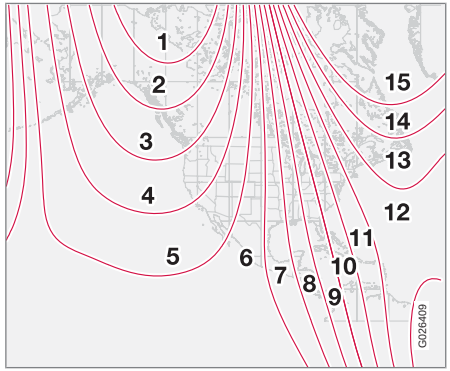

Zones magnétiques
La terre est divisée en 15 zones magnétiques. La boussole est ajustée pour la zone où le véhicule a été livré et elle doit toujours être ajustée si le véhicule est conduit dans une autre zone magnétique que celle initialement programmée. Pour sélectionner une autre zone magnétique, suivre les étapes suivantes :

* Option/accessoire, pour de plus amples informations reportez-vous à l'Introduction.

1. Placer la clé de contact à la position **II**.
2. À l'aide d'un trombone déplié ou d'un objet similaire, appuyer sur le bouton derrière le rétroviseur pendant environ trois secondes jusqu'à ce que le mot **ZONE** soit affiché. Le numéro de la zone magnétique actuelle sera également affiché.
3. Appuyer plusieurs fois sur le bouton jusqu'à ce que le numéro de la zone magnétique désirée (1 à 15) soit affiché.

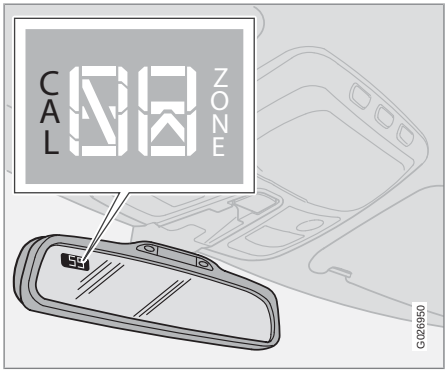

Calibrer la boussole

Après plusieurs secondes, la boussole affichera une direction; le changement de zone magnétique est terminé.

Calibrer la boussole

1. Arrêter votre véhicule dans un endroit vaste et ouvert, loin de la circulation.
2. Éteindre le plus d'appareils possibles pour éviter les interférences avec la boussole (par ex. la chaîne audio, etc.).
3. À l'aide d'un stylo ou d'un objet similaire, appuyer sur le bouton (à l'arrière du rétroviseur) pendant au moins six secondes. « **CAL** » s'affichera.
4. Conduire lentement dans un cercle à une vitesse maximale de 8 km/h (5 mi/h) jusqu'à ce que le mot **CAL** ne soit plus affiché.

REMARQUE

Vous pouvez également conduire normalement jusqu'à ce que le mot **CAL** ne soit plus affiché.

Le calibrage est terminé.

Rétroviseurs latéraux électriques

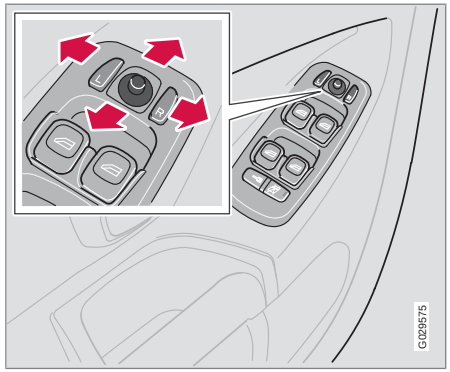

Les commandes des rétroviseurs latéraux sont situées sur l'accoudoir de la portière du conducteur.

Côté conducteur : Appuyer sur le bouton **L** (un témoin lumineux du commutateur s'allumera) pour activer la commande de réglage et l'utiliser pour ajuster le rétroviseur latéral du conducteur.

Portière du passager : Appuyer sur le bouton **R** (un témoin lumineux du commutateur s'allumera) pour utiliser la commande de réglage permettant d'ajuster le rétroviseur latéral du passager.

Rétroviseurs

Une fois le ou les rétroviseurs réglés, appuyer de nouveau sur les interrupteurs **L** ou **R** (le témoin lumineux s'éteint) pour désactiver la commande de réglage.

Pour de plus amples renseignements sur le fonctionnement du rétroviseur rabattable en option, voir page 69.

AVERTISSEMENT

Toujours régler les rétroviseurs avant de prendre la route. Les objets qui apparaissent dans le rétroviseur latéral droit à grand angle sont plus près qu'ils ne semblent l'être.

Fonction mémoire des rétroviseurs (avec système de verrouillage central)*

Si vous verrouillez le véhicule et le déverrouillez plus tard au moyen de la **même** clé-télécommande et que vous ouvrez la portière du conducteur, les rétroviseurs latéraux (et le siège du conducteur) reprendront automatiquement la position qu'ils avaient lorsque vous avez quitté le véhicule. Toutes les clés-télécommandes (jusqu'à trois) que vous utilisez avec votre véhicule fonctionnent de la même façon. Elle est inopérante si vous verrouillez votre véhicule au moyen de la clé.

Vitres avec revêtement hydrofuge

Les vitres latérales peuvent être traitées avec un revêtement hydrofuge. Un symbole à la gauche de la vitre indique que la vitre possède un revêtement hydrofuge.

Ce traitement améliore la vision en accélérant l'évacuation de l'eau.

Pour de plus amples renseignements sur le nettoyage de ce genre de vitre, voir page 220.

IMPORTANT

Utiliser la fonction de chauffage pour enlever la glace, la neige ou la condensation des rétroviseurs.

* Option/accessoire, pour de plus amples informations reportez-vous à l'Introduction.

Toit ouvrant électrique

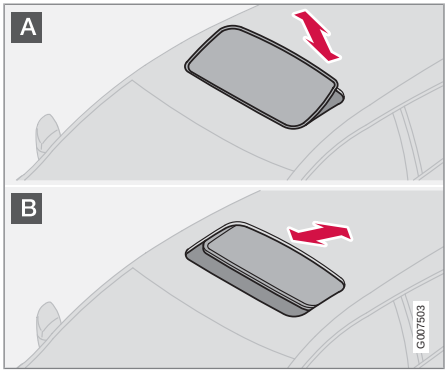

Pour actionner le toit ouvrant, tourner la clé de contact sur la position I ou II, ou démarrer le moteur. Le toit ouvrant peut être actionné de deux manières :

A Position inclinée

B Toit coulissant

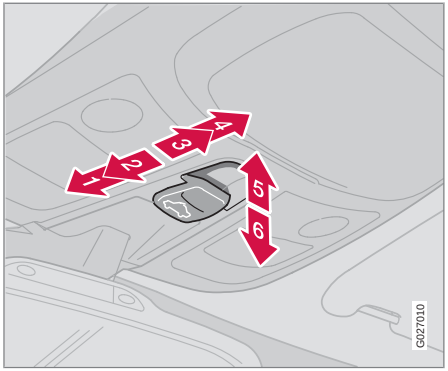

Position inclinée

Ouverture Le toit étant fermé, pousser la partie arrière de l'interrupteur vers le haut (position 5 dans l'illustration de la colonne centrale).

Fermeture Tirer la partie arrière de l'interrupteur vers le bas (position 6 dans l'illustration de la colonne centrale) et la maintenir dans cette position jusqu'à ce que le toit se ferme complètement.

Toit coulissant

Ouverture manuelle Tirer l'interrupteur vers l'arrière jusqu'à la position 3 et le retenir jusqu'à ce que le toit s'arrête à la position de votre choix.

Ouverture automatique Amener le commutateur le plus loin possible vers l'arrière (à la position 4) et le relâcher pour ouvrir automatiquement le toit ouvrant à la position « comfort »[1] (confort). Amener de nouveau le commutateur vers l'arrière pour ouvrir complètement le toit ouvrant.

Fermeture manuelle Pousser l'interrupteur à la position 2 et le maintenir jusqu'à ce que le toit soit complètement fermé ou qu'il s'arrête à la position de votre choix.

Fermeture automatique Pousser l'interrupteur le plus loin possible vers l'avant (position 1) et le relâcher pour que le toit se ferme automatiquement.

IMPORTANT

- Enlever la glace et la neige avant d'ouvrir le toit ouvrant.
- Ne pas tenter d'ouvrir le toit ouvrant s'il est glacé.
- Ne jamais placer d'objets lourds sur le toit ouvrant.

1 Position A : le toit ouvrant n'est pas complètement ouvert, ce qui permet de minimiser les « grondements » dus au vent.

Toit ouvrant électrique

AVERTISSEMENT

- Ne jamais ouvrir ni fermer le toit ouvrant s'il est obstrué de quelque façon pendant son fonctionnement.
- Ne permettez jamais à un enfant de faire fonctionner le toit ouvrant.
- Ne sortez jamais un objet ou une partie de votre corps par l'ouverture du toit ouvrant, même quand le contact du véhicule est complètement coupé.
- Ne laissez jamais un enfant seul dans un véhicule.

Si le toit ouvrant rencontre un obstacle durant la fermeture automatique, il inverse automatique le sens de fonctionnement et retourne à sa position initiale. Si le toit ouvrant rencontre un obstacle à plusieurs reprises durant la fermeture automatique, un disjoncteur de protection contre les surcharges interrompt momentanément son fonctionnement. Le toit ouvrant revient à un fonctionnement normal après une brève période de refroidissement.

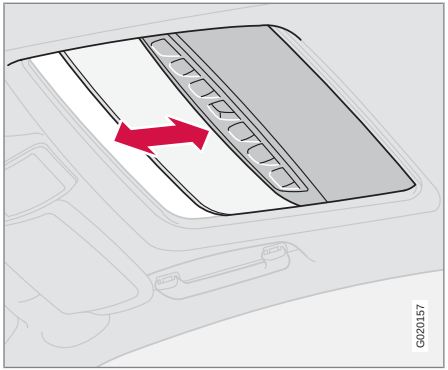

Pare-soleil

Le toit ouvrant offert en option est également doté d'un pare-soleil coulissant. Le pare-soleil s'ouvre automatiquement en coulissant lorsqu'on ouvre le toit ouvrant. Il faut le rabattre manuellement.

AVERTISSEMENT

Ne jamais faire obstacle au fonctionnement du toit ouvrant.

Introduction

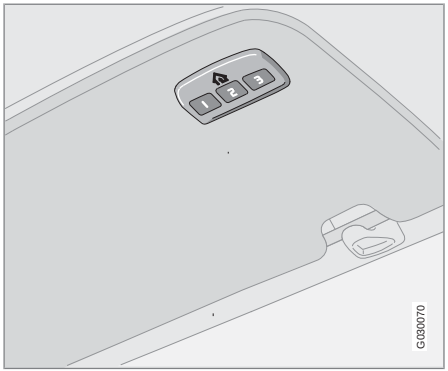

Le système de commande sans fil HomeLink[1] permet de remplacer jusqu'à trois émetteurs à fréquence radio (FR) portatifs utilisés pour faire fonctionner des dispositifs comme le dispositif de commande de porte, l'ouvre-porte de garage, le dispositif de verrouillage de porte d'entrée, le système de sécurité et même l'éclairage domestique. Pour de plus amples renseignements sur le HomeLink, visitez le site Web suivant : www.homelink.com.

AVERTISSEMENT

- Si vous utilisez HomeLink pour ouvrir une porte de garage ou une barrière, assurez-vous que personne ne se trouve à proximité de la porte ou de la barrière pendant que celle-ci est en mouvement.
- Lorsque vous programmez un ouvre-porte de garage, il est conseillé de stationner le véhicule à l'extérieur du garage.
- Ne pas utiliser le HomeLink avec un ouvre-porte de garage qui n'est pas équipé d'un mécanisme d'arrêt et d'inversion de la marche requis par les normes de sécurité du gouvernement américain (cela comprend tout modèle d'ouvre-porte de garage fabriqué avant le 1er avril 1982). Un ouvre-porte de garage qui ne peut pas détecter un objet et commander à la porte d'arrêter ou d'inverser la marche, ne respecte pas les normes de sécurité du gouvernement américain. Pour de plus amples renseignements, communiquez avec HomeLink à l'adresse suivante : www.homelink.com.

Il faut conserver l'émetteur original du dispositif à RF que vous programmez pour utilisation dans d'autres véhicules ainsi que pour programmation future du HomeLink. Pour plus de sécurité, on conseille également d'effacer les boutons HomeLink programmés lors de la vente du véhicule. Lire la rubrique « Effacement des boutons HomeLink ».

Programmation du HomeLink

REMARQUE

Pour programmer et/ou faire fonctionner le HomeLink, il peut être nécessaire de contact ou de placer le commutateur à la deuxième position (« accessoires ») sur certains véhicules. Il est également recommandé de placer une nouvelle pile dans l'émetteur portatif du dispositif programmé au HomeLink pour une programmation plus rapide et une transmission adéquate du signal de radio fréquence.

1. Placer l'extrémité de l'émetteur portatif à 5 à 14 cm (1 à 3 po) du bouton HomeLink que vous désirez programmer tout observant le témoin lumineux.
2. Appuyer simultanément sur les boutons du HomeLink et de l'émetteur portatif choisis jusqu'à ce que le témoin lumineux clignote

1 HomeLink et HomeLink House sont des marques de commerce déposées de Johnson Controls, Inc.

Système de commande sans fil HomeLink®*

rapidement. Vous pouvez ensuite relâcher les boutons du HomeLink et de l'émetteur portatif.

REMARQUE

Il faut parfois remplacer la deuxième étape de programmation de certains dispositifs par les procédures indiquées à la rubrique « Dispositif de commande de porte / programmation au Canada ». Si le témoin lumineux du HomeLink ne clignote pas rapidement après avoir suivi ces étapes, communiquez avec HomeLink à l'adresse suivante : www.homelink.com.

3. **Appuyer fermement sur le bouton HomeLink programmé, le maintenir enfoncé pendant cinq secondes et le relâcher** pour actionner la porte. Il peut être nécessaire de répéter cette procédure deux fois. Si la porte n'est pas actionnée, appuyer sur le bouton HomeLink programmé, le maintenir enfoncé et observer le témoin lumineux.
   - Si le témoin lumineux **demeure allumé, cela signifie que la programmation est terminée** et le dispositif devrait être activé lorsque vous appuyez sur le bouton du HomeLink et le relâchez.
   - Si le témoin lumineux clignote **rapidement pendant deux secondes, puis cesse de clignoter et demeure allumé, suivre les étapes 4-6** indiquées à la rubrique « Programmation » pour compléter la programmation d'un dispositif à code renouvelable (le plus souvent un ouvre-porte de garage).
4. Sur le récepteur de l'ouvre-porte de garage (boîtier de l'ouvre-porte) dans le garage, repérer le bouton « learn » ou « smart ». Il se trouve généralement à l'endroit où le fil d'antenne est fixé au boîtier de l'ouvre-porte de garage.
5. Appuyer fermement sur le bouton « learn » ou « smart » et le relâcher. (Le nom et la couleur du bouton peuvent varier selon le fabricant). Vous avez ensuite 30 secondes pour compléter l'étape 6.
6. Retourner dans le véhicule et appuyer fermement sur le bouton HomeLink programmé, le maintenir enfoncé pendant deux secondes et le relâcher. Répéter la séquence « appuyer / maintenir / relâcher » une deuxième fois et, selon la marque de l'ouvre-porte de garage (ou de tout autre dispositif à code renouvelable), répéter cette séquence une troisième fois pour compléter le processus de programmation.

HomeLink devrait maintenant activer votre dispositif à code renouvelable.

Dispositif de commande de la porte / programmation au Canada

Les lois canadiennes sur la radio fréquence exigent un « temps mort » (ou interruption) après quelques secondes de transmission des signaux d'émission - le délai d'attente pourrait ne pas être suffisant pour permettre au HomeLink d'enregistrer le signal pendant la programmation. De même, la conception de certains dispositifs de commande de porte américains prévoit un « temps mort ».

Si vous résidez au Canada ou si vous éprouvez de la difficulté à programmer un dispositif de commande de la porte ou un ouvre-porte de garage au moyen des procédures de « programmation », **il faut alors remplacer l'étape 2 de la rubrique « programmation du HomeLink » par les étapes suivantes** :

- Appuyer sur le bouton HomeLink et le maintenir enfoncé tout en **appuyant et en relâchant toutes les deux secondes** (« cycle ») le bouton de l'émetteur portatif jusqu'à ce que le témoin lumineux commence à clignoter rapidement. Vous pouvez ensuite relâcher les boutons du HomeLink et de l'émetteur portatif.

Procéder ensuite à l'étape 3 de la « programmation ».

* Option/accessoire, pour de plus amples informations reportez-vous à l'Introduction.

Utilisation du HomeLink

Pour le faire fonctionner, il suffit d'appuyer sur le bouton HomeLink programmé et le relâcher. Le dispositif pour lequel le bouton Homelink a été programmé sera actionné (ouvre-porte de garage, dispositif d'ouverture de grille, système de sécurité, verrou de porte d'entrée, éclairage de la maison ou du bureau, etc.). Par souci de commodité, l'émetteur portatif du dispositif peut également être utilisé en tout temps. Si vous avez des questions sur la programmation des boutons ou si vous éprouvez de la difficulté avec le processus de programmation, communiquez avec HomeLink à l'adresse suivante : www.homelink.com.

Effacement des boutons HomeLink

Pour annuler la programmation des trois boutons HomeLink (il n'est pas possible d'annuler la programmation d'un seul bouton, on peut toutefois le « reprogrammer » de la façon indiquée ci-dessous), suivre l'étape indiquée :

1. Appuyer sur les deux boutons HomeLink extérieurs et les maintenir enfoncés jusqu'à ce que le témoin lumineux commence à clignoter (après 10 secondes).
2. Relâcher les deux boutons. Ne pas maintenir enfoncé plus de 20 secondes.

Le HomeLink passe ensuite en mode de programmation (apprentissage) et peut être programmé en tout temps en commençant par l'étape 1 de la « programmation ».

Reprogrammation d'un seul bouton HomeLink

Pour programmer un dispositif en utilisant un bouton du HomeLink déjà programmé, suivre les étapes suivantes :

1. Appuyer sur le bouton HomeLink désiré et le maintenir enfoncé. **NE PAS** relâcher le bouton.
2. Le témoin lumineux commencera à clignoter au bout de 20 secondes. Sans relâcher le bouton HomeLink, procéder à l'étape 1 de la « programmation ».

Pour tout commentaire ou question, communiquez avec HomeLink à www.homelink.com ou au 1-800-355-3515.

Ce dispositif est respecte les règlements de l'article 15 de la FCC ainsi que la norme RSS-210 d'Industrie Canada. L'utilisation de ce dispositif est autorisée seulement aux deux conditions suivantes : (1) il ne doit pas produire de brouillage, et (2) l'utilisateur du dispositif doit être prêt à accepter tout brouillage radioélectrique reçu, même si ce brouillage est susceptible de compromettre le fonctionnement du dispositif.

REMARQUE

L'émetteur a été testé et il respecte les règlements de la FCC et d'Industrie Canada. Tout changement ou modification non approuvé par le responsable de la vérification de la conformité peut annuler le droit de l'utilisateur de faire fonctionner l'équipement. [2]

[2] Le terme « IC : » avant le numéro de certification / d'enregistrement signifie seulement que les normes d'Industrie Canada en matière de caractéristiques techniques ont été respectées.

Système de commande de la climatisation - renseignements généraux 100
Circulation d'air 102
Commande électronique de la climatisation (ECC) 104

G020906

CLIMATISATION

03

Système de commande de la climatisation - renseignements généraux

Condensation à l'intérieur, sur les vitres

Pour réduire la condensation qui se forme sur les vitres, maintenir la surface intérieure des vitres propre. Utiliser un produit du commerce pour nettoyer les vitres.

Glace et neige

Toujours dégager la grille d'entrée d'air à la base du pare-brise des accumulations de neige.

Filtre à air de l'habitacle

Remplacer le filtre à air de l'habitacle par un filtre neuf aux intervalles recommandés. Veuillez consulter votre livret de garantie et d'entretien ou un technicien Volvo formé et qualifié pour connaître ces intervalles. Si les conditions routières sont difficiles (poussière, saletés), remplacer le filtre plus souvent. Ne pas nettoyer le filtre; celui-ci doit être remplacé par un filtre neuf.

Capteurs

Ne pas couvrir le capteur solaire situé sur le tableau de bord, ni le capteur de température de l'habitacle situé dans le panneau de commande de la climatisation électronique; cela peut en effet fausser les données envoyées au système de climatisation.

Stationnement par temps chaud

Si votre véhicule est resté au soleil par temps chaud, ouvrir les vitres et le toit ouvrant* pendant plusieurs minutes avant de conduire pour évacuer plus facilement l'air chaud de l'habitacle. Lorsque le moteur tourne, fermer les vitres et le toit ouvrant, et activer pendant plusieurs minutes la fonction de recirculation d'air pour permettre au climatiseur de rafraîchir l'habitacle le plus rapidement possible.

Vitres et toit ouvrant en option

Le système ECC fonctionnera de manière optimale si les vitres et le toit ouvrant sont fermés. Si vous conduisez avec le toit ouvert, nous vous recommandons de régler la température et le ventilateur manuellement (la DEL du commutateur **AUTO** devrait être éteinte).

Accélération

La climatisation est momentanément désactivée pendant les accélérations à pleins gaz.

Entretien de la climatisation

Des outils et un équipement spéciaux sont nécessaires pour effectuer l'entretien et la réparation du système de climatisation. Ce genre de travail doit être confié uniquement à un technicien Volvo formé et qualifié.

Liquide frigorigène

Volvo se soucie de l'environnement. Le système de climatisation de votre véhicule contient un liquide frigorigène exempt de CFC - R134a (HFC134a). Cette substance n'appauvrit pas la couche d'ozone. La quantité approximative de R134a contenue dans le système de climatisation est la suivante :

Moteur à six cylindres

Système de climatisation simple : 700 g (1,4 lb)

Système de climatisation double[1] : 1 000 g (2,2 lb)

Moteur à huit cylindres

Système de climatisation simple : 700 g (1,5 lb)

1 Comprend le système de climatisation arrière en option

* Option/accessoire, pour de plus amples informations reportez-vous à l'Introduction.

Système de commande de la climatisation - renseignements généraux

Système de climatisation double[1] : 1 050 g (2,3 lb)

Le système utilise également de l'huile PAG.

Ventilateur de la climatisation

Le ventilateur de la climatisation s'arrête automatiquement lorsque le moteur est hors marche (même si la clé de contact est à la position **I** ou **II**) pour éviter l'épuisement de la batterie. Pour activer le ventilateur, placer la commande à la position désirée.

Le ventilateur de la climatisation peut se mettre automatiquement en marche jusqu'à environ 50 minutes après que le contact ait été coupé pour enlever la condensation qui s'est formée dans l'évaporateur de la climatisation. Il fonctionnera pendant 15 minutes et s'éteindra automatiquement.

Ventilateur de l'habitacle

Pour retirer la condensation qui s'est formée dans l'évaporateur de la climatisation, il se peut que le ventilateur se mette en marche automatiquement 50 minutes après que le contact ait été coupé et qu'il fonctionne pendant sept minutes.

Fonction du ventilateur pour prévenir la décharge de la batterie

Le ventilateur du système de climatisation fonctionne normalement lorsque le moteur tourne.

Cependant, lorsque le moteur est coupé (même si la clé de contact est à la position **I** ou **II**), la commande du ventilateur est mise automatiquement hors tension pour éviter de décharger inutilement la batterie.

Il convient d'observer les mesures suivantes si le contact est mis mais que le moteur ne tourne pas :

- Pour redémarrer le ventilateur, tourner le bouton de commande au réglage de votre choix.
- Après environ 2 minutes, la vitesse du ventilateur diminuera pour prévenir la décharge de la batterie.

Vous pouvez rectifier la vitesse du ventilateur quand vous le voulez. Veuillez noter que le système est conçu pour réduire de nouveau la vitesse du ventilateur après deux minutes, jusqu'au démarrage du moteur.

Si la batterie est à plat :

- **LOW BATTERY, FAN IS REDUCED** apparaît dans la fenêtre de renseignement du tableau de bord.
- Le témoin lumineux jaune du tableau de bord (voir page 62) s'allume également.

1 Comprend le système de climatisation arrière en option

Circulation d'air

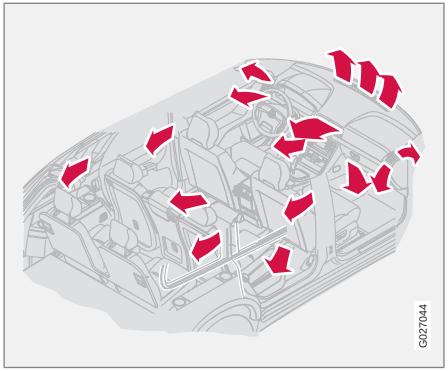

Distribution de l'air
À l'entrée, l'air est diffusé dans l'habitacle par les orifices de ventilation, comme le montre l'illustration ci-dessus.

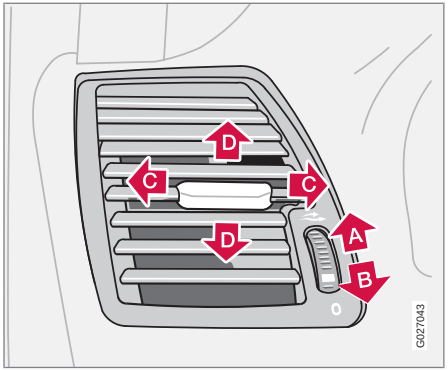

Registres d'aération dans le tableau de bord

- A Ouvert
- B Fermé
- C Flux d'air horizontal
- D Flux d'air vertical

Orienter les registres d'aération latéraux vers les vitres pour les désembuer.

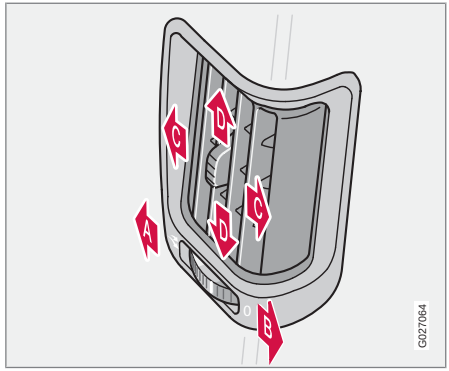

Registres d'aération dans les montants des portières

- A Ouvert
- B Fermé
- C Flux d'air horizontal
- D Flux d'air vertical

Orienter les registres d'aération latéraux vers les vitres pour les désembuer.

Sièges avant ventilés (XC90 Executive*)

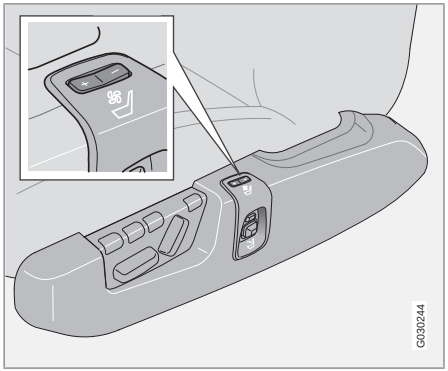

Commandes des sièges avant ventilés

Le système de ventilation comprend des ventilateurs dans les sièges et dossiers qui amènent l'air à travers le revêtement de siège. L'effet de refroidissement augmente à mesure que la température de l'air dans l'habitacle diminue.

On peut régler le niveau de ventilation sur le panneau de commande sur le côté du siège. Les ventilateurs peuvent être réglés à trois différentes vitesses.

Pour mettre la ventilation de siège en marche :

– Appuyer brièvement sur +.

Pour augmenter peu à peu la ventilation :

– Appuyer brièvement sur +.

Pour une ventilation maximale :

– Appuyer sur + pendant environ deux secondes.

Pour diminuer peu à peu la ventilation :

– Appuyer brièvement sur −.

Pour éteindre la ventilation :

– Appuyer sur − pendant environ deux secondes.

On peut utiliser la ventilation en même temps que le chauffage du siège*, par exemple pour sécher les vêtements humides.

REMARQUE

- On ne peut pas mettre la ventilation du siège en marche si la température dans l'habitacle est inférieure à 5°C (41°F).
- Il faut utiliser la ventilation de siège avec prudence avec les personnes sensibles aux courants d'air. On devrait régler la ventilation à vitesse moyenne lorsqu'on l'utilise pendant une longue période.

Commande électronique de la climatisation (ECC)

Aperçu

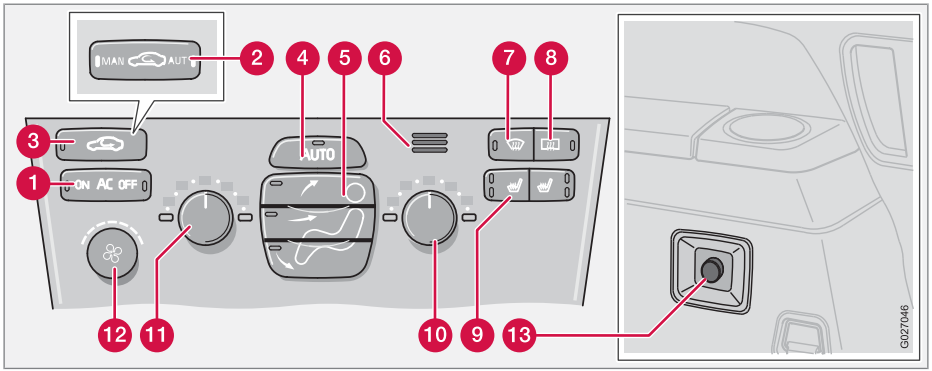

1. **AC** – (**ON**/**OFF**)
2. Recirculation/Filtre multiple avec capteur*
3. Recirculation
4. **AUTO**
5. Circulation d'air
6. Capteur de la température de l'habitacle
7. Dégivreur - pare-brise et vitres latérales
8. Dégivreur de la lunette arrière et des rétroviseurs latéraux
9. Sièges avant chauffants*
10. Température, côté passager
11. Température, côté conducteur
12. Ventilateur
13. Commande du ventilateur pour le système de climatisation arrière*

Fonctions

1 A/C - marche/arrêt

- La climatisation ne fonctionne qu'à des températures supérieures à 0 °C (32 °F).
- Lorsque la fonction dégivrage est activée, la climatisation est activée temporairement pour déshumidifier l'air, même si la climatisation a été coupée manuellement. Cela ne se produit que si le ventilateur n'est pas éteint.

Appuyer sur ce commutateur pour mettre en marche ou arrêter la climatisation. La DEL **ON** ou **OFF** s'allume pour indiquer si le système est en marche ou éteint. D'autres fonctions sont encore contrôlées automatiquement (si le commutateur **AUTO** est enclenché).

2 Capteur de qualité de l'air à l'intérieur du véhicule*

Certains véhicules sont équipés d'un filtre multiple et d'un capteur de qualité de l'air. Le filtre sépare les gaz et les particules, réduisant ainsi les odeurs et les contaminants entrant dans l'habitacle. Le capteur de qualité de l'air

* Option/accessoire, pour de plus amples informations reportez-vous à l'Introduction.

détecte l'accroissement du niveau de contamination de l'air extérieur. Si le capteur de qualité de l'air détecte que l'air extérieur est contaminé, l'entrée d'air se ferme et l'air de l'habitacle est recyclé (il n'entre pas d'air extérieur dans la voiture). Le filtre nettoie aussi l'air recyclé de l'habitacle.

Lorsque le système ECC est en mode **AUTO**, la DEL verte est allumée.

3 Recirculation

Appuyer sur ce commutateur pour mettre la fonction de recirculation en marche (l'air de l'habitacle est recyclé - aucun air frais n'entre dans l'habitacle). La DEL dans le commutateur s'allume pour indiquer que la fonction est activée.

- Utiliser cette fonction si l'air extérieur est contaminé par des gaz d'échappement, de la fumée, etc., ou pour chauffer/refroidir rapidement le véhicule.
- Ne pas utiliser la recirculation pendant plus de 15 minutes. Si de la buée se forme sur les vitres, s'assurer que la fonction de recirculation est désactivée.
- En sélectionnant **Defroster**, on désactive automatiquement la recirculation d'air.
- Activation du mode minuterie : (Les véhicules équipés du système Qualité de l'air intérieur ne disposent pas du mode minuterie). Pour activer le mode minuterie de la fonction recirculation, appuyer sur le bouton de recirculation et le maintenir enfoncé pendant au moins 3 secondes. La DEL couleur ambre du bouton de recirculation clignote alors 5 fois pour indiquer que le mode minuterie est activé. En mode minuterie, le fonctionnement est le suivant : chaque fois que le bouton de recirculation est enfoncé, le système de climatisation recycle l'air de l'habitacle pendant 5 à 12 minutes, selon la température de l'air extérieur, puis revient au fonctionnement à partir de l'air frais.
- Désactivation du mode minuterie Appuyer sur le bouton de recirculation et le maintenir enfoncé pendant au moins 3 secondes. La DEL couleur ambre du bouton de recirculation demeure allumée pendant 5 secondes pour indiquer le retour au mode « normal ».
- En mode normal, lorsqu'on appuie sur le bouton de recirculation, le système de commande de la climatisation recircule l'air dans l'habitacle jusqu'à ce qu'on appuie de nouveau sur le bouton de recirculation.
- Mémoire du mode de temporisation Si on coupe le moteur alors que le mode de temporisation est enclenché, celui-ci se réactivera au redémarrage du moteur.

4 CLIMAT.

Cette fonction permet de contrôler automatiquement le système de commande électronique de la climatisation de telle sorte que les températures choisies sont maintenues. Elle commande le ventilateur, le chauffage, la distribution de l'air (circulation d'air), la climatisation et le capteur de qualité de l'air offert en option. Il est possible de régler manuellement l'une de ces fonctions; les autres seront commandées automatiquement. En appuyant sur le bouton **AUTO**, on annule les réglages manuels effectués précédemment.

5 Circulation d'air

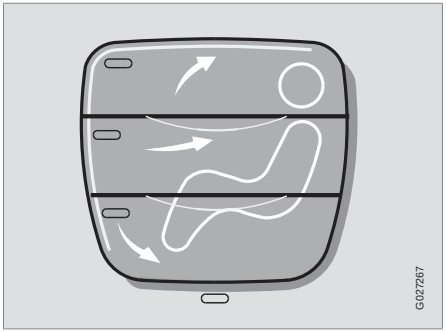

Commande électronique de la climatisation (ECC)

- Flux d'air vers les vitres
- Air au travers des registres d'aération
- Air au travers des registres d'aération au niveau du sol

Appuyer sur **AUTO** pour contrôler automatiquement la circulation d'air ou bien appuyer sur n'importe quelle combinaison des commandes figurant sur l'illustration pour régler manuellement la circulation d'air. Une DEL s'allume dans le commutateur qui a été enfoncé.

6 Capteur de la température de l'habitacle

Mesure la température dans l'habitacle.

7 Dégivreur

Cette fonction élimine le givre ou la glace qui se forme sur le pare-brise ou les vitres latérales avant. La DEL de l'interrupteur s'allume pour indiquer que la fonction est activée.

- La vitesse du ventilateur augmente automatiquement et le climatiseur se met en marche (quand il ne l'est pas déjà et que le ventilateur de l'habitacle n'est pas hors tension) pour déshumidifier l'air de l'habitacle.
- La recirculation ne fonctionne pas pendant que le dégivreur est en marche.

Le système de climatisation revient aux réglages précédents lorsqu'on met le dégivreur hors tension.

8 Dégivreurs de la lunette arrière et des rétroviseurs latéraux

Cette fonction permet d'éliminer le givre ou la glace qui se forme sur la lunette arrière et les rétroviseurs latéraux. La DEL dans le commutateur s'allume pour indiquer que le chauffage est activé. Pour de plus amples renseignements sur cette fonction voir page 81.

Ne jamais utiliser de grattoir métallique, car il pourrait facilement rayer la surface réfléchissante.

9 Sièges avant chauffants*

1. Appuyer une fois sur le commutateur pour obtenir l'intensité de chauffage maximale. Les deux DEL s'allument alors.
2. Appuyer une deuxième fois sur le commutateur pour réduire le chauffage. Une seule DEL est alors allumée.
3. Appuyer une troisième fois sur le commutateur pour arrêter complètement le chauffage. La DEL s'éteint.

Le chauffage du siège du passager doit être arrêté lorsque le siège est inoccupé.

Sièges arrière chauffants (XC90 Executive*)

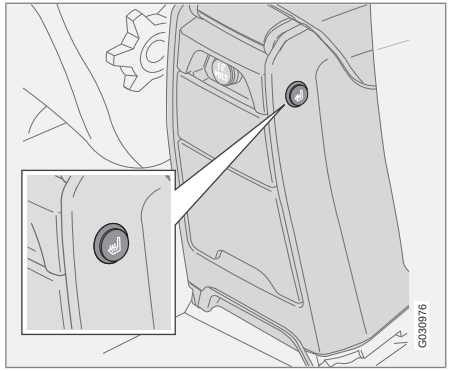

Bouton de commande du chauffage du siège arrière

On peut ouvrir ou éteindre le chauffage de chaque siège arrière extérieur à l'aide des boutons sur l'un des côtés de la console centrale (voir l'illustration).

Pour mettre le chauffage du siège arrière en marche :

– Appuyer sur le bouton.
  > Le symbole dans le bouton s'allumera.

Pour éteindre le chauffage du siège arrière :

– Appuyer sur le bouton.
  > Le symbole dans le bouton s'éteindra.

* Option/accessoire, pour de plus amples informations reportez-vous à l'Introduction.

⑩⑪ Température

Ces commandes servent à régler individuellement la température de chaque côté de l'habitacle. Veuillez noter que le chauffage ou le refroidissement ne se fait pas plus rapidement lorsqu'on règle la température à un point plus élevé ou plus bas que nécessaire.

Régler le bouton de commande sur la température désirée.

⑫ Commande du ventilateur[1]

Tourner la commande dans le sens horaire pour augmenter la vitesse du ventilateur et dans le sens antihoraire pour la diminuer. En appuyant sur **AUTO**, le réglage manuel est annulé et la vitesse du ventilateur est régulée automatiquement.

Pour arrêter à la fois le ventilateur et la climatisation, tourner la commande du ventilateur dans le sens antihoraire jusqu'à ce que la DEL orange s'allume.

⑬ Commande du ventilateur pour le système de climatisation arrière*

Tourner la commande pour augmenter ou réduire la vitesse du ventilateur.

Fonctionnement

Appuyer pour faire fonctionner le capteur de qualité de l'air (réglage normal).

ou

Choisir une des trois fonctions suivantes en appuyant 1, 2 ou 3 fois.

1. Le témoin **AUT LED** s'allume. Le capteur de qualité de l'air est alors activé.
2. Aucune DEL ne s'allume. La recirculation n'est pas activée, sauf s'il est nécessaire de refroidir l'habitacle par temps chaud.
3. Le témoin **MAN LED** s'allume. La recirculation est alors activée.

Se rappeler ce qui suit :

- Prendre pour habitude de toujours activer le capteur de qualité de l'air.
- Par temps froid, la recirculation est limitée pour éviter la formation de buée.
- Désactiver le capteur de qualité de l'air s'il y a formation de buée sur les vitres. Il faut également utiliser les fonctions de dégivrage pour le pare-brise, les vitres latérales et la lunette arrière, voir page 104.
- Changer le filtre aux intervalles recommandés dans le carnet d'entretien. Si le véhicule est utilisé dans un environnement très contaminé, changer le filtre plus souvent.

1 Voir aussi voir page 100.

Sièges avant..... 110
Sièges arrière..... 114
Éclairage intérieur..... 117
Espaces de rangement..... 119
Arrimage de la cargaison..... 124

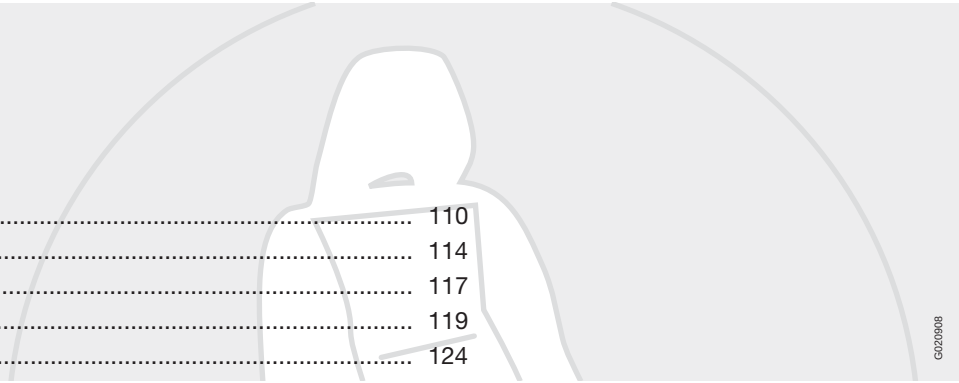

G020908

INTÉRIEUR

04

Sièges avant

Sièges avant à réglage manuel

1. Réglage avant-arrière : soulever la barre et amener le siège à la position choisie.
2. Relever ou abaisser le bord avant du coussin du siège* : utiliser la commande de pompage pour relever ou abaisser le bord avant du coussin.
3. Réglage de la hauteur du siège : monter ou descendre le siège à l'aide du levier.
4. Support lombaire : tourner la commande pour raffermir ou adoucir le support lombaire.
5. Inclinaison du dossier : tourner la commande pour régler l'angle du dossier.
6. Panneau de commande du siège à réglage électrique disponible en option (voir page 111 pour de plus amples renseignements).

AVERTISSEMENT

- Ne pas régler le siège en conduisant. Il doit être réglé de manière à ce que vous puissiez enfoncer la pédale de frein complètement. De plus, le siège doit être reculé aussi loin vers l'arrière que le confort et le contrôle le permettent.
- Vérifiez si le siège est bloqué solidement en position après l'avoir réglé.

Repliage des dossiers du siège avant

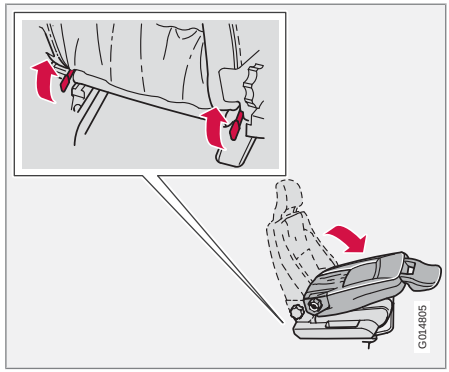

Le dossier du siège du passager avant peut être rabattu à l'horizontale pour permettre de charger des objets longs. Rabattre le dossier comme suit :

1. Reculer le siège au maximum.
2. Régler le dossier en position verticale.
3. Soulever les loquets situés à l'arrière du dossier.
4. Pousser le dossier vers l'avant, sans relâcher les loquets.
5. Avancer le siège au maximum de manière que l'appuie-tête glisse sous la boîte à gants.

* Option/accessoire, pour de plus amples informations reportez-vous à l'Introduction.

AVERTISSEMENT

Pour éviter de blesser les occupants, recouvrir les bords tranchants des charges transportées. Bien fixer les charges pour qu'elles ne se déplacent pas en cas d'arrêt brusque.

Siège électrique*

Fonctionnement

Siège du conducteur On peut régler le siège lorsque la clé de contact est à la position **I, II** ou que le moteur tourne. On peut aussi le régler de la façon indiquée ci-après **lorsque le contact est coupé :**

- En l'espace de quelques minutes après que la portière du conducteur a été déverrouillée de l'extérieur, ouverte et laissée dans cette position.
- Après une courte période de temps si on vient de fermer la portière du conducteur.
- Après une courte période de temps si la portière du conducteur n'a pas été ouverte après que le contact ait été coupé.

Siège du passager Le réglage de ce siège ne peut se faire que lorsque la clé de contact est à la position **I, II** ou que le moteur tourne.

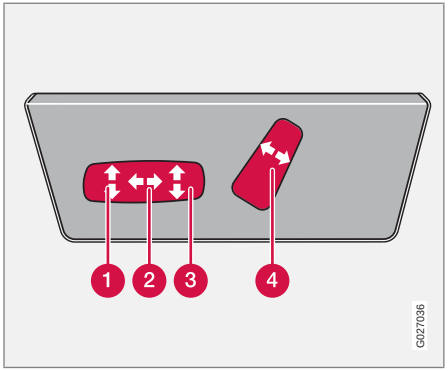

Commandes de réglage de siège électrique

Réglage du siège

Régler le ou les sièges électriques à l'aide des deux commutateurs situés sur le côté du siège, comme suit :

1. Bord avant du siège (relever ou abaisser)
2. Vers l'avant - vers l'arrière
3. Bord arrière du siège (relever ou abaisser)
4. Inclinaison du dossier

REMARQUE

Les sièges électriques sont équipés d'un dispositif de protection contre les surcharges qui s'enclenche lorsqu'un objet entrave le déplacement d'un siège. Dans ce cas, couper le contact (clé de contact en position 0) et attendre pendant une courte période de temps avant de faire fonctionner le siège.

Arrêt d'urgence

Si le siège se déplace accidentellement, appuyer sur n'importe quel bouton pour immobiliser le siège.

REMARQUE

Pour tout renseignement sur la programmation de la mémoire du siège du conducteur, consulter la page suivante.

Système de télédéverrouillage et siège du conducteur

L'émetteur de la clé-télécommande contrôle également la position du siège à réglage électrique du conducteur de la façon suivante :

- Régler le siège à votre convenance.
- Lorsque vous quittez le véhicule, le verrouiller au moyen de la clé-télécommande.

La clé-télécommande a mémorisé la position du siège.

Sièges avant

Réglage automatique du siège

Pour amener le siège à la position dans laquelle vous l'avez quitté :

1. Déverrouiller la portière du conducteur avec la même clé-télécommande (celle qui a servi à verrouiller les portières)
2. Ouvrir la portière du conducteur pendant les 2 minutes qui suivent.

Le siège du conducteur reprendra automatiquement la position dans laquelle vous l'avez laissé.

REMARQUE

- Le siège reprendra cette position même si quelqu'un d'autre a modifié les réglages et verrouillé le véhicule avec une autre clé-télécommande.
- Toutes les clés-télécommandes (au maximum 3) utilisées avec le véhicule fonctionnent de la même façon.
- Elle est inopérante si vous verrouillez votre véhicule au moyen de la clé.

AVERTISSEMENT

- Étant donné que le siège du conducteur peut être réglé lorsque le contact est coupé, il ne faut pas laisser des enfants seuls dans le véhicule.
- Le déplacement du siège peut être ARRÊTÉ à tout instant en appuyant sur n'importe quel bouton du panneau de commande du siège électrique.
- Ne pas régler le siège en conduisant.
- Il doit être réglé de manière à ce que vous puissiez enfoncer la pédale de frein complètement. De plus, le siège doit être reculé aussi loin vers l'arrière que le confort et le contrôle le permettent.
- Il ne doit y avoir aucun obstacle sur les glissières fixées au plancher lorsque le siège est en mouvement.

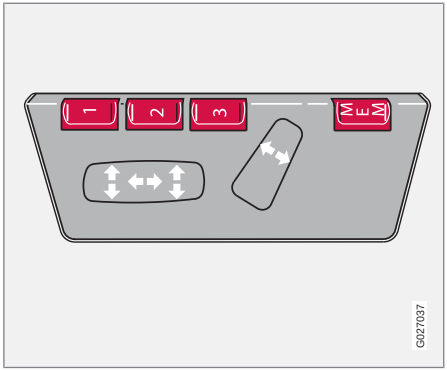

Programmation de la mémoire

La fonction mémoire du siège du conducteur peut mémoriser trois positions différentes du siège et des rétroviseurs latéraux.

L'exemple qui suit explique la façon de programmer le bouton 1. On procède de la même manière pour programmer les boutons 2 et 3.

Pour mémoriser une position du siège sous le bouton 1 :

1. Déplacer le siège à la position souhaitée, à l'aide des commandes de réglage appropriées (voir page 110).
2. Appuyer sur le bouton **MEM** (mémoire) et le maintenir enfoncé.

3. Tout en maintenant le bouton **MEM** enfoncé, appuyer brièvement sur le bouton 1 pour mémoriser la position du siège.

Pour amener le siège à la position à laquelle il était lorsque le bouton 1 a été programmé :

Appuyer sur le bouton 1 et le maintenir enfoncé jusqu'à ce que le siège cesse de bouger.

Par mesure de sécurité, le siège s'arrête automatiquement lorsque le bouton est relâché avant qu'il ait atteint la position préréglée.

Sièges avant - XC90 Executive*

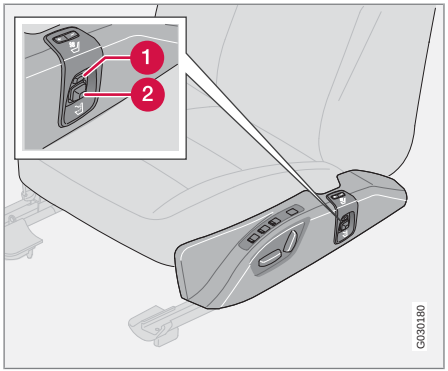

1. Massage
2. Soutien lombaire

Massage

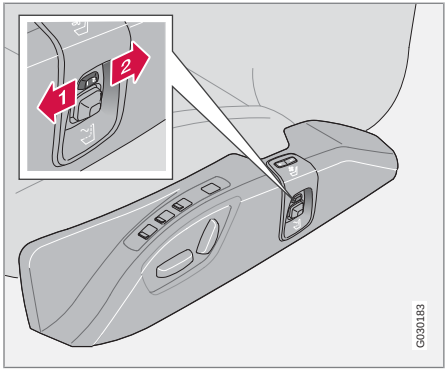

Commande pour massage

1. Massage ferme
2. Massage doux

Chaque siège avant possède une fonction massage dans le dossier. Le massage est réalisé au moyen de coussins d'air qui peuvent être réglés de façon à offrir un massage doux ou ferme. Une fois le réglage effectué, le massage est réalisé selon le cycle suivant : massage (six minutes) - pause (quatre minutes) - massage (six minutes), etc.

Lorsque le bouton est placé à la position du centre ou si le commutateur est en mode **0**, la fonction massage est désactivée.

Soutien lombaire

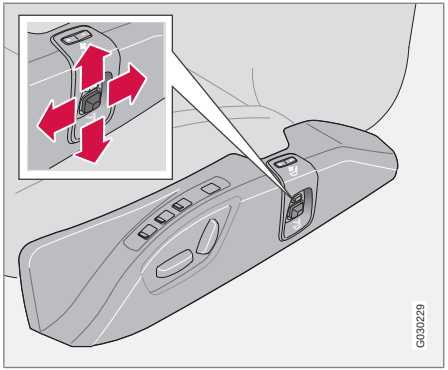

Commande du soutien lombaire

Le soutien lombaire utilise les mêmes coussins d'air que la fonction massage. Le bouton peut servir à régler le soutien en quatre directions tel qu'indiqué dans l'illustration.

On peut régler le soutien lombaire uniquement lorsque la fonction massage est désactivée.

Une fonction mémoire enregistre le réglage du soutien lombaire. Le système reprendra le réglage du soutien lombaire choisi une fois que la fonction massage est désactivée ou après que le véhicule ait été stationné pendant une longue période.

Sièges arrière

Installation de la troisième rangée de sièges offerte en option

Incliner les dossiers des places extérieures de la deuxième rangée de sièges :

- Tirer la poignée (1), la maintenir et incliner le dossier vers l'avant pour déplacer le siège.
- Relever le dossier en position verticale pour faire coulisser le siège à sa position initiale.

Réglage avant/arrière du siège
Soulever la barre de réglage (2) pour avancer ou reculer le siège.

Enlèvement de la console centrale (modèles à sept sièges uniquement)[1]

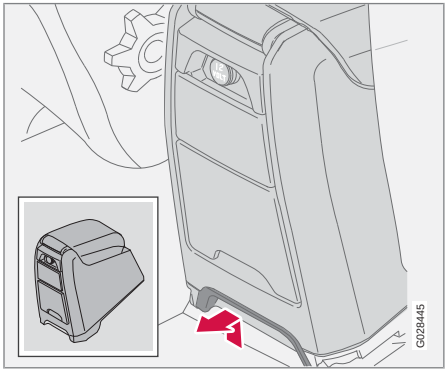

Pour pouvoir avancer aussi loin que possible le siège du centre de la deuxième rangée (modèles à sept sièges uniquement), il est possible d'enlever la partie arrière de la console centrale.

- Tirer la poignée (voir l'illustration ci-dessus) et soulever la console.
- Pour remettre la console en place, la faire glisser jusqu'à ce qu'un clic se fasse entendre.

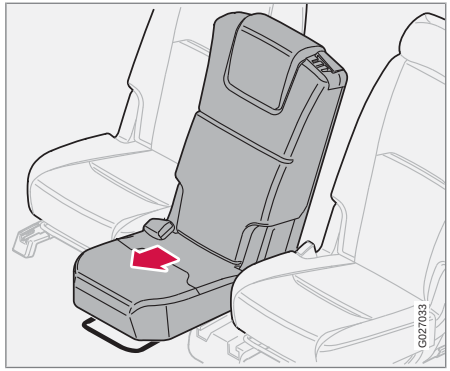

Pour faire coulisser le siège du centre de la deuxième rangée (modèles à sept sièges uniquement)
Le siège central de la deuxième rangée peut être déplacé davantage vers l'avant que les sièges de côté. Ceci permet à un enfant assis à cette place d'être plus proche des occupants des sièges avant.

[1] On ne peut pas enlever la console centrale sur les véhicules équipés du système de divertissement arrière en option.

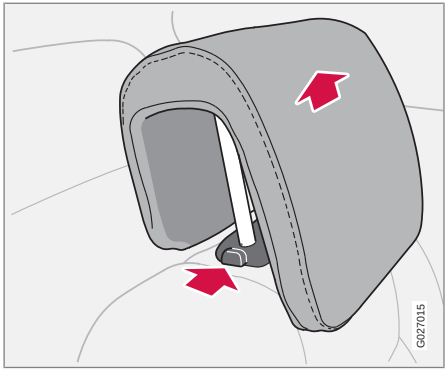

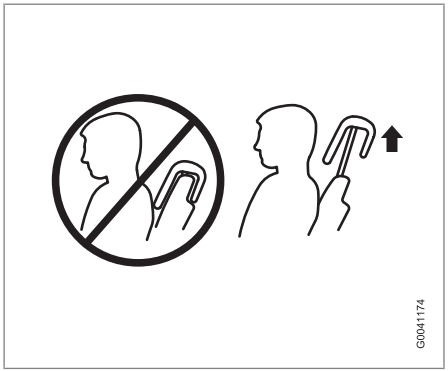

Appuie-tête - deuxième rangée, place centrale

L'appuie-tête de la place centrale peut être réglé à 4 hauteurs différentes.

Pour soulever - tirer l'appuie-tête vers le haut jusqu'à ce qu'un clic indique qu'il est verrouillé à l'une des quatre positions en hauteur.

Pour abaisser - enfoncer le bouton à la base du support (voir l'illustration ci-dessus) et comprimer l'appuie-tête vers le bas.

AVERTISSEMENT

L'appuie-tête central doit être à la position la plus basse uniquement lorsque le siège N'EST PAS occupé. Lorsque la place du centre est occupée, l'appuie-tête doit être correctement réglé en fonction de la taille du passager. Le bord supérieur de l'appuie-tête doit au moins être au même niveau que le haut de l'oreille de la personne assise sur le siège.

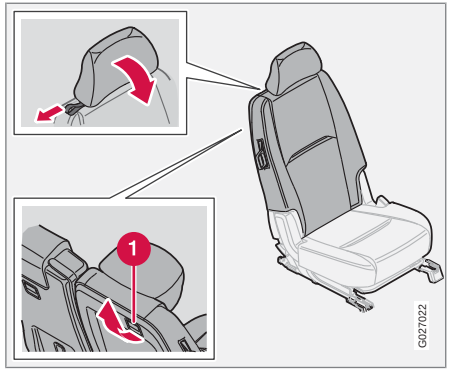

Repli des dossiers - deuxième rangée de sièges

1. Reculer le ou les sièges aussi loin que possible (modèles à sept sièges uniquement).
2. Tirer la boucle pour replier un appuie-tête latéral. Si nécessaire, abaisser l'appuie-tête central (voir page 115).
3. Tirer la poignée (1) vers l'extérieur pour déverrouiller le dossier. Les dossiers sont conçus pour se verrouiller à un angle de 45 degrés. Tirer de nouveau sur la poignée pour abaisser le dossier jusqu'à ce qu'il se verrouille à la position horizontale.

Sièges arrière

Pour ramener les dossiers à la position verticale, tirer sur la poignée B et tirer le dossier vers le haut.

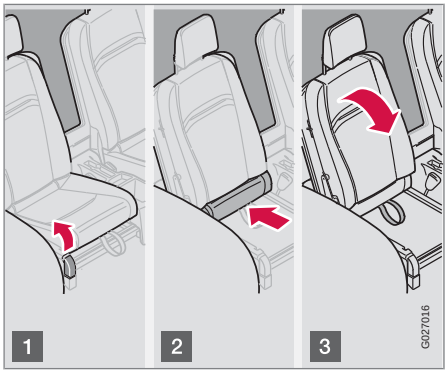

Repli des dossiers - troisième rangée de sièges*

Pour rabattre le dossier

Au besoin, replier les boucles d'arrimage du chargement avant de rabattre les dossiers.

1. Déplacer les sièges de la deuxième rangée le plus loin possible, voir page 114.
2. Tirer la poignée vers le haut, comme le montre l'illustration 1 ci-dessus.
3. Pousser fermement le coussin du siège vers l'arrière, sous le dossier.
4. Rabattre les dossiers[2] (les appuie-tête se replient automatiquement) à la position horizontale.

Pour ramener le dossier à la position verticale

1. Ramener le dossier à la position verticale.
2. Empoigner la sangle (voir l'illustration 3 ci-dessus) et tirer le coussin du siège vers l'extérieur jusqu'à ce qu'un clic indique qu'il est en place. Cette opération permet également de verrouiller le dossier à la position verticale.

[2] Veuillez noter que les appuie-tête de cette rangée ne sont pas réglables en hauteur.

* Option/accessoire, pour de plus amples informations reportez-vous à l'Introduction.

Lampes de lectures et éclairage d'accueil

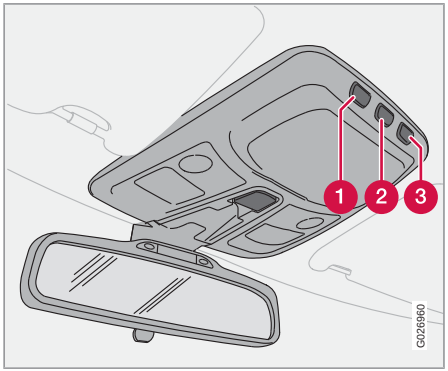

1. Lampe de lecture avant du côté conducteur
2. Éclairage d'accueil
3. Lampe de lecture avant du côté passager. On peut allumer et éteindre les lampes de lecture en appuyant sur les boutons 1 ou 3. Appuyer sur le bouton 2 pour allumer ou éteindre la lampe d'accueil (y compris l'éclairage de plancher). Cette opération active également la fonction automatique.

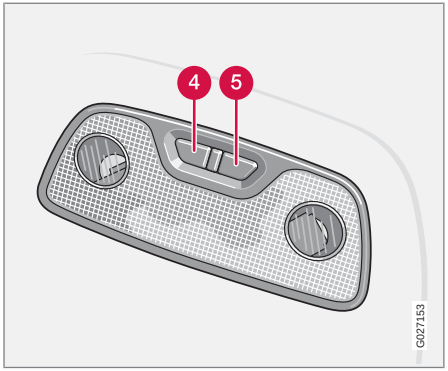

Lampes de lecture arrière

4. Lampe de lecture arrière du côté conducteur
5. Lampe de lecture arrière du côté passager. On peut allumer et éteindre les lampes de lecture arrière en appuyant sur les boutons 4 ou 5.

Fonction automatique

Les lampes de lecture et l'éclairage d'accueil s'éteindront automatiquement 10 minutes après que le contact ait été coupé. Vous pouvez également les éteindre en appuyant sur les boutons correspondants.

L'éclairage d'accueil s'allume automatiquement[1] et reste allumé environ 30 secondes si :

- On déverrouille le véhicule de l'extérieur à l'aide de la clé-télécommande ou de la clé.
- le moteur a été coupé et la clé de contact est placée en position 0.

L'éclairage d'accueil s'allume et reste allumé 10 minutes si :

- Une des portières est ouverte (si vous n'avez pas d'abord éteint l'éclairage d'accueil).

L'éclairage d'accueil s'éteindra si :

- On démarre le moteur;
- On verrouille le véhicule de l'extérieur à l'aide de la clé-télécommande ou de la clé intégrée.

La fonction automatique est désactivée en appuyant plus de trois secondes sur le bouton 2.

Appuyer brièvement sur le bouton permet de réactiver automatiquement la fonction.

La durée de la minuterie de la lampe d'accueil peut être modifiée. Communiquez avec un technicien Volvo formé et qualifié.

[1] Cette fonction est activée uniquement la nuit et selon le degré de luminosité.

Éclairage intérieur

Miroir de pare-soleil

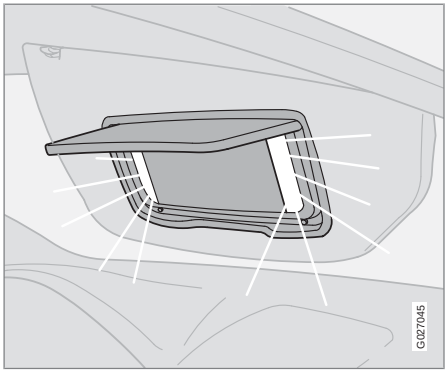

La lumière s'allume lorsqu'on ouvre le couvercle.

Éclairage de la boîte à gants

La lampe de la boîte à gants s'allume ou s'éteint lorsqu'on ouvre ou on ferme son volet.

Espaces de rangement

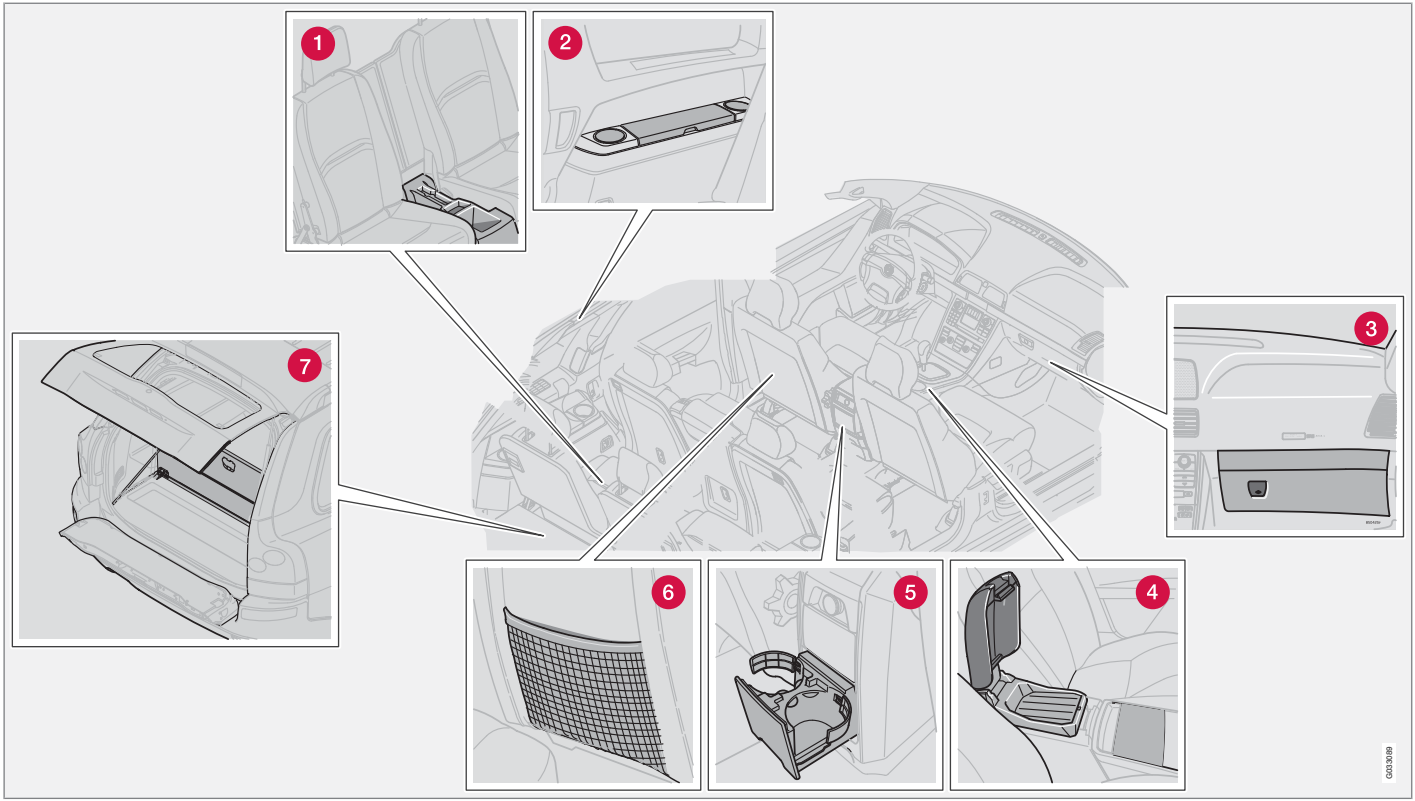

Espaces de rangement

1. Espace de rangement dans la troisième rangée de sièges offerte en option
2. Espace de rangement
3. Boîte à gants
4. Espace de rangement dans la console centrale
5. Porte-gobelets des sièges arrière
6. Pochette de rangement (également dans la partie avant des sièges avant)
7. Dispositif d'arrimage des sacs d'épicerie

AVERTISSEMENT

S'assurer de ne placer dans les espaces de rangement aucun objet lourd, dur ou tranchant susceptible d'infliger des blessures en cas de freinage brusque.

Espace de rangement dans la console centrale

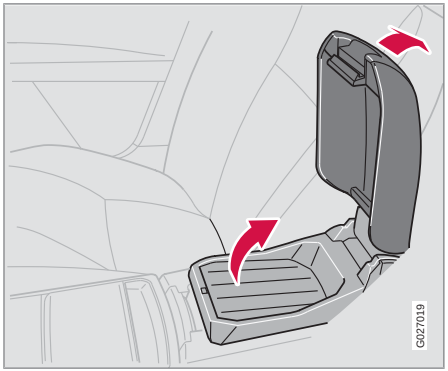

Pour ouvrir le couvercle de l'espace de rangement, appuyer sur le bord inférieur du loquet d'ouverture (voir l'illustration ci-dessus). On peut replier ce couvercle pour former une petite table pour les passagers des sièges arrière.

Soulever le plateau sous le couvercle pour découvrir le bac de rangement profond munis de fentes pour le rangement des CD.

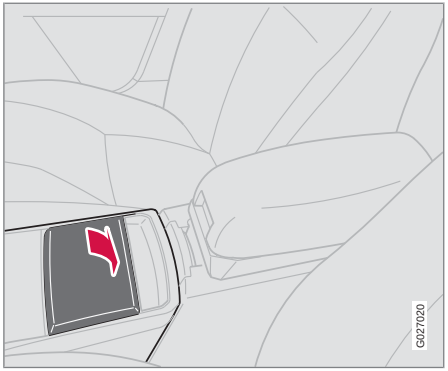

Porte-gobelets des sièges avant
Les passagers avant disposent de deux porte-gobelets. Appuyer légèrement sur la partie arrière du couvercle pour l'ouvrir.

Cendrier (accessoire)
Un cendrier amovible est disponible auprès de votre concessionnaire Volvo. Ce cendrier s'encastre dans l'un des porte-gobelets.

Porte-stylo
La console centrale est munie d'un porte-stylo, devant le levier de vitesses.

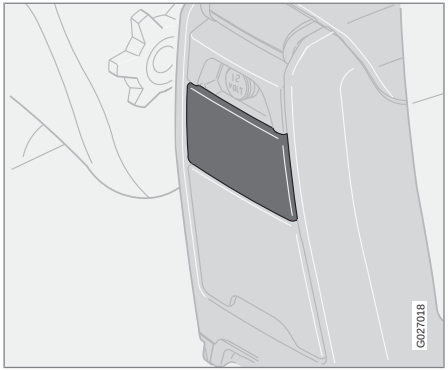

Espace de rangement dans la partie arrière de la console centrale
Empoigner et tirer la partie supérieure du couvercle pour ouvrir ce compartiment.

Cendrier (accessoire)
Un cendrier amovible est disponible auprès de votre concessionnaire Volvo.

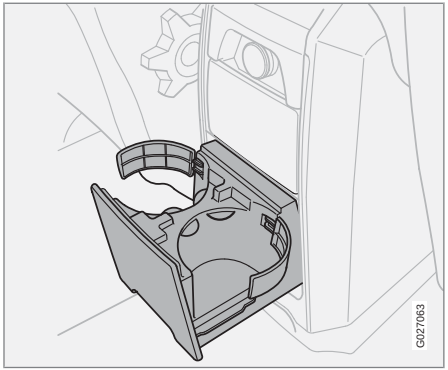

Porte-gobelets des sièges arrière

- Empoigner l'extrémité inférieure du panneau pour tirer vers l'extérieur les porte-gobelets montés à l'arrière de la console centrale.
- On peut enlever le porte-gobelet amovible et créer ainsi suffisamment d'espace pour installer une grande bouteille en plastique. Enlever le porte-gobelet amovible en le tirant vers le haut. Le comprimer vers le bas pour le réinstaller.

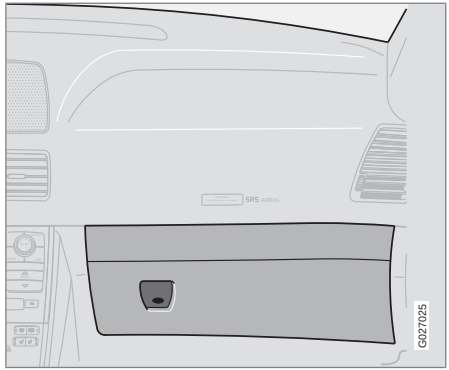

Boîte à gants
Dans la boîte à gants, vous pouvez ranger le manuel du propriétaire, des cartes, des stylos, etc.

Espaces de rangement

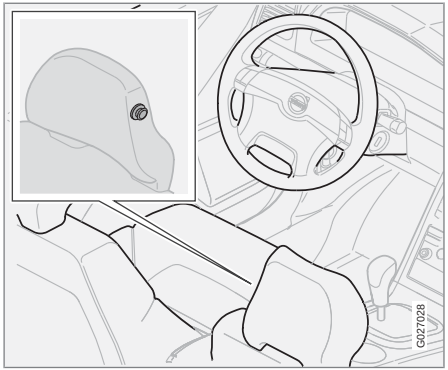

Crochet à vêtement
Le crochet à manteau est situé sur la face intérieure de l'appuie-tête du passager avant. Il est spécialement conçu pour accrocher des vêtements légers.

Espace de rangement entre les sièges arrière (modèle à sept sièges)*
Cet espace de rangement comprend des compartiments pour le rangement des stylos et d'autres petits objets.

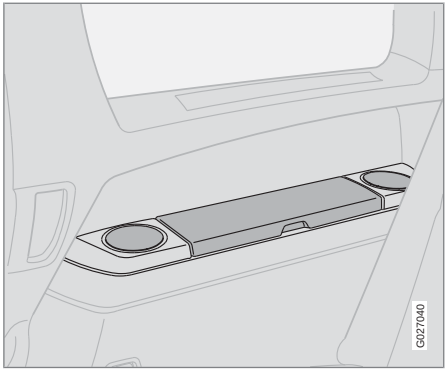

Espaces de rangement et porte-gobelets latéraux arrière (modèles à sept sièges)
Soulever le couvercle pour accéder à l'espace de rangement.

* Option/accessoire, pour de plus amples informations reportez-vous à l'Introduction.

Réfrigérateur* (XC90 Executive)

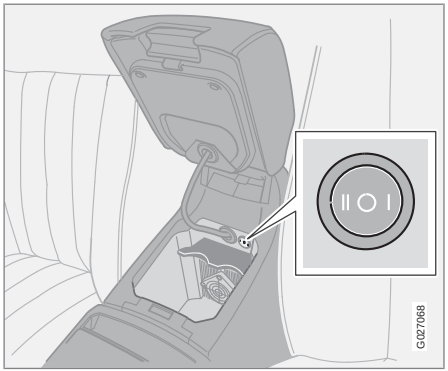

Le réfrigérateur est situé sous le couvercle dans l'accoudoir central du siège avant. Utiliser le bouton (voir l'illustration en médaillon) pour déterminer le degré de refroidissement.

Le réfrigérateur fonctionne lorsque le moteur tourne ou que le commutateur est en mode **II**.

AVERTISSEMENT

Les bouteilles placées dans le réfrigérateur doivent être bien scellées et la porte du réfrigérateur doit être bien fermée lorsque le véhicule est en mouvement.

Arrimage de la cargaison

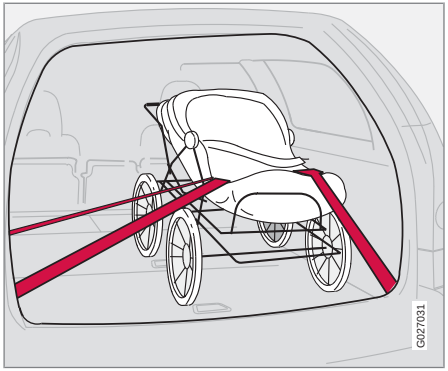

À titre de précaution, tous les objets transportés dans votre véhicule doivent être arrimés de façon sécuritaire pour éviter qu'ils soient projetés vers l'avant, par exemple en cas de freinage brusque. Votre véhicule est équipé d'anneaux, dans l'espace à bagages, auxquels vous pouvez installer des sangles pour fixer vos bagages.

AVERTISSEMENT

N'utilisez pas ces anneaux pour attacher les passagers ou pour arrimer les systèmes de retenue pour enfant.

Informez-vous auprès de votre concessionnaire Volvo des accessoires adaptés à cet usage.

Souvenez-vous qu'un objet dont le poids est de 20 kg (44 lb) produit une force équivalant à 1 000 kg (2 200 lb) en cas de collision frontale à 50 km/h (30 mi/h)!

Pensez à prendre les précautions suivantes lorsque vous chargez votre véhicule :

- La capacité de chargement de votre véhicule est déterminée par des facteurs tels que le nombre de passagers, la quantité de bagages, le poids des accessoires, etc. Vous trouverez de plus amples renseignements à ce sujet dans la section intitulée « Chargement du véhicule » du chapitre « Roues et pneus ».
- Charger les bagages **contre** le dossier.
- Installer les objets lourds aussi près que possible du plancher.
- Si les places extérieures sont vides à l'arrière, renforcer le dossier en bouclant les ceintures de sécurité.
- Ne jamais charger des objets plus hauts que le dossier sans utiliser un filet de retenue.

AVERTISSEMENT

Lorsque le dossier des sièges arrière est rabattu, la hauteur de chargement ne peut excéder 5 cm (2 po) sous le bord supérieur des vitres latérales. Les objets placés au-delà de cette hauteur pourraient nuire au bon fonctionnement du rideau gonflable.

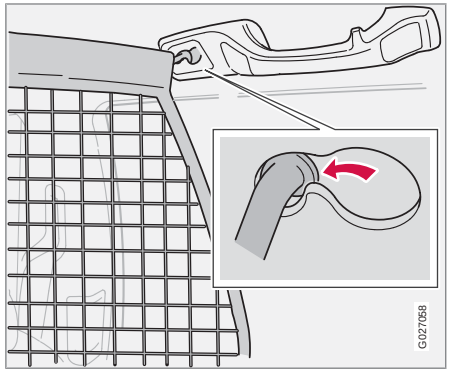

Attaches

Filet de retenue en nylon (accessoire)

La Volvo XC90 peut être équipée d'un filet de retenue en nylon résistant.

Ce filet peut être installé à deux endroits :

- Derrière le dossier des sièges arrière (la deuxième rangée de siège dans les modèles à sept sièges)
- Derrière le dossier des sièges avant si le dossier des sièges arrière (la deuxième rangée de sièges dans les modèles à sept sièges) est rabattu.

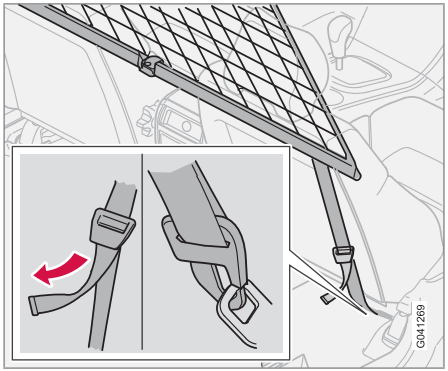

Anneau de fixation dans le rail des sièges avant

Si le véhicule est équipé d'un couvre-bagages, l'enlever du véhicule avant d'installer le filet de retenue.

1. Les cordes inférieure et supérieure du filet de retenue sont munies de charnières. Positionner ces cordes pour qu'elles soient droites et bien tendues.
2. Insérer l'extrémité de la corde supérieure dans l'une des attaches (voir l'illustration de la colonne de gauche).
3. Insérer l'autre extrémité de la corde dans l'attache du côté opposé du véhicule.

REMARQUE

Dans les modèles à sept sièges : Lorsqu'on utilise les attaches arrière pour arrimer le filet, s'assurer que celui-ci est installé devant les accoudoirs latéraux.

4. Fixer les sangles inférieures aux anneaux du plancher si le filet a été installé au moyen des attaches arrière. Utiliser les anneaux logés dans les rails des sièges avant si le filet a été installé au moyen des attaches avant.
5. Serrer les sangles pour bien tendre le filet.

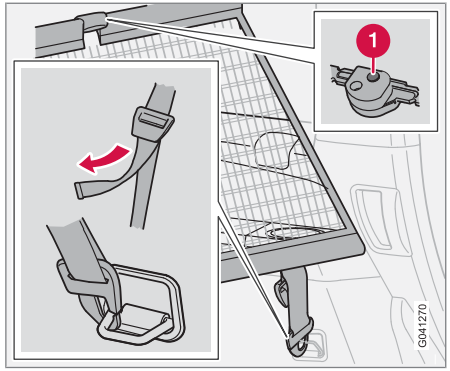

Pliage et rangement du filet de retenue

Appuyer sur les boutons de désengagement sur les charnières (1 dans l'illustration) et plier le filet.

Le filet de retenue peut se ranger sous le plancher de l'espace à bagages dans les modèles à cinq sièges.

Arrimage de la cargaison

AVERTISSEMENT

- S'assurer que le filet de retenue est correctement engagé dans les attaches et que les sangles sont correctement fixées aux anneaux et bien tendues.
- Ne pas utiliser le filet s'il a été endommagé de quelque façon que ce soit.
- Ranger le filet lorsqu'il n'est pas utilisé, pour éviter qu'il ne soit projeté vers l'avant en cas de freinage brusque, etc.

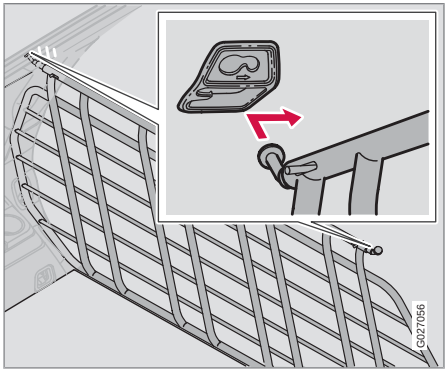

Attaches supérieures

Grille d'acier (accessoire)

Installation de la grille, attaches supérieures

1. Entrer la grille par le hayon ou par l'une des portières arrière (dans ce cas, rabattre le dossier des sièges arrière de la deuxième rangée dans les modèles à sept sièges).
2. Insérer une des attaches supérieures de la grille dans un des points de fixation situés au-dessus des portières arrière (voir l'illustration).
3. Comprimer l'attache de la grille dans le point de fixation (voir l'illustration ci-dessus) pour verrouiller l'attache en place.

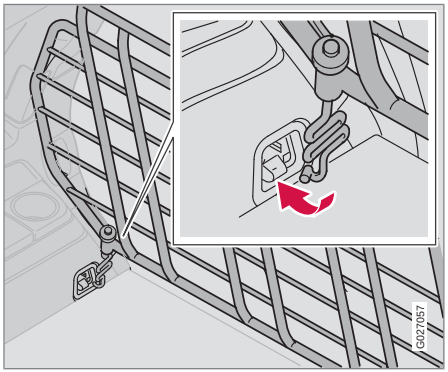

Attaches inférieures

4. Insérer l'autre attache supérieure de la grille dans le point de fixation au-dessus de la portière arrière opposée, et comprimer l'attache dans le point de fixation pour le verrouiller en place.

Installation de la grille, attaches inférieures

1. Insérer les attaches inférieures en passant par-dessous le cadre inférieur de la grille.
2. Installer le ressort sur l'attache et serrer la vis.
3. Fixer le crochet de l'attache dans l'anneau d'arrimage inférieur. Tourner la vis pour serrer l'attache dans l'anneau d'arrimage.
4. Recommencer l'opération de l'autre côté.
5. Serrer les deux attaches à tour de rôle.
6. Placer les couvercles de protection sur les filets au-dessus des vis.

AVERTISSEMENT

Modèles à sept sièges :

- On doit rabattre les dossiers de la troisième rangée de siège (en option) pour installer la grille d'acier.
- On doit installer la grille d'acier derrière la deuxième rangée de sièges dans les modèles à sept sièges. Pour éviter le risque de blessure, personne ne doit s'asseoir dans la troisième rangée de sièges lorsque la grille d'acier est installée dans le véhicule.

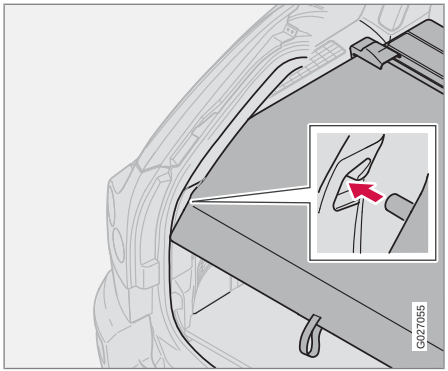

Couvre-bagages*

Installation du couvre-bagages :

1. Enfoncer les extrémités du couvre-bagages dans les supports.
2. Tirer le couvre-bagages et l'accrocher dans les orifices situés dans les montants arrière de l'espace à bagages (voir l'illustration ci-dessus).

Enlèvement du couvre-bagages :

1. Enfoncer les extrémités du couvre-bagages vers l'intérieur.
2. Tirer vers le haut et enlever.

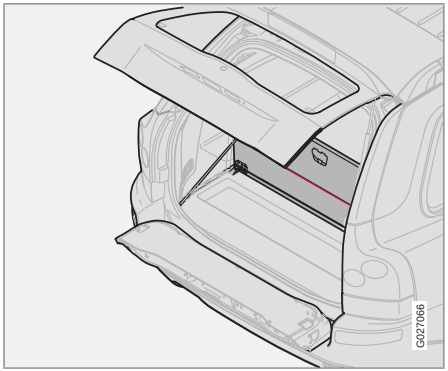

Dispositif d'arrimage des sacs d'épicerie

1. Rabattre la partie inférieure du hayon.
2. Relever la partie arrière du plancher de l'espace à bagages.
3. Suspendre ou arrimer les sacs d'épicerie au moyen des sangles ou des supports.

Clés-télécommandes et clés intégrées..... 130
Verrouillage et déverrouillage..... 135
Verrous de sécurité pour enfant..... 137
Alarme..... 138

SERRURES ET ALARME

05

Clés-télécommandes et clés intégrées

Clés intégrées

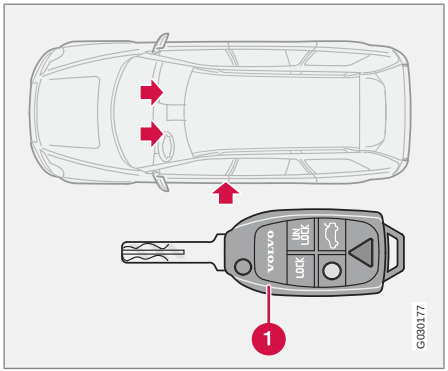

Votre véhicule est équipé de deux clés-télécommandes codées avec clés de contact intégrées appelées téléverrouillage avec clé intégrée.

Pour déverrouiller/verrouiller le véhicule à l'aide de la clé intégrée :

- Insérer la clé intégrée dans la serrure de la portière du conducteur et la tourner une fois pour déverrouiller la **portière du conducteur seulement**.
- Tourner une seconde fois la clé intégrée (dans les 10 secondes) pour déverrouiller toutes les portières et le hayon.
- Tourner la clé intégrée une fois dans la direction opposée pour verrouiller toutes les portières et le hayon.

Utiliser le commutateur logé dans l'accoudoir de la portière du conducteur pour verrouiller ou déverrouiller le véhicule de l'intérieur.

AVERTISSEMENT

Si on verrouille les portières pendant la conduite, cela peut empêcher d'accéder rapidement aux occupants en cas d'accident. (Voir également les renseignements sur les « verrous de sécurité pour enfants ».)

REMARQUE

Pour éviter d'enfermer accidentellement les clés dans le véhicule, le système de verrouillage central est conçu pour déverrouiller immédiatement les portières si la clé n'est pas ôtée du commutateur d'allumage; le véhicule est verrouillé au moyen du bouton de verrouillage intégré à la porte et la porte est ensuite fermée. La serrure émet alors un son.

Noter que cette fonction ne déverrouille pas les portières quand le moteur tourne.

Antidémarreur (interrupteur d'allumage)
Chacune des clés fournies avec le véhicule contient un émetteur codé. Le code de la clé est transmis à une antenne montée dans le commutateur d'allumage, où il est comparé au code mémorisé dans le module de blocage du démarrage. Le véhicule ne démarrera que si le code de la clé correspond.

Chaque clé possède un code unique que votre concessionnaire Volvo utilisera si vous avez besoin de nouvelles clés. Jusqu'à six clés-télécommandes peuvent être programmées et utilisées pour un véhicule.

Si vous égarez l'une des clés, apportez les autres chez un concessionnaire Volvo autorisé qui programmera un nouveau code; c'est une mesure de protection contre le vol.

Deux clés proches l'une de l'autre, p. ex. sur un même porte-clés, pourraient être à l'origine d'un brouillage dans l'antidémarreur au moment du démarrage et empêcher votre véhicule de démarrer. Si tel est le cas, enlevez une des clés du porte-clés avant de réessayer de faire démarrer le véhicule.

REMARQUE

Ce dispositif est conforme à l'article 15 des règlements de la FCC. L'utilisation de ce dispositif est autorisée seulement à la condition suivante : (1) il ne doit pas produire de brouillage, et (2) l'utilisateur du dispositif doit être prêt à accepter tout brouillage radioélectrique reçu, même si ce brouillage est susceptible de compromettre le fonctionnement.

Clés-télécommandes

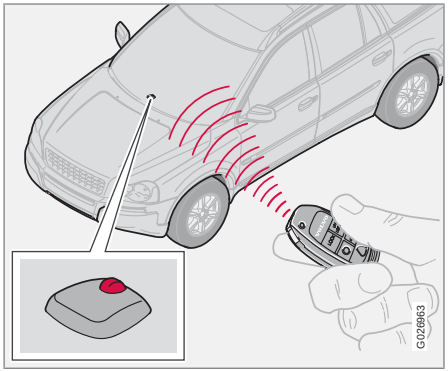

Votre véhicule est équipé de deux clés-télécommandes codées avec clés de contact intégrées appelées téléverrouillage avec clé intégrée.

Les clés-télécommandes permettent également d'accéder « sans clé » à l'habitacle ou au hayon. Ces émetteurs utilisent une fréquence radio qui vous permet de verrouiller ou déverrouiller toutes les portières et le hayon à une distance de 3 à 5 mètres (10 à 15 pieds). Ils activent ou désactivent également le ou les systèmes d'alarme du véhicule. On peut aussi verrouiller ou déverrouiller le véhicule avec la clé.

Si vous perdez une des deux clés-télécommandes, vous devriez vous présenter chez un concessionnaire Volvo avec l'autre télécommande et la voiture. Par précaution, le code de la clé-télécommande perdue sera effacé de la mémoire du système.

REMARQUE

On peut obtenir d'autres clés-télécommandes ou des doubles de celles-ci auprès d'un concessionnaire Volvo autorisé.

Vous pouvez également obtenir d'autres clés-télécommandes ou des doubles de celles-ci auprès de certaines installations de réparation ou serruriers indépendants qui sont qualifiés pour fabriquer des clés-télécommandes. Chaque clé doit être programmée pour fonctionner avec votre véhicule.

Californie seulement :

Vous pouvez obtenir une liste des installations de réparation et des serruriers indépendants reconnus par Volvo qui peuvent couper et programmer les clés de remplacement

- sur le site de Volvo à l'adresse http://www.volvocars.com/us/keys
- en appelant le service à la clientèle de Volvo au 1-800-458-1552

Clés-télécommandes et clés intégrées

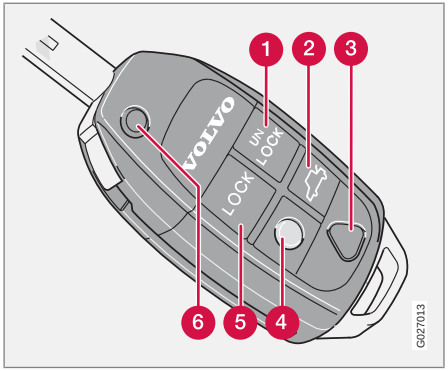

1. Déverrouillage
2. Déverrouillage du hayon
3. Fonction « panique »
4. Éclairage d'approche
5. Verrouillage
6. Clé intégrée dépliable/repliable

Utilisation de la clé-télécommande

1 Déverrouillage

Appuyer une fois sur ce bouton pour déverrouiller uniquement la porte du conducteur. Attendre au moins une seconde et appuyer sur ce bouton de nouveau (dans les 10 secondes) pour déverrouiller toutes les portes et le hayon.

2 Verrouillage du hayon

Appuyer sur ce bouton pour déverrouiller le hayon (sans déverrouiller les autres portières). Cette fonction ne permet pas d'ouvrir le hayon.

3 Fonction « panique »

Pour de plus amples renseignements sur cette fonction, voir page 138.

4 Éclairage d'approche

Lorsque vous vous dirigez vers le véhicule le soir, appuyer sur ce bouton pour allumer l'éclairage d'accueil intérieur, les feux de stationnement, l'éclairage de la plaque d'immatriculation et celles des rétroviseurs latéraux.

5 Verrouillage

Appuyer une fois sur ce bouton pour verrouiller toutes les portes et le hayon.

6 Clé intégrée dépliable/repliable

Appuyer sur ce bouton pour dégager la clé intégrée. Il faut également appuyer sur ce bouton lorsqu'on range la clé intégrée dans la fente sur le côté de la clé-télécommande.

REMARQUE

- Si un coussin gonflable se déploie, le module de commande SRS tente de déverrouiller automatiquement toutes les portes.
- On peut également utiliser la clé intégrée pour verrouiller ou déverrouiller les portières et pour activer ou désactiver le système d'alarme.
- Pour éviter d'oublier vos clés dans le véhicule, prenez l'habitude de toujours le verrouiller au moyen de la clé-télécommande.
- Si la clé intégrée de la télécommande n'est pas entièrement dépliée lorsqu'on met le moteur en marche, il se peut que l'antidémarreur rende le démarrage du moteur impossible.
- Vous pouvez verrouiller le véhicule même si une portière est ouverte. Le véhicule sera verrouillé une fois que toutes les portières seront fermées. Veuillez noter que les clés peuvent demeurer à l'intérieur du véhicule une fois cette opération terminée.

Reverrouillage automatique

Si les portières sont déverrouillées, les verrous se réenclencheront automatiquement (reverrouillage) et l'alarme se réarmera après deux

minutes, sauf si une portière ou le hayon a été ouvert. Cela permet d'éviter de partir en laissant le véhicule déverrouillé.

FCC ID : LQNP2T-APU

Ce dispositif est conforme à l'article 15 des règlements de la FCC. L'utilisation de ce dispositif est autorisée seulement aux deux conditions suivantes : (1) il ne doit pas produire de brouillage, et (2) l'utilisateur du dispositif doit être prêt à accepter tout brouillage radioélectrique reçu, même si ce brouillage est susceptible de compromettre le fonctionnement.

Canada 2306104388

Modèle 504 2927 par Donnelly

L'utilisation de ce dispositif est autorisée seulement aux deux conditions suivantes : (1) il ne doit pas produire de brouillage, et (2) l'utilisateur du dispositif doit être prêt à accepter tout brouillage radioélectrique reçu, même si ce brouillage est susceptible de compromettre le fonctionnement du dispositif.

Canada 2306104388A

Modèle 509 977 par Connaught Electronics

L'utilisation de ce dispositif est autorisée seulement aux deux conditions suivantes : (1) il ne doit pas produire de brouillage, et (2) l'utilisateur du dispositif doit être prêt à accepter tout brouillage radioélectrique reçu, même si ce brouillage est susceptible de compromettre le fonctionnement du dispositif.

AVERTISSEMENT

Ne vous servez jamais de la télécommande pour verrouiller les portières depuis l'intérieur du véhicule.

- Cela DÉCLENCHERAIT :
- l'alarme d'infraction, qui se ferait entendre si on ouvrait une des portières.
- les capteurs de l'alarme de mouvement à l'intérieur et d'inclinaison.
- Cela DÉSACTIVERAIT :
- les commandes du toit ouvrant et de l'éclairage d'accueil.
- les boutons de verrouillage centraux sur les accoudoirs des portières avant, bien que les poignées de portière intérieures fonctionneraient toujours pour permettre aux occupants de quitter le véhicule.
- Les fonctions désactivées le demeureraient jusqu'à ce qu'on utilise la télécommande de nouveau pour déverrouiller le véhicule.
- En outre, le verrouillage d'un véhicule avec occupants ne permettrait pas d'atteindre rapidement les occupants en cas d'accident ou en situation d'urgence.

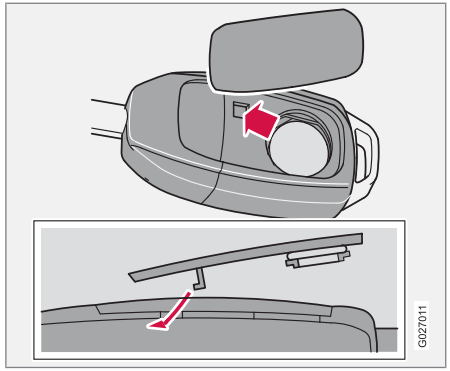

Remplacement de la pile de la clé-télécommande

Si la portée de l'émetteur est notablement réduite, cela indique que la pile est presque à plat et qu'il faut la remplacer.

Pour remplacer la pile :

1. À l'aide d'un petit tournevis, soulever délicatement le bord arrière du couvercle.
2. Insérer une pile neuve de 3 volts, CR2032, le pôle positif étant orienté vers le haut. Ne pas toucher les surfaces de contact avec les doigts.
3. Remettre le couvercle en y exerçant une pression. S'assurer que le joint en caout-

Clés-télécommandes et clés intégrées

chouc est correctement positionné pour protéger la pile de l'humidité.

REMARQUE

L'ancienne pile doit être mise au rebut de façon adéquate à un centre de recyclage ou chez votre concessionnaire Volvo.

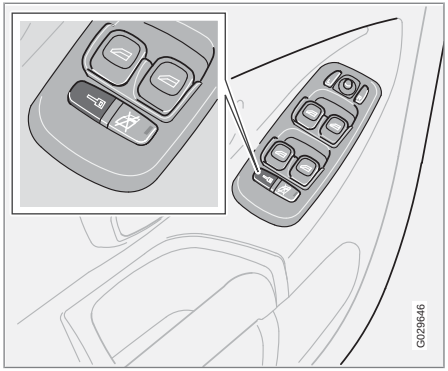

Verrouillage ou déverrouillage du véhicule depuis l'intérieur
Le commutateur sur l'accoudoir de la portière du conducteur permet de verrouiller ou de déverrouiller toutes les portières et le hayon, mais aussi d'armer l'alarme.

Chaque portière peut être verrouillée à l'aide du bouton de verrouillage correspondant et ouverte en tirant la poignée de la portière.

Verrouillage automatique
Cette fonction permet de verrouiller automatiquement les portières lorsque la vitesse du véhicule dépasse environ 7 km/h (5 mi/h). Les portières demeureront verrouillées jusqu'à ce qu'une portière soit ouverte de l'intérieur ou que les portières soient déverrouillées au moyen du panneau de commande sur la porte du conducteur.

Il est possible d'activer et de désactiver cette fonction à partir du panneau de commande sur la porte du conducteur.

Activer/désactiver le verrouillage automatique

1. Tourner la clé de contact à la position **I** ou **II**.
2. Appuyer sur le bouton **READ** situé du côté gauche du levier du volant pour effacer les messages apparaissant dans la fenêtre de renseignement.
3. Appuyer sur le bouton de verrouillage central situé sur le panneau de commande jusqu'à ce qu'un nouveau message sur l'état du verrouillage apparaisse.

Le message **AUTOLOCK ON** (les portières seront verrouillées dès que le véhicule commence à se déplacer) ou **AUTOLOCK OFF** apparaîtra.

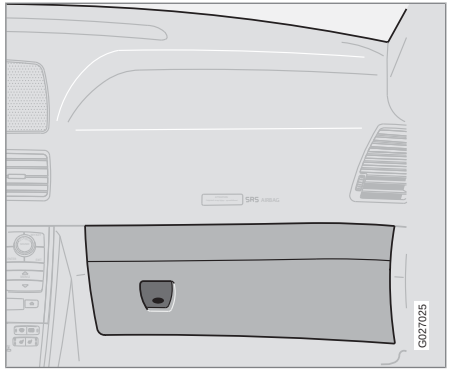

Verrouillage de la boîte à gants
La boîte à gants peut être verrouillée au moyen de la clé principale.

Verrouillage et déverrouillage

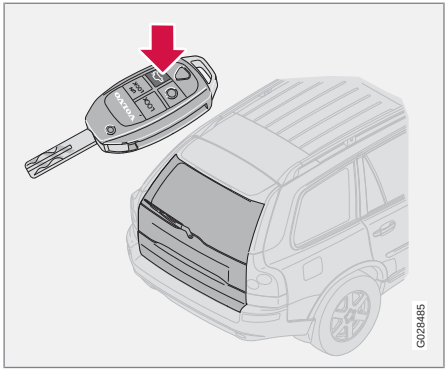

Déverrouillage du hayon

Le verrou du hayon est intégré au système de verrouillage central; il est verrouillé ou déverrouillé en même temps que toutes les portières.

Pour déverrouiller le hayon, on peut :

- Appuyer deux fois sur le bouton **UNLOCK** de la clé-télécommande.
- Utiliser le bouton de verrouillage central sur la portière du conducteur.
- Appuyer sur le bouton de verrouillage du hayon sur la clé-télécommande (voir l'illustration).
- Pour reverrouiller le hayon, utiliser le bouton **LOCK** de la télécommande.

Reverrouillage automatique

Si vous utilisez le bouton de déverrouillage du hayon sans ouvrir le hayon, celui-ci se verrouillera de nouveau après environ 2 minutes.

REMARQUE

Si vous ouvrez le hayon et que vous le refermez, il restera déverrouillé et l'alarme ne sera pas réarmée. Appuyer sur le bouton de verrouillage de la clé-télécommande pour verrouiller de nouveau le hayon et réarmer l'alarme.

Verrous de sécurité pour enfant

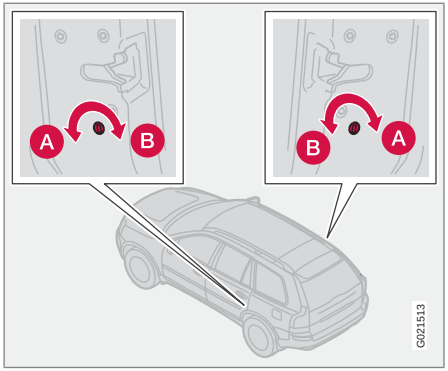

Verrous de sécurité pour enfant dans les portes arrière

Verrous de sécurité pour enfant manuels - portières arrière/hayon

Les commandes se trouvent sur les montants des portes arrière et à l'extrémité inférieure du hayon. Se servir d'un petit tournevis pour les régler.

A La porte ou le hayon ne peut pas être ouvert de l'intérieur. La porte ou le hayon peut être ouvert de l'extérieur.

B Les verrous des portières et du hayon fonctionnent normalement.

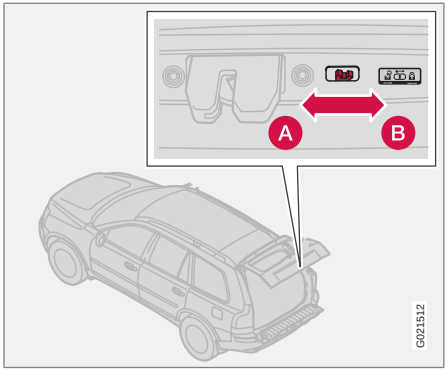

Verrous de sécurité pour enfant dans le hayon

AVERTISSEMENT

Savoir que, en cas d'accident, les passagers assis à l'arrière ne peuvent pas ouvrir les portières depuis l'intérieur lorsque les boutons sont à la position A.

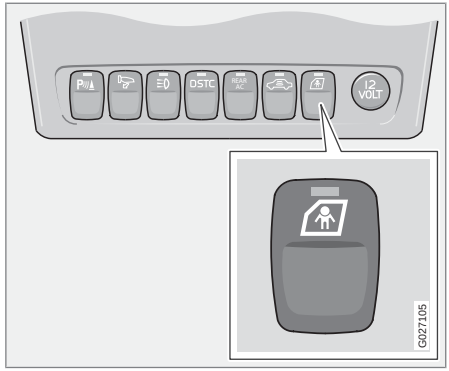

Verrous de sécurité électriques*

Pour empêcher l'ouverture des portières de l'intérieur :

1. Tournez la clé de contact du véhicule au moins jusqu'à la position 1.
2. Appuyez sur le bouton illustré ci-dessus.

Témoin du bouton ALLUMÉ : on ne peut ouvrir les portières de l'intérieur. Elles s'ouvrent de façon normale de l'extérieur.

Témoin du bouton ÉTEINT : on peut ouvrir les portières de l'intérieur.

Alarme

L'alarme est armée automatiquement chaque fois qu'on verrouille le véhicule.

Une fois armé, ce système surveille continuellement un certain nombre de points sur le véhicule. L'alarme se déclenchera dans les conditions suivantes :

- Ouverture forcée du capot.
- Ouverture forcée du hayon.
- Ouverture forcée d'une portière.
- Quelqu'un essaie de trafiquer le commutateur d'allumage.
- Si un mouvement est détecté dans l'habitacle (pour autant que le véhicule soit équipé du détecteur de mouvement offert en option).
- Le véhicule est soulevé ou remorqué (pour autant que le véhicule soit équipé du détecteur d'horizontalité offert en option).
- La batterie est débranchée (pendant que l'alarme est en fonction).
- La sirène est débranchée lorsque l'alarme est désactivée.

Enclenchement de l'alarme

1. Appuyer sur le bouton **LOCK** de la clé-télécommande.
2. Verrouiller le véhicule à l'aide de la clé intégrée dans la serrure de la portière du conducteur ou appuyer sur le bouton de verrouillage central de la portière du conducteur lorsque celle-ci est ouverte.

Les clignotants s'allument alors quelques instants, ce qui confirme que l'alarme est enclenchée.

Désarmement de l'alarme

Appuyer sur le bouton **UNLOCK** de la clé-télécommande ou déverrouiller les portières avec la clé intégrée.

Coupure (arrêt) de l'alarme

Si l'alarme se déclenche, on peut l'arrêter en appuyant sur le bouton **UNLOCK** de la clé-télécommande ou en déverrouillant la portière du conducteur avec la clé intégrée.

Signal d'alarme visuel

Le signal d'alarme visuel se manifeste par un clignotement de tous les clignotants et par l'éclairage intérieur qui s'allume pendant environ 5 minutes.

Signal d'alarme sonore

Un signal audible est émis par une sirène alimentée par la batterie. Le cycle d'alarme dure 25 secondes.

Bouton "panique"

En cas d'urgence, ce dispositif sert à attirer l'attention.

Pour activer le bouton « panique », appuyer sur le bouton rouge de la clé-télécommande (voir page 132 pour l'illustration) pendant au moins trois secondes ou appuyer deux fois sur ce bouton dans les trois secondes. Les clignotants se mettent en marche et l'avertisseur du véhicule retentit.

Cette fonction peut être désactivée en appuyant sur n'importe quel bouton de la clé-télécommande ou elle s'arrêtera automatiquement après 25 secondes. Lorsqu'on appuie sur ce bouton, il y a un délai de cinq secondes avant que l'alarme soit désactivée.

REMARQUE

Ce bouton ne déverrouille PAS le véhicule.

DEL indicatrice de l'état du système d'alarme

L'état du système d'alarme est indiqué par la DEL rouge située dans la partie supérieure du tableau de bord :

- La DEL est éteinte : l'alarme n'est pas enclenchée
- La DEL clignote une fois par seconde : l'alarme est enclenchée

- La DEL clignote rapidement avant que le contact soit mis : l'alarme a été déclenchée.
- **Défectuosité dans le système d'alarme**
  Si une défectuosité a été détectée dans le système d'alarme, un message apparaîtra dans la fenêtre de renseignement. Communiquez avec un technicien Volvo formé et qualifié.

Reverrouillage automatique/ réarmement du système
Si le véhicule est déverrouillé au moyen de la télécommande, il se verrouillera de nouveau et l'alarme se réarmera après 2 minutes, sauf si on a ouvert une portière ou le hayon.

Renseignements généraux..... 142
Caractéristiques du carburant..... 144
Remplissage du réservoir de carburant..... 146
Démarrage du moteur..... 148
Commutateur d'allumage et verrou du volant..... 150
Conduite économique..... 151
Mauvaises conditions de conduite..... 152
Transmission automatique..... 153
Démarrage à l'aide d'une batterie auxiliaire..... 156
Traction intégrale*..... 158
Système de freinage..... 159
Frein de stationnement..... 162
Système de stabilité..... 163
Aide au stationnement en marche avant/arrière*..... 165
Remorquage..... 167
Comment tirer une remorque..... 169
Boule d'attelage amovible..... 172
Porte-bagages (accessoire)..... 173
Mesures à prendre par temps froid..... 174
Avant un long voyage..... 176
Système d'information sur l'angle mort..... 177

G020912

* Option/accessoire, pour de plus amples informations reportez-vous à l'Introduction.

DÉMARRAGE ET CONDUITE

06

Renseignements généraux

Huile à moteur

Bien que le moteur consomme de l'huile en temps ordinaire, il consomme toutefois plus d'huile lorsqu'il est neuf, en raison de la friction plus importante des pièces internes qui entrent en contact. La consommation d'huile d'un moteur neuf pourrait être plus élevée que la normale jusqu'au premier entretien. C'est pourquoi il est particulièrement important de vérifier régulièrement le niveau d'huile pendant cette période, voir page 233.

Caractéristiques du carburant

Essence anticalaminante (additifs détergents)

Volvo recommande d'utiliser du carburant contenant des additifs détergents afin de limiter la formation de dépôts dans le moteur. Ces produits ont démontré leur efficacité pour garder les injecteurs et les soupapes d'admission propres. L'utilisation régulière de carburants contenant des additifs détergents contribue à améliorer la conduite et à diminuer la consommation. Si vous n'êtes pas sûr si un carburant contient des anticalaminants ou non, renseignez-vous auprès du préposé de la station-service.

REMARQUE

Volvo ne recommande pas l'usage de systèmes externes pour le nettoyage des injecteurs.

Carburant sans plomb

Chaque Volvo est munie d'un convertisseur catalytique à trois voies et doit utiliser uniquement de l'essence sans plomb. Les réglementations américaine et canadienne exigent que les pompes qui distribuent de l'essence sans plomb portent la mention « SANS PLOMB ». Seules ces pompes sont dotées d'un pistolet compatible avec l'orifice de remplissage de votre véhicule. Il est illégal d'utiliser de l'essence au plomb dans un véhicule portant la mention « essence sans plomb seulement ». L'essence au plomb endommage le convertisseur catalytique à trois voies et la sonde d'oxygène préchauffée. L'utilisation répétée d'essence au plomb réduira l'efficacité du dispositif antipollution et pourrait entraîner la perte de la garantie contre les émissions. Les programmes d'inspection des véhicules fédéraux et locaux facilitent la détection des carburants frauduleux, notamment lorsque des véhicules dont le carburant est illégal échouent au test des émissions.

REMARQUE

Au Canada et aux États-Unis, certaines essences contiennent un additif appelé MMT (méthyl-cyclopentadiényl manganèse tricarbonyl) servant à augmenter l'indice d'octane. Ces carburants peuvent nuire au bon fonctionnement du dispositif antipollution et le témoin lumineux « Check Engine » (témoin de défaut de fonctionnement) du tableau de bord peut alors s'allumer. Dans ce cas, il faut amener le véhicule chez un technicien Volvo formé et qualifié pour un entretien.

Essence contenant de l'alcool ou des éthers

« Carburants oxygénés »

Certains fournisseurs de produits pétroliers vendent de l'essence contenant des produits oxygénés, généralement des alcools ou des éthers. Dans certaines régions, des règlements locaux exigent que l'utilisation d'alcools ou d'éthers soit indiquée sur la pompe. Cependant, dans d'autres régions, l'utilisation de ces produits n'est pas indiquée. Si vous n'êtes pas certain de la composition de l'essence que vous achetez, vérifiez avec le préposé de la station-service. Pour répondre aux normes saisonnières de qualité de l'air, certaines régions exigent l'utilisation de carburants oxygénés.

Volvo permet l'utilisation des carburants oxygénés suivants. Cependant, les indices d'octane indiqués à la page 144 doivent être respectés.

Alcool - Éthanol : Les carburants contenant jusqu'à 10 % d'éthanol par volume peuvent être utilisés. L'éthanol est également appelé alcool éthylique ou carburol.

Éther - MTBE : les carburants contenant jusqu'à 15 % d'éther méthyltertiobutylique (MTBE) peuvent être utilisés.

Caractéristiques du carburant

Indice d'octane

Indice d'octane minimal

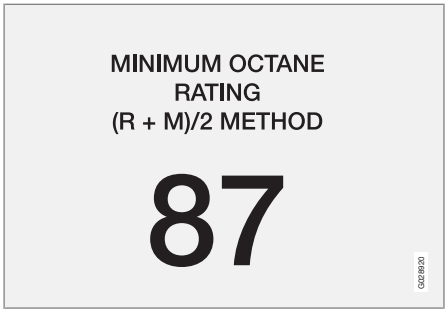

Étiquette apposée sur une pompe qui indique l'indice d'octane

Volvo recommande d'utiliser du supercarburant pour un meilleur rendement, mais l'utilisation d'un carburant à 87 octane[1] ou plus n'affectera pas la fiabilité du moteur.

Les moteurs Volvo sont conçus pour atteindre une puissance nominale, une force et une économie de carburant grâce à l'utilisation du supercarburant à 91 octane.

Conditions de conduite exigeantes

Dans des conditions de conduite exigeantes comme conduire le véhicule par temps chaud, tirer une remorque ou conduire pendant une période prolongée à une altitude supérieure à la normale, il est conseillé d'utiliser du carburant dont l'indice d'octane est plus élevé (91 ou plus) ou de changer de marque de carburant afin d'utiliser pleinement la capacité du moteur et pour un fonctionnement le plus régulier possible.

REMARQUE

Si vous changez pour un carburant dont l'indice d'octane est plus élevé ou de marque de carburant, il est parfois nécessaire de remplir le réservoir plus d'une fois avant de constater une différence dans le fonctionnement du moteur.

Composition de l'essence

Ne pas utiliser une essence contenant du plomb comme agent antidétonant, ni aucun additif au plomb. Outre les dommages que le plomb causerait aux dispositifs antipollution de votre véhicule, on a établi des liens directs entre celui-ci et certaines formes de cancer.

De nombreux carburants contiennent du benzène comme solvant. On a établi des liens très étroits entre le benzène non brûlé et certaines formes de cancer. Si vous demeurez dans une région où vous devez vous-même remplir votre réservoir d'essence, veuillez prendre certaines précautions. Parmi celles-ci, on peut mentionner :

- pendant le remplissage, se tenir au vent, loin du pistolet de remplissage
- faire le plein seulement dans les stations d'essence équipées d'un système de récupération des vapeurs qui recouvre complètement l'orifice de remplissage
- porter des gants en néoprène lorsque vous manipulez le pistolet de remplissage.

Utilisation d'additifs

Hormis l'antigel des conduites de carburant durant les mois d'hiver, n'ajoutez aucun solvant, épaississant ou autres additifs achetés en magasin, aux systèmes d'alimentation, de refroidissement ou de lubrification de votre véhicule. L'usage excessif de ces produits pourrait endommager votre moteur, et certains de ces additifs contiennent des substances chimiques organiques volatiles. Évitez de vous exposer inutilement à de telles substances.

1 L'indice d'octane est une moyenne de l'indice d'octane recherche (IOR) et de l'indice d'octane moteur (ICM), IOR+ICM/2.

AVERTISSEMENT

Le monoxyde de carbone est un gaz toxique, incolore et inodore. Il est présent dans tous les gaz d'échappement. Si vous sentez des odeurs de gaz d'échappement à l'intérieur du véhicule, s'assurer de bien aérer l'habitacle et de confier immédiatement votre véhicule à un technicien Volvo formé et qualifié pour réparation.

AVERTISSEMENT

Conduire avec le hayon ouvert : Si vous roulez avec le hayon ouvert, les gaz d'échappement toxiques pourraient entrer dans l'habitacle.

- Lorsque vous devez garder le hayon ouvert pour quelque raison que ce soit, veuillez suivre les directives suivantes :
- Fermez les vitres.
- Réglez la commande du système de ventilation de manière à diriger le flux d'air vers le plancher, le pare-brise et les vitres latérales, et réglez la commande du ventilateur à la vitesse la plus élevée.

La répartition de la masse influe sur la maniabilité

Au poids à vide indiqué, le véhicule a tendance à sous-virer, et il faut tourner le volant plus qu'on ne pourrait croire pour suivre la courbe d'un virage.

Cela permet d'assurer une bonne stabilité et de réduire le risque de dérapage arrière. N'oubliez pas que ces propriétés peuvent être modifiées avec la charge du véhicule.

Plus la charge dans l'espace à bagage est lourde, moins le véhicule aura tendance à sous-virer.

Comportement routier, tenue de route

La charge du véhicule, la conception des pneus et leur pression de gonflage influencent la conduite et la tenue de route. Par conséquent, il faut vérifier que les pneus sont bien gonflés à la pression recommandée pour la charge du véhicule. Voir la section « Pression des pneus ».

Les charges doivent être réparties de sorte à ne pas dépasser les limites maximales admissibles par essieu.

Conservation du courant électrique

Pour minimiser l'épuisement de la batterie, penser à :

- Éviter de tourner la clé de contact à la position **II** lorsque le moteur est éteint (voir page 150). De nombreux systèmes électriques (la chaîne audio, les systèmes de navigation/infotainment en option, les vitres électriques, etc.) fonctionneront lorsque la clé de contact est à la position **I**. Cette position permet de réduire la vitesse d'épuisement de la batterie.
- Se rappeler que l'utilisation de systèmes, d'accessoires, etc. qui consomment une grande quantité de courant lorsque le moteur est coupé peut décharger complètement la batterie. Le fait de conduire le véhicule ou de faire tourner le moteur pendant environ 15 minutes permet de garder la batterie chargée.

REMARQUE

Un message d'avertissement apparaît dans la fenêtre de renseignement du tableau de bord lorsque la charge de la batterie est faible.

Remplissage du réservoir de carburant

Volet du réservoir de carburant

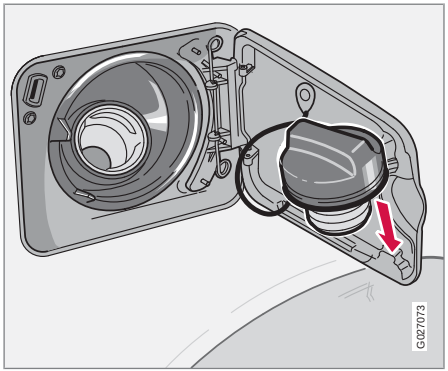

Pendant le remplissage, on peut placer le bouchon du réservoir de carburant sur le crochet fixé au volet du réservoir

Appuyer sur le bouton sur le panneau d'éclairage (voir l'illustration à la page 72) lorsque le véhicule est à l'arrêt pour déverrouiller le volet du réservoir de carburant. Il est à noter que le volet reste déverrouillé jusqu'à ce que le véhicule commence à rouler vers l'avant. On entend un clic lorsqu'il se verrouille de nouveau.

Si vous pensez quitter votre véhicule pendant qu'on fait le plein, cette fonction vous permet de verrouiller les portières et le hayon, mais pas le volet du réservoir de carburant.

Vous pouvez aussi maintenir le véhicule verrouillé si vous restez à l'intérieur du véhicule pendant le remplissage. Le bouton de verrouillage central ne verrouille pas le volet du réservoir de carburant. Après avoir fait le plein, assurez-vous que le volet du réservoir de carburant n'est pas entravé et qu'il est bien fermé.

Par temps chaud, ouvrir lentement le bouchon du réservoir de carburant.

REMARQUE

Durant la période de transition, il est possible que quelques stations services utilisent encore des pistolets non compatibles avec le col de remplissage des véhicules équipés du système de contrôle de l'évaporation de carburant.

Remplissage du réservoir de carburant

Le réservoir de carburant est conçu pour tenir compte de l'expansion possible du carburant par temps chaud. Voir la page 298 pour connaître le volume du réservoir de carburant. Il faut être conscient que la capacité « utile » du réservoir sera quelque peu inférieure au maximum indiqué. Lorsque le niveau de carburant est bas, des facteurs comme la température ambiante, les caractéristiques de « pression de vapeur » du carburant et le terrain peuvent influer sur la capacité de la pompe à essence à alimenter de façon appropriée le moteur. Par conséquent, nous vous conseillons de refaire le plein le plus tôt possible lorsque l'aiguille approche de la zone rouge ou lorsque le témoin de carburant s'allume.

AVERTISSEMENT

Ne portez jamais de téléphone cellulaire mis sous tension en faisant le plein d'essence. La sonnerie du téléphone pourrait provoquer une étincelle qui enflammerait les fumées d'essence, entraînant feu et blessures.

IMPORTANT

- Évitez de faire le plein pendant que le moteur tourne [1]. Couper le contact ou le mettre à la position **I**. Si l'allumage est sous tension, la lecture de la jauge de carburant risque d'être erronée.
- Après le remplissage, fermer le bouchon du réservoir de carburant en le tournant dans le sens horaire jusqu'à ce qu'un clic se fasse entendre [1].
- Il faut éviter le remplissage excessif du réservoir de carburant. N'appuyez pas plus d'une fois sur la poignée du pistolet de remplissage. Une trop grande quantité de carburant dans le réservoir par temps chaud peut faire déborder le carburant du réservoir. Un remplissage excessif du réservoir peut endommager les dispositifs antipollution.
- Il faut éviter de renverser de l'essence pendant le remplissage du réservoir. En plus de causer des dommages à l'environnement, l'essence contient de l'alcool qui peut endommager les surfaces peintes, ces dommages pouvant ne pas être couverts par la Garantie limitée des nouveaux véhicules.
- N'utilisez pas des essences qui contiennent du méthanol (alcool méthylique ou alcool de bois). Cette pratique peut entraîner une détérioration du fonctionnement du véhicule et endommager des pièces essentielles du système d'alimentation en carburant. Les dommages de ce genre peuvent ne pas être couverts par la garantie limitée des nouveaux véhicules.

[1] Si le bouchon du réservoir de carburant n'est pas bien fermé ou si le moteur tourne pendant le plein, il se peut que le témoin « Check Engine » (témoin de défaut de fonctionnement) indique une défectuosité. Le comportement du véhicule ne sera toutefois pas modifié. Il faut utiliser uniquement un bouchon Volvo ou approuvé par Volvo.

Démarrage du moteur

Démarrage du moteur

AVERTISSEMENT

Avant de démarrer, s'assurer que le siège, le volant et les rétroviseurs sont bien ajustés. S'assurer que la pédale de frein peut être complètement enfoncée. Régler le siège, si nécessaire, voir page 110.

1. Boucler la ceinture de sécurité.
2. Serrer le frein de stationnement (frein à main) si ce n'est pas déjà fait. Le levier de vitesses est verrouillé à la position **P** (VERROUILLAGE DU LEVIER DE VITESSES).
3. Sans toucher à l'accélérateur, tourner la clé de contact[1] à la position de démarrage. Laisser au démarreur jusqu'à 10 secondes pour agir. Relâcher la clé dès que le moteur démarre[2]. Si le moteur ne démarre pas, recommencer l'opération.

REMARQUE

- Si la clé intégrée de la télécommande n'est pas entièrement dépliée lorsqu'on met le moteur en marche, il se peut que l'antidémarreur rende le démarrage du moteur impossible.
- Après un démarrage à froid, il se peut que le ralenti soit perceptiblement plus élevé que la normale pendant un court moment. Cela a pour but d'amener les composants du dispositif antipollution à la température normale de fonctionnement le plus rapidement possible, ce qui leur permet de limiter les émissions et de contribuer à réduire l'impact du véhicule sur l'environnement.
- Pour qu'on puisse engager un rapport à partir de la position **P** (Park), le moteur doit tourner (ou la clé de contact doit être à la position **II**) et la pédale de frein doit être enfoncée.
- Choisir le rapport désiré. Le rapport s'enclenche après un très court délai, plus perceptible lorsqu'on sélectionne le rapport **R.**

REMARQUE

Votre véhicule est équipé d'un système de **verrouillage de la clé de contact**. Lorsqu'on coupe le moteur, on doit amener le levier de vitesses à la position **P** avant de pouvoir retirer la clé du contact.

En cas de démarrage par temps froid, il est possible que la transmission passe les rapports supérieurs à des régimes légèrement plus élevés que la normale jusqu'à ce que le liquide de la transmission automatique atteigne sa température normale de fonctionnement.

REMARQUE

Ne pas emballer le moteur immédiatement après le démarrage. Certaines pièces risquent de ne pas être encore suffisamment lubrifiées et vous pourriez endommager le moteur de votre véhicule.

1 Deux clés proches l'une de l'autre, p. ex. sur un même porte-clés, pourraient être à l'origine d'un brouillage dans l'antidémarreur au moment du démarrage et empêcher votre véhicule de démarrer. Si tel est le cas, il faut enlever une des clés du porte-clés avant de réessayer de faire démarrer le véhicule.
2 Sur les véhicules équipés du dispositif de démarrage automatique, relâcher immédiatement la clé. Voir également la page 150.

AVERTISSEMENT

L'ajout d'un tapis de sol supplémentaire du côté conducteur risque d'accrocher l'accélérateur. S'assurer que le mouvement de l'accélérateur n'est pas entravé. Ne pas recouvrir le plancher de plus d'un tapis de sol.

AVERTISSEMENT

Toujours placer le levier de vitesses à la position Park et serrer le frein de stationnement avant de quitter le véhicule. Ne jamais laisser le véhicule inoccupé lorsque le moteur tourne.

- Pour s'assurer d'une bonne ventilation, toujours ouvrir complètement les portes du garage avant de démarrer le véhicule à l'intérieur du garage. Les gaz d'échappement contiennent du monoxyde carbone, lequel est un gaz incolore et inodore mais très toxique.

IMPORTANT

Transmission automatique

- Le moteur doit tourner au ralenti lorsqu'on déplace le levier de vitesses. Ne jamais accélérer avant d'avoir senti que la transmission était embrayée ! Si on accélère immédiatement après avoir sélectionné un rapport, l'embrayage sera rude et la transmission s'usera prématurément.
- En sélectionnant la position **P** ou **N** lorsque le véhicule est immobile pendant une longue période et que le moteur tourne au ralenti, on contribue à prévenir la surchauffe du fluide de la transmission automatique.

Commutateur d'allumage et verrou du volant

Commutateur d'allumage et verrou du volant

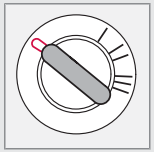

0 - Position verrouillée : Enlever la clé pour verrouiller le volant[A].

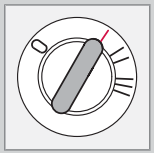

I - Position intermédiaire[B] - « position radio » : Certains accessoires, radio, etc., en marche, phares de jour éteints.

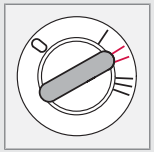

II - Position de conduite : La position de la clé pendant la conduite. L'ensemble du système électrique du véhicule est branché.

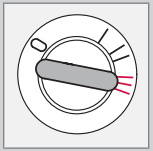

III - Position démarrage : Relâcher la clé lorsque le moteur démarre. La clé revient automatiquement à la position de conduite.

Un carillon retentit si l'on ouvre la porte du conducteur et que la clé est insérée dans le commutateur d'allumage.

[A] Le levier de vitesses doit être à la position **P**(Park) (transmission automatique).
[B] Savoir que laisser la clé à cette position accélère l'épuisement de la batterie.

Démarrage automatique

Cette fonction permet de démarrer le véhicule sans devoir maintenir la clé à la position de démarrage (position **III**) jusqu'au lancement du moteur. Tourner la clé à la position **III** et la relâcher. Le démarreur se met alors en marche automatiquement (jusqu'à dix secondes) jusqu'à ce que le moteur démarre.

Verrou du volant

Le dispositif de verrouillage de la direction pourrait être sous tension lorsque le véhicule est stationné.

Tourner légèrement le volant pour libérer la clé de contact.

Afin de minimiser le risque de vol, s'assurer que le volant de direction est verrouillé avant de quitter le véhicule.

AVERTISSEMENT

Ne jamais couper le contact (tourner la clé de contact à la position **0**) ou enlever la clé du commutateur d'allumage lorsque le véhicule est en mouvement. Cela pourrait bloquer le volant de direction et, par conséquent, neutraliser la direction du véhicule.

La conduite économique permet de conserver les ressources naturelles

Une meilleure économie de conduite peut être obtenue en réfléchissant à l'avance, en évitant les arrêts et les démarrages rapides et en ajustant la vitesse de votre véhicule aux conditions de circulation immédiates. Veuillez respecter les règles suivantes :

- Il faut amener dès que possible le moteur à sa température normale de fonctionnement en conduisant sans trop appuyer sur l'accélérateur pendant les quelques premières minutes de fonctionnement. Un moteur froid consomme plus de carburant et est sujet à une usure plus rapide.
- Dans la mesure du possible, il faut éviter d'utiliser le véhicule sur de courtes distances. Cela ne permet pas au moteur d'atteindre sa température normale de fonctionnement.
- Conduire prudemment tout en évitant les accélérations soudaines et les freinages énergiques.
- Utiliser la position **D** (conduite) de la transmission aussi souvent que possible et éviter de recourir à la reprise forcée pour économiser plus de carburant.
- Ne pas dépasser la limite de vitesse affichée.
- Éviter de transporter des objets superflus (charge supplémentaire) dans le véhicule.
- Maintenir une pression de gonflage correcte des pneus. Il faut vérifier la pression des pneus régulièrement (lorsque les pneus sont froids).
- Enlever les pneus à neige lorsque tout risque de neige ou de glace est écarté.
- Noter que les porte-bagages de toit, les porte-skis, etc., augmentent la résistance de l'air et la consommation de carburant.
- Sur autoroute, la consommation de carburant sera inférieure avec le climatiseur branché et les vitres relevées qu'avec la climatisation coupée et les vitres abaissées.
- Les modes de consommation de carburant de l'ordinateur de bord peuvent vous apprendre à conduire de façon plus économique.

Autres facteurs qui augmentent la consommation :

- Filtre à air sale
- Huile moteur sale et filtre à huile encrassé
- Freins coincés
- Mauvais parallélisme du train avant.

Certains points susmentionnés et d'autres sont vérifiés aux cours des opérations d'entretien normales.

IMPORTANT

Conduire lentement et prudemment si vous traversez une étendue d'eau stagnante (une route inondée, p. ex.). Le moteur pourrait être endommagé si une trop grande quantité d'eau pénètre par le système d'admission d'air. Ne jamais conduire le véhicule dans une étendue d'eau dont la profondeur est supérieure à 48 cm (18 po).

Mauvaises conditions de conduite

Conduite sur des surfaces accidentées ou non revêtues

La Volvo XC90 est conçue avant tout pour la conduite sur route, mais ses caractéristiques de maniabilité sont excellentes sur les routes accidentées ou non revêtues.

Lorsqu'on conduit sur des routes mal entretenues ou non revêtues, penser à :

- réduire sa vitesse sur les surfaces accidentées pour minimiser les éventuels dommages au-dessous de la carrosserie du véhicule.
- éviter autant que possible de s'arrêter lorsqu'on roule sur des surfaces molles, comme le sable sec ou la neige.

AVERTISSEMENT

Éviter de conduire en diagonale sur les pentes abruptes, car cela augmente le risque de tonneau. Essayer de conduire en ligne droite pour monter ou descendre une pente.

- Si la route est très abrupte, il faut éviter de faire demi-tour pour réduire le risque de capotage. Faire plutôt marche arrière vers le haut ou vers le bas de la pente.

REMARQUE

Il faut éviter de conduire sur des pentes abruptes si le réservoir de carburant est presque vide. Si le flux de carburant acheminé au moteur est interrompu en raison de l'angle d'inclinaison du véhicule, le convertisseur catalytique à trois voies pourrait être endommagé. Nous recommandons de maintenir le niveau de carburant dans le réservoir au moins à la moitié lorsqu'on conduit sur des pentes abruptes.

Conduite dans l'eau

Vous pouvez conduire le véhicule dans une étendue d'eau d'une profondeur d'environ 40 cm (16 po) à une vitesse maximale de 10 km/h (6 mi/h).

Soyez prudent lorsque vous conduisez votre véhicule dans de l'eau mouvante.

Nettoyer les connexions électriques du câblage de remorque après avoir conduit le véhicule dans l'eau ou de la boue.

Lorsque vous conduisez votre véhicule dans l'eau, conserver une faible vitesse et ne pas immobiliser le véhicule dans l'eau.

AVERTISSEMENT

Après avoir conduit le véhicule dans l'eau, appuyer légèrement sur la pédale de frein pour vous assurer que les freins fonctionnent normalement. L'eau et la boue peuvent rendre les garnitures des freins glissantes ce qui a pour effet de retarder le freinage.

IMPORTANT

- Le moteur peut être endommagé si de l'eau est aspirée dans le filtre à air.
- Si vous conduisez le véhicule dans une étendue d'eau d'une profondeur supérieure à 48 cm (18 po), l'eau pourrait entrer dans le différentiel et la transmission. Cela a pour effet de diminuer la capacité de lubrification de l'huile ainsi que la durée de vie de ces composants.
- Ne laissez pas le véhicule dans une étendue dont le niveau atteint le bas de la portière plus longtemps que nécessaire. Cela pourrait causer un mauvais fonctionnement électrique.
- Si le moteur s'éteint pendant que la voiture est dans l'eau, ne tentez pas de le redémarrer. Faites remorquer la voiture hors de l'eau.

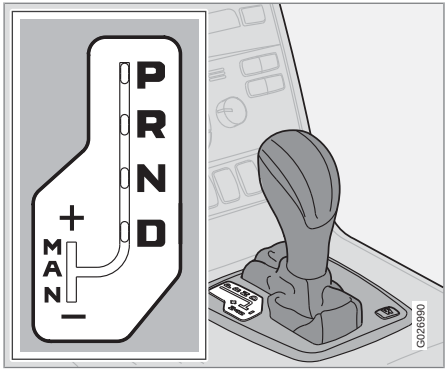

P (Stationnement)
Engager cette position pour faire démarrer le moteur ou pour stationner le véhicule.

Ne jamais engager la position **P** lorsque le véhicule est en mouvement.

Le frein de stationnement doit toujours être serré lorsque le véhicule est garé.

Le levier de vitesses est verrouillé mécaniquement à la position P (VERROUILLAGE DU LEVIER DE VITESSES). Pour le déplacer de cette position, il faut mettre le moteur en marche (ou tourner la clé de contact à la position **II**) et enfoncer la pédale de frein.

N (Point mort)
Point mort - aucun rapport n'est engagé. Serrer le frein de stationnement.

AVERTISSEMENT

Ne jamais laisser le véhicule inoccupé lorsque le moteur tourne. Si le levier de vitesses est déplacé par inadvertance de la position **P**, le véhicule pourrait se mettre en mouvement.

R (Marche arrière)
Ne jamais engager la position **R** lorsque le véhicule est en mouvement.

D (Conduite)
D est la position de conduite normale et on doit l'utiliser aussi souvent que possible pour améliorer le rendement énergétique du véhicule. Le véhicule ne doit jamais être en mouvement lorsqu'on passe de la position **R** à la position **D**.

REMARQUE

La transmission compte six marches avant.

Transmission automatique - Positions de la grille des vitesses

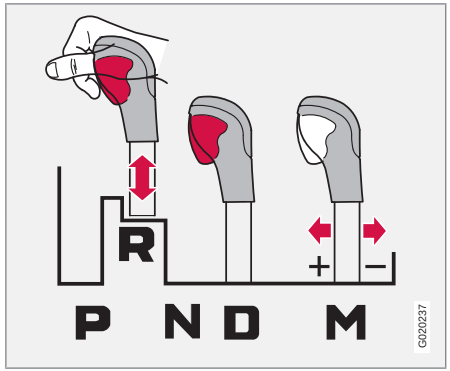

Positions de la grille des vitesses

Appuyer sur le bouton situé à l'avant du levier de vitesses pour le déplacer entre les positions **R, N, D,** et **P**.

Reprise forcée
Le passage automatique à une vitesse inférieure (reprise forcée) s'effectue en appuyant à fond et brusquement sur l'accélérateur. Un changement de vitesse en haut se produira à l'approche de la vitesse maximale d'un rapport en particulier ou lorsqu'on relâche légèrement l'accélérateur.

Transmission automatique

La reprise forcée peut servir à obtenir une accélération maximale ou lorsque l'on double sur l'autoroute.

REMARQUE

Le levier de vitesses doit être à la position **D** (conduite) pour qu'on puisse effectuer une reprise forcée.

Changement de vitesses manuel - Geartronic

Vous pouvez déplacer librement le levier de vitesses des positions **MAN** (manuelle) et **D** (conduite) aux marches avant sélectionnées tout en conduisant. Les rapports 3, 4, 5 et 6 ont une fonction de blocage qui permet de réduire le régime du moteur et d'économiser du carburant.

REMARQUE

Il est impossible de sélectionner la marche arrière, le point mort et la position Park en mode Geartronic.

- Une fonction de verrouillage [1] réduit le régime du moteur et permet d'économiser le carburant.

Le rapport sélectionné s'affiche sur le tableau de bord (voir page 62).

- Pour passer de la position conduite **D** à la position manuelle **MAN**, déplacer le levier de vitesses vers la gauche à la position**MAN**.
- Pour retourner à la position **D** à partir de **MAN**, déplacer le levier de vitesses vers la droite.

Durant la conduite

Si vous sélectionnez la position manuelle **MAN** tout en conduisant, le rapport utilisé à la position de conduite **D** sera d'abord également sélectionné à la position manuelle **MAN**.

- Déplacer le levier de vitesses vers l'avant (vers « **+** ») pour passer à un rapport supérieur ou vers l'arrière (vers « **–** ») pour passer à un rapport inférieur.
- Si vous déplacez le levier de vitesses vers « **–** », la transmission rétrogradera d'un rapport et utilisera la force de freinage du moteur. Si la vitesse réelle est trop élevée pour utiliser un rapport inférieur, la rétrogradation n'a pas lieu tant que la vitesse n'a pas diminué suffisamment pour pouvoir passer ce rapport.
- Si vous ralentissez à une vitesse très basse, la transmission rétrograde automatiquement.
- Lorsque vous démarrez à la position manuelle **MAN**, le 3e rapport est le rapport le plus élevé que vous pouvez sélectionner.

W - Programme Hiver/détrempé - adhérence du véhicule améliorée

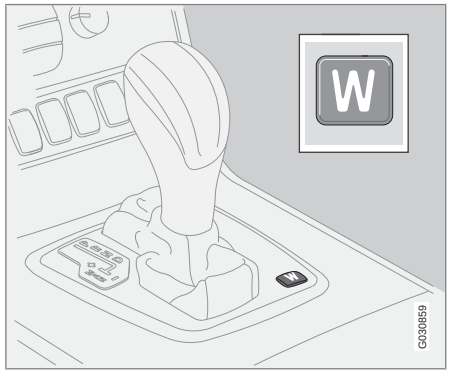

Appuyer sur le bouton **W** à la base du levier de vitesses pour activer ou désactiver ce programme de conduite (voir l'illustration). Le

[1] Transmission six vitesses : rapports 2, 3, 4, 5 et 6.

symbole W apparaîtra à l'écran (voir page 62) lorsque la fonction est activée.

On peut choisir ce programme pour le démarrage ou la conduite sur routes glissantes. Le véhicule démarre en troisième vitesse pour conserver l'adhérence. La première et la deuxième vitesse seront utilisées uniquement lors de la reprise forcée.

REMARQUE

On peut choisir le mode **W** peu importe la position du levier de vitesse. Ce mode s'activera uniquement lorsque le levier de vitesse est en position de conduite **D** (drive).

Démarrage à l'aide d'une batterie auxiliaire

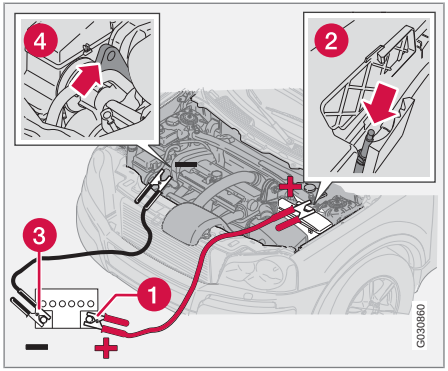

Suivre ces instructions pour charger la batterie de votre véhicule, ou celle d'un autre véhicule, au moyen d'une batterie auxiliaire. Même si la batterie de votre véhicule se trouve sous le plancher de l'espace à bagages, il faut brancher les câbles de démarrage dans le **compartiment moteur**, aux endroits indiqués sur les illustrations.

Si la batterie auxiliaire de 12 volts à utiliser est sur un autre véhicule, il faut vérifier que les véhicules ne se touchent pas pour éviter une fermeture prématurée du circuit. S'assurer de suivre les instructions d'utilisation de la batterie auxiliaire de l'autre véhicule.

Pour faire démarrer le moteur à l'aide d'une batterie d'appoint :

1. Couper le contact.
2. Brancher d'abord la borne (1) positive (+) de la batterie d'appoint à la borne positive (+) dans le compartiment moteur (2) de votre véhicule, situé sous un petit couvercle en plastique noir fixé au couvercle de la boîte à fusibles et indiqué par un symbole « + ». Retirer, au besoin, le couvercle de la boîte à fusibles principale pour accéder à cette borne. Brancher ensuite la borne (3) négative (-) de la batterie d'appoint au point de masse dans le compartiment moteur (4) de votre véhicule.
3. Faites démarrer le moteur du véhicule d'assistance et faites démarrer ensuite le véhicule dont la batterie est à plat.
4. Une fois que le moteur tourne, enlever d'abord le câble de démarrage de la borne négative (-). Enlever ensuite le câble de démarrage de la borne positive (+).

AVERTISSEMENT

AVERTISSEMENT RELATIF À LA PROPOSITION 65 !

Les bornes, les têtes d'accumulateurs et les autres accessoires de la batterie contiennent du plomb et des composés de plomb, des substances chimiques reconnues par l'État de la Californie comme pouvant provoquer le cancer et avoir des effets nuisibles sur la fécondité. Se laver les mains après manipulation.

AVERTISSEMENT

- Ne pas raccorder le câble volant à une partie du système d'alimentation ou à des pièces mobiles. Éviter de toucher à des collecteurs chauds.
- Ne jamais exposer la batterie à des flammes nues ou à des étincelles électriques.
- Ne pas fumer à proximité de la batterie.
- Les batteries dégagent de l'hydrogène inflammable et explosif.
- Le liquide de la batterie contient de l'acide sulfurique. Il faut éviter que ce liquide entre en contact avec les yeux, la peau, les vêtements ou les surfaces peintes. En cas de contact, rincer la partie touchée à grande eau. En cas de contact avec les yeux, consulter immédiatement un médecin.
- Le non-respect des instructions lors d'un dépannage d'urgence peut entraîner des blessures graves.

Traction intégrale*

Traction intégrale (TI) - renseignements généraux

Votre véhicule Volvo peut être équipé de la traction intégrale commandée électroniquement*, ce qui signifie que la puissance est répartie automatiquement entre les roues avant et arrière. En temps normal, la plus grande partie de la puissance du moteur est dirigée vers les roues avant. Cependant, si les roues avant ont tendance à patiner, un dispositif de couplage commandé électroniquement envoie la puissance du moteur vers les roues qui ont la meilleure adhérence.

Dimensions des pneus

Volvo recommande que vous rouliez toujours avec des pneus de mêmes caractéristiques (marque, dimensions, type (radial), formes des sculptures, caractéristiques de charge, vitesse, adhérence, température et usure). Ne roulez jamais avec des pneus de caractéristiques différentes, sauf pendant les brèves périodes où la roue de secours est utilisée.

Toujours utiliser des pneus de dimension appropriée gonflés à la bonne pression. La dimension et les pressions de gonflage des pneus sont indiquées sur la plaque-étiquette du gonflage des pneus, qui se trouve sur le montant arrière du côté du conducteur (l'élément de structure latéral du véhicule, à l'arrière de la baie de la portière du conducteur) ou sur la face intérieure du volet du réservoir de carburant, dans le cas des modèles canadiens.

Roue de secours à usage temporaire

La roue de secours à usage temporaire doit être utilisée uniquement sur de courtes distances parcourues à basse vitesse. La remplacer par une roue pleine grandeur le plus tôt possible. Ne pas rouler avec la roue de secours à plus de 80 km/h (50 mi/h).

REMARQUE

Ne jamais monter des chaînes à neige sur la roue de secours provisoire.

* Option/accessoire, pour de plus amples informations reportez-vous à l'Introduction.

BRAKE Défectuosité du circuit de freins

Le système de freinage est un dispositif hydraulique comprenant deux maîtres-cylindres et deux circuits de freins distincts. Si un de ces circuits rencontre un problème, il est toujours possible d'arrêter le véhicule avec l'autre circuit de freinage.

S'il faut enfoncer la pédale de frein plus loin que de coutume et l'écraser davantage, la distance d'arrêt sera plus longue.

Un témoin s'allume sur le tableau de bord pour signaler une anomalie au conducteur.

Si le témoin s'allume en cours de conduite ou de freinage, immobiliser immédiatement le véhicule et vérifier le niveau de liquide de frein dans le réservoir.

REMARQUE

Appuyer longuement et fermement sur la pédale de frein – Ne pas pomper les freins.

AVERTISSEMENT

NE PAS CONDUIRE le véhicule si le niveau de liquide se situe sous la marque **MIN** du réservoir ou si le message **Panne freins - Entretien urgent** apparaît dans la fenêtre de renseignement. Faire remorquer le véhicule chez un technicien Volvo formé et qualifié aussitôt que possible pour faire inspecter le système de freinage.

REMARQUE

Lorsque le véhicule est à l'arrêt et que le moteur tourne au ralenti, p. ex. à un feu de circulation, et que la pédale de frein est enfoncée, il est possible que la pédale descende légèrement. Il s'agit d'une caractéristique normale du système de freinage assisté.

Les servofreins ne fonctionnent que lorsque le moteur tourne

Les servofreins utilisent la dépression qui se crée uniquement lorsque le moteur tourne. Ne jamais laisser le véhicule s'immobiliser de lui-même avec le moteur coupé.

Si les servofreins ne fonctionnent pas, il faut appuyer beaucoup plus fort sur la pédale de frein pour compenser l'absence de freinage assisté. Cela peut se produire lorsque le véhicule est remorqué ou lorsque le moteur est à l'arrêt lorsque le véhicule roule toujours. La pédale de frein semble aussi plus dure que de coutume.

L'humidité sur les disques et les plaquettes de freins nuit au freinage

Si l'on conduit sous la pluie et dans la neige fondante, ou lorsqu'on passe au lave-auto automatique, de l'eau peut s'accumuler sur les disques et les plaquettes de frein. Cela entraînera ainsi un retard dans le freinage lorsqu'on appuie sur la pédale de frein. Pour éviter ce retard lorsqu'on fait appel aux freins, il faut appuyer de temps à autre sur la pédale en conduisant sous la pluie, dans la neige fondante, etc. Cela permet d'éliminer l'eau des freins. S'assurer que le serrage des freins se fait normalement. Il faudrait également effectuer cette opération après le lavage ou après une mise en marche par temps froid ou très humide.

Fatigue sévère du système de freinage

Si vous conduisez en terrain montagneux ou accidenté, ou en cas de remorquage, les freins risquent d'être soumis à des contraintes importantes. La vitesse est généralement faible, ce qui signifie que le refroidissement des freins est moins efficace que lors de la conduite sur les surfaces planes. Afin de réduire la pression sur les freins, rétrograder à un rapport inférieur pour obtenir une assistance du moteur lors du freinage. Se rappeler que les freins sont soumis à une charge beaucoup plus

Système de freinage

grande que la normale lorsqu'on tire une remorque.

Freins antiblocage (ABS)

Si le témoin s'allume, cela indique une défaillance du système ABS (par contre, le système de freinage standard fonctionne toujours). Le véhicule doit être conduit prudemment chez un technicien Volvo formé et qualifié pour inspection. Le système de freinage antiblocage (ABS) contribue à améliorer la maîtrise du véhicule (arrêt et direction) dans des conditions de freinage extrêmes en réduisant le blocage des freins. Lorsque le système « pressent » un blocage imminent, la pression de freinage est modulée automatiquement de façon à éviter tout blocage pouvant entraîner un dérapage.

Le système procède à un test d'autodiagnostic au démarrage du moteur et lorsque le véhicule atteint une vitesse approximative de 20 km/h (12 mi/h). Plusieurs pulsations se font alors sentir dans la pédale de frein et un son peut se faire entendre en provenance du module de commande du système ABS. Cela est normal.

Pour que l'effet du système ABS soit optimal, on doit maintenir une pression constante sur la pédale de frein. Ne pas pomper la pédale de frein.

L'activation et la désactivation du modulateur ABS sont audibles et la pédale de frein vibrera pendant le freinage. Veuillez noter que l'ABS n'augmente pas le potentiel absolu du freinage du véhicule. Même si la tenue de route est améliorée, l'ABS ne diminue en rien la distance d'arrêt sur les surfaces glissantes.

ABS avec EBD (répartiteur de force de freinage)

Le système EBD fait partie intégrante du système ABS. Il règle la pression hydraulique aux freins arrière pour optimiser davantage la capacité de freinage. La pédale de frein vibrera pendant le freinage, ce qui est normal.

Si le témoin du liquide de frein et le témoin de l'ABS s'allument simultanément, cela peut signifier que le système de freinage est défectueux.

1. Arrêter le véhicule dans un endroit sécuritaire et couper le moteur.
2. Faire redémarrer le moteur.

- Si les deux témoins s'éteignent, aucune intervention n'est alors requise.
- Si les deux témoins sont toujours allumés après le redémarrage du moteur, couper de nouveau le contact et vérifier le niveau du liquide de frein (voir page 236 pour connaître l'emplacement du réservoir).

AVERTISSEMENT

NE PAS CONDUIRE le véhicule si le niveau de liquide se situe sous la marque **MIN** du réservoir ou si le message **Panne freins - Entretien urgent** apparaît dans la fenêtre de renseignement. Faire remorquer le véhicule chez un technicien Volvo formé et qualifié et faire inspecter le système de freinage.

- Si le niveau du liquide de frein est au-dessus de la marque **MIN**, conduire prudemment jusque chez un technicien Volvo formé et qualifié et faire inspecter le système de freinage.

Aide en cas de freinage d'urgence (EBA)

La fonction EBA est conçue pour offrir un effet de freinage immédiat et intégral en cas de freinage brusque et énergique. C'est la vitesse à laquelle on enfonce la pédale de frein qui active le système.

REMARQUE

- Lorsque le système EBA est activé, la pédale de frein s'enfonce et la pression dans le circuit de freinage atteint immédiatement une valeur maximale. Vous devez maintenir une pression maximale sur la pédale de frein afin d'exploiter au maximum le système EBA. Il n'y aura aucun effet de freinage si la pédale est relâchée. Le système EBA se désactive automatiquement lorsqu'on relâche la pédale de frein.
- Lorsque le véhicule a été garé pendant un certain temps, la pédale de frein pourrait s'enfoncer plus que d'habitude au démarrage du moteur. Cela est normal et la pédale reprend sa position normale lorsqu'on la relâche.

Frein de stationnement

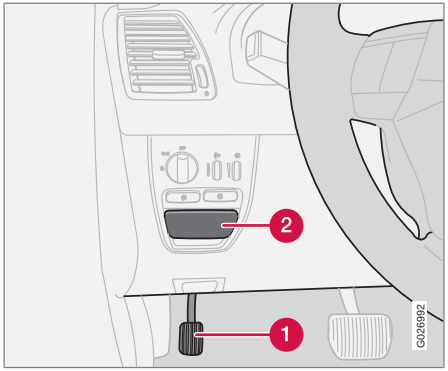

1. Pédale du frein de stationnement
2. Poignée de dégagement du frein de stationnement

La pédale du frein de stationnement est située sous le tableau de bord, à gauche de la pédale de frein.

REMARQUE

Le témoin s'allume même si le frein de stationnement n'est que partiellement serré.

Lorsque vous serrez le frein de stationnement

1. Appuyer fermement sur la pédale de frein.
2. Appuyer fermement sur la pédale (1) jusqu'au fond.
3. Relâcher la pédale de frein et s'assurer que le véhicule est immobile.
4. Si le véhicule roule, appuyer plus fermement sur la pédale de frein de stationnement.
5. Lorsque vous stationnez un véhicule, toujours placer le levier de vitesses en position **P**.

Stationnement dans une côte

- Si le véhicule fait face au haut de la côte, tourner les roues avant dans la direction opposée à la bordure.
- Si le véhicule fait face au bas de la côte, tourner les roues vers la bordure.

Desserrer le frein de stationnement

1. Appuyer fermement sur la pédale de frein.
2. Tirer la poignée (2).

REMARQUE

Si vous tirez le couvercle en plastique par inadvertance, on peut le remettre en place en appuyant dessus.

AVERTISSEMENT

Appuyer fermement sur la pédale de frein de stationnement jusqu'au bout de sa course.

Régulation dynamique de stabilité et de traction (DSTC)

Le système de stabilité comprend plusieurs fonctions conçues pour réduire le patinage des roues, éviter le dérapage et améliorer de façon générale la stabilité directionnelle.

REMARQUE

Un bruit de pulsation se fait entendre lorsque le système est activé et qu'il fonctionne normalement.

Antipatinage (TC)

Cette fonction est conçue pour réduire le patinage des roues en transférant la puissance d'une roue motrice qui commence à perdre de la traction sur la roue du côté opposé du véhicule (sur le même essieu).

La fonction antipatinage (TC) est plus sollicitée à basse vitesse.

C'est l'une des fonctions de la DSTC et celle-ci ne peut pas être désactivée.

Antidérapage (SC)

La fonction antidérapage est conçue pour prévenir le patinage des roues motrices lorsque le véhicule accélère.

Dans certaines situations, lorsqu'on conduit avec des chaînes-neige ou sur une épaisse couche de neige ou sur du sable par exemple, on vous conseille de désactiver temporairement cette fonction afin d'optimiser la force de traction.

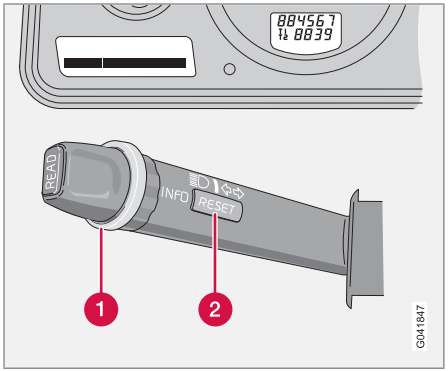

Désactiver temporairement la fonction antidérapage

1. Tourner la molette (1) du côté gauche du levier du volant jusqu'à ce que **menu DSTC** soit affiché.
2. Appuyer sur le bouton (2) **RESET** pour alterner entre **DSTC CONTROLE PATINAGE ON** et **DÉSACTIVÉ**.

REMARQUE

- Le message **DSTC CTL PATINAGE OFF** indique que la fonction antidérapage du système de stabilité est temporairement désactivée.
- Le témoin lumineux du contrôle de la stabilité s'allume et demeure allumé jusqu'à ce que le contrôle de la stabilité soit réactivé.
- La fonction antidérapage est activée automatiquement lorsqu'on démarre le moteur.
- **DSTC ON** indique que toutes les fonctions du système sont activées.

Contrôle actif du lacet (AYC)

Cette fonction permet de maintenir la stabilité directionnelle, notamment dans les virages en freinant une ou plusieurs roues si le véhicule tend à patiner ou à glisser latéralement.

C'est l'une des fonctions de la **DSTC** et celle-ci ne peut pas être désactivée.

AVERTISSEMENT

Le comportement routier et la stabilité du véhicule seront modifiés si les fonctions du système DSTC sont désactivées.

Système de stabilité

Messages concernant la DSTC apparaissant dans la fenêtre de renseignement

- ANTI-PATINAGE TEMPORAIREM OFF - Le système a été désactivé temporairement en raison d'une surchauffe des freins et sera réactivé automatiquement lorsque les freins auront refroidi.
- « ANTI-PATINAGE ENTRET REQUIS » - Une défectuosité a causé la mise hors fonction automatique du système. Un technicien Volvo formé et qualifié doit vérifier le système.

Témoins lumineux du tableau de bord

Le témoin lumineux du contrôle de la stabilité

Ce témoin a plusieurs significations, selon la manière dont il est allumé.

Le témoin lumineux du contrôle de la stabilité s'allume pendant environ deux secondes

Cela signifie que le système procède à un test d'autodiagnostic lorsque le contact est mis.

Le témoin lumineux du contrôle de la stabilité clignote

Cela signifie que le système de stabilité est activé pour éviter le patinage des roues et/ou un dérapage.

Le témoin lumineux du contrôle de la stabilité reste allumé

ANTI-DÉRAPAGE ENTRETIEN REQUIS apparaîtra également dans la fenêtre de renseignement.

Un défaut a été détecté dans le système de stabilité.

- Arrêter le véhicule dans un endroit sécuritaire et couper le moteur.
- Faire redémarrer le moteur.
- Si le témoin lumineux s'éteint, cela signifie que le défaut était temporaire et qu'aucune intervention n'est nécessaire.
- Si le témoin lumineux reste allumé, amener votre véhicule chez un atelier Volvo autorisé le plus tôt possible pour faire vérifier le système.

Le témoin lumineux du contrôle de la stabilité reste allumé

Si le message DSTC CTL PATINAGE OFF apparaît simultanément dans la fenêtre de renseignement, c'est pour vous rappeler que le conducteur a désactivé la fonction antidérapage.

Le symbole lumineux

Le symbole lumineux jaune reste allumé

Le système a été temporairement désactivé en raison d'une surchauffe des freins. Le message « ANTI-PATINAGE TEMPORAIREM OFF » sera affiché. Le système sera réactivé automatiquement lorsque les freins auront refroidi.

AVERTISSEMENT

Le système de stabilité est spécialement conçu pour améliorer la sécurité de la conduite automobile. Il améliore le jugement et la responsabilité du conducteur lorsqu'il conduit un véhicule, mais n'est pas destiné à les remplacer. La vitesse et le mode de conduite doivent être toujours adaptés à la circulation et aux conditions routières.

Aide au stationnement en marche avant/arrière*

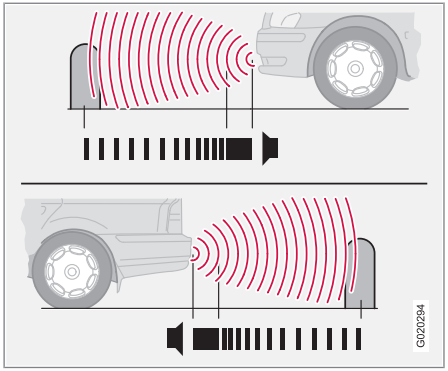

Aide au stationnement en marche avant/arrière

Le système d'aide au stationnement est conçu pour aider le conducteur à se stationner dans des espaces de stationnement, des garages, etc. Il utilise quatre capteurs ultrasons situés dans un ou deux pare-chocs pour mesurer la distance qui sépare le véhicule d'un autre véhicule ou d'un objet ou d'une personne qui peut se trouver près de l'avant ou de l'arrière votre véhicule.

L'aide au stationnement est offert en deux versions :

- Pare-chocs arrière seulement
- Pare-chocs avant et arrière

AVERTISSEMENT

L'aide au stationnement est un système d'information et non PAS un système de sécurité. Ce système est conçu pour aider le conducteur à stationner le véhicule. Il n'est toutefois pas conçu pour remplacer l'attention et le jugement du conducteur.

Fonction

Le système est automatiquement activé lorsqu'on démarre le véhicule. Le témoin lumineux du bouton de la console centrale s'allume.

- L'aide au stationnement en marche avant fonctionne dès qu'on démarre le moteur et jusqu'à ce que le véhicule roule à une vitesse supérieure à environ 15 km/h (10 mi/h). Il est également actif lorsque le véhicule fait marche arrière.
- L'aide au stationnement en marche arrière est activé lorsque le moteur roule et qu'on enclenche la marche arrière.

Aide au stationnement en marche arrière
La distance mesurée à l'arrière du véhicule est d'environ 1,5 mètre (5 pieds). Le signal sonore est transmis par les haut-parleurs arrière.

Le système doit être désactivé lorsque le véhicule tire une remorque ou transporte des bicyclettes sur un porte-bagages installé à l'arrière, car cela peut déclencher les capteurs du système d'aide au stationnement arrière.

REMARQUE

L'aide au stationnement en marche arrière est automatiquement désactivé lorsqu'on tracte une remorque si on utilise un câblage de remorque de marque Volvo.

Aide au stationnement en marche avant
La distance mesurée à l'avant du véhicule est d'environ 0,8 mètre (2,5 pieds). Le signal sonore est transmis par les haut-parleurs avant de la chaîne audio.

- Il se peut qu'on ne puisse pas utiliser simultanément les phares auxiliaires et l'aide au stationnement en marche avant étant donné que les phares pourraient déclencher les capteurs du système.

Activer/désactiver l'aide au stationnement

Le système est automatiquement activé lorsqu'on démarre le véhicule.

- Appuyer sur le bouton d'aide au stationnement sur la console centrale (voir page 69) pour désactiver temporairement le ou les systèmes. Le témoin intégré au

Aide au stationnement en marche avant/arrière*

bouton s'éteint lorsque le système est désactivé.

- L'aide au stationnement sera automatiquement réactivé au prochain redémarrage ou si on appuie sur le bouton (le témoin lumineux du bouton s'allumera).

REMARQUE

- L'aide au stationnement en marche avant est automatiquement désactivé lorsqu'on applique le frein de stationnement.
- Dans le cas d'un véhicule équipé de l'aide au stationnement en marche avant et en marche arrière, on met les deux systèmes hors fonction lorsqu'on appuie sur le bouton.

Signaux sonores du système d'aide au stationnement

Le système d'aide au stationnement utilise un signal sonore intermittent. Celui-ci est émis plus rapidement au fur et à mesure que le véhicule se rapproche d'un objet et il devient continu lorsque le véhicule se trouve à moins d'environ 30 centimètres (1 pied) d'un objet à l'avant ou à l'arrière du véhicule. Si le niveau sonore d'un autre système de la chaîne audio est élevé, il sera automatiquement baissé.

Si des objets se trouvent dans ce rayon à l'arrière et à l'avant du véhicule, le signal sonore sera émis de façon alternative entre les haut-parleurs avant et arrière.

Défectuosités du système

Si le symbole lumineux jaune s'allume et que le message **STATION. ASSISTÉ ENTRETIEN REQUIS** apparaît dans la fenêtre de renseignement, cela signifie que le système ne fonctionne pas correctement et qu'il a été désactivé. Veuillez communiquer avec un technicien Volvo formé et qualifié.

IMPORTANT

Dans certains cas, le système d'aide au stationnement peut émettre un signal d'avertissement imprévu produit par une source externe qui utilise les mêmes fréquences ultrasons que le système. Il peut alors s'agir par exemple de l'avertisseur d'un autre véhicule, de pneus mouillés sur de l'asphalte, de freins pneumatiques, du tuyau d'échappement d'une motocyclette, etc. Cela n'indique pas que le système est défectueux.

Nettoyage des capteurs

Capteurs de l'aide au stationnement

Pour qu'ils fonctionnent correctement, les capteurs doivent rester propres. On peut les nettoyer avec de l'eau et un détergent pour lavage de voitures approprié.

La glace et la neige qui recouvrent les capteurs peuvent entraîner l'émission de signaux erronés.

REMARQUE

Si les capteurs sont obstrués par de la saleté, de la neige ou de la glace, le système d'aide au stationnement pourrait émettre des signaux erronés.

* Option/accessoire, pour de plus amples informations reportez-vous à l'Introduction.

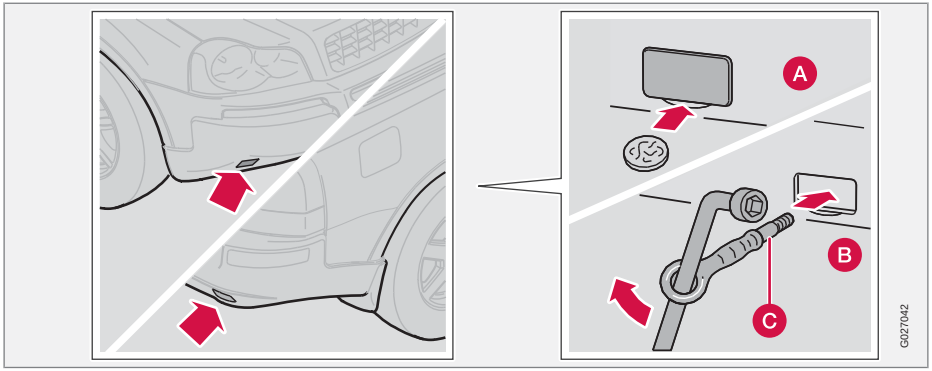

Emplacements pour fixer des anneaux de remorquage

Remorquage en cas d'urgence

L'anneau de remorquage se trouve dans le sac à outils, sous le plancher de l'espace à bagages. Cet anneau doit être vissé dans les trous prévus à cet effet du côté droit du pare-chocs avant ou arrière (voir les illustrations).

Pour fixer l'anneau de remorquage :

1. Utiliser une pièce de monnaie pour déchausser le bord inférieur du couvercle (A)
2. Visser l'anneau de remorquage (C) en place (B), d'abord à la main, puis à l'aide du démonte-pneu jusqu'à ce qu'il soit bien fixé.

Après le remorquage du véhicule, enlever l'anneau et le ranger dans le sac à outils. Enfoncer le couvercle en place.

AVERTISSEMENT

Ne pas utiliser les anneaux de remorquage pour hisser le véhicule sur un camion à plateau.

Précautions lors du remorquage du véhicule

- Le volant doit être déverrouillé. Tourner la clé de contact à la position **I** ou **II**.
- Le levier de vitesses doit être à la position **N**.
- Vitesse maximale : 80 km/h (50 mi/h). Ne pas dépasser la vitesse de remorquage maximale autorisée.
- Distance maximale avec roues avant au sol : 80 km (50 milles).
- Pendant le remorquage, veiller à ce que le câble de remorquage demeure tendu en tout temps.
- Le véhicule doit être remorqué uniquement en marche avant.

Remorquage

IMPORTANT

Les véhicules à TI (traction intégrale) avec les roues avant ne touchant plus au sol doivent être remorqués à une vitesse inférieure à 70 km/h (50 mi/h) ou sur des distances inférieures à 50 km (30 milles).

IMPORTANT

- Veuillez vérifier auprès des autorités locales et provinciales avant d'essayer ce genre de remorquage, étant donné que les véhicules remorqués sont soumis à la réglementation sur la vitesse de remorquage maximale, la longueur et le type de dispositif de remorquage, l'éclairage, etc.
- Si la batterie est à plat, n'essayez pas de faire démarrer le véhicule en le poussant ou en le tirant, car cela endommagera le ou les convertisseurs catalytiques à trois voies. Il faut utiliser une batterie d'appoint pour mettre le moteur en marche (voir page 156).
- Si le véhicule est remorqué sur un camion à plateau, n'utilisez pas les anneaux de remorquage pour tirer ou fixer le véhicule sur le plateau. Demandez l'avis du conducteur du camion.

AVERTISSEMENT

- Rappelez-vous que les servofreins et la servodirection ne fonctionnent pas lorsque le moteur n'est pas en marche. Les systèmes de freinage et de direction fonctionnent, mais il faut exercer plus de pression sur la pédale de frein et un plus grand effort sur le volant de direction.
- On ne doit pas utiliser les anneaux de remorquage pour tirer un autre véhicule hors d'un fossé ou à toute autre fin qui entraîne d'importantes contraintes. Ne pas utiliser les anneaux de remorquage pour hisser le véhicule sur un camion à plateau.

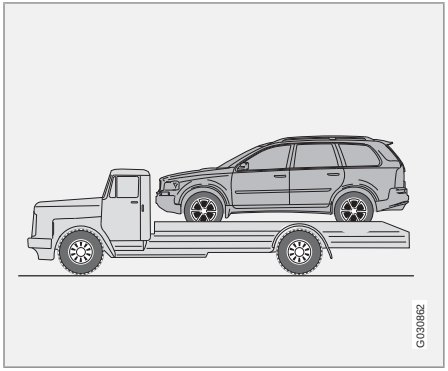

Remorquage des véhicules à traction avant/traction intégrale

Volvo recommande l'utilisation d'une remorqueuse à plateau.

S'il faut utiliser un équipement de levage des roues, faire bien attention pour éviter d'endommager le véhicule. **Dans ce cas, il faut, si possible, remorquer le véhicule avec les roues arrière au sol.**

S'il est absolument nécessaire de remorquer le véhicule les roues avant au sol, veuillez consulter les renseignements de la page précédente sur le remorquage.

IMPORTANT

- Une élingue utilisée à l'avant du véhicule endommagera les canalisations du radiateur et du système de climatisation.
- Il est tout aussi important de ne pas utiliser d'élingue à l'arrière du véhicule ou d'installer du matériel de levage à l'intérieur des roues arrière ; on risquerait alors d'endommager sérieusement l'essieu arrière.
- Si le véhicule est remorqué sur un camion à plateau, n'utilisez pas l'anneau de remorquage pour arrimer le véhicule sur le plateau. Demandez l'avis du conducteur du camion.

Comment tirer une remorque

Les poids maximaux recommandés par Volvo dans le cas des remorques **avec freins** sont indiqués dans le tableau ci-dessous.

Charge de flèche d'attelage recommandée : au plus 10 % du poids de la remorque. On doit positionner la charge dans la remorque de façon à éviter qu'elle se déplace et la charge de flèche d'attelage doit être égale à 10 % du poids de la remorque. Elle ne doit toutefois pas dépasser les poids maximaux admissibles indiqués dans le tableau ci-dessous.

Nbre d'occupants	1	2	3	4	5	6	7
Place assise	Siège avant	Siège avant	2e rangée de sièges	2e rangée de sièges	2e rangée de sièges	3e rangée de sièges*	3e rangée de sièges*
Traction intégrale	5 000 lb (2 250 kg)	5 000 lb (2 250 kg)	4 500 lb (2 050 kg)	3 700 lb (1 700 kg)	2 900 lb (1 350 kg)	1 800 lb (800 kg)	Tractage de remorque non recommandé
Charge max. de flèche d'attelage	500 lb (225 kg)	500 lb (225 kg)	450 lb (205 kg)	370 lb (170 kg)	290 lb (135 kg)	180 lb (80 kg)	–
Traction	4 000 lb (1 800 kg)	4 000 lb (1 800 kg)	4 000 lb (1 800 kg)	4 000 lb (1 800 kg)	3 700 lb (1 650 kg)	2 500 lb (1 150 kg)	1 400 lb (650 kg)
Charge max. de flèche d'attelage	400 lb (180 kg)	400 lb (180 kg)	400 lb (180 kg)	400 lb (180 kg)	370 lb (165 kg)	250 lb (115 kg)	140 lb (65 kg)

Comment tirer une remorque

Points à se rappeler lorsqu'on tracte une remorque

- Lorsqu'on tracte une remorque **sans** freins, le poids maximal admissible de la remorque est de 750 kg (1 700 lb).
- Au besoin, revoyez la répartition du poids dans la remorque pour éviter un trop grand poids sur le dispositif d'attelage de remorque.
- Le poids maximal de la remorque mentionné dans le tableau en rapport avec les modèles à traction intégrale, soit 2 250 kg (5 000 lb), ne s'applique que lorsqu'il y a, sur les sièges avant, au maximum deux occupants pesant au total 135 kg (300 lb) et aucun autre objet dans le véhicule.
- Le poids maximal mentionné dans le cas des modèles à traction, soit 1 800 kg (4 000 lb), ne s'applique que lorsqu'il y a, sur les sièges avant et la deuxième rangée de sièges, au maximum quatre occupants dont le poids total est de 270 kg (600 lb) et aucun autre objet dans le véhicule.
- Les véhicules utilisés pour tracter une remorque sur une base régulière ou à vitesse élevée sur de grandes distances doivent être équipés d'un refroidisseur de fluide pour transmission automatique et du correcteur d'assiette automatique de Volvo. Consultez votre concessionnaire Volvo à ce sujet.
- Volvo recommande l'utilisation d'un attelage de remorque Volvo spécialement conçu pour le véhicule.
- Tous les modèles Volvo sont dotés de pare-chocs montés sur des amortisseurs à absorption d'énergie. L'installation de dispositif d'attelage de remorque ne doit pas interférer avec leur bon fonctionnement.
- Gonfler les pneus à la pression maximale recommandée. Voir le chapitre « Roues et pneus ».
- Lorsque votre véhicule est neuf, évitez de tracter des remorques lourdes durant les 1 000 premiers kilomètres (620 milles).
- Le moteur et la transmission sont soumis à des charges accrues. Il faut par conséquent surveiller de près la température du liquide de refroidissement du moteur par temps chaud ou sur terrain accidenté. Si l'aiguille de température entre dans la zone rouge, veuillez utiliser un rapport plus bas et couper la climatisation.
- Un message apparaît dans la fenêtre de renseignement en cas de surchauffe de la transmission automatique.
- Le tractage d'une remorque influe sur la maniabilité, la durée de service et la consommation du véhicule.
- Il est nécessaire d'équilibrer les freins de la remorque avec ceux du véhicule pour assurer un freinage sécuritaire (vérifier et respecter les réglementations locale et provinciale).
- Ne pas raccorder le système de freinage de la remorque directement à celui du véhicule.
- Enlever la boule et le timon d'attelage après usage.
- Volvo recommande l'utilisation d'une huile à moteur synthétique en cas de tractage d'une remorque sur une longue distance ou dans des régions montagneuses.

REMARQUE

- Lorsqu'on stationne un véhicule avec une remorque dans une côte, il faut serrer le frein de stationnement avant de placer le levier de vitesses à la position **P**. Lorsque vous repartez après avoir stationné dans une côte, placer le levier de vitesses en position **D** avant de desserrer le frein de stationnement. Toujours suivre les recommandations du constructeur de la remorque relativement à l'utilisation de cales de roue.
- Si vous utilisez les positions d'embrayage manuel (Geartronic) pendant le remorquage, assurez-vous que le rapport choisi n'exerce pas trop de pression sur le moteur (en utilisant un rapport trop élevé).

AVERTISSEMENT

- On ne doit pas utiliser de dispositif d'attelage de remorque fixé au pare-chocs, ni attacher de chaîne de sécurité au pare-chocs, sur une Volvo.
- On ne doit pas utiliser de dispositif d'attelage de remorque fixé à l'essieu arrière du véhicule.
- Ne raccordez jamais un système de freinage hydraulique de remorque directement au système de freinage du véhicule, ni le système d'éclairage d'une remorque directement à celui du véhicule. Consultez un technicien Volvo formé et qualifié pour une installation correcte.
- Lorsque vous tirez une remorque, le câble de sécurité de la remorque doit être fixé correctement au trou ou au crochet prévu à cet effet sur le dispositif d'attelage du véhicule. Le câble de sécurité ne doit jamais être fixé à, ou enroulé autour de, la boule d'attelage.

Démarrages plus en douceur avec une remorque

Les modèles équipés d'un moteur V8 et de la transmission automatique à 6 vitesses comportent une fonction intégrée qui réduit légèrement l'accélération au premier rapport lorsque le véhicule tire une remorque. Cela permet d'éviter le patinage des roues et d'assurer ainsi un démarrage plus en douceur.

- Cette fonction est activée lorsque le connecteur électrique de la remorque est branché à la prise électrique située près de l'attelage de remorque.
- Cette fonction est automatiquement désactivée lorsqu'on débranche le câblage de remorque de la prise. Le véhicule reprend alors son accélération normale.

REMARQUE

Étant donné que cette fonction est activée lorsqu'on branche un connecteur à la prise électrique située près de l'attelage de remorque, elle est activée par le branchement de n'importe quel équipement électrique (ex. porte-vélos avec éclairage, etc.) et elle le demeure jusqu'à ce qu'on débranche l'équipement de la prise.

Assiette

Quand le véhicule est équipé d'un correcteur d'assiette automatique, la suspension arrière conserve toujours la bonne hauteur, peu importe la charge.

- Le système règle la suspension arrière au bon niveau après que le véhicule ait parcouru une courte distance.
- Lorsque le véhicule est immobile, la suspension arrière s'affaisse, ce qui est normal.

Boule d'attelage amovible

Aperçu

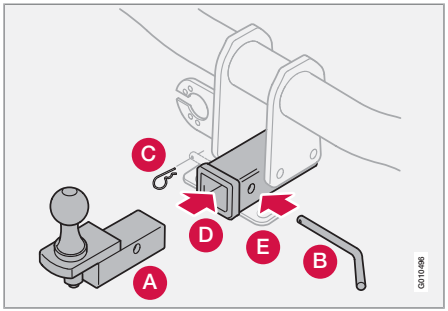

- A Porte-boule
- B Boulon de blocage
- C Goupille
- D Dispositif d'attelage
- E Fixation du câble de sécurité

Installation du porte-boule

1. Au besoin, enlever la goupille du boulon de blocage et détacher le boulon du dispositif d'attelage en le faisant coulisser.
2. Glisser le porte-boule dans le dispositif d'attelage.
3. Aligner l'orifice du porte-boule avec celui du dispositif d'attelage.
4. Faire coulisser le boulon de blocage à travers le dispositif d'attelage et le porte-boule.
5. Insérer la goupille dans l'orifice à l'extrémité du boulon de blocage.

Enlèvement du porte-boule

1. Enlever la goupille du boulon et enlever le boulon du porte-boule et du dispositif d'attelage en le faisant coulisser.
2. Retirer le porte-boule du dispositif d'attelage.

Vous pouvez vous procurer un couvercle de dispositif d'attelage chez le concessionnaire Volvo.

Installation des porte-bagages
Si on utilise des porte-bagages de forme aérodynamique, il faut s'assurer qu'ils sont installés sur les longerons du toit de façon à ce que l'extrémité arrondie soit orientée vers l'avant. Les porte-bagages de ce genre sont identiques et peuvent être installés n'importe où le long des longerons du toit.

Lorsqu'ils ne sont pas utilisés, nous recommandons de placer le porte-bagages avant à environ 5 cm (2 po) devant le point d'ancrage central des longerons du toit et le porte-bagages arrière à environ 3,5 cm (1,5 po) devant le point d'ancrage arrière. Cela permettra de réduire le bruit du vent.

Installation des porte-bagages
S'assurer que les porte-bagages sont bien fixés aux longerons de toit. S'assurer régulièrement que les porte-bagages sont bien fixés en place.

AVERTISSEMENT

Le poids de toute charge transportée sur le toit du véhicule, y compris celui des porte-bagages ou de tout autre équipement de transport de charge (coffre à skis, porte-vélos, etc.), ne doit pas dépasser 100 kg (220 lb). Une charge trop lourde placée sur le toit peut être préjudiciable aux caractéristiques de maniabilité et de tenue de route du véhicule.

Mesures à prendre par temps froid

Si vous souhaitez inspecter votre véhicule avant la venue du mauvais temps, il est bon de suivre le conseil suivant :

- S'assurer que le liquide de refroidissement du moteur contient 50 % d'antigel. Tout autre mélange peut diminuer la protection contre le gel. Une telle proportion vous assure une protection contre le gel jusqu'à -35 °C (-31 °F). Voir la section « Liquide de refroidissement ».
- **Volvo n'approuve pas l'utilisation d'antigel « recyclé ». Ne mélangez pas différentes sortes d'antigel.**
- Volvo recommande l'utilisation d'un antigel Volvo pour le radiateur de votre véhicule. Votre concessionnaire Volvo met à votre disposition une grande quantité de liquide de refroidissement pour moteur Volvo pour mieux protéger votre véhicule durant la saison froide.
- Il faut essayer de garder le **réservoir de carburant** bien rempli. Cela prévient la formation de condensation dans le réservoir. De plus, lorsque le temps est très froid, il est utile d'ajouter de l'antigel de canalisation d'essence avant de remplir le réservoir.
- La viscosité de **l'huile à moteur** est importante. L'huile à faible viscosité (huile peu épaisse) facilite le démarrage par temps froid et diminue la consommation de carburant pendant le réchauffement du moteur. En hiver, on recommande d'utiliser l'huile 5W-30, particulièrement celle de type synthétique [1]. S'assurer d'utiliser une huile de bonne qualité, mais ne pas utiliser une huile pour temps froid pour conduire à des vitesses élevées ou par temps chaud. Voir la section « huile à moteur » pour de plus amples renseignements.
- La charge exercée sur la **batterie** est plus grande en hiver puisqu'on utilise plus souvent les essuie-glaces avant, l'éclairage, etc. De plus, la capacité de la batterie diminue au fur et à mesure que la température baisse. Par froid intense, une batterie mal chargée peut geler et être endommagée. Il est donc conseillé de vérifier l'état de charge de la batterie plus fréquemment et de vaporiser de l'huile antirouille sur les pôles de la batterie.
- Pour la conduite en hiver, Volvo recommande l'usage de **pneus à neige** aux quatre roues; voir la section « Roues et pneus ».
- Pour empêcher le contenu du **réservoir du liquide lave-glace** de geler, y ajouter du liquide contenant de l'antigel (voir page 235 pour connaître l'emplacement du réservoir). Cela est important étant donné que le pare-brise est souvent éclaboussé durant la conduite en hiver, ce qui requiert l'utilisation fréquente du système de lave-glace et des essuie-glaces. Le solvant pour lave-glace Volvo doit être dilué comme suit :
- **Jusqu'à -10 °C (14 °F) :** 1 part de liquide lave-glace pour 4 parts d'eau
- **Jusqu'à -15 °C (5 °F) :** 1 part de liquide lave-glace pour 3 parts d'eau
- **Jusqu'à -18 °C (0 °F) :** 1 part de liquide lave-glace pour 2 parts d'eau
- **Jusqu'à -28 °C (-18 °F) :** 1 part de liquide lave-glace pour 1 part d'eau
- Utiliser le vaporisateur Teflon de Volvo dans les serrures.

REMARQUE

Éviter d'utiliser des vaporisateurs de dégivrage, car ils peuvent endommager les serrures.

[1] L'huile synthétique n'est pas utilisée pour la vidange lors de l'entretien de routine, sauf à la demande du propriétaire et moyennant supplément. Veuillez consulter votre concessionnaire Volvo.

W - Programme Hiver/détrempé - adhérence du véhicule améliorée

- Le programme W ne fonctionne que si le levier de vitesses est à la position de conduite (**D**).
- Appuyer sur le bouton à la base du levier pour activer ou désactiver ce programme de conduite.
- Une DEL s'allume sur le bouton pour signaler que W est enclenché et la lettre W s'affiche également au tableau de bord (voir page 62).
- On peut choisir ce programme pour le démarrage/la conduite sur routes glissantes.

Avant un long voyage

Vous devriez toujours faire inspecter votre véhicule par un technicien Volvo formé et qualifié avant un long voyage. Votre concessionnaire ou le technicien pourra vous fournir des ampoules, des fusibles, des bougies et des balais d'essuie-glace de rechange en cas de problème.

Voici les vérifications auxquelles il est indispensable de procéder avant d'entreprendre un long trajet :

- Vérifier si le moteur tourne bien régulièrement et si la consommation de carburant est normale.
- Vérifier s'il y a des fuites de carburant, d'huile ou de liquide.
- Vérifier le niveau de l'huile de la transmission [1].
- Vérifier l'état des courroies d'entraînement.
- Vérifier la charge de la batterie.
- Il faut examiner attentivement vos pneus (également le pneu de secours) et remplacer ceux qui sont usés. Il faut également vérifier la pression de gonflage.
- Les freins, le réglage de la géométrie avant et le boîtier de direction de votre véhicule doivent être inspectés uniquement par un technicien Volvo formé et qualifié.
- Vérifier tous les phares, y compris les feux de route.
- Certains états ou provinces exigent la présence d'un triangle d'avertissement réfléchissant dans le véhicule.
- Si vous envisagez de rouler dans des pays où il pourrait s'avérer difficile de se procurer le carburant adéquat, parlez-en à votre concessionnaire Volvo.
- Il faut tenir compte de la destination. Si vous prévoyez de vous rendre dans une région où il est probable qu'il y aura de la neige ou de la glace, pensez aux pneus à neige.

[1] Pour éviter d'entrer en contact avec des surfaces chaudes et de subir des blessures, ne pas inspecter soi-même le liquide pour boîte de vitesses de votre véhicule. Faire vérifier le niveau de liquide pour boîte de vitesses par un technicien d'entretien Volvo qualifié.

Système d'information sur l'angle mort

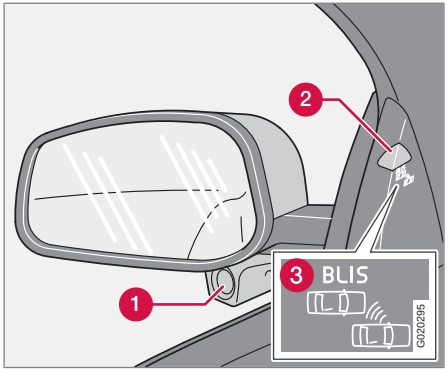

1. Caméra du système BLIS
2. Témoin lumineux
3. Symbole du système BLIS

Le système d'information sur l'angle mort (BLIS) est un système d'information qui indique la présence d'un autre véhicule se déplaçant dans la même direction que votre véhicule et qui se trouve dans « l'angle mort » des rétroviseurs latéraux.

Le système fait appel à la technologie numérique. Les caméras (1) sont situées sous les rétroviseurs latéraux.

Lorsqu'une des caméras (ou les deux) détecte la présence d'un véhicule dans l'angle mort (jusqu'à environ 3 mètres (10 pi) du côté du véhicule et jusqu'à environ 9,5 mètres (31 pi) derrière le rétroviseur latéral), voir l'illustration, le témoin dans le panneau de porte (2) s'allume. Le voyant reste allumé pour avertir le conducteur de la présence du véhicule dans la zone non visible.

AVERTISSEMENT

- Le système BLIS est un système d'information et non un système d'avertissement ou de sûreté.
- Le système BLIS ne vous dispense pas de confirmer visuellement la situation autour de vous ni de tourner la tête et les épaules pour vous assurer que vous pouvez changer de voie en toute sécurité.
- En tant que conducteur, vous devez changer de voie de façon sécuritaire.

REMARQUE

Le voyant lumineux du panneau de porte s'allume du côté du véhicule où le système a détecté un autre véhicule. Si votre véhicule est doublé des deux côtés en même temps, les deux voyants s'allument.

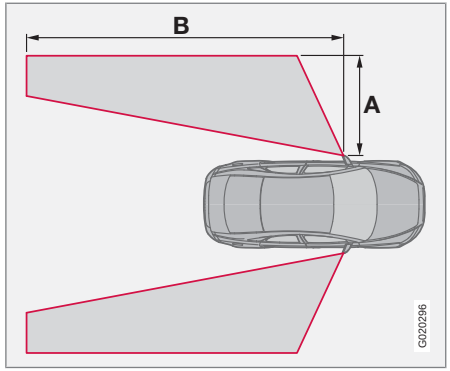

Zone surveillée par le système BLIS

Distance A = environ 3 mètres (10 pi)

Distance B = environ 9,5 mètres (31 pi)

Le système BLIS a une fonction intégrée qui avertit le conducteur si une anomalie survient. Par exemple, si le champ d'une ou des deux caméras est masqué, un message (voir le tableau à la page 179) apparaîtra dans la fenêtre de renseignement du tableau de bord. Dans ce cas, il faut nettoyer la lentille de la caméra. Au besoin, le système peut être temporairement désactivé (pour les directives, voir page 179).

Système d'information sur l'angle mort

Quand le système BLIS fonctionne-t-il?
Le système est activé lorsque votre véhicule roule à une vitesse supérieure à 10 km/h (6 mi/h)

Lors du dépassement d'un autre véhicule

Le système réagit lorsque vous doublez un autre véhicule et que vous roulez jusqu'à 10 km/h (6 mi/h) plus vite que celui-ci.

Lors du dépassement par un autre véhicule

Le système réagit lorsque votre véhicule est doublé par un autre véhicule et que celui-ci roule jusqu'à 70 km/h (43 mi/h) plus vite que le vôtre.

AVERTISSEMENT

- Le système BLIS ne fonctionne pas dans les courbes serrées.
- Le système BLIS ne fonctionne pas lorsque votre véhicule est en marche arrière.
- Si vous tractez une remorque large, il est possible que celle-ci empêche les caméras du système BLIS de détecter les véhicules qui se trouvent dans les voies adjacentes.

Fonctionnement du système BLIS le jour et la nuit
Le jour

Le système BLIS réagit à la **forme** des véhicules environnants. Le système est conçu pour détecter les véhicules automobiles comme les automobiles, les camions, les autobus, les motos, etc.

La nuit

Le système BLIS réagit aux **phares** des véhicules environnants. Pour être détecté par le système, un véhicule se trouvant dans la zone non visible doit avoir ses phares allumés. Par exemple, cela signifie que le système ne détectera pas la présence d'une remorque tractée par une voiture ou un camion si ses phares ne sont pas allumés.

AVERTISSEMENT

- Le système BLIS ne réagit pas à la présence de vélos ou de cyclomoteurs.
- Le système BLIS ne réagit pas à la présence de véhicules à l'arrêt.
- Les caméras BLIS ont les mêmes limites que l'œil humain. Autrement dit, leur « vision » est réduite par des conditions météorologiques défavorables comme des chutes de neige abondantes, une lumière intense directement dans la caméra, du brouillard dense, etc.

Nettoyage des lentilles des caméras du système BLIS
Pour un fonctionnement optimal, les lentilles des caméras du système BLIS doivent toujours être propres. Vous pouvez les nettoyer à l'aide d'un chiffon doux ou d'une éponge mouillée.

IMPORTANT

- Nettoyer les lentilles avec précaution pour éviter les égratignures.
- Les lentilles sont chauffées pour faire fondre la glace ou la neige. Au besoin, veuillez essuyer délicatement la neige accumulée sur les lentilles.

Limites
Dans certains cas, le témoin du système BLIS pourrait s'allumer même si aucun véhicule ne se trouve dans la zone surveillée par le système.

REMARQUE

Si le témoin du système BLIS s'allume parfois lorsqu'aucun véhicule ne se trouve dans l'angle mort, cela ne veut pas que le système est défectueux.

En cas de défaillance, le message **Syst. angle mort service requis** apparaîtra à l'écran.

Voici quelques situations dans le cadre desquelles le témoin du système BLIS peut s'allumer même si aucun autre véhicule ne se trouve dans la zone surveillée par le système.

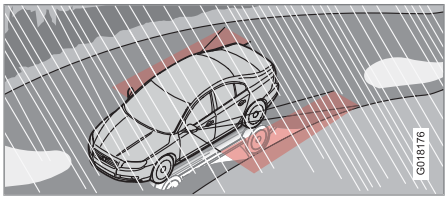

Lumière réfléchie d'une chaussé détrempée

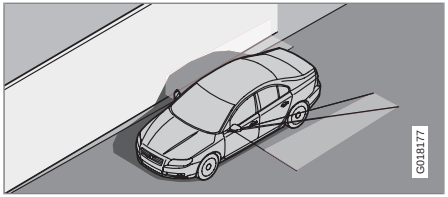

L'ombre du véhicule apparaissant sur une surface régulière, claire et large comme les barrières entre les voies d'une autoroute

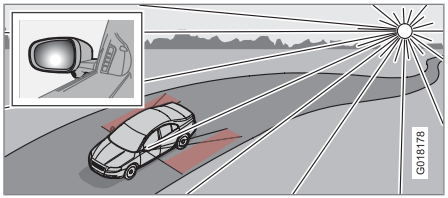

Lumière du soleil qui pointe directement sur la caméra alors que le soleil est bas à l'horizon

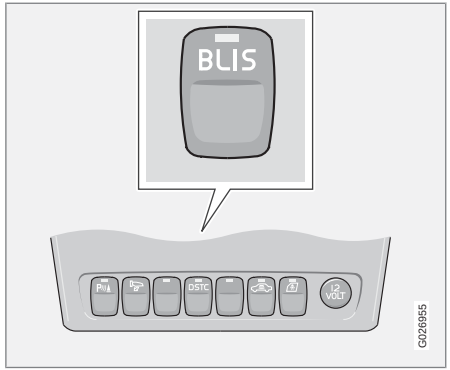

Allumer et éteindre le système BLIS
Le système BLIS est automatiquement activé lorsqu'on met le contact. Les voyants lumineux clignoteront trois fois pour confirmer que le système est activé.

- Le système peut être désactivé en appuyant sur le bouton **BLIS** sur la console centrale (voir l'illustration). Le voyant lumineux intégré au bouton s'éteint lorsque le système est désactivé et un message apparaîtra à l'écran.
- **BLIS** peut être réactivé en appuyant sur le bouton. Le voyant du bouton s'allume et un message apparaît à l'écran. Appuyer sur le bouton **READ** (voir page 67) pour effacer le message.

Système d'information sur l'angle mort

État du système	Messages
SYST. ANGLE MORT SERVICE REQUIS	Le système BLIS ne fonctionne pas correctement. Communiquez avec un technicien Volvo agréé.
SYST. ANGLE MORT OBSTR. CAMERA D	Le côté droit de la caméra du système BLIS est obstrué. Nettoyez les lentilles.
SYST. ANGLE MORT OBSTR. CAMERA G	Le côté gauche de la caméra du système BLIS est obstrué. Nettoyez les lentilles.
SYST. ANGLE MORT OBSTR. CAMERAS	Caméra BLIS masquée. Nettoyez les lentilles.
INFO. ANGLE MORT SYST. INFO. OFF	Le système BLIS est hors fonction.
INFO. ANGLE MORT SYST. INFO. ON	Le système BLIS est en fonction.
SYST. ANGLE MORT FONCTION REDUITE	Le fonctionnement des caméras du système BLIS a été réduit en raison d'un transfert de données faible ou diminué entre les caméras du système BLIS et le système électrique du véhicule. Les caméras se réinitialiseront lorsque le transfert de données reprend normalement.

Les messages susmentionnés seront affichés uniquement si la clé de contact est en position **II** (ou si le moteur tourne) et si le système BLIS est activé (c.-à-d. si le système n'a pas été désactivé au moyen du bouton **BLIS**).

Renseignements généraux..... 184
Gonflage des pneus 187
Tableaux des pressions de gonflage des pneus - modèles vendus aux États-Unis..... 190
Tableaux des pressions de gonflage des pneus - modèles vendus au Canada..... 191
Appellations de pneus..... 192
Glossaire de la terminologie des pneus..... 194
Chargement du véhicule..... 195
Codage uniforme des qualités de pneus..... 197
Chaînes à neige, pneus à neige, pneus à crampons..... 198
Roue de secours à usage temporaire..... 200
Pour changer une roue..... 201
Système d'obturation de pneu 206
Système de surveillance de la pression des pneus (TPMS) - modèles vendus aux États-Unis seulement. 212

G020918

ROUES ET PNEUS

07

Renseignements généraux

Introduction

Les pneus dont votre véhicule est équipé sont conformes à ce qui est prescrit sur la plaque-étiquette d'information sur les pneus fixée au montant arrière (l'élément de structure latéral du véhicule, à l'arrière de la baie de la portière du conducteur) ou sur la face intérieure du volet du réservoir de carburant sur les modèles vendus au Canada.

IMPORTANT

Certains modèles Volvo sont équipés d'une combinaison roue-pneu à rendement très élevé conçue pour fournir un rendement maximal sur surface sèche et pour résister à l'aquaplanage. Par conséquent, ils peuvent davantage faire l'objet de dommage en raison de risques routiers et, selon les conditions routières, la durée de vie de la semelle peut atteindre moins de 30 000 km (20 000 milles). Même si ce véhicule est équipé du système AWD ou DSTC de Volvo, ces pneus ne sont pas conçus pour la conduite hivernale et devraient être remplacés par des pneus d'hiver lorsque les conditions météorologiques l'imposent.

Les pneus possèdent de bonnes propriétés en matière de tenue de route et offrent un bon comportement routier sur les surfaces sèches ou mouillées. Il convient toutefois de noter qu'ils ont été mis au point dans le but d'offrir ces propriétés sur les surfaces exemptes de neige ou de glace.

Certains modèles sont équipés de pneus toutes saisons qui offrent une meilleure tenue de route sur les surfaces glissantes que les pneus qui ne sont pas classés « toutes saisons ». Cependant, pour que la tenue de route soit optimale sur les chaussées glacées ou enneigées, nous recommandons de monter des pneus d'hiver convenables sur les quatre roues.

Lorsque vous remplacez les pneus, assurez-vous que les quatre nouveaux pneus ont la même appellation et sont du même type que les précédents, et qu'ils sont tous de la même marque. Autrement, on risque de modifier les caractéristiques de la tenue de route et du comportement routier de la voiture.

Pneus neufs

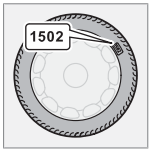

Se rappeler que les pneus sont périssables. Depuis l'an 2000, la semaine et l'année de fabrication (estampille du ministère des transports des É.-U. (DOT)) sont indiquées au moyen de 4 chiffres (p. ex., 1502 signifie que le pneu illustré a été fabriqué au cours de la 15e semaine de l'année 2002).

Âge du pneu

Les pneus se dégradent avec le temps, même s'ils ne sont pas utilisés. Il est généralement recommandé de remplacer les pneus après six ans. La chaleur en régions chaudes, des fréquents chargements lourds et l'exposition aux ultraviolets peuvent accélérer le vieillissement des pneus.

Il est conseillé de remplacer le pneu de secours en même temps que vous remplacez les autres pneus en raison du vieillissement du pneu.

On peut déterminer l'âge d'un pneu en examinant l'inscription DOT estampillée sur le flanc (voir illustration).

Un pneu décoloré ou ayant des fissures visibles, entre autres, doit être remplacé immédiatement.

Amélioration de l'économie relative aux pneus

- Maintenir une pression de gonflage correcte des pneus. Pour les tableaux de pression de gonflage, voir les pages 190 et 191.
- Conduire avec souplesse; éviter les départs en trombe et les freinages énergiques, et ne pas faire crisser les pneus.
- L'usure des pneus augmente avec la vitesse de conduite.

- Une bonne géométrie du train avant est très importante.
- Des roues mal équilibrées augmentent l'usure des pneus et diminuent le confort de conduite.
- La permutation doit toujours se faire dans le même sens pendant toute la vie utile des pneus.
- Lorsqu'on remplace les pneus, il faut monter les pneus dont la bande de roulement est la plus épaisse sur les roues arrière pour réduire le risque de survirage en cas de freinage énergique.
- Le fait de heurter la bordure du trottoir ou de rouler dans des nids de poule peut endommager les pneus et/ou les roues de façon irréversible.

Pneus d'été et d'hiver

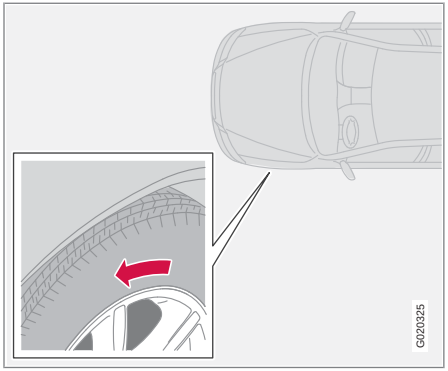

Les flèches indiquent le sens de permutation du pneu

- Lorsqu'on change les pneus d'été et d'hiver, faire une marque sur les pneus pour indiquer la position du pneu sur la voiture, par exemple : AG = avant gauche, DD = derrière droite
- Une flèche sur le flanc du pneu indique les pneus dont la semelle est conçue pour rouler dans une seule direction.
- Les pneus mal installés diminuent la capacité de freinage et l'habilité de manœuvrer dans la pluie, la neige et la neige fondante.
- Les pneus avec la semelle la moins usée devraient être installés à l'arrière (pour éviter le risque de dérapage).
- Communiquez avec un atelier Volvo si vous n'êtes pas certain de la profondeur de la semelle des pneus.

Entreposage des roues et des pneus

Lorsqu'on entrepose un ensemble roue/pneu (pneu monté sur la roue), il faut le suspendre au-dessus du sol ou le placer sur son flanc à même le plancher.

Entreposer les pneus non montés en les plaçant sur leur flanc ou bien droits; ne pas les suspendre.

IMPORTANT

De préférence, entreposer les pneus dans un endroit frais, sec et sombre. Ne jamais les entreposer à proximité de solvants, d'essence, d'huile ou de substances semblables.

Renseignements généraux

AVERTISSEMENT

- Les dimensions des roues et des pneus de votre Volvo sont établies de façon à respecter des exigences très strictes en matière de stabilité et de tenue de route. Des ensembles roue-pneu non approuvés peuvent nuire à la stabilité et à la tenue de route de votre véhicule. Les dimensions de pneus approuvées sont indiquées dans les tableaux de pression de gonflage des pneus aux pages 190 et 191.
- Les dommages causés par la pose d'une combinaison non approuvée de dimensions de roues et de pneus ne sont pas couverts par la garantie de véhicule neuf. Volvo n'assume aucune responsabilité pour tout décès, blessure ou dépense susceptible d'être causé par ce genre d'installation.

Usure des pneus

Permutation des pneus

L'usure des pneus est déterminée par un certain nombre de facteurs comme le gonflage du pneu, la température ambiante, le style de conduite, etc. Votre véhicule utilise davantage les pneus avant, c'est pourquoi ceux-ci s'useront plus rapidement.

Si on permute les pneus, on doit uniquement les interchanger de l'avant à l'arrière ou vice versa. On ne doit jamais les permuter de gauche à droite ou de droite à gauche.

Cependant, la permutation des pneus, réalisée aux intervalles recommandés, est l'une des façons de conserver la semelle aussi intacte que possible et de maximiser le kilométrage pouvant être parcouru avec vos pneus.

Idéalement, la permutation des pneus doit être réalisée la première fois après environ 5 000 km (3 000 milles) et ensuite à des intervalles de 10 000 km (6 000 milles).

La permutation des pneus doit être réalisée uniquement si l'usure des pneus avant et arrière est équivalente et que la hauteur de la semelle est supérieure à 1,6 mm (1/16 po).

REMARQUE

La permutation des pneus n'est pas incluse dans l'entretien périodique normal et elle est effectuée uniquement à la demande du client, moyennant des frais supplémentaires.

Votre concessionnaire Volvo peut également vous donner des conseils selon les circonstances particulières de conduite.

Indicateur d'usure de la semelle

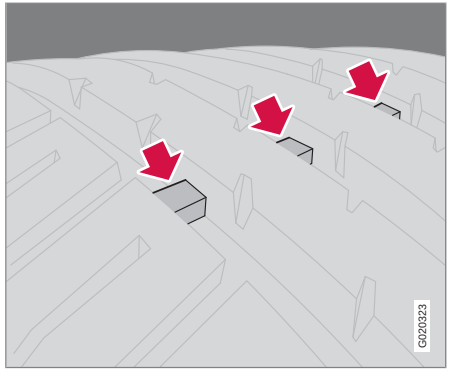

Les pneus sont munis de bandes indicatrices d'usure perpendiculaires ou parallèles à la semelle. Les lettres **TWI** sont imprimées sur le flanc du pneu. Lorsqu'il ne reste plus qu'environ 1,6 mm (1/16 po) de semelle, les bandes deviennent visibles et indiquent qu'il faut remplacer le pneu. Un pneu dont l'épaisseur de la semelle est inférieure à 1,6 mm (1/16 po) offre une très mauvaise adhérence.

Lorsqu'on remplace des pneus usés, choisir des pneus identiques aux anciens en ce qui concerne le type (radial) et la dimension. Choisir un pneu de même marque (du même fabricant) prévient tout changement des caractéristiques de conduite du véhicule.

Gonflage des pneus

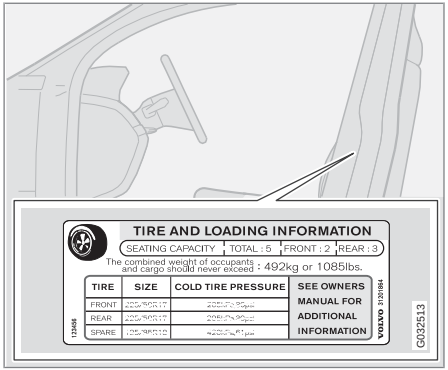

Plaque-étiquette de gonflage des pneus sur les modèles vendus aux États-Unis

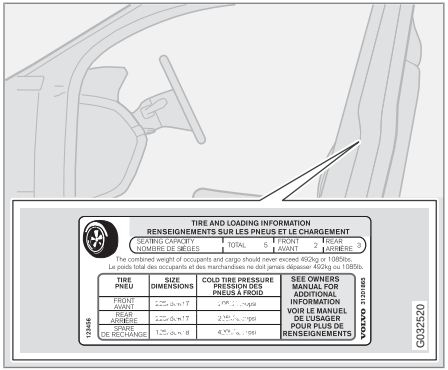

Plaque-étiquette de gonflage des pneus sur les modèles vendus au Canada

Vérifiez la pression de gonflage des pneus régulièrement.

Vous trouverez les tableaux indiquant la pression de gonflage recommandée pour votre véhicule aux pages 190 et 191. Vous trouverez également une plaque des pressions de gonflage des pneus sur le montant arrière du côté du conducteur (l'élément de structure latéral du véhicule, à l'arrière de la baie de la portière du conducteur). Cette plaque indique le nom des pneus montés en usine sur le véhicule, de même que les limites de charge et la pression de gonflage.

REMARQUE

Les plaques-étiquettes illustrées indiquent uniquement la pression de gonflage des pneus montés en usine sur le véhicule.

- À l'aide d'un manomètre approprié, il faut vérifier la pression de gonflage des pneus, y compris celui de la roue de secours, au moins une fois par mois et avant d'entreprendre un long déplacement. Nous vous incitons fortement à acheter un contrôleur de pression fiable étant donné que le manomètre automatique de station-service peut être imprécis.
- Utilisez la pression de gonflage à froid recommandée pour optimiser le comportement et l'usure des pneus.
- Le sous-gonflement ou le surgonflement risque de causer l'usure inégale de la bande de roulement.

AVERTISSEMENT

- Le sous-gonflement est la cause la plus fréquente de la défaillance d'un pneu et il peut entraîner la formation de fissures importantes dans le pneu, le décollage de la bande de roulement ou un éclatement, accompagné de la perte inattendue de contrôle du véhicule et d'un risque accru de blessure.
- Des pneus sous-gonflés réduisent la capacité de transport de charge du véhicule.

Lorsque la température de l'air liée aux conditions atmosphériques change, il en va de même de la pression de gonflage des pneus. Une chute de température de 10 degrés entraîne une chute correspondante de 7 kPa (1 psi) de la pression de gonflage. Veuillez vérifier la pression des pneus souvent et les maintenir gonflés à la bonne pression, que vous pouvez

Gonflage des pneus

trouver sur la plaque-étiquette d'information sur les pneus ou l'étiquette du certificat de sécurité du véhicule.

Vérification de la pression des pneus
Une certaine quantité d'air s'échappe naturellement du pneu et la pression des pneus varie avec le changement de température des saisons. Toujours vérifier régulièrement la pression de gonflage des pneus.

Pneus froids
On doit vérifier la pression lorsque les pneus sont froids.

On considère que les pneus sont froids lorsque leur température est la même que celle de l'air environnant (ambiant).

Ils atteignent normalement cette température lorsque le véhicule n'a pas roulé depuis au moins 3 heures.

Lorsque le véhicule a parcouru environ 1,6 km (1 mi), on considère que les pneus sont chauds. Si vous devez dépasser cette distance pour vous rendre à une pompe et gonfler un pneu, vérifier et noter la pression du pneu avant de partir, puis ajouter la pression appropriée en arrivant à la pompe.

Lorsque vous vérifiez la pression d'un pneu qui est chaud, ne « purgez » jamais le pneu. Les pneus sont chauds après avoir roulé et il est normal que la pression augmente et dépasse la pression à froid recommandée. Un pneu dont la pression à chaud est égale ou inférieure à la pression de gonflage à froid recommandée peut être très sous-gonflé.

Pour vérifier la pression de gonflage :

1. Enlever le capuchon de la valve du pneu, puis appuyer fermement sur la valve avec le contrôleur de pression.
2. Ajouter au besoin la quantité d'air requise pour atteindre la pression recommandée.
3. Remettre le capuchon de la valve en place.
4. Répéter la procédure pour chaque pneu, y compris celui de la roue de secours.
5. Inspecter les pneus visuellement et s'assurer qu'il n'y a aucun clou ou autre objet implanté qui risque de perforer le pneu et de créer une fuite d'air.
6. Vérifiez les flancs et assurez-vous qu'il n'y a aucune entaille, coupure, bosse ou autre irrégularité.

REMARQUE

- Si vous avez trop gonflé le pneu, laisser l'air s'échapper en appuyant sur la tige métallique au centre de la valve. Il faut ensuite revérifier la pression avec le manomètre.
- Certains pneus de secours doivent être gonflés à une pression plus élevée que celle des autres pneus du véhicule. Consultez les tableaux de pression de gonflage des pneus aux pages 190 et 191 ou la plaque-étiquette de gonflage des pneus.

Cotes de vitesse
Les cotes de vitesse figurant dans le tableau se définissent comme suit :

Cotes de vitesse	
M	130 km/h (81 mi/h)
Q	160 km/h (100 mi/h)
T	190 km/h (118 mi/h)
H	210 km/h (130 mi/h)
V	240 km/h (149 mi/h)

Cotes de vitesse	
W	270 km/h (168 mi/h)
Y	300 km/h (186 mi/h)

Capacités de charge

Capacités de charge	
91	615 kg (1 365 lb)
93	650 kg (1 433 lb)
99	755 kg (1 709 lb)
102	850 kg (1 874 lb)
104	900 kg (1 984 lb)
107	975 kg (2 150 lb)

Voir également la page 192 pour connaître les explications concernant les désignations figurant sur le flanc du pneu.

Tableaux des pressions de gonflage des pneus - modèles vendus aux États-Unis

Volvo recommande les pressions de gonflage de pneus suivantes pour votre véhicule. Lire la plaque-étiquette de gonflage des pneus pour connaître les renseignements se rapportant aux pneus d'origine de votre véhicule.

Pressions de gonflage à froid jusqu'à cinq occupants		
Dimension des pneus	Avant, kPa (psi)	Arrière, kPa (psi)
XC90 225/70R16 235/65R17 235/60R18 255/50R19 255/45R20	36 (250)	36 (250)
Roue de secours à usage temporaire T155/85R18 T125/80R17	61 (420)	61 (420)

Tableaux des pressions de gonflage des pneus - modèles vendus au Canada

Volvo recommande les pressions de gonflage de pneus suivantes pour votre véhicule. Lire la plaque-étiquette de gonflage des pneus pour connaître les renseignements se rapportant aux pneus d'origine de votre véhicule.

Pressions de gonflage à froid jusqu'à cinq occupants

Dimension des pneus	Pressions de gonflage à froid jusqu'à cinq occupants psi (kPa)		Pression jusqu'à trois occupants en option psi (kPa)	
	Avant	Arrière	Avant	Arrière
225/70R16 235/65R17 235/60R18	39 (270)	39 (270)	32 (220)	32 (220)
255/50R19 255/45R20	39 (270)	39 (270)	35 (240)	35 (240)
Roue de secours à usage temporaire T155/85R18 T125/80R17	61 (420)	61 (420)	61 (420)	61 (420)

Appellations de pneus

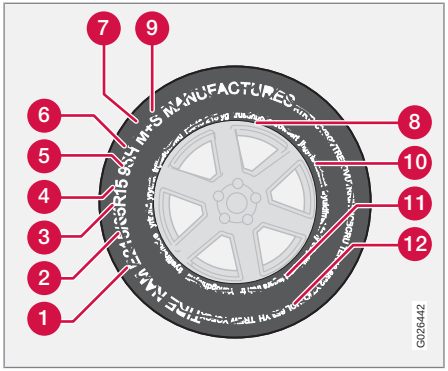

La loi fédérale oblige les fabricants à inscrire des renseignements normalisés sur le flanc de chaque pneu (voir l'illustration).

Les renseignements mentionnés ci-après apparaissent sur le flanc du pneu.

L'appellation du pneu :

REMARQUE

Veuillez noter que l'appellation de pneu suivante est donnée **uniquement à titre d'exemple** et que ce pneu peut ne pas être disponible sur votre véhicule.

1. **215** : la largeur du pneu (en millimètres) du bord de la bande de roulement au bord du flanc. Plus le nombre est élevé, plus le pneu est large.
2. **65** : le ratio entre la hauteur et la largeur du pneu.
3. **R** : pneu radial.
4. **15** : le diamètre de la jante (en pouces).
5. **95** : l'indice de charge du pneu. Dans cet exemple, un indice de charge de 95 égale une charge maximale de 690 kg (1521 lb).
6. **H** : indice de vitesse du pneu ou vitesse maximale à laquelle le pneu peut rouler pendant de longues périodes lorsque le véhicule transporte une charge admissible et que le pneu est gonflé à la bonne pression. Par exemple, H correspond à un indice de vitesse de 210 km/h (130 mi/h).

REMARQUE

Il se peut que ce renseignement n'apparaisse pas sur le pneu, parce que la loi ne l'exige pas.

7. **M+S** ou **M/S** = Mud and Snow (boue ou neige), **AT** = All Terrain (tous terrains), **AS** = All Season (toutes saisons).
8. **U.S. DOT** Numéro d'identification du pneu du DOT (ministère des Transports) des É.-U. : le numéro commence par les lettres DOT et indique que le pneu respecte toutes les normes fédérales américaines. Les deux lettres ou chiffres suivants sont le code de l'usine dans laquelle le pneu a été fabriqué, les deux suivants sont le code de la dimension du pneu et les quatre derniers chiffres représentent la semaine et l'année de la fabrication du pneu. Par exemple, 2501 signifie la 25e semaine de 2001. Les chiffres intercalaires sont des codes de marketing utilisés à la discrétion du fabricant. Ces codes aident ce dernier à déterminer les pneus qui doivent faire l'objet d'un rappel pour raisons de sécurité.
9. Composition des plis et matériau utilisé : Indique le nombre de plis ou le nombre des couches de toile caoutchoutée incluses dans la bande de roulement et le flanc du pneu. Le fabricant doit également indiquer les matériaux des plis de la bande de roulement et du flanc, soit l'acier, le nylon, le polyester ou autre.

10. Charge maximale : Indique la charge maximale en livres et en kilogrammes que le pneu peut supporter. Consultez la plaque-étiquette d'information sur les pneus du véhicule qui se trouve sur le montant arrière ou sur la portière du conducteur pour connaître la bonne pression des pneus de votre véhicule.
11. Classes d'usure de la bande de roulement, d'adhérence et de température : voir page 197 pour de plus amples renseignements.
12. Pression de gonflage maximale admissible : pression d'air la plus élevée à laquelle on peut gonfler le pneu. C'est le fabricant qui fixe cette limite.

Il se peut que les fournisseurs de pneus ajoutent des marquages, des remarques ou des avertissements, tels que la charge standard, la mention « radial tubeless » (carcasse radiale, sans chambre à air), etc.

Glossaire de la terminologie des pneus

- **Plaque-étiquette d'information sur les pneus :** plaque-étiquette indiquant les dimensions de pneus de première monte, la pression de gonflage recommandée et le poids maximal que le véhicule peut transporter.
- **Numéro d'identification du pneu :** numéro sur le flanc de chaque pneu, qui renseigne sur la marque et l'usine de fabrication du pneu, la dimension et la date de fabrication du pneu.
- **Pression de gonflage :** mesure du volume d'air contenu dans un pneu.
- **Charge standard :** classe de pneus P-métriques ou métriques conçus pour supporter une charge maximale à la pression de 35 psi [2,5 bars (37 psi) dans le cas des pneus métriques]. L'augmentation de la pression de gonflage au-delà de cette valeur ne fait pas augmenter la capacité de chargement des pneus.
- **Charge supplémentaire :** classe de pneus P-métriques ou métriques conçus pour supporter une charge maximale plus élevée à la pression de 41 psi [2,9 bars (43 psi), dans le cas des pneus métriques]. L'augmentation de la pression de gonflage au-delà de cette valeur ne fait pas augmenter la capacité de chargement des pneus.
- **kPa :** kilopascal, unité métrique de pression d'air.
- **psi :** pounds per square inch (livres par pouce carré), unité standard de pression d'air.
- **Montant arrière :** élément de structure latéral du véhicule, derrière la portière avant.
- **Talon du pneu :** partie du pneu qui est contiguë à la jante.
- **Flanc du pneu :** zone entre le talon et la bande de roulement.
- **Bande de roulement du pneu :** surface du périmètre du pneu qui est en contact avec la chaussée lorsque ce dernier est monté sur le véhicule.
- **Jante :** support métallique (roue) d'un pneu ou d'un ensemble pneu-chambre à air, sur lequel les talons du pneu reposent.
- **Limite de charge :** nombre indiquant, en livres et en kilogrammes, la charge maximale que le pneu peut supporter. Cette valeur est établie par le fabricant du pneu.
- **Pression de gonflage maximale admissible :** pression d'air la plus élevée à laquelle on peut gonfler le pneu. C'est le fabricant qui fixe cette limite.
- **Pression de gonflage recommandée :** pression de gonflage déterminée par Volvo en fonction du type des pneus montés en usine sur le véhicule. Le nombre d'occupants, la charge et la vitesse à laquelle le véhicule roulera pendant une longue période ont une incidence sur cette pression. Ces renseignements sont indiqués sur les plaques-étiquettes situées sur le montant arrière du côté du conducteur et dans le tableau des pressions de gonflage des pneus du présent chapitre.
- **Pneus froids :** On considère que les pneus sont froids lorsque leur température est la même que celle de l'air environnant (ambiant). Ils atteignent normalement cette température lorsque le véhicule n'a pas roulé depuis au moins 3 heures.

En chargeant votre véhicule correctement, vous obtiendrez le rendement maximal de sa performance nominale.

Avant de charger le véhicule, familiarisez-vous avec les termes mentionnés ci-après, pour être en mesure de déterminer les poids bruts maximaux du véhicule, avec ou sans remorque, à partir de l'étiquette des Normes de sécurité des véhicules automobiles du Canada ou des Federal Motor Vehicle Safety Standards (NSVAC ou FMVSS) et de la plaque-étiquette d'information sur les pneus.

Poids à vide

Poids du véhicule, incluant un plein réservoir d'essence et tous les équipements de série. Ce poids n'inclut pas les passagers, la charge ou les équipements disponibles en option.

Poids à pleine charge

Tout le poids ajouté au poids à vide, y compris le poids des bagages et des équipements disponibles en option. Lorsqu'on tracte une remorque, la charge de flèche d'attelage fait également partie du poids des bagages.

REMARQUE

Pour de plus amples renseignements sur le tractage d'une remorque, veuillez consulter la section intitulée « Tractage d'une remorque ».

Poids permis par essieu

Poids maximal permis que peut supporter un essieu simple (avant ou arrière). Ces valeurs sont indiquées sur l'étiquette des Normes de sécurité des véhicules automobiles du Canada ou des Federal Motor Vehicle Safety Standards (NSVAC ou FMVSS). La charge totale sur chaque essieu ne doit jamais dépasser la charge maximale admissible.

Poids nominal brut du véhicule (PNBV)

Poids à vide + bagages + passagers.

Vous trouverez un tableau des limites de poids importantes pour votre véhicule au chapitre « Dimension et poids ».

Pour connaître l'emplacement des diverses étiquettes dans votre véhicule, voir page 292

Étapes de la détermination de la bonne limite de charge

- Trouver la mention « le poids total des occupants et de la charge ne doit jamais dépasser XXX livres » sur la plaque-étiquette du véhicule.
- Déterminer le poids total du conducteur et des passagers qui occuperont le véhicule.
- Soustraire le poids total du conducteur et des passagers de XXX kilogrammes ou de XXX livres.
- Le nombre obtenu est égal à la capacité de charge disponible pour la charge et les bagages. Par exemple, si la valeur « XXX » est de 1 400 lb et qu'il y aura cinq personnes de 150 lb dans le véhicule, la capacité de charge disponible pour la charge et les bagages sera de 650 lb (1 400 - 750 (5 x 150) = 650 lb).
- Déterminer le poids total des bagages et du chargement dans le véhicule. Ce poids ne peut dépasser en toute sécurité la capacité de charge calculée à l'étape 4.
- Si le véhicule doit tracter une remorque, une certaine charge sera transférée de la remorque au véhicule. Consultez le présent manuel[1] pour déterminer la façon dont cela réduit la capacité de charge disponible du véhicule.

1 Pour le « Tractage d'une remorque », voir page 169.

Chargement du véhicule

AVERTISSEMENT

- Le fait de dépasser le poids permis par essieu, le poids nominal brut du véhicule ou toute autre limite nominale de poids peut faire surchauffer les pneus et entraîner une déformation permanente ou une défaillance catastrophique.
- Ne pas utiliser des pneus de remplacement dont la capacité portante est inférieure à celle des pneus d'origine, car cela réduira le poids nominal brut du véhicule. L'utilisation de pneus de remplacement dont la capacité portante est supérieure à celle des pneus d'origine ne fait pas augmenter le poids nominal brut du véhicule.

Codage uniforme des qualités de pneus

TOUS LES PNEUS DES VÉHICULES À PASSAGERS DOIVENT NON SEULEMENT SE CONFORMER À CES CODES, MAIS ÉGALEMENT AUX NORMES DE SÉCURITÉ FÉDÉRALES.

Les codes de qualité se trouvent, le cas échéant, sur le flanc du pneu, entre l'épaulement de la bande de roulement et la largeur de section maximale. Par exemple :

Usure de la bande de roulement 200 Adhérence AA Température A

USURE DE LA BANDE DE ROULEMENT

Le code d'usure est une valeur comparative fondée sur le degré d'usure du pneu mis à l'essai dans des conditions contrôlées, sur un parcours d'essai défini par le gouvernement. Par exemple, un pneu dont la valeur est 150 s'usera une fois et demie (1 1/2) moins vite qu'un pneu dont la valeur est 100 sur le parcours du gouvernement. La performance relative des pneus dépend cependant des conditions réelles d'utilisation et nombre de pneus divergent considérablement de la norme en raison des variations dans les habitudes de conduite, des pratiques d'entretien, des différentes caractéristiques des roues et des variations climatiques.

ADHÉRENCE

Les codes d'adhérence, du plus élevé au plus bas, sont AA, A, B et C, et indiquent le degré d'adhérence d'un pneu dans des conditions d'essai contrôlées, sur des surfaces d'essai définies par le gouvernement, en asphalte ou en béton. Un pneu codé C peut présenter des performances d'adhérence médiocres.

AVERTISSEMENT

Le code d'adhérence attribué à chaque pneu est déterminé selon des essais d'adhérence au freinage (en ligne droite) et ne concerne pas l'adhérence en virage.

TEMPÉRATURE

Les codes de températures sont AA (le plus élevé), A, B et C; ils représentent la résistance du pneu à la chaleur générée et sa capacité à dissiper la chaleur dans des conditions d'essai contrôlées, sur une roue d'essai déterminée, en laboratoire. Exposé constamment à de hautes températures, le matériau du pneu peut dégénérer et réduire la durée de service du pneu; une température excessive peut provoquer la rupture soudaine du pneu. Le code C correspond au niveau de rendement minimal des pneus de tous les véhicules à passagers en vertu de la norme 109 du FMVSS. Les codes A et B représentent des niveaux de rendement sur la roue d'essai en laboratoire plus élevés que le minimum requis par la loi.

AVERTISSEMENT

Le code de température de ce pneu est déterminé pour un pneu bien gonflé, sans surcharge. La vitesse excessive, le sous-gonflage, une charge excessive, ou la combinaison de deux ou de tous ces facteurs peut provoquer un échauffement ou une défaillance du pneu.

Chaînes à neige, pneus à neige, pneus à crampons

Chaînes à neige

Vous pouvez utiliser des chaînes sur votre Volvo, avec certaines restrictions :

- Seules les roues avant peuvent être équipées de chaînes. Il faut utiliser uniquement des chaînes agréées par Volvo.
- Si l'on installe des pneus et des roues accessoires, usagés ou « adaptés » et qu'ils sont de dimensions différentes de celles de l'équipement d'origine, dans certains cas, IL NE FAUT PAS utiliser de chaînes. Il faut maintenir un espace libre suffisant entre les chaînes, les freins et les composants de la suspension et de la carrosserie.
- Certaines chaînes-courroies peuvent heurter les composants des freins; il NE FAUT PAS les utiliser.
- Modèles à traction intégrale : Seules les roues avant doivent être équipées de chaînes à neige.

Pour plus de renseignements sur les chaînes à neige, consulter votre concessionnaire Volvo.

IMPORTANT

- Consulter les règlements locaux avant d'installer des chaînes sur votre véhicule.
- Toujours respecter les directives d'installation du fabricant des chaînes. Installer les chaînes le plus serré possible et les resserrer périodiquement.
- Ne dépassez jamais la vitesse maximale spécifiée par le fabricant des chaînes. [Vous ne devez en aucun cas dépasser 50 km/h (31 mi/h).]
- Évitez les cahots, les trous et les virages serrés lorsque vous roulez avec des chaînes à neige.
- Les chaînes peuvent avoir un effet préjudiciable sur le comportement routier du véhicule. Évitez les virages à grande vitesse et les virages serrés, de même que les freinages avec roues bloquées.

Pneus à neige, pneus à crampons[1]

Pneus à neige :

- Aux automobilistes qui vivent où conduisent régulièrement dans des régions où les routes sont enneigées ou verglacées pendant de longues périodes, nous recommandons fortement de monter des pneus d'hiver appropriés afin de conserver une adhérence optimale.
- Il est important d'installer des pneus d'hiver sur les quatre roues afin de conserver l'adhérence en cas de virage, de freinage ou d'accélération. Sinon, on risque que l'adhérence soit réduite à un niveau qui ne serait pas sécuritaire ou que le comportement routier soit modifié de manière défavorable.
- Évitez de mêler des pneus de conceptions différentes, puisque cela aussi risque d'avoir une incidence défavorable sur l'adhérence globale des pneus.
- Les pneus à neige s'usent plus rapidement sur route sèche par temps chaud. Il faut les démonter à la fin de l'hiver.
- Le rodage des pneus à crampons doit s'étaler sur les premiers 500 à 1 000 km (300 à 600 milles) parcourus. Pendant ce temps, le véhicule doit rouler le plus en douceur possible pour que les crampons

1 Si cela est permis

puissent se loger correctement dans les pneus. La permutation doit toujours se faire dans le même sens pendant toute la vie utile des pneus.

REMARQUE

Avant de monter des pneus à crampons, veuillez consulter les règlements fédéraux ou provinciaux relatifs aux restrictions d'utilisation de tels pneus.

Roue de secours à usage temporaire

La roue de secours de votre véhicule[1] est appelée « roue de secours à usage temporaire ».

Le pneu de la roue de secours provisoire doit être gonflé à la pression recommandée (voir la plaque-étiquette sur le montant arrière ou le volet du réservoir de carburant), peu importe la position à laquelle la roue est utilisée sur le véhicule.

Si le pneu de la roue de secours est endommagé, vous pourrez en acheter un nouveau chez le concessionnaire Volvo.

AVERTISSEMENT

Les règlements actuellement en vigueur interdisent d'utiliser les roues de « secours provisoires » autrement qu'en tant que roue de secours provisoire à la suite d'une crevaison. Une roue ordinaire doit lui être substituée dans les meilleurs délais. L'utilisation de la roue de secours provisoire peut modifier la tenue de route et la maniabilité du véhicule. Ne pas rouler à plus de 80 km/h (50 mi/h).

IMPORTANT

Le véhicule ne doit pas rouler s'il est équipé de roues de dimensions différentes ou d'un pneu de rechange autre que le pneu d'origine. L'utilisation de roues de dimensions différentes peut endommager sérieusement la transmission de votre véhicule.

1 Pas disponible sur les modèles équipés du système d'obturation de pneu.

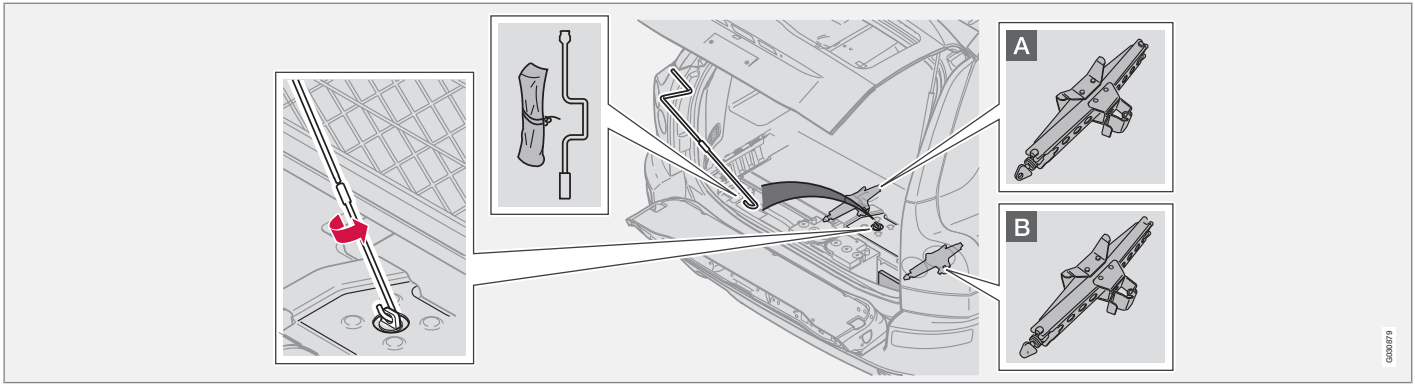

A Emplacement du cric dans les modèles à sept sièges

B Emplacement du cric dans les modèles à cinq sièges

Pour changer une roue

Emplacement du cric, modèles à cinq sièges

Le cric est situé à droite sous la trappe arrière du plancher de l'espace à bagages. Lever la trappe et dégager la courroie de retenue pour sortir le cric.

La partie arrière de la manivelle et le sac à outils sont rangés à gauche sous la trappe. La partie avant de la manivelle se trouve dans le sac à outils. Le sac à outils renferme aussi un outil pour enlever certains enjoliveurs de roues en option. Consultez votre concessionnaire Volvo à ce sujet.

REMARQUE

La partie arrière de la manivelle est insérée dans une gaine protectrice qu'on doit enlever avant d'utiliser la manivelle. Nous recommandons de remettre la manivelle dans la gaine avant de la ranger.

Si le véhicule est équipé du dispositif d'arrimage pour sacs d'épicerie : Relever la section arrière du plancher de l'espace à bagages, décrocher les cordes qui retiennent le dispositif et relever la section inférieure du plancher pour accéder au sac à outils.

Emplacement du cric - modèles à sept sièges

Le cric est situé au centre, sous la trappe arrière du plancher de l'espace à bagages. Lever la trappe et dégager la courroie de retenue pour sortir le cric.

La partie arrière de la manivelle et le sac à outils sont rangés à gauche sous la trappe. La partie avant de la manivelle se trouve dans le sac à outils.

Pour changer une roue

La partie arrière de la manivelle est insérée dans une gaine protectrice qu'on doit enlever avant d'utiliser la manivelle. Nous recommandons de remettre la manivelle dans la gaine avant de la ranger.

Si le véhicule est équipé du dispositif d'arrimage pour sacs d'épicerie : Relever la section arrière du plancher de l'espace à bagages, décrocher les cordes qui retiennent le dispositif et relever la section inférieure du plancher.

IMPORTANT

Modèles à sept sièges : Ne pas placer des objets dans l'espace prévu pour les coussins de siège arrière (quand il faut rabattre les dossiers). Ceci pourrait endommager les coussins.

Dégagement de la roue de secours

La roue de secours se trouve sous le plancher de l'espace à bagages. On peut la dégager à l'aide de la manivelle (voir emplacement de celle-ci à la page précédente).

AVERTISSEMENT

Se rappeler, quand on range ou dégage la roue de secours, que les composants du système d'échappement peuvent être très chauds.

Pour dégager la roue de secours :

1. Rabattre la partie inférieure du hayon.
2. Relever la partie arrière du plancher de l'espace à bagages.
3. Relier les deux parties de la manivelle.
4. Insérer l'extrémité recourbée de la manivelle dans les attaches de retenue de la roue de secours.
5. Faire descendre la roue de secours sous le véhicule en tournant la manivelle dans le sens antihoraire, jusqu'à ce qu'il ne soit plus possible de tourner.
6. Faire pivoter de 90 degrés l'attache articulée à l'extrémité du câble et dégager celui-ci de la roue de secours

IMPORTANT

Lorsque la roue de secours est montée sur le véhicule, le câble de retenue pourrait endommager le dessous de la carrosserie s'il n'est pas enlevé.

7. Remettre le câble en place en tournant la manivelle dans le sens horaire.
8. Placer la roue avec le pneu dégonflé dans l'espace à bagages du véhicule.

REMARQUE

L'espace aménagé sous le véhicule est conçu pour accueillir uniquement la roue de secours spéciale. Les autres roues pleine dimension ne rentrent pas dans cet espace.

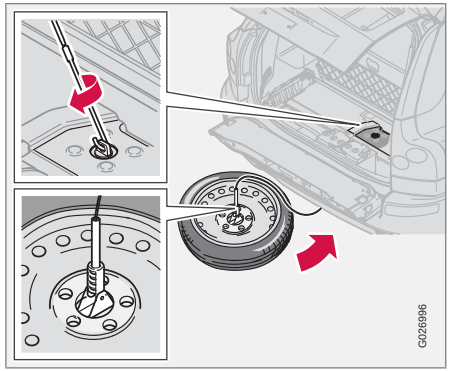

Rangement de la roue de secours dans l'espace de rangement

1. Utiliser la manivelle (la tourner dans le sens antihoraire) pour abaisser le câble de retenue de la roue de secours.
2. Faire passer l'attache articulée à l'extrémité du câble dans l'espace central de la roue de secours. Faire pivoter l'attache de

90 degrés de manière à ce que la roue repose contre celle-ci une fois soulevée.

3. Rentrer légèrement le câble de retenue en tournant plusieurs fois la manivelle lentement dans le sens horaire.
4. Placer la roue de sorte qu'elle ne soit pas gênée par les composants du système d'échappement.
5. Continuer de soulever la roue en tournant la manivelle dans le sens horaire. Soulever la roue par à-coups en veillant à la guider autour de l'essieu arrière jusqu'à ce qu'elle soit bien installée dans son logement.
6. Lorsqu'il n'est plus possible de tourner la manivelle, s'assurer que la roue de secours est bien fixée dans l'espace de rangement.

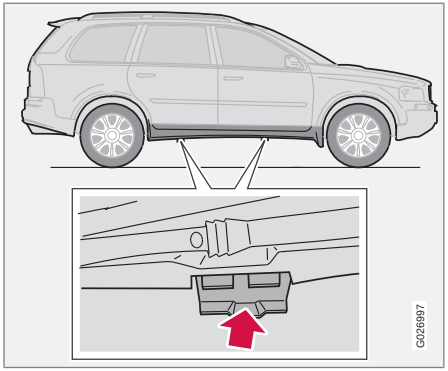

Points de fixation du cric

Points de fixation du cric

Sur chaque côté du véhicule, il y a deux points de fixation du cric. Ils sont situés sous le centre de chaque porte.

AVERTISSEMENT

Sur chaque côté du véhicule, il y a un point de fixation situé sous les montants entre les portes avant et arrière. On utilise ce point de fixation uniquement lors de la production et il N'EST PAS conçu pour y fixer le cric.

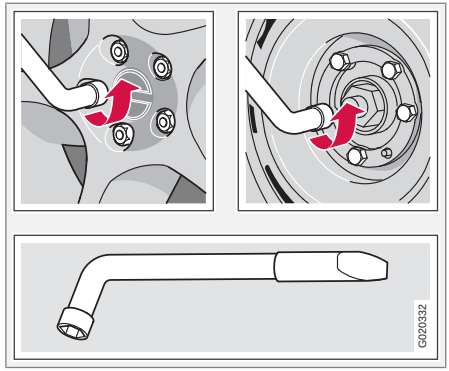

AVERTISSEMENT

Le dessous des marchepieds ne sont pas conçus pour fixer le cric.

Pour changer une roue

1. Garer le véhicule sur une surface stable, plane et non glissante.
2. Serrer le frein de stationnement et placer le levier de vitesses à la position Park.
3. Desserrer les boulons de roue en exerçant une pression vers le bas sur la clé à douille.

Pour changer une roue

4. Enlever l'enjoliveur (le cas échéant) à l'aide de la clé à douille qui se trouve dans le sac à outils.
5. Les roues toujours au sol, utiliser la clé à douille pour desserrer les boulons d'un 1/2 à 1 tour. Tourner dans le sens antihoraire pour desserrer les boulons.

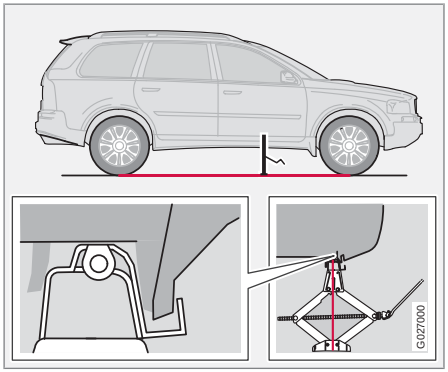

Fixation du cric

6. Placer le cric sur le sol, sous l'un des points de fixation (voir l'illustration) et tourner la manivelle tout en guidant les attaches du cric vers le point de fixation (voir illustration). La base du cric doit reposer de niveau sur une surface plane, ferme et antidérapante. Avant de soulever le véhicule, vérifier si le cric est bien placé dans la fixation.
7. Soulever le véhicule jusqu'à ce que la roue à changer ne touche plus le sol.
8. Dévisser les boulons complètement et enlever soigneusement la roue de façon à ne pas endommager les filets des goujons.

REMARQUE

Pour éviter toute usure excessive ou la nécessité de rééquilibrer les roues, les marquer afin de les réinstaller à l'emplacement qu'elles occupaient avant le démontage. Afin de minimiser les risques de mauvais équilibrage, chaque moyeu de roue est équipé d'un goujon de guidage afin de pouvoir réinstaller chaque roue démontée à sa position d'origine (comme c'est le cas lorsqu'on change des roues ou des pneus à neige).

IMPORTANT

- Le véhicule ne doit pas rouler s'il est équipé de roues de dimensions différentes ou d'un pneu de rechange autre que le pneu d'origine. L'utilisation de roues de dimensions différentes peut endommager sérieusement la transmission de votre véhicule.
- On doit appliquer un couple de serrage adéquat sur les boulons de roue.
- Les boulons de roue ne doivent jamais être graissés ou lubrifiés.
- On ne doit pas utiliser des boulons de roue chromés ou allongés avec des jantes d'acier, car il sera impossible d'y fixer les enjoliveurs.

Pour poser une roue

1. Nettoyer les surfaces de contact de la roue et du moyeu.
2. Soulever la roue et la placer sur le moyeu.
3. Installer les boulons et les visser à la main. À l'aide du démonte-roue, les serrer par paires opposées jusqu'à ce qu'ils soient tous bien serrés.
4. Ramener le véhicule au sol et serrer alternativement les boulons à 140 Nm (103 lb-pi)

5. Installer l'enjoliveur de roue (le cas échéant).

AVERTISSEMENT

- Le cric doit correctement retenir la barre dans les points de fixation du cric. Le poids du véhicule ne doit pas s'appuyer sur les points de fixation du cric. Voir l'illustration « Fixation du cric » à la page précédente.
- Assurez-vous que le cric repose sur une surface ferme, de niveau et non glissante.
- Ne placez jamais aucune partie de votre corps sous un véhicule supporté par un cric.
- Se servir du cric du véhicule pour remplacer une roue. Pour tout autre travail, il convient d'utiliser des chandelles pour supporter le côté du véhicule.
- Serrer le frein de stationnement et placer le levier de vitesses à la position (**P**)ark.
- Caler les roues en contact avec le sol à l'aide de blocs de bois ou de grosses pierres.
- Maintenir le cric bien graissé et propre et éviter qu'il ne soit endommagé.
- Aucun objet ne doit être placé entre la base du cric et le sol ou entre le cric et la barre de fixation du véhicule.

Le cric et les outils doivent être replacés dans leurs compartiments de rangement. Il faut rabaisser complètement le cric de façon à ce qu'on puisse le replacer dans l'espace prévu.

Système d'obturation de pneu

Introduction

Certains modèles sont équipés d'un système d'obturation de pneu* permettant de boucher temporairement un trou à la surface de la semelle et de regonfler un pneu crevé ou de régler la pression de gonflage d'un pneu.

Le système comprend un compresseur d'air, un contenant pour le mastic d'obturation, un câblage pour brancher le système au système électrique du véhicule sur l'une des prises 12 volts et un tuyau pour brancher le système à la valve du pneu.

Les prises 12 volts sont situées à l'arrière de la console centrale (dans le siège arrière) et dans l'espace à bagages.

Accès au système d'obturation de pneu

Le système d'obturation de pneu est rangé sous le plancher dans l'espace à bagages. Pour y accéder :

1. Plier ou enlever tout tapis ou couvre-plancher.
2. Ouvrir la trappe de plancher.
3. Sortir le système d'obturation de pneu.

REMARQUE

- Le système d'obturation de pneu est conçu uniquement pour boucher les trous qui se trouvent sur la semelle et non le flanc d'un pneu.
- Les pneus qui ont de grands trous ou déchirures ne peuvent pas être réparés au moyen du système d'obturation de pneu.
- Après utilisation, ranger correctement le système d'obturation de pneu de façon à ce qu'il ne fasse pas de bruit.

AVERTISSEMENT

- Après avoir utilisé le système d'obturation de pneu, il ne faut pas conduire le véhicule sur une distance supérieure à environ 200 km (120 milles).
- Faire vérifier le pneu par un technicien formé et qualifié le plus tôt possible afin de déterminer si le pneu peut être réparé ou s'il doit être remplacé.
- On ne doit pas faire rouler le véhicule à une vitesse supérieure à 80 km/h (50 mi/h) avec un pneu sur lequel une réparation temporaire a été effectuée à l'aide du système d'obturation de pneu.
- Après avoir utilisé le système d'obturation de pneu, il faut conduire prudemment et éviter les manoeuvres dangereuses et le freinage brusque.

* Option/accessoire, pour de plus amples informations reportez-vous à l'Introduction.

Système d'obturation de pneu - Aperçu

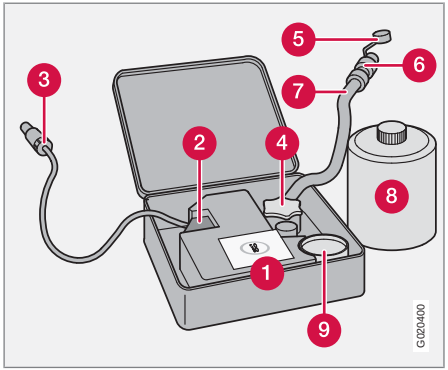

1. Autocollant de limite de vitesse
2. Interrupteur marche/arrêt
3. Fil électrique
4. Porte-bouteille (couvercle orange)
5. Couvercle de protection du tuyau
6. Bouton d'évacuation d'air
7. Tuyau
8. Bouteille contenant le mastic d'obturation
9. Jauge de la pression d'air

AVERTISSEMENT

Il faut garder à l'esprit les points suivants lorsqu'on utilise le système d'obturation de pneu :

- La bouteille de mastic d'obturation (numéro 8 dans l'illustration) contient du caoutchouc-latex naturel et de l'éthanol 1,2. Ces substances sont nocives si elles sont ingérées.
- Le contenu de cette bouteille peut provoquer des réactions cutanées allergiques ou peut être nocif pour la peau, le système nerveux central et les yeux.

Précautions :

- Conserver hors de la portée des enfants.
- Ne pas ingérer le contenu.
- Éviter tout contact prolongé ou répété avec la peau.
- Se laver soigneusement les mains après avoir manipulé le produit.

Premiers soins :

- Peau : Laver les régions touchées de la peau avec de l'eau et du savon. Consulter un médecin si des symptômes apparaissent.
- Yeux : Rincer abondamment à l'eau pendant au moins 15 minutes et soulever de temps en temps les paupières inférieures et supérieures. Consulter un médecin si des symptômes apparaissent.
- Inhalation : Amener la personne prendre de l'air frais. Consulter un médecin si l'irritation persiste.

Système d'obturation de pneu - Réparation temporaire d'un pneu crevé

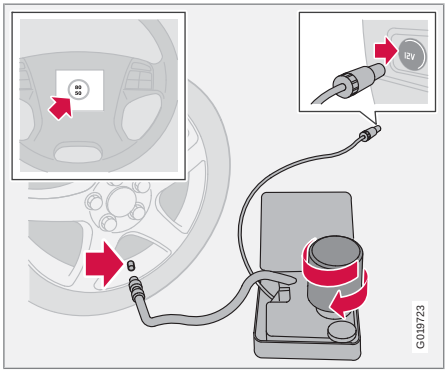

La réparation temporaire d'un pneu crevé s'effectue en deux étapes:

- **Étape 1 :** On bouche le trou en injectant du mastic d'obturation dans le pneu. On conduit ensuite la voiture sur une courte dis-

Système d'obturation de pneu

tance afin de répartir le mastic d'obturation dans le pneu.

REMARQUE

Ne retirez aucun corps étranger (ongles, etc.) du pneu avant d'utiliser le système d'obturation.

- **Étape 2 :** La pression de gonflage du pneu est vérifiée et réglée au besoin.

AVERTISSEMENT

- Ne jamais laisser le système d'obturation de pneu sans surveillance lorsqu'il est en marche.
- Il faut garder le système d'obturation de pneu hors de la portée des enfants.
- Assurez-vous que le véhicule est stationné de façon sécuritaire à l'extérieur de la route et loin de la circulation.
- Engager le frein de stationnement.

Étape 1 : Scellement du trou

1. Ouvrir le couvercle de la trousse d'obturation de pneu.
2. Retirer l'autocollant de limite de vitesse et l'apposer au centre du volant où il sera bien visible pour le conducteur.
3. S'assurer que l'interrupteur marche/arrêt est en position **0** (la section **0** doit être abaissée).
4. Mettre les gants inclus avec le système d'obturation de pneu.

AVERTISSEMENT

Un contact avec le mastic d'obturation peut causer une irritation de la peau. En cas de contact, lavez immédiatement la zone touchée avec de l'eau et du savon.

5. Dévisser le couvercle orange qui se trouve par-dessus le porte-bouteille et dévisser le capuchon de la bouteille renfermant le mastic d'obturation.

REMARQUE

Ne brisez pas le sceau sur la bouteille. Il se brise automatiquement lorsqu'on visse la bouteille sur le porte-bouteille.

6. Visser la bouteille sur le porte-bouteille.

AVERTISSEMENT

La bouteille est munie d'un loquet qui permet de la fixer en place et d'éviter la fuite de mastic d'obturation. Une fois en place, il n'est pas possible de dévisser la bouteille. Cela doit être effectué par un technicien Volvo formé et qualifié.

7. Retirer le capuchon de la valve de gonflage du pneu et visser à la main l'embout du tuyau du système d'obturation de pneu à la valve et serrer aussi fort que possible.
8. Brancher le fil électrique à la prise électrique 12 volts la plus proche dans le véhicule.
9. Démarrer le moteur du véhicule.
10. Mettre le compresseur du système d'obturation de pneu en marche en plaçant l'interrupteur marche/arrêt en position **I**.

AVERTISSEMENT

- Ne jamais se tenir près du pneu à gonfler lorsque le compresseur est en marche.
- Si des fissures ou des bulles apparaissent sur le pneu, éteindre immédiatement le compresseur.
- S'il y a des dommages visibles au niveau du flanc ou du talon de pneu, celui-ci ne peut pas être réparé. Dans ce cas, ne pas conduire le véhicule. Communiquez avec un service de remorquage ou avec l'assistance routière sur appel Volvo, au besoin.

REMARQUE

Le manomètre indiquera temporairement une augmentation de la pression qui atteindra environ 6 bars (88 psi) pendant le pompage du mastic d'obturation dans le pneu. La pression reviendra à la normale après environ 30 secondes.

11. En sept minutes, gonfler le pneu à une pression entre 1,8 et 3,0 bars (22 et 44 psi). Éteindre temporairement le compresseur pour obtenir un relevé clair de la jauge de pression.

IMPORTANT

Le compresseur ne doit pas fonctionner pendant plus de dix minutes à la fois afin d'éviter la surchauffe.

AVERTISSEMENT

Si la pression demeure sous 1,8 bar (22 psi) après environ sept minutes, éteindre le compresseur. La perforation est trop importante à sceller. Ne pas conduire votre véhicule.

12. Éteindre le compresseur et débrancher le fil électrique de la prise 12 volts.
13. Dévisser le tuyau de la valve de gonflage du pneu et remettre le capuchon de valve.
14. Conduire immédiatement le véhicule sur une distance d'environ 3 kilomètres (2 milles) à une vitesse maximale de 80 km/h (50 mi/h) afin de répartir le mastic d'obturation dans le pneu.

IMPORTANT

Si votre véhicule est équipé du système de surveillance de la pression des pneus, l'utilisation du mastic d'obturation peut entraîner des relevés de pression de gonflage incorrects ou peut, dans de cas rares, endommager le capteur de pression de pneu. Se servir du système d'obturation de pneu pour vérifier et régler la pression de gonflage du pneu endommagé.

REMARQUE

- Ranger le système d'obturation de pneu de façon sécuritaire dans un endroit approprié étant donné qu'il sera bientôt utilisé pour vérifier la pression de gonflage des pneus.
- La bouteille vide de mastic d'obturation ne peut pas être retirée du porte-bouteille. Veuillez communiquer avec un technicien Volvo formé et qualifié pour éliminer et remplacer la bouteille.

Système d'obturation de pneu

AVERTISSEMENT

Si vous ressentez de fortes vibrations, entendez des bruits ou sentez que la tenue de route de votre véhicule est instable, réduire la vitesse et stationner le véhicule dans un endroit sécuritaire. Vérifier à nouveau le pneu à la recherche de bosses, fentes et autres dommages visibles ainsi que la pression de gonflage. Si la pression est inférieure à 1,3 bar (19 psi), arrêter le véhicule. Le faire remorquer chez un technicien Volvo formé et qualifié.

Étape 2 : vérification de la pression de gonflage

1. Brancher le système d'obturation de pneu de la manière décrite à **l'étape 1**.
2. Voir les tableaux de pression de gonflage pour connaître la pression de gonflage adéquate. Si le pneu doit être gonflé, mettre le compresseur du système d'obturation en marche. Au besoin, évacuer l'air du pneu en tournant le bouton d'évacuation d'air dans le sens antihoraire.

IMPORTANT

Le compresseur ne doit pas fonctionner pendant plus de dix minutes à la fois afin d'éviter la surchauffe.

AVERTISSEMENT

Si vous interrompez votre voyage pendant plus d'une heure, vérifier à nouveau la pression de gonflage du pneu endommagé avant de reprendre la route.

Remplacement du conteneur renfermant le mastic d'obturation

Le conteneur renfermant le mastic d'obturation doit être remplacé si :

- le système d'obturation de pneu a été utilisé pour réparer un pneu
- la date d'expiration du conteneur est passée (voir la date sur l'étiquette).

REMARQUE

- Après utilisation, il faut remplacer la bouteille de mastic d'obturation, le tuyau et certains autres composants du système. Veuillez communiquer avec votre concessionnaire Volvo pour des pièces de rechange.
- Si la date limite d'utilisation apparaissant sur la bouteille de mastic d'obturation est passée, veuillez l'apporter à un concessionnaire Volvo ou à un centre de recyclage afin qu'on puisse éliminer adéquatement les substances nocives qu'elle contient.

Gonflage des pneus

Le système d'obturation de pneu peut être utilisé pour gonfler les pneus. Pour le faire :

1. Stationner la voiture dans un endroit sécuritaire.
2. Le compresseur doit être éteint. S'assurer que l'interrupteur marche/arrêt est en position **0** (la section **0** doit être abaissée).
3. Enlever le fil électrique et le tuyau.
4. Retirer le capuchon de la valve de gonflage du pneu et visser à la main le connecteur du tuyau à la valve aussi fermement que possible.
5. Brancher le fil électrique à la prise électrique 12 volts la plus proche dans le véhicule.
6. Démarrer le moteur du véhicule.

AVERTISSEMENT

- Le moteur du véhicule doit être en marche lorsque le système d'obturation de pneu est utilisé afin d'éviter l'épuisement de la batterie. Par conséquent, assurez-vous que le véhicule est stationné dans un endroit bien aéré, ou à l'extérieur, avant d'utiliser le système.
- Ne jamais laisser des enfants sans surveillance dans un véhicule lorsque le moteur tourne.

7. Vérifier la pression de gonflage du pneu sur la jauge. Éteindre temporairement le compresseur pour obtenir un relevé clair de la jauge de pression.
8. Voir les tableaux de pression de gonflage pour connaître la pression de gonflage adéquate. Si on doit gonfler le pneu, mettre le compresseur du système d'obturation en marche (mettre le commutateur marche/arrêt à la position I). Au besoin, évacuer l'air du pneu en tournant le bouton d'évacuation d'air dans le sens antihoraire.

IMPORTANT

Le compresseur ne doit pas fonctionner pendant plus de dix minutes à la fois afin d'éviter la surchauffe.

9. Éteindre le compresseur (placer l'interrupteur marche/arrêt en position **0**) une fois la pression de gonflage adéquate atteinte.
10. Dévisser le tuyau de la valve de gonflage du pneu et remettre le capuchon de valve.
11. Débrancher le fil électrique de la prise 12 volts.

Système de surveillance de la pression des pneus (TPMS) - modèles vendus aux États-Unis seulement

Le système de surveillance de la pression des pneus utilise des capteurs intégrés dans les valves des pneus pour vérifier la pression de gonflage des pneus. Lorsque le véhicule roule à une vitesse d'environ 30 km/h (20 mi/h) ou plus, ces capteurs transmettent les données sur la pression de gonflage à un récepteur situé dans le véhicule.

États-Unis - FCC ID : MRXG403MA4[A]

Ce dispositif est conforme à l'article 15 des règlements de la FCC. L'utilisation de ce dispositif est autorisée seulement aux deux conditions suivantes : (1) il ne doit pas produire de brouillage, et (2) l'utilisateur du dispositif doit être prêt à accepter tout brouillage radioélectrique reçu, même si ce brouillage est susceptible de compromettre le fonctionnement.

Lorsque le système TMPS détecte une pression de gonflage trop basse, il allume le témoin de pression des pneus (également appelé indicateur) du tableau de bord (voir page 65) et affiche un message dans la fenêtre de renseignement. L'ampleur de la perte de pression de gonflage détermine le contenu du message.

[A] Sur certains modèles, le code FCC est MRXTG315AM04

Lorsque le système TMPS détecte une pression de gonflage trop basse, il allume le témoin de pression des pneus (!) (également appelé indicateur) du tableau de bord et un des messages suivants apparaît dans la fenêtre de renseignement : **BAS. PRESS PNEU VERIF PNEUS** ou **PRESSION PNEU TRÉS BASSE**.

REMARQUE

Si une anomalie survient dans le système TPMS, le témoin de pression des pneus clignotera pendant environ une minute et le message **PRESSION PNEU ENTRET REQUIS** s'affichera.

Chaque pneu, y compris le pneu de secours (si fourni), doit être vérifié à tous les mois lorsqu'il est froid et gonflé selon la pression de gonflage recommandée par le fabricant du véhicule indiquée sur la plaque-étiquette ou sur l'étiquette concernant la pression de gonflage des pneus. (Si votre véhicule est équipé de pneus de dimensions différentes de celles indiquées sur la plaque ou sur l'étiquette de pression de gonflage des pneus, vous devez déterminer la pression de gonflage appropriée pour ces pneus.)

Votre véhicule est équipé d'un système de surveillance de la pression des pneus (TPMS), un dispositif de sécurité renforcé, muni d'un indicateur de basse pression des pneus qui s'allume lorsqu'un ou plusieurs des pneus est considérablement sous-gonflé. Par conséquent, lorsque le témoin lumineux de basse pression s'allume, vous devez arrêter votre véhicule et vérifier vos pneus dans les plus brefs délais et les gonfler selon la pression de gonflage appropriée. Conduire avec un pneu considérablement sous-gonflé peut causer une surchauffe du pneu et endommager le pneu. Le sous-gonflage contribue également à réduire le rendement du carburant et la durée de vie de la bande de roulement et peut affecter la tenue de route et l'aptitude au freinage du véhicule.

Veuillez noter que le TPMS ne remplace pas un bon entretien adéquat des pneus. Le conducteur est responsable de maintenir une pression de gonflage appropriée, même si le sous-gonflage du pneu n'est pas assez important pour allumer le témoin lumineux de basse pression d'un pneu du TPMS.

Votre véhicule est également équipé d'un témoin lumineux de défectuosité du TPMS qui s'allume pour indiquer que le système ne fonctionne pas correctement. Le témoin lumineux de défectuosité du TPMS fonctionne conjointement avec l'indicateur de basse pression du pneu. Lorsque le système détecte un mauvais fonctionnement, le témoin clignote pendant environ une minute et reste ensuite allumé.

Système de surveillance de la pression des pneus (TPMS) - modèles vendus aux États-Unis seulement

Cette séquence recommence chaque fois qu'on démarre le moteur et continuera jusqu'à ce que la défectuosité soit réparée. Lorsque le témoin lumineux est allumé, le système peut ne pas être en mesure de détecter ou de signaler la basse pression du pneu comme il se doit. La défectuosité du TPMS peut être causée par divers éléments dont l'installation de pneus de remplacement qui empêchent le TPMS de fonctionner correctement. Toujours vérifier l'indicateur de mauvais fonctionnement du TPMS après le remplacement d'un ou plusieurs pneus sur votre véhicule afin de vous assurer que les pneus de remplacement permettent au TPMS de fonctionner correctement.

REMARQUE

Le TPMS signale la basse pression des pneus mais ne remplace aucunement un entretien régulier des pneus. Pour de plus amples renseignements sur la pression de gonflage adéquate des pneus, veuillez vous référer aux tableaux de pression de gonflage des pneus ou consulter votre concessionnaire Volvo.

Effacement des messages d'avertissement

Lorsque le système a affiché un message avertissant que la pression d'un pneu est basse et allumé le témoin de pression des pneus :

1. Vérifier la pression de gonflage des quatre pneus avec un contrôleur de pression.
2. Regonfler les pneus selon la pression de gonflage appropriée (voir la plaque-étiquette de pression de gonflage ou le tableau voir page 190).
3. Conduire le véhicule pendant plusieurs minutes à une vitesse de 30 km/h (20 mi/h) ou plus.
   > Le message d'avertissement s'effacera et le témoin lumineux s'éteindra.

AVERTISSEMENT

Une pression de gonflage incorrecte peut mener à la défaillance du pneu et causer la perte de contrôle du véhicule.

Pour changer une roue munie d'un capteur du système TPMS

Veuillez noter ce qui suit lorsque vous changerez ou remplacerez une roue et son pneu, équipés d'un capteur de système de surveillance de la pression des pneus posé en usine.

- Seules les roues montées en usine sont munies d'une valve qui contient un capteur de système de surveillance de la pression des pneus.
- Le pneu de la roue de secours à usage temporaire n'est pas équipé d'un capteur de système de surveillance de la pression des pneus.
- Si des pneus sans capteurs TPMS sont installés sur le véhicule, le message **PRESSION PNEU ENTRET REQUIS** apparaîtra chaque fois que le véhicule est conduit pendant 10 minutes ou plus à une vitesse supérieure à 40 km/h (25 mi/h).
- Une fois le capteur TPMS posé de façon adéquate, le message ne devrait plus s'afficher.
- Volvo recommande d'installer des capteurs TPMS sur toutes les roues du véhicule. Volvo ne recommande pas la permutation des capteurs entre différents jeux de roues.

REMARQUE

Si vous changez un pneu ou si le capteur TPMS est installé sur un autre pneu, le joint, l'écrou et l'intérieur de la valve du capteur doivent être remplacés.

Système de surveillance de la pression des pneus (TPMS) - modèles vendus aux États-Unis seulement

IMPORTANT

Lorsque vous gonflez un pneu dont la valve contient un capteur de système de surveillance de la pression des pneus, enfoncez l'embout du tuyau d'air dans l'axe de la valve pour éviter de la plier ou de l'endommager d'une autre manière.

Lavage et nettoyage du véhicule..... 218
Retouches de peinture..... 223

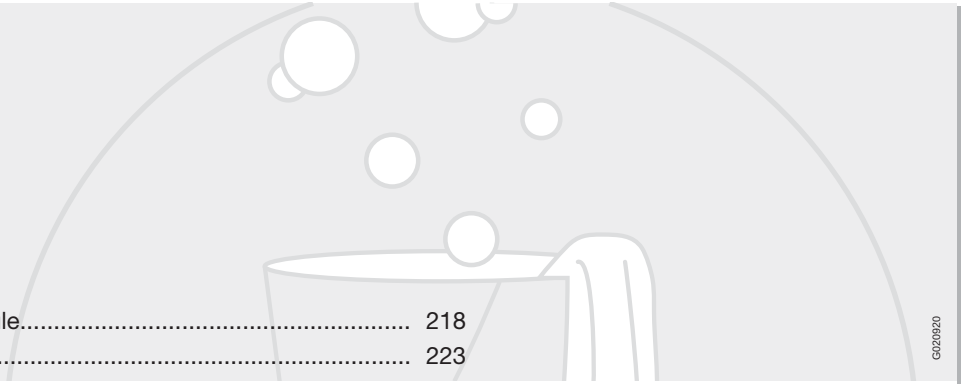

G020920

ENTRETIEN DE LA VOITURE

08

Lavage et nettoyage du véhicule

Lavage

- Il faut laver le véhicule à intervalles réguliers, car la saleté, la poussière, les insectes et les taches de goudron adhèrent à la peinture et risquent de l'endommager. Il est particulièrement important de laver le véhicule souvent en hiver afin d'éviter la corrosion due à l'utilisation de sel sur les routes.
- Durant le lavage, ne pas exposer le véhicule à la lumière directe du soleil. Il faut utiliser de l'eau tiède pour amollir la saleté avant de nettoyer avec une éponge et une grande quantité d'eau pour éviter de rayer la peinture.
- Fientes d'oiseaux Les enlever de la peinture aussi vite que possible. Sinon, le fini risque d'être endommagé de façon permanente.
- On peut utiliser un détergent pour mieux amollir la saleté et l'huile.

IMPORTANT

Roues chromées : nettoyer les roues chromées avec le même détergent utilisé pour la carrosserie du véhicule. Des produits de nettoyage pour roues trop puissants peuvent tacher de façon permanente les roues chromées.

- Essuyer le véhicule avec une peau de chamois propre et se rappeler qu'il faut nettoyer les orifices de drainage dans les portières et les panneaux de seuil.
- On peut éliminer les taches de goudron avec un détachant pour goudron après que le véhicule ait été lavé.
- On peut nettoyer les balais d'essuie-glace à l'aide d'une brosse à soies dures et d'eau savonneuse. Un nettoyage fréquent des balais d'essuie-glace de pare-brise améliore considérablement la visibilité et aide à prolonger la durée de service des balais d'essuie-glace.
- Enlever la saleté sur le dessous de la voiture (cages des roues, ailes, etc.).
- Dans les régions où la pollution industrielle est élevée, on recommande de procéder à des lavages plus fréquents.

Détergents recommandés

Il faut employer des détergents spécialement conçus pour le lavage des véhicules. Le mélange recommandé est d'environ 8,5 cl (2,5 oz liq.) de détergent pour 10 litres (2,6 gal. US) d'eau. Après avoir nettoyé le véhicule au moyen d'un détergent, bien rincer le véhicule avec de l'eau claire.

IMPORTANT

- Il ne faut pas cirer ou polir les composantes de plastique ou de caoutchouc
- Le polissage des pièces chromées peut user ou endommager la surface
- Les cires contiennent des substances abrasives qu'on ne devrait pas utiliser.

IMPORTANT

- La présence de saleté, de neige et autres sur les phares peut réduire considérablement la capacité d'éclairage. Il faut nettoyer régulièrement les phares, par exemple lors du remplissage du réservoir de carburant.
- Lors du lavage à jet d'eau haute pression, maintenir la bouche du tuyau d'arrosage à au moins 30 cm (13 po.) du véhicule. Ne pas diriger le jet sur les serrures.

Précautions spéciales pour voitures équipées de toit ouvrant :

- Toujours fermer le toit ouvrant et le pare-soleil avant de laver votre véhicule.
- Ne jamais utiliser un produit de nettoyage abrasif sur le toit ouvrant.
- Ne jamais utiliser de cire sur les garnitures d'étanchéité en caoutchouc du toit ouvrant.

Composantes externes

Volvo recommande l'utilisation de produits nettoyants spécifiques disponibles chez votre concessionnaire Volvo pour nettoyer les composantes de plastique coloré, de caoutchouc ou décoratives comme les pièces chromées qui se trouvent à l'extérieur de votre véhicule. Il faut respecter les directives d'utilisation de ces produits. Il ne faut pas utiliser de solvants ni de détachants.

IMPORTANT

- Il ne faut pas cirer ou polir les composantes de plastique ou de caoutchouc
- Le polissage des pièces chromées peut user ou endommager la surface
- Les cires contiennent des substances abrasives qu'on ne devrait pas utiliser.

REMARQUE

Lorsque vous nettoyez le véhicule, il faut se souvenir d'enlever la saleté des orifices de drainage et les seuils des portières.

AVERTISSEMENT

- Si vous conduisez le véhicule immédiatement après le lavage, appuyer sur la pédale de frein à plusieurs reprises pour éliminer toute trace d'humidité dans les garnitures de frein.
- Ne pas utiliser d'agents de nettoyage pour moteur si le moteur est chaud. Cela constitue un risque d'incendie.

Lavage automatique - simple et rapide

- Nous recommandons de NE PAS laver votre véhicule dans un lave-auto automatique les six premiers mois (car la peinture n'aura pas eu le temps de durcir suffisamment).
- Un lavage automatique est un moyen simple et rapide de laver votre véhicule, mais il ne sera pas aussi propre que si vous le nettoyez vous-même à l'aide d'une éponge et de l'eau. Il est extrêmement important de garder le dessous de la carrosserie propre, surtout en hiver. Certains lave-autos ne possèdent pas de systèmes pour laver le dessous du véhicule.
- Avant d'entrer dans un lave-auto, s'assurer que les rétroviseurs latéraux, les lampes auxiliaires et autres sont biens fixés et que la ou les antennes sont entrées ou enlevées. Autrement, elles risquent d'être délogées par la machine.

Éclairage extérieur

De la condensation peut se former temporairement à l'intérieur des lumières extérieures comme les phares, les feux antibrouillard ou les feux arrière. La formation de condensation est un processus normal et les lumières sont conçues pour résister à l'humidité. La condensation disparaît généralement peu de temps après avoir allumé les phares.

Lavage et nettoyage du véhicule

Polissage et cirage

- Normalement, il n'est pas nécessaire de polir la voiture au cours de la première année; en revanche, l'application de cire peut être utile.
- Avant d'appliquer un poli ou de la cire, il faut laver puis sécher le véhicule. On peut utiliser du kérosène ou un détachant pour goudron pour éliminer les taches de goudron. Les taches tenaces peuvent nécessiter l'usage d'une pâte à polir douce.
- Après le polissage, utiliser une cire liquide ou en pâte.
- Plusieurs produits commerciaux contiennent à la fois du poli et de la cire.
- Pour les surfaces ternes, l'application de la cire seule ne remplace pas le polissage.
- Une vaste gamme de cires polymériques pour automobiles sont aujourd'hui disponibles sur le marché. Ce type de cire est facile à utiliser et donne un fini brillant longue durée qui protège la carrosserie contre l'oxydation, les salissures et la décoloration.
- Ne pas polir ou cirer la voiture en plein soleil (la température de la surface à cirer ou à polir ne doit pas excéder 45 °C (113 °F).

IMPORTANT

Volvo ne recommande pas l'utilisation des revêtements longue durée ou durables qui protègent la peinture, dont certains sont supposés prévenir les piqûres de corrosion, la décoloration, l'oxydation, etc. Volvo n'a pas vérifié la compatibilité de ces revêtements avec le revêtement transparent qui recouvre la peinture de votre véhicule. Certains d'entre eux peuvent le faire ramollir, fissurer ou ternir. Il se peut que les dommages causés par l'application d'un revêtement protecteur ne soient pas couverts par la garantie de la peinture de votre véhicule.

Rétroviseurs avec revêtement hydrofuge

- Ne pas appliquer de cire, de dégraissant, etc., sur le verre. Vous risqueriez d'endommager le revêtement.
- Nettoyer la surface vitrée avec soin pour éviter de l'égratigner.

REMARQUE

Le revêtement hydrofuge peut s'user naturellement.

- Pour en préserver les caractéristiques hydrofuges, il faut le traiter à l'aide d'un composé spécial disponible chez votre concessionnaire Volvo.
- Ce traitement doit être effectué la première fois après trois ans, et par la suite chaque année.

Nettoyage du revêtement

Tissu

Nettoyer à l'eau savonneuse ou au détergent. Dans le cas des taches plus difficiles d'huile, de crème glacée, de cirage à chaussures, de graisse, etc., il faut utiliser un détachant pour tissus ou vêtements. Consultez votre concessionnaire Volvo à ce sujet.

Éléments intérieurs en plastique

Il faut nettoyer les éléments en plastique à l'aide de produits conçus spécialement à cette fin. Consultez votre concessionnaire Volvo à ce sujet.

Matériau AlcanteraMC suédine

On peut nettoyer le revêtement en suédine avec un chiffon doux et une solution savonneuse douce.

Soin du cuir

Le revêtement en cuir de Volvo est enduit d'un protecteur qui repousse la saleté. À la longue, la lumière du soleil, la graisse et la saleté peu-

vent dégrader la protection. Le cuir peut alors se tacher, se fissurer, s'érafler ou se décolorer.

Volvo offre une trousse d'entretien du cuir, non graisseuse et facile à utiliser; sa formulation permet de nettoyer et d'embellir le cuir de votre véhicule, et de renouveler les qualités protectrices du fini. Le produit nettoyant enlève l'accumulation de saleté et d'huile. La crème protectrice légère rétablit un écran qui protège de la saleté et de la lumière du soleil.

Volvo offre également un assouplisseur de cuir spécial qu'on doit appliquer après le produit nettoyant et le protecteur. Il laisse le cuir souple et lisse et réduit le frottement entre le cuir et les autres finis de l'habitacle.

Volvo recommande le nettoyage du cuir du véhicule avec application des produits de protection et de conditionnement deux à quatre fois par an. Informez-vous auprès de votre concessionnaire Volvo sur la trousse d'entretien du cuir 951 0251 et l'assouplisseur de cuir 943 7429.

Nettoyage du revêtement de cuir

1. Verser du nettoyant pour cuir sur une éponge humide et la presser jusqu'à ce que le nettoyant mousse.
2. Appliquer la mousse sur la tache en effectuant des cercles.
3. Bien humidifier la tache à l'aide de l'éponge. Laisser l'éponge absorber la tache, ne pas frotter.
4. Sécher la tache à l'aide d'une serviette ou d'un essuie-tout doux et laisser sécher le cuir.

Protection du revêtement de cuir

1. Verser une petite quantité de crème protectrice sur un linge et appliquer une fine couche de crème sur le revêtement en effectuant de petits cercles.
2. Laisser le cuir sécher pendant 20 minutes.

La crème permettra au cuir de résister aux taches et le protégera contre les rayons ultraviolets du soleil qui peuvent endommager le revêtement.

IMPORTANT

- On ne doit jamais utiliser de l'essence, du naphte ou un agent de nettoyage semblable sur le plastique ou le cuir, car ces substances peuvent les endommager.
- Faire particulièrement attention en enlevant des taches comme l'encre ou le rouge à lèvres, car la couleur risque de s'étendre davantage.
- Utiliser les solvants avec parcimonie. Une trop grande quantité de solvant risque d'endommager le rembourrage des sièges.
- Nettoyer en allant de l'extérieur de la tache vers l'intérieur.
- Les objets pointus (p. ex., stylos ou plumes dans la poche) ou les attaches en Velcro des vêtements peuvent endommager le tissu du revêtement.
- Les vêtements qui déteignent, comme une nouvelle paire de jeans ou des vêtements en suède peuvent tacher le tissu du revêtement.

Nettoyage des ceintures de sécurité

Nettoyer exclusivement avec de l'eau tiède et une solution de savon doux.

Lavage et nettoyage du véhicule

Nettoyage des tapis
Il faut nettoyer régulièrement les tapis de sol à l'aide d'un aspirateur ou d'une brosse, surtout en hiver, quand il faudrait les sortir pour les sécher. Enlever les taches sur les tapis avec un détergent doux.

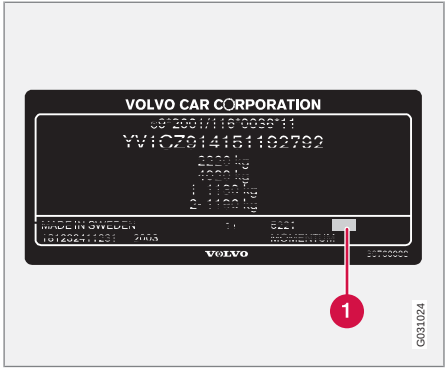

Plaque de modèle avec code de couleur de la peinture (1). [1]

Tout dommage à la peinture doit être immédiatement réparé afin d'éviter la formation de rouille. Prendre l'habitude de vérifier régulièrement le fini, lors du lavage du véhicule par exemple. Faire les retouches qui s'imposent.

Les réparations à la peinture exigent un équipement et des connaissances spécialisés. Il faut communiquer avec un technicien Volvo formé et qualifié en cas de dommages importants.

Les éraflures mineures peuvent être réparées au moyen de la peinture de retouche Volvo.

Code de couleur

S'assurer d'avoir la bonne couleur. Le numéro du code de couleur est sur la plaque de modèle dans le compartiment moteur.

Petits éclats de pierre et éraflures

Matériel :

- Apprêt - en cannette
- Peinture - stylo de retouche
- Brosse
- Ruban masque
- Si la piqûre de pierre n'a pas dénudé le métal et qu'il reste une couche intacte de peinture, on peut appliquer immédiatement la peinture une fois l'endroit débarrassé de toute saleté.

REMARQUE

Nettoyer et sécher le véhicule avant d'effectuer des retouches sur le véhicule. La température de la surface doit être supérieure à 15 °C (60 °F).

Marques à la surface

Si la piqûre de pierre n'a pas pénétré en profondeur jusqu'au métal et qu'il reste une couche intacte de peinture, on peut appliquer la peinture dès que l'endroit a été nettoyé.

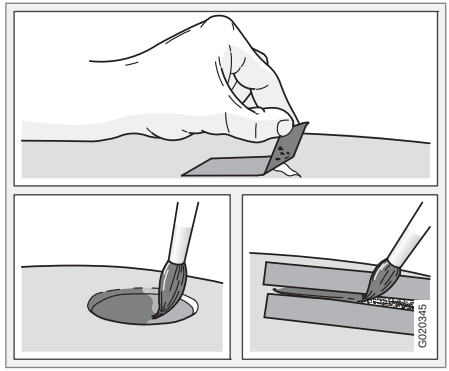

Marques profondes

- Placer un petit morceau de ruban masque sur la surface abîmée. Tirer sur le ruban de façon à enlever les écailles de peinture qui s'y colleront.
- Bien mélanger l'apprêt et l'appliquer à l'aide d'un petit pinceau. Une fois que la couche d'apprêt est sèche, on peut appliquer la peinture au pinceau. Bien mélanger la peinture; appliquer plusieurs couches minces et laisser sécher après chaque application.

S'il y a une éraflure plus longue, on peut protéger la peinture voisine en la masquant.

[1] La plaque de modèle est située sur le montant de portière du centre du côté passager.

Entretien Volvo..... 226
Entretien de votre véhicule..... 227
Travaux sur votre véhicule..... 229
Compartiment moteur..... 231
Huile à moteur..... 232
Huiles et liquides..... 235
Balais d'essuie-glace..... 238
Batterie..... 239
Remplacement d'ampoules..... 242
Fusibles..... 250

G020922

ENTRETIEN ET SERVICE

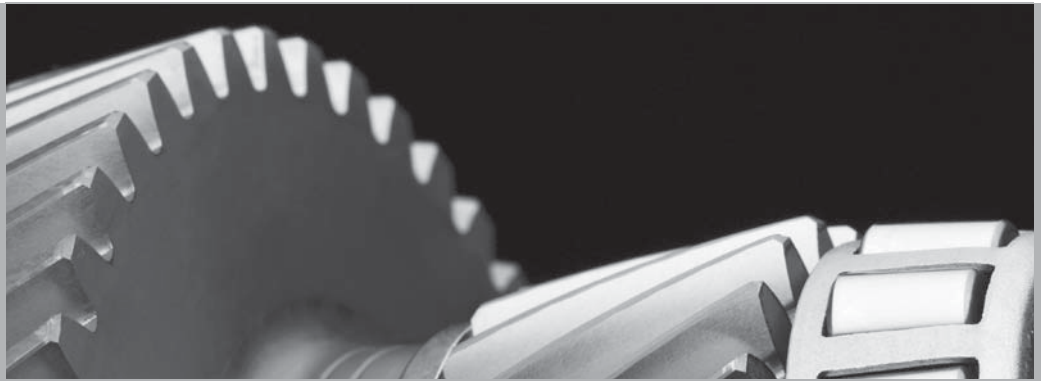

09

Entretien Volvo

Entretien

Un entretien périodique contribue à garantir le bon fonctionnement de votre véhicule. Votre livret de renseignements sur la garantie et l'entretien comprend un calendrier d'entretien complet jusqu'à 240 000 kilomètres (150 000 milles) d'utilisation du véhicule. Ce programme d'entretien comprend les inspections et les entretiens nécessaires au bon fonctionnement du véhicule ainsi que les composantes qui ont un effet sur les émissions du véhicule. Les entretiens comprennent plusieurs vérifications qui nécessitent des instruments et des outils spéciaux; elles doivent donc être réalisées par un technicien qualifié. Volvo vous conseille de vous conformer au programme d'entretien décrit dans le présent livret. Pour maintenir votre Volvo en excellent état, exigez des pièces et des accessoires de marque Volvo puisque ceux-ci ont déjà fait leurs preuves.

The Federal Clean Air Act - U.S (Loi sur la lutte contre la pollution atmosphérique - États-Unis)

La Loi fédérale américaine sur la lutte contre la pollution atmosphérique exige des constructeurs automobiles qu'ils fournissent des instructions écrites à l'acheteur final pour assurer le bon entretien et le bon fonctionnement des composants qui contrôlent les émissions. Ces entretiens, qui sont énumérés dans le « livret de garantie et d'entretien », ne sont pas couverts par la garantie. Vous devrez payer la main-d'oeuvre et les pièces utilisées.

Entretiens

Votre voiture Volvo a subi plusieurs inspections avant de vous être livrée, conformément aux spécifications de Volvo. Les services d'entretien stipulés dans le livret de garantie et d'entretien, dont bon nombre auront un effet positif sur les émissions du véhicule, doivent être effectués tel qu'indiqué. Nous vous recommandons de conserver les reçus des services touchant les émissions du véhicule en cas de problèmes reliés à l'entretien.

Il faut également effectuer une inspection et un entretien chaque fois que l'on note ou soupçonne une défectuosité.

Garanties en vigueur

En vertu des règlements en vigueur au Canada et aux É.-U., les garanties énumérées dans la liste ci-dessous sont offertes.

- Garantie limitée des nouvelles voitures
- Garantie limitée sur pièces et accessoires
- Garantie limitée de protection contre la corrosion
- Garantie limitée des ceintures de sécurité et des systèmes de retenue supplémentaire
- Garantie relative à la conception et aux défauts du dispositif antipollution
- Garantie relative au rendement du dispositif antipollution

Il s'agit des garanties fédérales; d'autres garanties sont offertes et requises selon la loi en vigueur dans chaque province ou État. Se référer au livret de garantie et d'entretien pour des renseignements détaillés sur chacune de ces garanties.

Entretien par le propriétaire

Les services et les intervalles d'entretien périodique sont décrits dans le livret de garantie et d'entretien du véhicule.

Les opérations suivantes peuvent être exécutées entre les intervalles d'entretien normalement prévus.

Chaque fois qu'on fait le plein :

- Vérifier le niveau de l'huile moteur.
- Nettoyer le pare-brise, les essuie-glaces avant, les phares et les feux arrière.

Chaque mois :

- Vérifier la pression de gonflage à froid de tous les pneus. Inspecter les pneus pour détecter les signes d'usure.
- Vérifier que le niveau du liquide de refroidissement du moteur et des autres fluides se situe entre les marques **min** et **max**.
- Nettoyer les surfaces intérieures des glaces à l'aide d'un nettoyant pour glaces et de papier essuie-tout doux.
- Essuyer les écrans d'affichage d'information du conducteur à l'aide d'un tissu doux.
- Inspecter visuellement les bornes de batterie pour détecter les signes de corrosion. La présence de corrosion peut indiquer qu'un connecteur de borne est desserré ou que la batterie a atteint la fin de sa durée de service. Communiquez avec un technicien Volvo formé et qualifié pour de plus amples renseignements.

Au besoin :

- Laver le véhicule, y compris le train roulant, pour réduire l'usure pouvant être causée par l'accumulation de saleté et la corrosion due aux résidus de sel.
- Nettoyer les bouches d'admission d'air à la base du pare-brise et tous les autres endroits des feuilles d'arbre et brindilles qui peuvent s'y accumuler.
- Des informations complètes sur l'entretien à l'intention des techniciens qualifiés sont disponibles en ligne pour achat ou abonnement sur www.volvotechinfo.com.

Préparation à l'inspection des dispositifs dépolluants

Qu'est-ce qu'un système de diagnostic embarqué (OBD II)?

OBD II fait partie du système de gestion informatisée du moteur de votre véhicule. Il enregistre les données de diagnostic concernant les contrôles antipollution de votre véhicule. S'il détecte une « anomalie » de contrôle antipollution, le témoin « Check Engine » (MIL) peut s'allumer. Par « anomalie », on entend le fonctionnement d'un composant ou d'un système hors des paramètres prévus. Une anomalie peut être permanente ou temporaire. OBD II enregistre un message pour toutes les anomalies détectées.

Comment utilise-t-on OBD II pour l'inspection des dispositifs dépolluants?

L'inspection des dispositifs antipollution du véhicule s'effectue dans la plupart des cas par branchement direct d'un ordinateur au dispositif OBD II. L'inspecteur peut ainsi lire les anomalies. Ce procédé a remplacé dans bien des cas le mesurage des émissions au tuyau d'échappement.

Dans quels cas mon véhicule échouerait-il à l'inspection OBD II des dispositifs dépolluants?

Votre véhicule peut échouer à l'inspection OBD II des dispositifs dépolluants pour l'une ou l'autre des raisons suivantes :

- Si le témoin « CHECK ENGINE » (MIL) est allumé, votre véhicule peut échouer à l'inspection.
- Si le témoin « Check Engine » s'est allumé, puis s'est éteint sans aucune intervention de votre part, le dispositif OBD II enregistre une anomalie. Votre véhicule peut échouer ou non, selon les méthodes d'inspection utilisées.
- Si une opération d'entretien effectuée récemment sur votre véhicule a nécessité le débranchement de la batterie, il se peut que les données de diagnostic OBD II

soient incomplètes et que le système juge le véhicule « non prêt » pour l'inspection. Un véhicule qui n'est pas prêt peut échouer à l'inspection.

Comment préparer ma prochaine inspection OBD II des dispositifs dépolluants?

- Si le témoin « CHECK ENGINE » (MIL) s'allume, ou s'il s'éteint sans intervention, demander qu'un diagnostic soit établi pour votre véhicule et, au besoin, faire réparer celui-ci par un technicien Volvo qualifié.
- Si votre véhicule a subi une opération d'entretien à la suite du déclenchement du témoin « Check Engine » ou qu'une opération d'entretien a nécessité le débranchement de la batterie, une période de conduite est nécessaire pour que le dispositif OBD II soit « prêt » pour l'inspection. Afin d'amener le dispositif à cet état, conduire le véhicule pendant une demi-heure sur un parcours varié incluant arrêts et conduite sur autoroute. Votre concessionnaire Volvo peut vous fournir de plus amples renseignements sur la planification d'un tel parcours.
- Faites effectuer l'entretien de votre véhicule selon le calendrier d'entretien recommandé.

Veuillez noter les points qui suivent avant d'entreprendre des travaux sur votre véhicule.

Batterie

- S'assurer que les câbles de la batterie sont raccordés et fixés correctement.
- Ne jamais débrancher la batterie lorsque le moteur tourne (p. ex., lors du remplacement de la batterie).
- Ne jamais utiliser un chargeur rapide de batterie. Déconnecter les câbles de la batterie avant de la recharger.
- La batterie contient de l'acide, une substance corrosive et toxique. Il est important de la manipuler de façon écologique. Voir la page 239 pour de plus amples renseignements sur la manipulation de la batterie.

Levage du véhicule

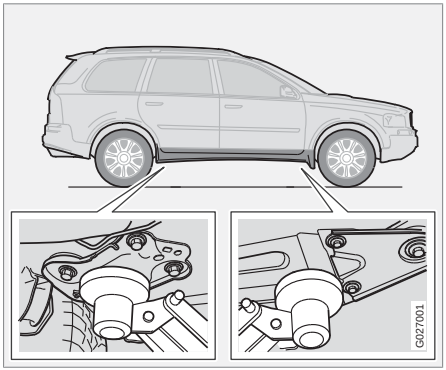

Si on utilise un cric de garage pour lever le véhicule, on doit utiliser les deux points de fixation du cric. Ils sont spécialement renforcés pour supporter le poids du véhicule (voir l'illustration). On peut également placer le cric de garage sous la partie avant du bâti support du moteur. Faire attention pour ne pas endommager le pare-boue qui se trouve sous le moteur. S'assurer de placer le cric de façon à ce que le véhicule ne puisse pas glisser. Toujours utiliser des chandelles ou des dispositifs semblables. Le poids nominal brut du véhicule varie entre 2 630 kg (5 770 lb) et 2 760 kg (6 080 lb). Utiliser un cric et des béquilles conçus pour ce poids.

Si on utilise un élévateur à deux poteaux pour lever le véhicule, il faut centrer les supports des bras de levage avant et arrière sous les plaques de levage renforcées sur le rebord interne du rail d'assise (voir l'illustration).

AVERTISSEMENT

La tension du système d'allumage est très élevée !

La tension du circuit d'allumage représente un danger !

Ne pas toucher les bougies, les câbles ou la bobine d'allumage lorsque le moteur tourne ou que l'allumage est sous tension.

On doit couper l'allumage quand :

- on procède à des essais moteur.
- on remplace des pièces dans le système d'allumage, par exemple des bougies, la bobine d'allumage, le distributeur, les câbles d'allumage, etc.

AVERTISSEMENT

Ne **jamais** essayer de réparer une pièce des systèmes SRS/SIPS/WHIPS/IC. Toute ingérence dans le système pourrait entraîner son mauvais fonctionnement et des blessures graves. Tout travail sur le système doit être exécuté par un atelier Volvo autorisé.

Travaux sur votre véhicule

Vérification de la courroie

Vérifier la courroie régulièrement pour s'assurer qu'elle est propre et en bon état. Une courroie usée ou sale peut occasionner un mauvais refroidissement et un débit insuffisant de l'alternateur, et risque de compromettre le bon fonctionnement de la direction assistée et du climatiseur.

REMARQUE

La courroie d'entraînement est équipée d'un mécanisme de réglage automatique de la tension et ne nécessite aucun réglage lorsqu'elle est remplacée.

AVERTISSEMENT

Le moteur doit être coupé pendant la vérification.

Vérification du niveau du liquide de refroidissement

Le système de refroidissement doit être rempli de liquide de refroidissement et ne présenter aucune fuite pour assurer un fonctionnement optimal. Vérifier régulièrement le niveau du liquide. Il doit se situer entre les marques **MAX** et **MIN** du réservoir de dilatation. Cette vérification doit être effectuée avec un soin particulier lorsque le moteur est neuf ou lorsque le système de refroidissement a été vidangé.

Ne pas enlever le bouchon de remplissage, sauf pour ajouter du liquide de refroidissement. Enlever souvent le bouchon peut empêcher la circulation du liquide de refroidissement entre le moteur et le réservoir de dilatation durant le réchauffement et le refroidissement du moteur.

Remplacement du liquide de refroidissement

Le liquide de refroidissement ne nécessite normalement pas de vidange. Si le système doit être vidangé, consulter un technicien Volvo formé et qualifié.

Ne pas faire l'appoint avec de l'eau seulement. L'eau réduit les propriétés antirouille et antigel du liquide et possède un point d'ébullition moins élevé. L'eau peut également endommager le système de refroidissement en cas de gel. Faire l'appoint avec du liquide de refroidissement/de l'antigel de marque Volvo uniquement (un mélange moitié-eau, moitié-antigel.

IMPORTANT

Le liquide du système de refroidissement doit toujours être maintenu au niveau adéquat. Sinon, des hausses de température à certains endroits du moteur pourraient causer des dommages. Ne pas mélanger différents types d'antigel/de liquide de refroidissement.

AVERTISSEMENT

Ne jamais enlever le bouchon du radiateur lorsque le moteur est chaud. Attendre que le véhicule refroidisse.

Compartiment moteur

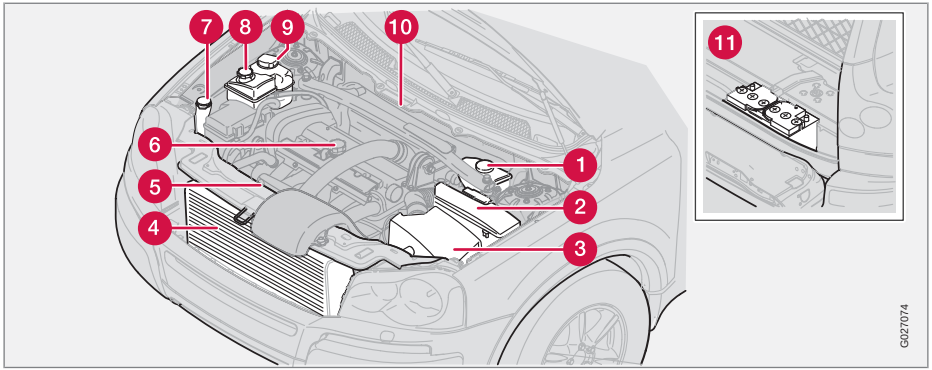

1. Réservoir de liquide de freins
2. Boîtier de fusibles/relais
3. Filtre à air
4. Radiateur
5. Jauge de niveau d'huile à moteur
6. Bouchon de remplissage de l'huile à moteur
7. Réservoir du liquide lave-glace
8. Réservoir de liquide de servodirection
9. Réservoir de dilatation - liquide de refroidissement
10. Plaque informative
11. Batterie (sous le plancher, dans l'espace à bagages)

AVERTISSEMENT

Le ventilateur de refroidissement (situé derrière le radiateur) peut démarrer ou continuer de tourner (jusqu'à six minutes) après l'arrêt du moteur.

Huile à moteur

Spécifications relatives à l'huile

L'huile à moteur doit répondre aux spécifications minimales ILSAC GF-4, API SL ou ACEA A1/B1. Des huiles de qualité inférieure à celles-ci risquent de ne pas protéger aussi bien le moteur ou risquent de le rendre moins performant et moins économe.

Volvo recommande Castrol.

Pour certains types de conduite, les huiles de marque ou les huiles synthétiques peuvent diminuer la consommation de carburant et améliorer la protection du moteur. Se renseigner auprès de votre concessionnaire Volvo ou d'un technicien Volvo formé et qualifié en ce qui concerne les huiles de marque et les huiles synthétiques.

Ne pas ajouter de produits additifs à l'huile.

REMARQUE

On n'utilise pas d'huile synthétique quand l'huile est vidangée aux entretiens périodiques normaux. Ce type d'huile n'est utilisé que si le client en fait la demande et moyennant des frais supplémentaires. Veuillez communiquer avec un technicien Volvo formé et qualifié.

Viscosité de l'huile

Une viscosité incorrecte peut réduire la durée de vie de votre moteur. La SAE 5W-30 fournira une bonne économie d'essence et protégera le moteur. Voir le tableau des viscosités.

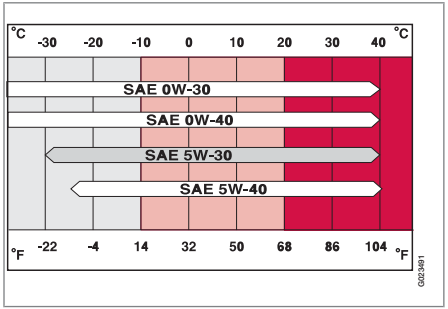

Tableau de la viscosité

Utilisation du moteur dans des conditions extrêmes

Les huiles synthétiques qui répondent aux normes SAE 0W-30 ou 0W-40 et aux exigences de la qualité de l'huile sont recommandées pour la conduite dans les secteurs où les températures sont extrêmes (chaudes ou froides) ou lorsque vous traînez une remorque sur de longues distances ou pour un long trajet en terrain montagneux.

Symbole de l'American Petroleum Institute (API)

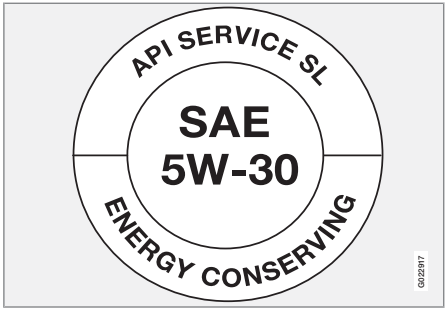

Symbole de l'American Petroleum Institute (API)

L'étiquette circulaire de l'American Petroleum Institue (API) est divisée en trois parties :

- La partie supérieure indique le niveau de rendement de l'huile.
- La viscosité de l'huile figure au centre.
- La partie inférieure précise si l'huile a révélé des propriétés d'économie d'énergie lors d'un essai normalisé de comparaison avec une huile de référence.

REMARQUE

Volvo utilise différents systèmes pour indiquer une baisse du niveau ou de la pression de l'huile. Certains modèles sont munis d'un capteur de pression de l'huile, auquel cas la baisse de pression est indiquée au moyen d'un symbole lumineux (voir page 64). D'autres sont équipés d'un capteur de niveau d'huile qui renseigne le conducteur au moyen d'un symbole lumineux situé au centre du bloc instruments et d'un message affiché dans la fenêtre de renseignement. Certains modèles utilisent les deux systèmes. Communiquez avec un technicien Volvo formé et qualifié pour de plus amples renseignements.

Vidange d'huile et remplacement du filtre à huile

Voir la page 232 pour les spécifications de l'huile et la page 301 pour les volumes d'huile. Vidanger l'huile aux intervalles indiqués dans le livret de garantie et d'entretien.

REMARQUE

Volvo ne recommande pas l'ajout d'additifs dans l'huile.

On n'utilise pas d'huile synthétique lors du changement d'huile des révisions d'entretien régulières, sauf à la demande du propriétaire du véhicule et moyennant un supplément. Veuillez communiquer avec un technicien Volvo formé et qualifié.

Vérification du niveau d'huile et ajout

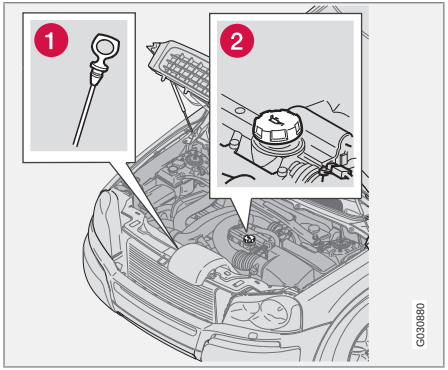

Emplacement de la jauge (1) et du bouchon de remplissage d'huile (2)

Il faut vérifier régulièrement le niveau d'huile, surtout pendant la période précédant le premier entretien prévu.

- Garer le véhicule sur une surface plane lors de la vérification du niveau d'huile.
- **Si le moteur est chaud**, attendre au moins 10 à 15 minutes après l'arrêt du moteur avant de procéder à la vérification.

Vérification de l'huile

- Retirer la jauge d'huile et l'essuyer à l'aide d'un chiffon non pelucheux.
- Réinsérer la jauge d'huile, la sortir à nouveau et vérifier le niveau de l'huile.
- Ajouter de l'huile au besoin. Si le niveau est proche du repère **MIN**, ajouter environ 1 litre (1 quart gal. US) d'huile.
- Démarrer le moteur et le laisser atteindre sa température de fonctionnement normal.
- Arrêter le moteur et attendre au moins 10 à 15 minutes avant de revérifier le niveau de l'huile. Au besoin, faire l'appoint jusqu'à ce que le niveau atteigne le repère.
- Le niveau d'huile doit se situer entre les marques **MIN** et **MAX** de la jauge.

Huile à moteur

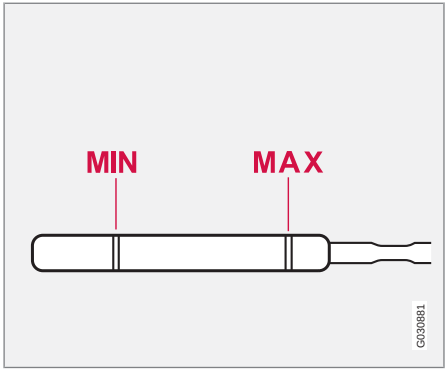

IMPORTANT

Ne pas vérifier régulièrement le niveau d'huile peut endommager sérieusement le moteur si le niveau d'huile est trop bas.

- Ne jamais remplir au-dessus de la marque **MAX** . Cela pourrait provoquer un accroissement de la consommation d'huile.
- Ne pas vérifier régulièrement le niveau d'huile peut endommager sérieusement le moteur si le niveau d'huile est trop bas.
- Toujours ajouter de l'huile du même type et de la même viscosité que celle utilisée.

AVERTISSEMENT

Ne pas répandre d'huile ou la laisser entrer en contact avec la surface brûlante du tuyau d'échappement.

Réservoir du liquide lave-glace

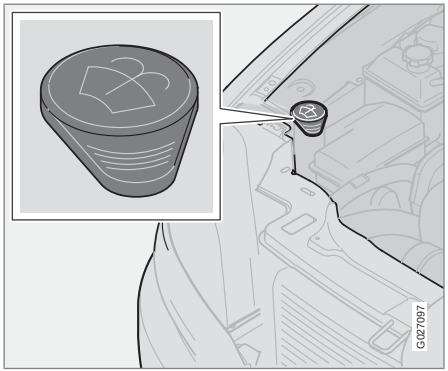

Réservoir du liquide lave-glace

Le réservoir du liquide lave-glace est situé dans le compartiment moteur et contient environ 6,5 litres (6,8 quarts gal. US) de liquide.

Lorsqu'il reste moins d'environ 1 litre (1 qt gal. US), la pulvérisation du liquide se fait uniquement sur le pare-brise.

Par temps froid, remplir le réservoir d'un solvant contenant de l'antigel.

Remplacement du liquide de refroidissement

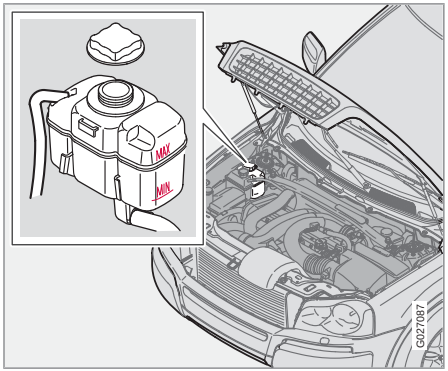

Réservoir de liquide de refroidissement

Le liquide de refroidissement ne nécessite normalement pas de vidange. Si le système doit être vidangé, consulter un technicien Volvo formé et qualifié.

IMPORTANT

- Au besoin, ajouter du liquide de refroidissement ou de l'antigel de marque Volvo seulement dans le système de refroidissement (un mélange composé à moitié d'eau et d'antigel).
- Ne pas mélanger différents types d'antigel/de liquide de refroidissement.
- Si on vide le système de refroidissement, il doit être rincé avec de l'eau propre ou un antigel prémélangé avant de le remplir à nouveau avec le mélange eau/antigel approprié.
- Le liquide du système de refroidissement doit toujours être maintenu au niveau adéquat, c'est-à-dire entre les marques **MIN** et **MAX**. Sinon, des hausses de température à certains endroits du moteur pourraient causer des dommages. Vérifiez régulièrement le liquide de refroidissement!
- Ne pas remplir d'eau seulement. L'eau réduit les propriétés antirouille et antigel du liquide et possède un point d'ébullition moins élevé. L'eau peut également

endommager le système de refroidissement en cas de gel.

- Ne pas utiliser d'eau plate chlorée dans le système de refroidissement du véhicule.

AVERTISSEMENT

- Ne jamais enlever le bouchon du radiateur lorsque le moteur est chaud. Attendre que le véhicule refroidisse.
- Si vous devez ajouter du liquide de refroidissement lorsque le moteur est chaud, vous devez dévisser le bouchon du réservoir de dilatation lentement pour permettre à la surpression de se dissiper.

Réservoir de liquide de freins

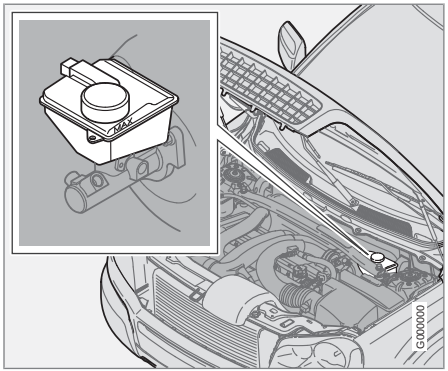

Le liquide de frein doit toujours être au-dessus de la marque MIN. sur le côté du réservoir. Vérifier s'il y a suffisamment de liquide dans le réservoir sans enlever le capuchon.

Type du liquide : DOT 4+ point d'ébullition >280 °C (536 °F), P/N 9437433.

Vidange Tous les deux ans ou aux 48 000 km (30 000 milles). Il faut vidanger le liquide une fois par an ou à tous les 24 000 km (15 000 milles) lorsqu'on conduit dans des conditions très rigoureuses (conduite en montagne, etc.).

Toujours confier la vidange du liquide de frein à un technicien Volvo formé et qualifié.

AVERTISSEMENT

- Si le niveau de liquide est en dessous de la marque **MIN** du réservoir ou si un message relatif au système de freinage apparaît dans la fenêtre de renseignement : **NE PAS CONDUIRE**. Faire remorquer le véhicule chez un technicien Volvo formé et qualifié pour vérification du système de freinage.
- Le liquide DOT 4+ ne doit jamais être mélangé avec un autre type de liquide de frein.

Réservoir de liquide de servodirection

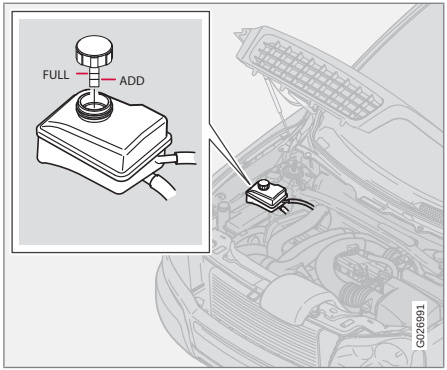

Le niveau du liquide doit toujours se situer entre les marques ADD et FULL.

Type de liquide : fluide synthétique pour servodirection Volvo (Pentosin CHF 11S), numéro de pièce 1161529 ou équivalent.

Vidange Aucune vidange du liquide n'est nécessaire.

En cas de problème dans le système de servodirection ou de panne électrique dans le véhicule nécessitant un remorquage, il est toujours possible d'utiliser la direction. Toutefois, se rappeler qu'un plus grand effort sera nécessaire pour manoeuvrer le volant.

Balais d'essuie-glace

Balais d'essuie-glace

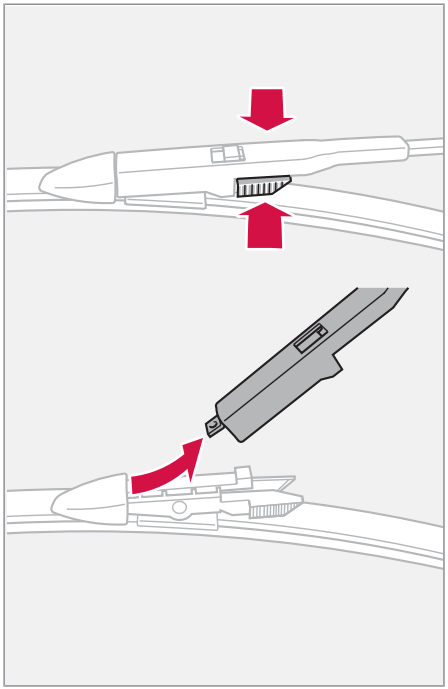

Pour remplacer un balai d'essuie-glace avant :

1. Détacher le bras d'essuie-glace du pare-brise et tenir le balai d'essuie-glace.
2. Appuyer sur le loquet rainuré et tirer pour retirer le balai d'essuie-glace.
3. Insérer un nouveau balai et s'assurer qu'il est fixé de façon sécuritaire.

REMARQUE

Le balai du côté conducteur est plus long que celui du côté passager.

Balai d'essuie-glace arrière

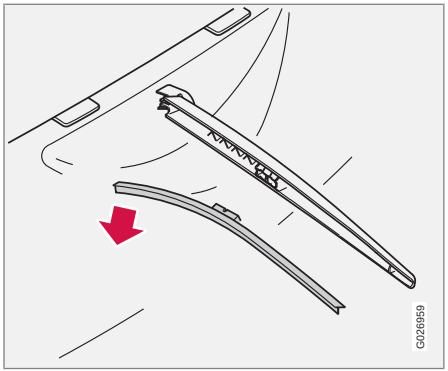

Pour remplacer un balai d'essuie-glace arrière :

1. Tirer le bras d'essuie-glace vers l'arrière, loin de la vitre du hayon.
2. Retirer le balai d'essuie-glace tel qu'illustré.
3. Installer le nouveau balai en appuyant dessus. S'assurer qu'il est bien fixé.

REMARQUE

On peut améliorer la visibilité et prolonger la durée d'utilisation des balais d'essuie-glace en gardant le pare-brise/la lunette arrière et les balais d'essuie-glace propres. voir page 218 pour les directives de nettoyage.

Entretien de la batterie

La batterie de votre véhicule se trouve sous le plancher de l'espace à bagages.

Les habitudes et les conditions de conduite, le climat, le nombre de démarrages, etc., influent tous sur la durée de service et le fonctionnement de la batterie. Pour que votre batterie fonctionne bien, il faut garder à l'esprit les points suivants :

- Utiliser un tournevis pour ouvrir les bouchons ou le couvercle et une lampe de poche pour vérifier le niveau.
- Ajouter de l'eau distillée si nécessaire. Le niveau ne doit jamais dépasser l'indicateur.
- Le niveau de liquide doit être vérifié si la batterie a été rechargée.
- Après la vérification, s'assurer que le bouchon de chaque élément de la batterie ou du couvercle est bien vissé.
- Vérifier si les câbles de la batterie sont correctement raccordés et serrés.
- Ne jamais déconnecter la batterie lorsque le moteur tourne ou que la clé est dans le contact. Cela pourrait endommager le système électrique du véhicule.
- La batterie doit être déconnectée de la voiture quand on utilise un chargeur de batterie directement sur la batterie.
- Pour conserver la batterie en bonne condition, il faut conduire le véhicule au moins 15 minutes par semaine ou brancher la batterie à un chargeur ayant une fonction de chargement automatique.
- Si la batterie est entièrement déchargée un certain nombre de fois, cela peut raccourcir sa durée de vie utile. Conserver la batterie entièrement chargée permet de prolonger sa durée de vie utile.
- La durée de vie utile d'une batterie dépend de facteurs comme les conditions routières et le climat. Un très grand froid peut également diminuer la capacité de démarrage de la batterie.
- Étant donné que la capacité de démarrage de la batterie diminue au fil du temps, il peut être nécessaire de la recharger si on ne conduit pas le véhicule pendant une longue période ou si le véhicule est conduit uniquement sur de courtes distances.
-

AVERTISSEMENT

AVERTISSEMENT RELATIF À LA PROPOSITION 65!

Les bornes, les têtes d'accumulateurs et les autres accessoires de la batterie contiennent du plomb et des composés de plomb, des substances chimiques reconnues par l'État de la Californie comme pouvant provoquer le cancer et avoir des effets nuisibles sur la fécondité. Se laver les mains après manipulation.

AVERTISSEMENT

- Ne jamais exposer la batterie à des flammes nues ou à des étincelles électriques.
- Ne pas fumer à proximité de la batterie.
- Le liquide de la batterie contient de l'acide sulfurique. Il faut éviter que ce liquide entre en contact avec les yeux, la peau, les vêtements ou les surfaces peintes. En cas de contact, rincer la partie touchée à grande eau. En cas de contact avec les yeux, consulter immédiatement un médecin.

Batterie

REMARQUE

Se débarrasser de toute batterie usée dans un centre de recyclage ou dans un endroit similaire ou l'amener chez votre concessionnaire Volvo.

Symboles :

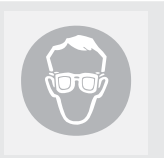	Porter des lunettes de protection
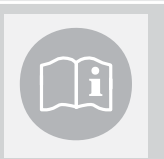	Voir les détails dans le manuel du propriétaire
	Tenir hors de portée des enfants
	Corrosif
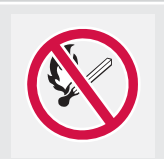	Défense de fumer, aucune flamme nue, aucune étincelle
	Explosion

Remplacement de la batterie

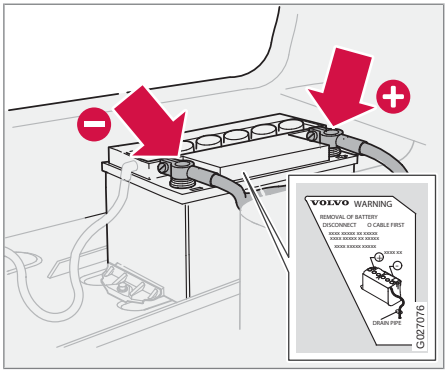

1. Couper le contact.
2. **Attendre au mois 5 minutes après avoir coupé le contact avant de débrancher la batterie** pour que toutes les données dans le circuit électrique du véhicule soient recueillies dans les modules de commande.
3. Enlever l'attache de retenue et dévisser le couvercle de la batterie. Attendre au mois 5 minutes après avoir coupé le contact avant de débrancher la batterie pour que toutes les données dans le circuit électrique du véhicule soient recueillies dans les modules de commande.

4. Déconnecter d'abord le câble négatif (mise à la masse).

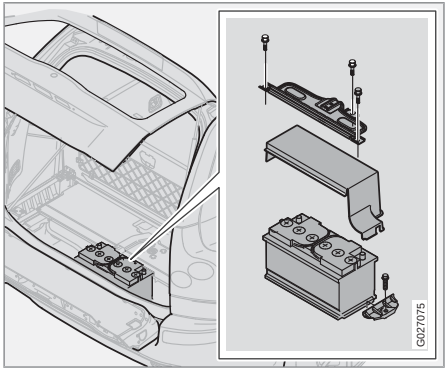

5. Débrancher le câble positif et tirer le flexible de ventilation de la batterie.
6. Dégager l'ancienne batterie et poser la neuve.
7. Brancher d'abord le câble positif.
8. Brancher ensuite le câble négatif (mise à la masse).
9. S'assurer que le flexible de ventilation (voir la colonne de droite) est bien raccordé à la batterie et que l'autre extrémité du flexible est bien insérée dans l'ouverture de ventilation, au fond du compartiment de la batterie.

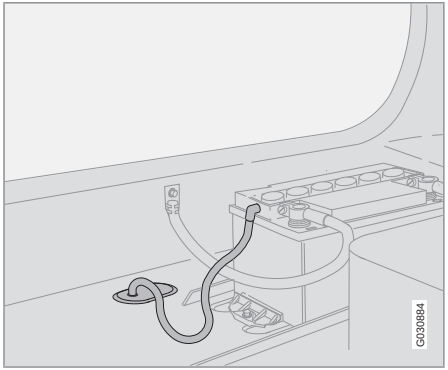

Flexible de ventilation

10. Remettre le couvercle et l'attache de retenue et bien le visser en place.

REMARQUE

Après le débranchement ou le remplacement de la batterie, verrouiller et déverrouiller le véhicule au moyen de la clé-télécommande du système de verrouillage central pour activer de nouveau des mécanismes comme les vitres électriques, le toit ouvrant, l'éclairage d'accueil, etc.

AVERTISSEMENT

- La batterie produit de l'hydrogène, qui est un gaz inflammable et explosif. Elle est munie d'un flexible de ventilation qui sert à évacuer l'hydrogène par une ouverture qui se trouve au fond du compartiment de la batterie. Si on doit remplacer la batterie, il est essentiel de bien raccorder le flexible à la batterie et de le faire passer par l'ouverture de ventilation prévue à cette fin (voir l'illustration).
- S'assurer que le flexible de ventilation est exempt de débris.
- Il faut utiliser uniquement des batteries équipées d'un flexible de ventilation. Veuillez communiquer avec un technicien Volvo formé et qualifié.

Remplacement d'ampoules

Lorsque vous remplacez une ampoule, gardez à l'esprit les points suivants :

- Ne touchez jamais au verre de l'ampoule. La graisse et les huiles qu'il y a sur vos doigts se vaporiseront à la chaleur et laisseront un dépôt sur le réflecteur, ce qui l'endommagera.
- Les ampoules des phares directionnels offerts en option contiennent des traces de mercure. Toujours confier les ampoules usagées à un concessionnaire Volvo autorisé pour élimination.

Les ampoules suivantes doivent être remplacées par un technicien Volvo autorisé :

- Phares directionnels
- Éclairage d'accueil (plafond),
- Lampes de lecture
- Lumières de la boîte à gants,
- Clignotants et éclairage d'accueil intégré aux rétroviseurs latéraux,
- Feux d'arrêt surélevés

Remplacement des ampoules des feux de route/croisement, des clignotants et des feux de stationnement

AVERTISSEMENT

- Le moteur de devrait pas être en marche lorsqu'on remplace les ampoules.
- Si le moteur fonctionnait quelques minutes avant de remplacer les ampoules du boîtier de phare, les composantes dans le compartiment moteur peuvent être chaudes.

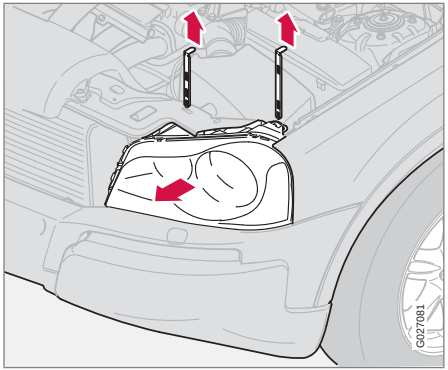

Il faut enlever le boîtier du phare au complet pour remplacer l'ampoule.

Pour enlever le boîtier du phare :

1. Couper le contact.
2. Ouvrir le capot.
3. Enlever les tiges de retenue (voir l'illustration).
4. Enlever le boîtier du phare.

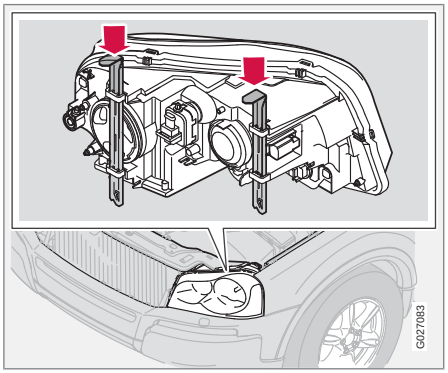

AVERTISSEMENT

Phares directionnels* - étant donné la tension très élevée de ces phares, le remplacement des ampoules doit être confié à un technicien Volvo formé et qualifié.

* Option/accessoire, pour de plus amples informations reportez-vous à l'Introduction.

Remplacement d'ampoules

Emplacement des ampoules dans le boîtier du phare

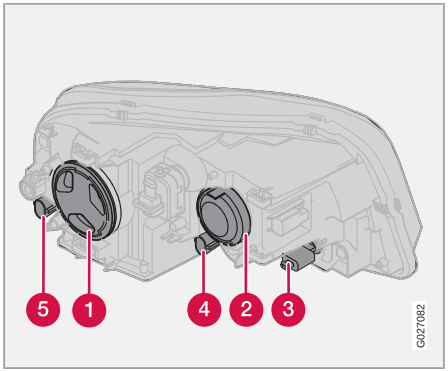

1. Feu de croisement/phares directionnels*
2. Feu de route
3. Clignotant
4. Feu de stationnement
5. Feu de position latéral

Remplacement de l'ampoule des feux de croisement (phares halogènes)

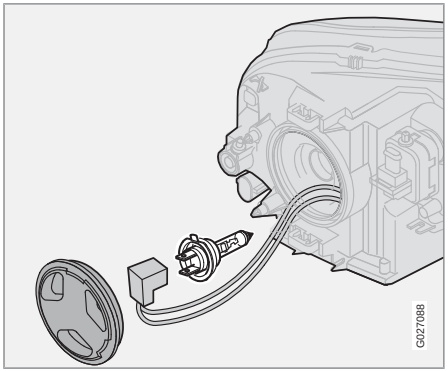

1. Enlever le couvercle en plastique qui recouvre l'ampoule en le tournant dans le sens antihoraire.
2. Sortir le connecteur du boîtier du phare.
3. Desserrer le ressort de retenue de l'ampoule en le déplaçant d'abord vers la droite avant de le retirer.
4. Retirer l'ampoule du support.
5. Insérer l'ampoule neuve (sans toucher le verre) dans le support.
6. Déplacer le ressort de retenue vers le haut et le pousser légèrement vers la gauche jusqu'à ce qu'il s'insère correctement.
7. Comprimer le support de l'ampoule dans le boîtier du phare.
8. Remettre le couvercle en plastique en place. Les lettres **HAUT** doivent être vers le haut.

Remplacement de l'ampoule des feux de route (phares halogènes)

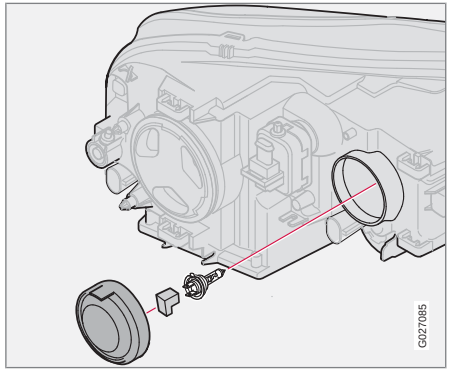

1. Retirer le couvercle en caoutchouc en tirant dessus.
2. Sortir le connecteur du boîtier du phare.

Remplacement d'ampoules

3. Desserrer le ressort de retenue de l'ampoule en le déplaçant d'abord vers la droite avant de le retirer.
4. Retirer l'ampoule du support.
5. Insérer l'ampoule neuve (sans toucher le verre) dans le support.
6. Déplacer le ressort de retenue vers le haut et le pousser légèrement vers la gauche jusqu'à ce qu'il s'insère correctement.
7. Comprimer le support de l'ampoule dans le boîtier du phare.
8. Remettre en place le couvercle en caoutchouc en le comprimant.

Remplacement de l'ampoule des feux de route (phares directionnels)

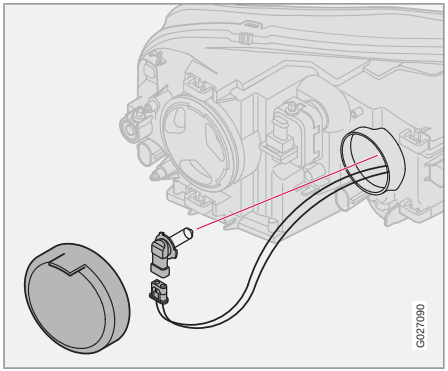

1. Enlever le couvercle en caoutchouc qui recouvre l'ampoule en tirant dessus.
2. Tourner le support de l'ampoule dans le sens antihoraire et le retirer du boîtier du phare.
3. Retirer le connecteur de l'ampoule en appuyant sur la languette du verrouillage et en tirant.
4. Brancher le connecteur à la nouvelle ampoule jusqu'à ce qu'un clic indique qu'elle est en place.
5. Insérer une nouvelle ampoule dans le boîtier du phare et tourner dans le sens horaire.
6. Remettre le couvercle en plastique en place.

Remplacement des ampoules des feux de stationnement ou des feux de position latéraux

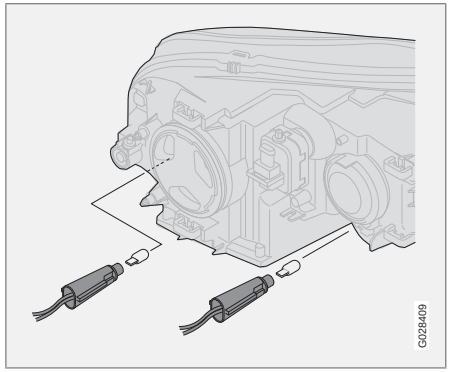

1. Tourner le support de l'ampoule d'environ 1/4 de tour dans le sens antihoraire et le sortir du boîtier du phare en tirant dessus.
2. Retirer l'ampoule en tirant dessus.
3. Amener les languettes de guidage de part et d'autre de la base de l'ampoule face aux

rainures du support et mettre l'ampoule en place en la comprimant.

4. Comprimer le support de l'ampoule dans le boîtier du phare et le tourner d'environ 1/4 de tour dans le sens horaire.

Remplacement de l'ampoule du clignotant

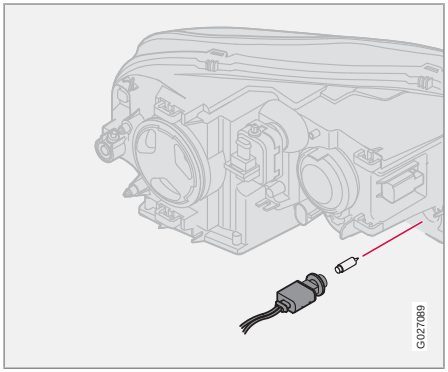

1. Tourner le support de l'ampoule d'environ 1/4 de tour dans le sens antihoraire et le sortir du boîtier du phare en tirant dessus.
2. Appuyer légèrement sur l'ampoule et le retirer du support.
3. Amener les languettes de guidage de part et d'autre de la base de l'ampoule face aux rainures du support. Mettre l'ampoule en place en la comprimant et la tourner délicatement dans le sens horaire.
4. Comprimer le support de l'ampoule dans le boîtier du phare et le tourner d'environ 1/4 de tour dans le sens horaire.

Feux antibrouillard avant

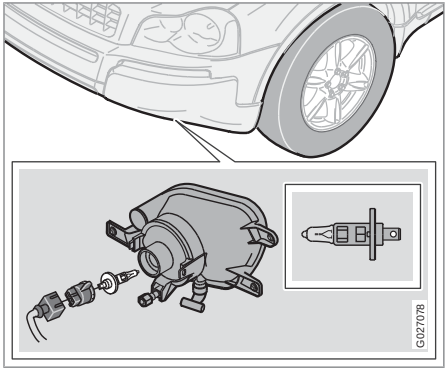

REMARQUE

Éviter de toucher le verre de l'ampoule avec les doigts.

1. Couper le contact.
2. Tourner légèrement le support de l'ampoule dans le sens antihoraire pour le dégager.
3. Remplacer l'ampoule. La forme du pied de l'ampoule correspond à la forme du support.
4. Réinstaller le support de l'ampoule en le tournant légèrement dans le sens horaire. Le côté du support sur lequel est indiqué **TOP** doit être orienté vers le haut.

Remplacement d'ampoules

Emplacement des ampoules des feux arrière

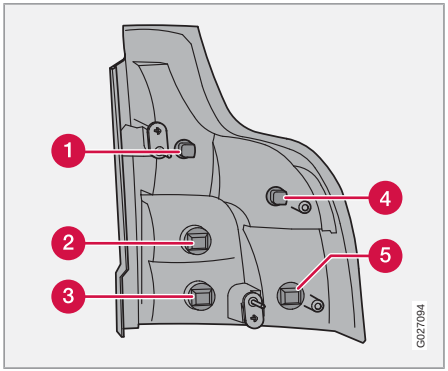

1. Feu de stationnement
2. Clignotant
3. Feu de recul
4. Feu de stationnement
5. Feu d'arrêt

REMARQUE

Si le message indiquant une ampoule grillée demeure affiché après le remplacement d'une ampoule, consulter un technicien Volvo formé et qualifié.

Remplacement des ampoules des feux arrière

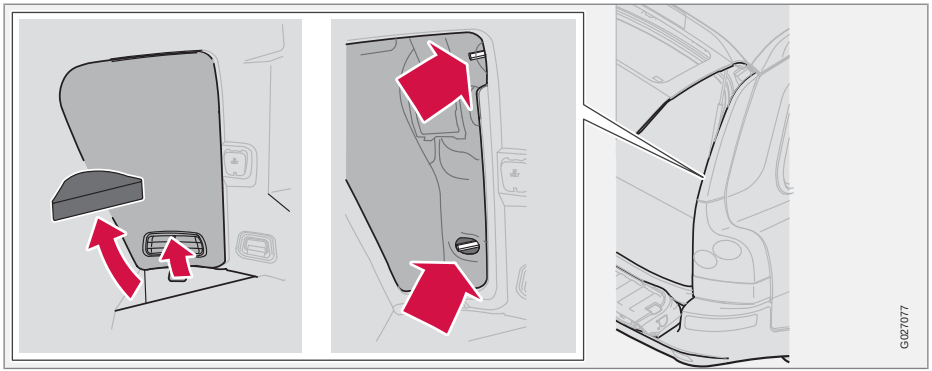

1. Éteindre tous les feux et mettre la clé de contact à la position **0**.
2. Rabattre la partie inférieure du hayon et relever la partie arrière du plancher de l'espace à bagages.
3. Si le véhicule est équipé du dispositif d'arrimage pour sacs d'épicerie offert en option, ôter les sangles du support.
4. Enlever le panneau de coin.
5. Ouvrir le couvercle du panneau latéral en tirant la languette vers le haut et l'extérieur.
6. Dévisser les boulons.
7. Enlever le boîtier des feux arrière au complet en tirant dessus.
8. Débrancher le câblage.
9. Placer le boîtier des feux arrière sur un chiffon doux pour éviter d'érafler la lentille.
10. Tourner le ou les supports de l'ampoule dans le sens antihoraire et les retirer.
11. Ampoules de clignotant, de feu de marche arrière, de feu d'arrêt : Tourner le support de l'ampoule dans le sens antihoraire et le retirer.
12. Ampoules de feu de stationnement Retirer l'ampoule en tirant dessus.
13. Insérer une nouvelle ampoule.
14. Placer le support de l'ampoule dans la rainure et tourner dans le sens horaire.
15. Remettre le câblage en place en le comprimant.
16. Faire correspondre le boîtier des feux arrière aux orifices des boulons de retenue et le mettre en place en appuyant dessus.
17. Serrer les boulons de retenue.
18. Remettre en place les panneaux latéral et de coin.

Remplacement d'ampoules

Feu antibrouillard arrière

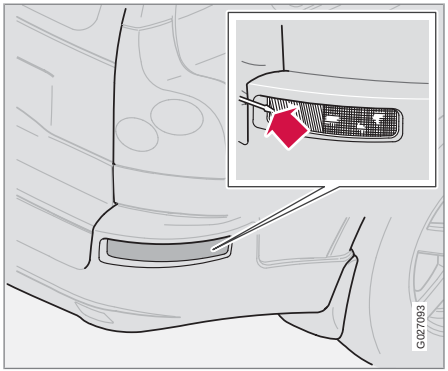

1. Couper le contact.
2. Insérer doucement un petit tournevis (voir l'illustration ci-dessus).
3. Dégager le boîtier du phare.
4. Tourner le support de l'ampoule dans le sens antihoraire et le retirer.
5. Tourner le support de l'ampoule dans le sens antihoraire et le retirer.
6. Insérer une ampoule neuve et remettre le boîtier du phare en place en appuyant dessus.

Éclairage d'accueil de seuil de portière

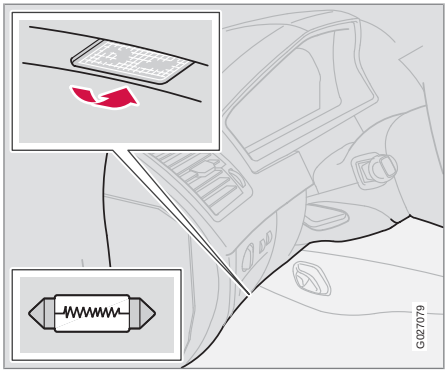

L'éclairage d'accueil de seuil de portière est situé sous le tableau de bord du côté conducteur et du côté passager.

Pour changer une ampoule :

1. Insérer doucement un tournevis et sortir le verre diffuseur.
2. Remplacer l'ampoule défectueuse.
3. Reposer le verre diffuseur.

Éclairage de l'espace à bagages

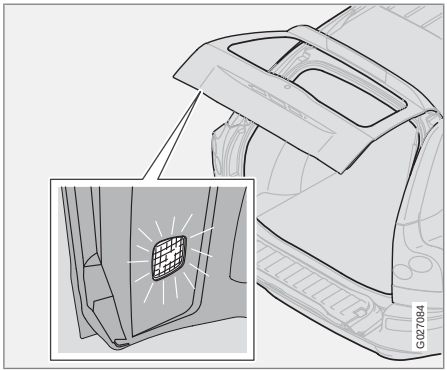

1. Insérer doucement un tournevis et sortir le verre diffuseur.
2. Extraire l'ampoule et la remplacer.
3. Enfoncer le verre diffuseur en place.

Éclairage du miroir de pare-soleil

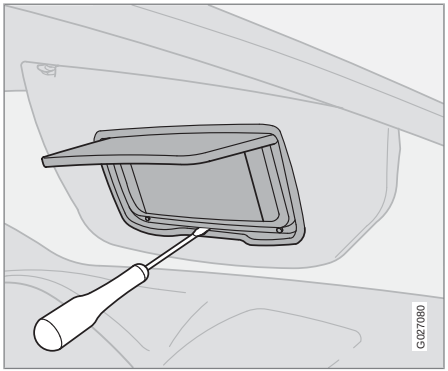

1. Insérer doucement un tournevis et sortir le verre diffuseur.
2. Extraire l'ampoule et la remplacer.
3. Comprimer avec précaution le bord inférieur de la lentille sur les quatre attaches et comprimer le bord supérieur de la lentille pour la mettre en position.

Lampes de plaque d'immatriculation

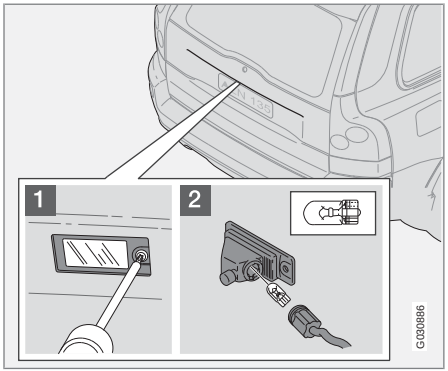

1. Couper le contact.
2. Desserrer les vis au moyen d'un tournevis dynamique.
3. Tourner le support de l'ampoule dans le sens antihoraire et le sortir.
4. Enlever l'ampoule défectueuse et en installer une nouvelle.
5. Réinsérer le support de l'ampoule dans le boîtier et tourner dans le sens horaire.
6. Remettre le boîtier en place et le visser.

REMARQUE

Il se peut que vous ayez de la difficulté à remplacer les autres ampoules. Laisser à un technicien Volvo formé et qualifié le soin de les remplacer, si nécessaire.

Fusibles

Remplacement des fusibles

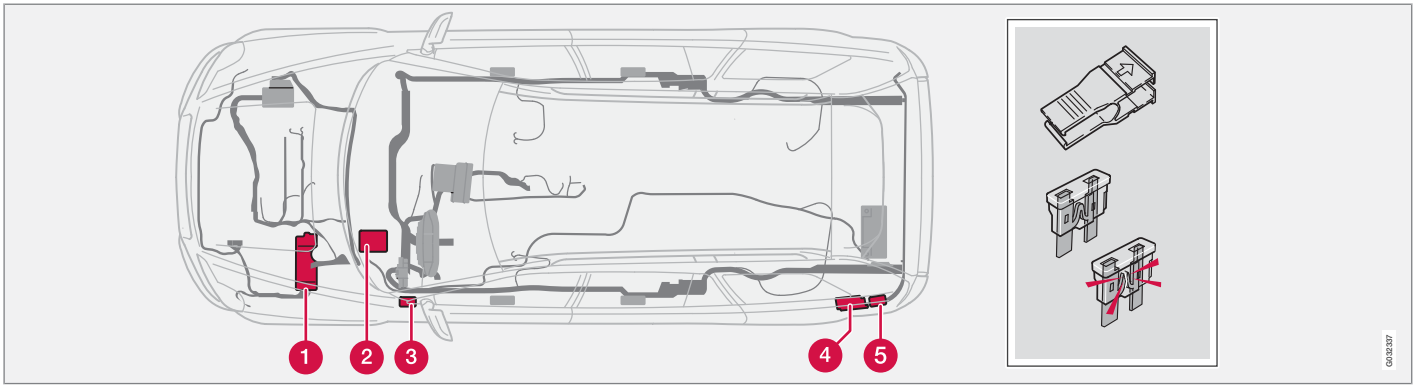

1. Boîte à relais et à fusibles dans le compartiment moteur
2. Boîte à fusibles dans l'habitacle, derrière le couvercle en plastique
3. Boîte à fusibles dans l'habitacle, dans la bordure du tableau de bord
4. Boîte à fusibles dans l'espace à bagages
5. Boîte à fusibles dans l'espace à bagages[1].
5. Fusibles supplémentaires dans l'espace à bagages (XC90 Executive*)

Si un composant électrique est défectueux, il est possible qu'un fusible ait sauté.

Les boîtes à fusibles sont situées à quatre endroits différents, voir l'illustration ci-dessus.

Une étiquette à l'intérieur de chaque couvercle indique l'intensité de chaque fusible et les composants électriques qui y sont raccordés.

Le moyen le plus simple de savoir si un fusible est défectueux, c'est de le retirer. Enlever le fusible en tirant simplement dessus. Si un fusible est difficile à enlever, la boîte à fusibles de l'habitacle, située sur le tableau de bord du côté conducteur, contient un outil d'enlèvement de fusibles spécial (ainsi que plusieurs fusibles de rechange). Sur le côté, inspecter le fil de métal courbé (voir l'illustration) pour voir s'il est rompu. Si c'est le cas, insérer un nouveau fusible de **même couleur et intensité de courant** (indiquées sur le fusible). Les fusibles de rechange sont rangés dans la boîte à fusibles dans le compartiment moteur et l'habitacle. Si les fusibles sautent continuellement, faire vérifier le système électrique par un technicien Volvo formé et qualifié.

1 Certains marchés seulement.

Fusibles

AVERTISSEMENT

Ne jamais utiliser d'objets métalliques ou de fusibles dont l'intensité est plus élevée que celle indiquée dans les pages suivantes. Autrement, vous risquez d'endommager sérieusement le système électrique du véhicule ou de provoquer une surcharge.

Fusibles

Fusibles dans le compartiment moteur

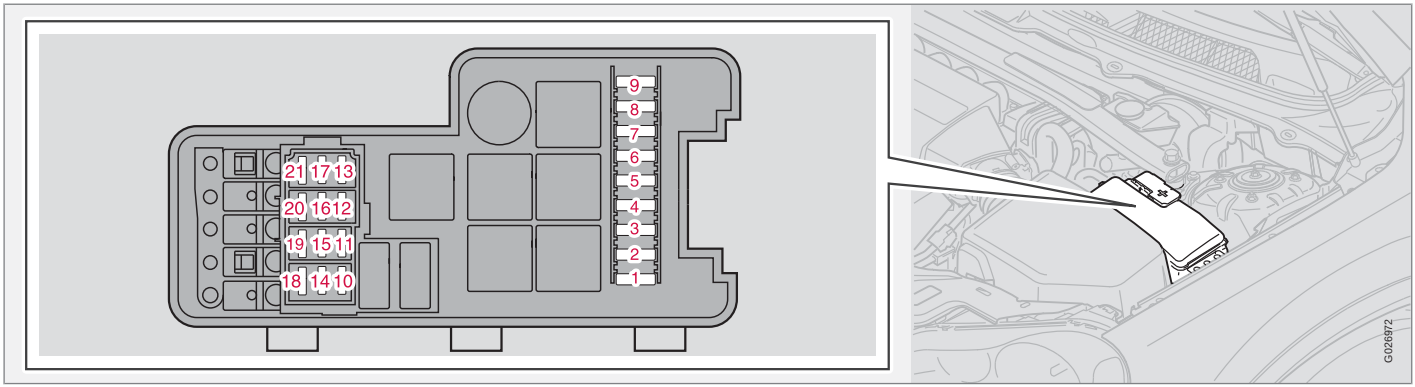

Lors du remplacement de fusibles, veiller à bien remplacer le fusible sauté par un fusible neuf de même couleur et de même intensité de courant (indiquée sur le fusible).

No		A
1	ABS	30
2	ABS	30
3	Lave-phares	35
4	–	20
5	Lampes auxiliaires*	35
6	Relais du démarreur	25
7	Essuie-glaces avant	15
8	Pompe à essence	15
9	Module de gestion de la transmission (V8 et 6 cyl.)	15
10	Bobines d'allumage, module de gestion du moteur	20
11	Compresseur de climatisation, détecteur de position de l'accélérateur, ventilateur de boîte E	10
12	Module de gestion du moteur, injecteurs, détecteur de régulation de débit massique d'air	15
13	Commande des gaz (V8), actionneur de la tubulure d'admission (6 cyl.)	10

* Option/accessoire, pour de plus amples informations reportez-vous à l'Introduction.

No		A
14	Sonde d'oxygène des gaz d'échappement préchauffée	20
15	Ventilation du carter, soupapes de commande, connexion de la climatisation, diagnostics de fuite, module de commande du moteur (V8, 6 cyl.), détecteur de régulation de débit massique d'air (V8)	15
16	Feu de croisement côté conducteur	20
17	Feu de croisement côté passager	20
18	–	
19	Alimentation du module de gestion du moteur, relais du moteur	5
20	Feux de stationnement	15
21	Pompe à dépression	20

Fusibles

Fusibles dans l'habitacle, sur le côté du tableau de bord

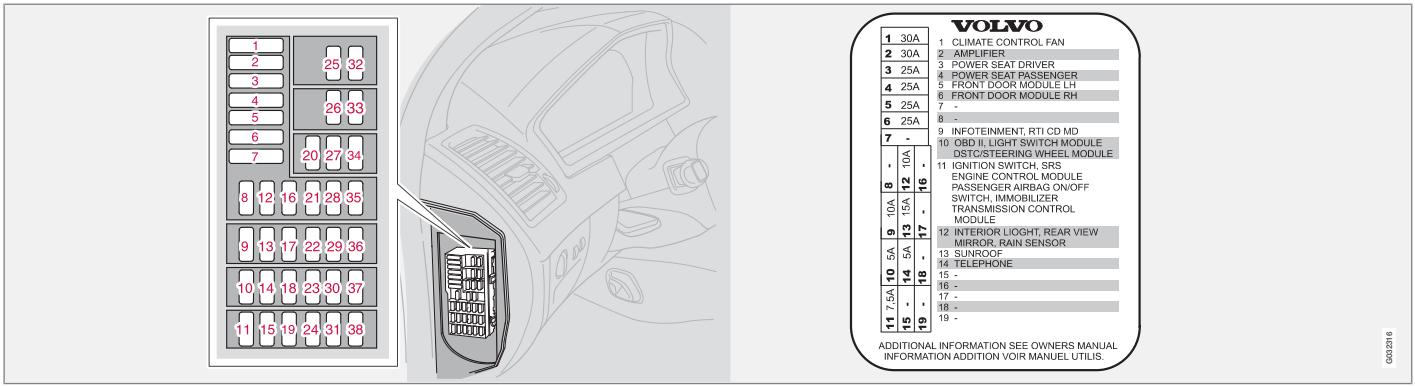

L'étiquette indique l'emplacement et l'intensité de courant des fusibles

Les fusibles se trouvent à l'intérieur du panneau d'accès sur le bord du tableau de bord, du côté du conducteur. Il y a également un certain nombre de fusibles de rechange. Lorsque vous remplacez un fusible sauté, s'assurer de le remplacer par un nouveau fusible de la même couleur et de la même intensité de courant (inscrite sur le fusible).

No		A
1	Ventilateur - système de climatisation	30
2	Amplificateur audio*	30
3	Siège à réglage électrique du conducteur*	25
4	Siège à réglage électrique du passager*	25

No		A
5	Portière du conducteur - verrouillage central, vitre électrique, rétroviseur extérieur	25
6	Portière du passager avant - verrouillage central, vitres électriques, rétroviseur extérieur	25
7	–	

* Option/accessoire, pour de plus amples informations reportez-vous à l'Introduction.

No		A
8	Radio, lecteur de CD, système de divertissement arrière (RSE)*	15
9	Système de navigation Volvo*, radio par satellite Sirius*	10
10	Système de diagnostic embarqué, interrupteur des phares, capteur de l'angle du volant, module de gestion du volant	5
11	Commutateur d'allumage, SRS, module de commande du moteur (V8, 6 cyl.), antidémarreur, module de gestion de la transmission (V8, 6 cyl.)	7,5
12	Plafonnier, module de gestion électronique supérieur	10
13	Toit ouvrant*	15
–	14 – 38	–

Fusibles

Boîte à fusibles dans l'habitacle, derrière le couvercle en plastique

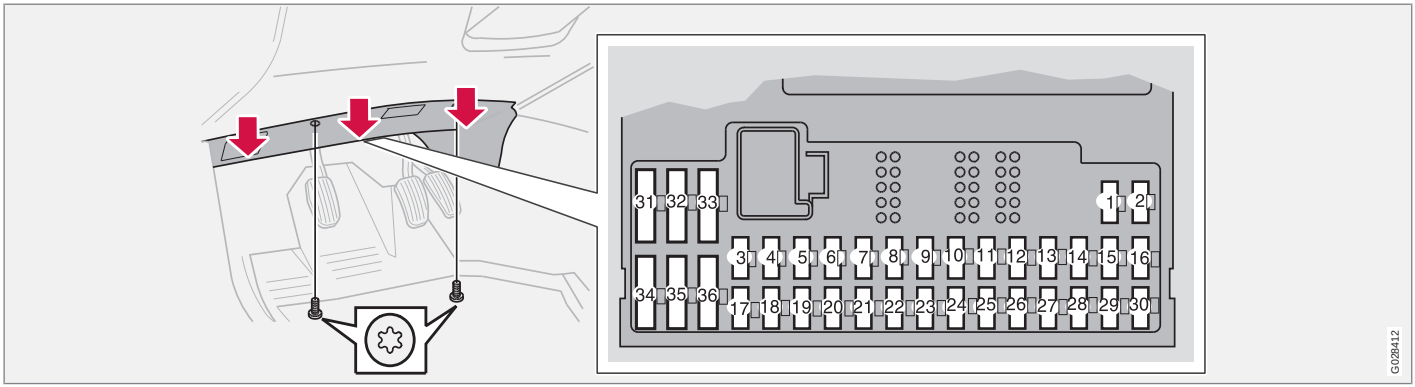

Cette boîte à fusibles est située derrière le couvercle en plastique sous le volant. Lorsque vous remplacez un fusible sauté, s'assurer de le remplacer par un nouveau fusible de la même couleur et de la même intensité de courant (inscrite sur le fusible).

No		A
1	Siège chauffant du passager	15
2	Siège chauffant du conducteur	15
3	Avertisseur	15
4	–	
5	Chaîne audio	10
6	–	
7	–	
8	Sirène de l'alarme*	5
9	Alimentation du contacteur des feux d'arrêt	5
10	Tableau de bord, système de climatisation, siège à réglage électrique du conducteur, capteur du poids de l'occupant	10
11	Prises 12 volts - sièges avant et arrière, réfrigérateur* (XC90 Executive)	15
12	–	
13	–	
14	–	

* Option/accessoire, pour de plus amples informations reportez-vous à l'Introduction.

Fusibles

No		A
15	ABS, DSTC	5
16	Servodirection, phares directionnels*	10
17	Feu antibrouillard avant du côté conducteur*	7,5
18	Feu antibrouillard avant du côté passager*	7,5
19	–	
20	Pompe de liquide de refroidissement (V8)	5
21	Module de gestion de la transmission1	10
22	Feu de route, côté conducteur1	10
23	Feu de route, côté passager	10
24	–	
25	–	
26	–	
27	–	
28	Siège à réglage électrique du passager*	5

No		A
29	–	
30	Système d'information sur l'angle mort*	5
31	–	
32	–	
33	Pompe à dépression	20
34	Pompe - lave-glace du pare-brise et du hayon	15
35	–	
36	–	

▸▸

Fusibles

Fusibles dans l'espace à bagages

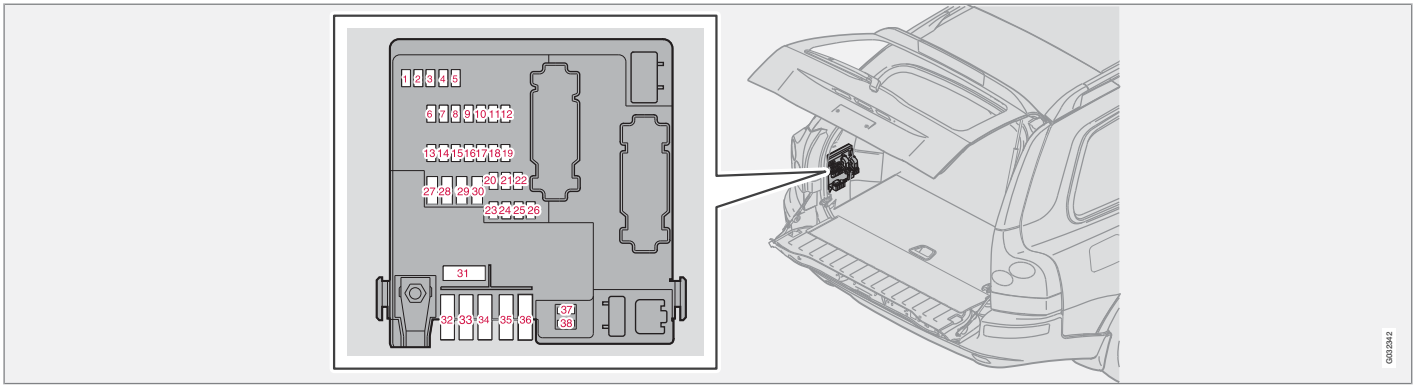

Dans l'espace à bagages, les fusibles se trouvent derrière le panneau du côté du conducteur. Lorsque vous remplacez un fusible sauté, s'assurer de le remplacer par un nouveau fusible de la même couleur et de la même intensité de courant (inscrite sur le fusible).

No		A
1	Feux de recul	10
2	Feux de stationnement, feux antibrouillard, éclairage de l'espace à bagages, éclairage de la plaque d'immatriculation, diodes de feux d'arrêt	20
3	Accessoires	15
4	–	
5	Module électronique arrière	10

No		A
6	Système de divertissement arrière (accessoire)	7,5
7	Système de divertissement arrière (accessoire)	15
8	Prise 12 volts dans l'espace à bagages	15
9	Portière arrière, côté passager - vitre électrique, fonction de coupure du circuit de la vitre électrique	20

Fusibles

No		A
10	Portière arrière, côté conducteur - vitre électrique, fonction de coupure du circuit de la vitre électrique	20
11	–	
12	–	
13	–	
14	Caisson de basse*, système de climatisation arrière *	15
15	–	
16	–	
17	Audio accessoire	5
18	–	
19	Essuie-glace du hayon	15
20	Câblage de remorque (alimentation à 15)*	20
21	–	
22	–	
23	Aide au stationnement	7,5
24	–	

No		A
25	–	
26	Aide au stationnement*	5
27	Fusible principal : câblage de remorque, aide au stationnement, traction intégrale	30
28	Système de verrouillage central	15
29	Éclairage de remorque, côté conducteur : feux de stationnement, clignotant*	25
30	Éclairage de remorque du côté passager : feu d'arrêt, feu antibrouillard, clignotant*	25
31	Fusible principal : fusibles 37 et 38	40
32	–	
33	–	
34	–	
35	–	
36	–	

No		A
37	Chauffage, lunette arrière	20
38	Chauffage, lunette arrière	20

Fusibles

Fusibles supplémentaires dans l'espace à bagages (XC90 Executive*)

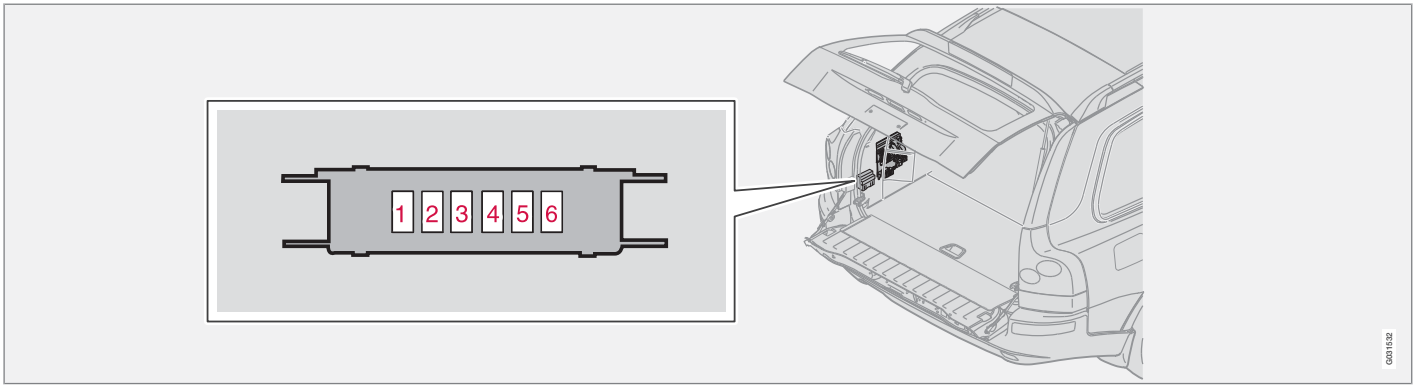

Dans l'espace à bagages, les fusibles se trouvent derrière le panneau du côté du conducteur. Lorsque vous remplacez un fusible sauté, s'assurer de le remplacer par un nouveau fusible de la même couleur et de la même intensité de courant (inscrite sur le fusible).

1.	Relais pour chauffage du siège arrière et massage du siège avant	5 A
2.	Chauffage du siège arrière, côté conducteur	15 A
3.	Chauffage du siège arrière, côté passager	15 A
4.	Ventilation/massage au siège avant	10 A
5.	–	–
6.	–	–

* Option/accessoire, pour de plus amples informations reportez-vous à l'Introduction.

Aperçu de la chaîne audio..... 264
Commandes de la chaîne audio..... 265
Fonctions de la radio..... 271
Radio par satellite Sirius..... 276
Équipement auxiliaire..... 280
Lecteur/changeur de CD..... 282
Structure du menu..... 285
Système de divertissement arrière - écran double (RSE)*..... 286

G020924

* Option/accessoire, pour de plus amples informations reportez-vous à l'Introduction.

AUDIO

10

Aperçu de la chaîne audio

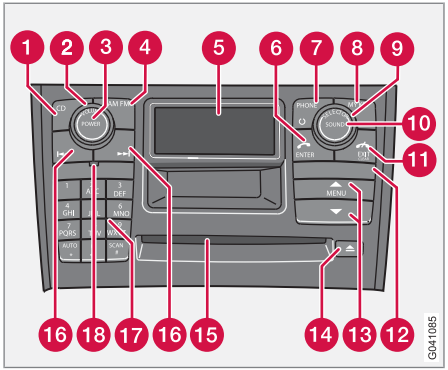

1. **CD** lecteur
2. **VOLUME** - tourner pour régler
3. **POWER** – Marche/arrêt
4. **AM/FM** - pour alterner entre **FM1, FM2** et **AM**
5. Écran
6. **ENTER** - choisir une option de menu ou activer une sélection
7. Pas utilisé
8. **MY KEY** - touche programmable pour votre fonction de menu préférée
9. **SELECTOR** - sélectionner la source sonore
10. **SOUND** - régler le son
11. **EXIT/CLEAR** - reculer dans le menu ou annuler une sélection
12. Pas utilisé
13. **MENU** – sélection/navigation dans le menu
14. Éjection du CD
15. Fente d'insertion de CD, changeur de CD*
16. sert à rechercher et à mettre en mémoire les stations radio les plus puissantes dans la région où se trouve le véhicule.
17. Touche de préréglage d'une station/sélectionne un disque dans le changeur de CD* (**1-6**)
18. **IR***Port infrarouge - pour la télécommande du système de navigation en option

* Option/accessoire, pour de plus amples informations reportez-vous à l'Introduction.

Clavier monté sur le volant

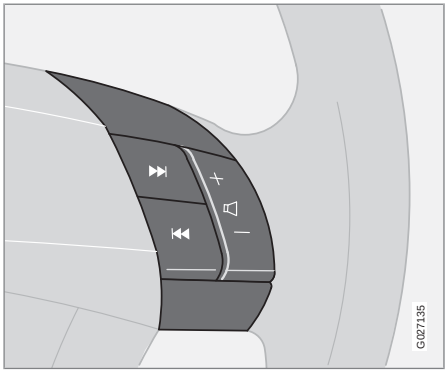

Les quatre touches du clavier monté sur le volant peuvent servir à commander la chaîne audio. Le clavier du volant peut servir à régler le volume, à passer d'une station préréglée à une autre et à changer de piste sur un CD.

- Appuyer brièvement sur les boutons ⏮ ou ⏭ pour rechercher une station radio ou pour sélectionner la piste suivante/précédente du CD.
- Appuyer sur ces boutons et les maintenir enfoncés pour faire une recherche à l'intérieur d'une piste.

Accès aux menus et utilisation des menus

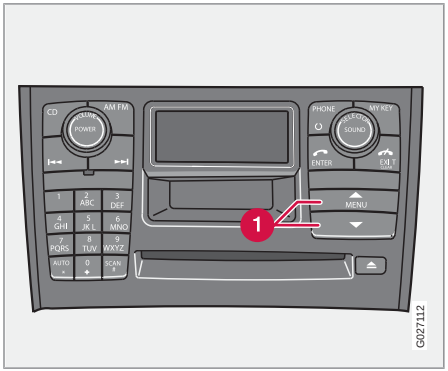

Dans le mode menu, vous pouvez modifier les paramètres et programmer de nouvelles fonctions de la chaîne audio. Les nombreuses options du menu apparaissent à l'écran et le niveau actuel de la structure de menu apparaît dans le coin supérieur droit de l'écran.

Appuyer sur le bouton **MENU** pour accéder au mode Menu.

Utiliser les menus en procédant comme suit :

- Utiliser les flèches 1 pour naviguer dans les menus. Les points affichés à l'écran indiquent qu'il existe d'autres sélections.
- Appuyer sur **ENTER** pour confirmer ou annuler une sélection.
- Pour sortir du mode Menu, appuyer longuement sur le bouton **EXIT/CLEAR**.
- Appuyer brièvement sur le bouton **EXIT/CLEAR** permet d'annuler ou de répondre « non » à une sélection du menu, ou de revenir en arrière dans le menu.

Raccourci

Les options du menu sont numérotées. Vous pouvez y accéder directement en appuyant sur les touches correspondantes du clavier numéroté situé à gauche du panneau de sélection-écoute.

MY KEY - programmation d'une touche d'accès rapide

Utiliser la touche **MY KEY** pour y mémoriser votre fonction préférée du menu comme la fonction **RANDOM**, etc.

1. Utiliser les boutons **MENU** pour passer en revue ces fonctions.

Commandes de la chaîne audio

2. Sélectionner la fonction désirée dans le menu en appuyant pendant plus de deux secondes sur le bouton **MY KEY**.
3. Lorsque **MY KEY STORED** apparaît sur l'affichage, la fonction est mémorisée.
4. Appuyer brièvement sur le bouton **MY KEY** pour activer la fonction.

Recommencer les étapes 1 à 4 pour mémoriser d'autres fonctions sur les boutons **MY KEY**.

REMARQUE

Vous pouvez programmer un seul raccourci à la fois au moyen des boutons **MY KEY**.

Connecteurs et commandes des écouteurs arrière *

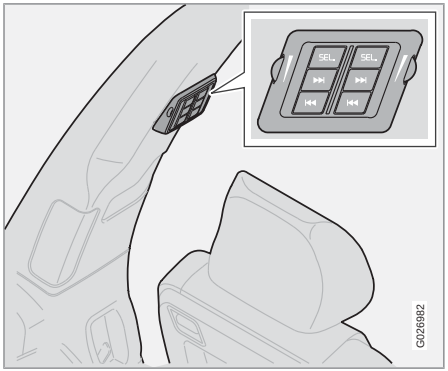

Les panneaux des portières à l'arrière de la deuxième rangée de sièges peuvent être équipés de prises pour écouteurs à l'intention des passagers de la deuxième rangée et de la troisième rangée de sièges (en option). Plusieurs personnes peuvent écouter des sources sonores différentes, comme des CD ou la radio, simultanément et sans déranger son voisin.

Chaque prise peut accueillir deux paires d'écouteurs.

1. Une fois la chaîne audio mise en marche, utiliser le bouton **SEL** pour sélectionner une source sonore.
2. Appuyer brièvement sur les touches fléchées pour changer de piste sur un CD ou pour passer d'une station présélectionnée à une autre.
3. Maintenir les touches fléchées enfoncées pour passer au mode d'avance ou de recul rapide, ou pour passer à la station radio suivante/précédente.
4. Maintenir le bouton **SEL** enfoncé pour couper le son.

REMARQUE

Pour une reproduction du son optimale, nous recommandons l'utilisation d'écouteurs dont l'impédance se situe entre 16 et 32 ohms. La sensibilité des écouteurs doit être égale ou supérieure à 102 dB. Les prises pour écouteurs sont conçues pour recevoir une fiche de 3,5 mm et sont situées sous le bord inférieur du support.

Tous les écouteurs sont automatiquement hors tension lorsqu'on coupe le contact. Il faut les rallumer manuellement lorsqu'on remet le contact.

* Option/accessoire, pour de plus amples informations reportez-vous à l'Introduction.

Écouteurs - limites

- Les écouteurs ne fonctionnent que lorsque la clé de contact est à la position I ou à une position supérieure.
- Si une paire d'écouteurs est branchée à la même source que les haut-parleurs, il est impossible d'utiliser les commandes des écouteurs pour changer de piste ou de station. Cela permet d'éviter que le conducteur soit distrait par un changement inattendu de la musique.
- Si le conducteur choisit la même source sonore que celle utilisée par quelqu'un au moyen des écouteurs, il prend le contrôle des commandes de cette source.
- On ne peut lire qu'un disque à la fois dans le chargeur CD, de même qu'il n'est possible de lire qu'une seule piste à la fois sur CD.
- Les utilisateurs des écouteurs peuvent choisir parmi les stations de radio présélectionnées (AM, FM1, FM2) préalablement réglées par le conducteur.
- Si les haut-parleurs sont branchés sur la bande FM, il est impossible de se brancher sur la bande AM et vice versa.

Bouton marche/arrêt

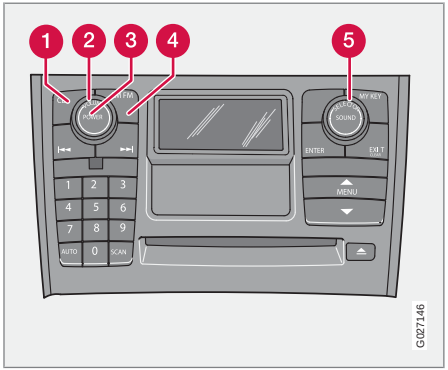

Pour allumer la chaîne :

1. Tourner la clé de contact à la position **I**.

REMARQUE

Si on coupe le contact pendant que la chaîne audio est allumée, celle-ci se rallume lorsqu'on met de nouveau le contact.

2. Appuyer sur le bouton **POWER** 3 pour activer ou désactiver la chaîne audio.

Réglage du volume

Tourner le bouton 2 dans le sens horaire ou antihoraire pour augmenter ou diminuer le volume. Le réglage du volume se fait électroniquement et ne comporte pas de position d'arrêt. Il est également possible de monter (+) ou de baisser (–) le volume au moyen du clavier sur le volant de direction.

Mode Pause

Si le volume est coupé, le lecteur de CD se met en mode Pause. Réactiver le lecteur en mettant le volume.

Sélection d'une source sonore

- Appuyer sur **AM/FM** 4 plusieurs fois pour alterner entre FM1, FM2 et AM
- Appuyer sur le bouton **CD** 1 pour passer au lecteur de CD ou au changeur de CD offert en option
- Tourner le bouton **SELECTOR** 5 pour sélectionner FM1, FM2, AM, CD, changeur de CD*, AUX* ou la radio par satellite Sirius offerte en option.

L'afficheur indique la source sonore sélectionnée.

Commandes de la chaîne audio

Réglages du son

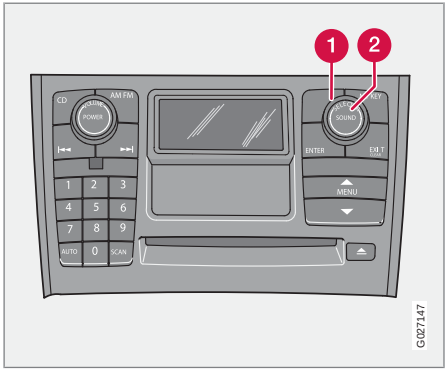

1. Appuyer plusieurs fois sur le bouton **SOUND** 2 jusqu'à ce que le paramètre que vous souhaitez modifier apparaisse à l'écran. Choisir **BASS, TREBLE, FADER, BALANCE, SUBWOOFER** *, **CENTRE*** ou **SURROUND***.
2. Utiliser le bouton **SELECTOR** 1 pour régler le niveau du paramètre sélectionné. Une échelle allant du min. au max. apparaît à l'écran. Le centre correspond à la position normale.

REMARQUE

On peut ajuster le niveau sonore du haut-parleur central seulement si Dolby Pro Logic II (**DPL II**) ou stéréo trois canaux (**3-CH**) est sélectionné dans le menu.

On peut ajuster le niveau sonore du caisson de basse seulement si **SUBWOOFER** est sélectionné dans le menu (est activé).

Réglage	Indication de l'affichage
Graves	**BASS**
Aigus (Treble)	**TREBLE**
Équilibre sonore entre les haut-parleurs droits et gauches	**BALANCE**
Équilibre sonore entre les haut-parleurs avant et arrière	**FADER**
Niveau sonore des haut-parleurs - graves	**SUBWOOFER***
Niveau sonore du haut-parleur central	**CENTRE** (chaîne Premium Sound seulement)
Niveau sonore d'ambiance	**SURROUND** (chaîne Premium Sound seulement)

SURROUND MODE (MODE AMBIOPHONIQUE)

On utilise les réglages du son ambiophonique pour équilibrer les niveaux sonores à l'intérieur du véhicule. Les réglages du son ambiophonique des différentes sources sonores s'effectuent séparément.

Il y a trois réglages du son ambiophonique.

- Pro Logic II
- 3-CHANNEL
- OFF (stéréo à deux canaux)

Le symbole DD à l'écran indique que le système Dolby Surround Pro Logic II est activé.

* Option/accessoire, pour de plus amples informations reportez-vous à l'Introduction.

- Le système Dolby Surround Pro Logic II fonctionne en mode CD seulement.
- La stéréo à deux canaux est recommandée pour les émissions radio AM/FM.
- Le système Dolby Surround Pro Logic II est offert uniquement sur une chaîne audio de qualité supérieure Premium Sound.

Suivre les directives suivantes pour sélectionner PRO LOGIC II ou 3 CANAUX, ou pour désactiver ces fonctions. Consulter également la structure de menu à la page 285.

1. Sélectionner **AUDIO SETTINGS** dans le menu et appuyer sur **ENTER**.
2. Sélectionner **CD SURROUND** et appuyer sur **ENTER**.
3. Sélectionner **PRO LOGIC II, 3-CHANNEL** ou **OFF** et appuyer sur **ENTER**.
4. Le symbole **PL II** s'affiche lorsque Pro Logic II est sélectionné.
5. **3-CH** s'affiche lorsque stéréo 3 canaux est sélectionné.
6. **OFF** indique que le mode stéréo normal est sélectionné.

Le dispositif d'atténuation du bruit Dolby est fabriqué sous licence par Dolby Laboratories Licensing Corporation.

« Dolby Surround Pro Logic II » et le symbole double D sont des marques de commerce de Dolby Laboratories Licensing Corporation. Le système Dolby Surround Pro Logic II est fabriqué sous licence par Dolby Laboratories Licensing Corporation.

Haut-parleur des graves - CAISSON DE BASSE*

Le caisson de basse contribue à restituer le son dans son intégralité et offre un meilleur rendu des graves.

1. Sélectionner **AUDIO SETTINGS** dans le menu et appuyer sur **ENTER**.
2. Sélectionner **SUBWOOFER** et appuyer sur **ENTER.**

Voir la page 268 pour de plus amples renseignements sur le réglage du niveau sonore du caisson d'extrêmes graves.

Égaliseur AV

Equali AV (certaines chaînes audio)

Cette fonction sert à régler le son des haut-parleurs avant.

1. Sélectionner **AUDIO SETTINGS** dans le menu et appuyer sur **ENTER**.
2. Sélectionner **Equalizer FR** et appuyer sur **ENTER**.
3. Utiliser les boutons de sélection du menu pour régler le niveau sonore ou utiliser le bouton **SELECTOR**.
4. Appuyer sur E**NTER** pour sélectionner la fréquence suivante. Il est possible de sélectionner cinq fréquences.
5. Appuyer sur **ENTER** jusqu'au mode du menu permettant de sauvegarder vos changements.

Égaliseur AR

Equali AR (certaines chaînes audio)

Cette fonction sert à régler le son des haut-parleurs arrière.

1. Sélectionner **AUDIO SETTINGS** dans le menu et appuyer sur **ENTER**.
2. Sélectionner **EQ- REAR** et appuyer sur **ENTER**.
3. Utiliser les boutons de sélection du menu pour régler le niveau sonore ou utiliser le bouton **SELECTOR**.
4. Appuyer sur **ENTER** pour sélectionner la fréquence suivante. Il est possible de sélectionner cinq fréquences
5. Appuyer sur **ENTER** jusqu'au mode du menu permettant de sauvegarder vos changements.

Commandes de la chaîne audio

Reproduction sonore optimale
La chaîne audio est calibrée de manière à obtenir une reproduction sonore optimale grâce à l'utilisation du traitement du signal numérique. Ce calibrage prend en considération les haut-parleurs, l'amplificateur, l'acoustique de l'habitable, la position du siège de l'auditeur, et plusieurs autres, pour chaque voiture et chaîne audio. Le calibrage dynamique prend en considération l'emplacement du réglage du volume, la réception radio et la vitesse du véhicule. Les réglages du son décrits dans le présent manuel, comme **BASS**, **TREBLE** et **EQUALIZER**, visent seulement à permettre à l'utilisateur d'ajuster la reproduction sonore selon ses préférences.

Recherche de stations

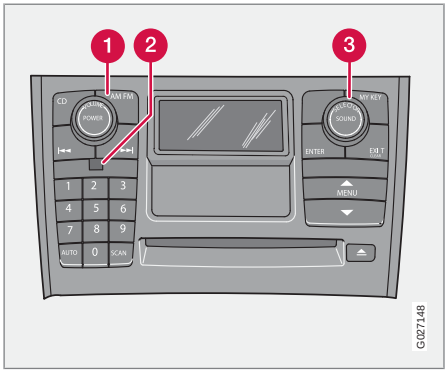

1. Choisir la bande AM/FM1/FM2 à l'aide du bouton **SELECTOR** 3 ou du bouton **AM/FM** 1.
2. Appuyer brièvement sur ou pour rechercher la station suivante dont les signaux sont forts. La radio recherchera la station audible suivante et s'arrêtera.
3. Appuyer de nouveau sur l'un des boutons pour lancer une nouvelle recherche.

Recherche manuelle d'une fréquence connue

1. Appuyer sur le bouton ou et le maintenir enfoncé (ou appuyer sur les boutons correspondants du clavier monté sur le volant). Le message **MAN** apparaît à l'écran. La radio effectue un balayage lent dans la direction souhaitée, puis augmente la vitesse de balayage après quelques secondes.
2. Relâcher le bouton lorsque la fréquence souhaitée s'affiche.
3. Si vous souhaitez régler la fréquence, appuyer brièvement sur ou .

La fonction de recherche manuelle est active cinq secondes après la dernière pression sur le bouton.

Mise en mémoire de stations

Pour mettre en mémoire une station sous une des touches de réglage 0 à 9 2:

1. Syntoniser la station de votre choix.
2. Appuyer sur le bouton sous lequel vous souhaitez mémoriser la station et le maintenir enfoncé. Le son s'interrompt pendant quelques secondes et **STATION STORED** apparaît sur l'affichage. La station est dès lors en mémoire.

Vous pouvez mémoriser jusqu'à 10 stations dans chacune des bandes de fréquences - AM, FM1, FM2 - soit un total de 30 stations.

Plages des fréquences

Radio	Bande de fréquences
FM	87,7 à 107,9 MHz
AM	530 à 1710 kHz

Mise en mémoire automatique de stations - AUTOSTORE

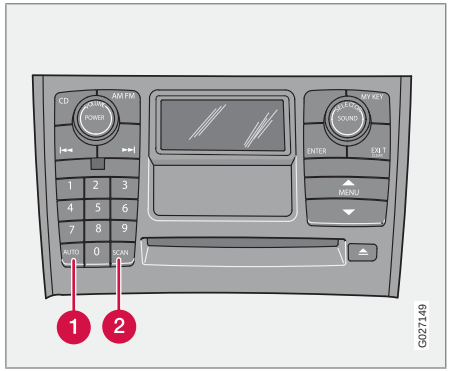

Cette fonction recherche automatiquement jusqu'à 10 stations AM ou FM dont les signaux

Fonctions de la radio

sont forts, et les mémorise séparément. Si la recherche aboutit sur plus de 10 stations, les 10 plus puissantes sont mémorisées. Cette fonction est particulièrement utile dans les régions dont vous connaissez mal les stations de radio ou leur fréquence.

Activer la fonction de mise en mémoire (autostore)

1. Choisir une bande de fréquences à l'aide du bouton **AM/FM**.
2. Appuyer sur le bouton **AUTO** et le maintenir enfoncé 1 jusqu'à ce que le message AUTOSTORING apparaisse à l'écran.

Une fois que le message AUTOSTORING n'est plus affiché, cela signifie que le processus de mise en mémoire est terminé. Les stations automatiquement mises en mémoire peuvent être sélectionnées au moyen des touches préréglées (numéro). Si le système ne trouve aucune station dont le signal est assez puissant, le message NO AST FOUND apparaît à l'écran.

Annuler la fonction de mise en mémoire (autostore)

Appuyer sur **EXIT**.

Sélectionner une station mise en mémoire

1. Appuyer brièvement sur **AUTO** (1). Le message **AUTO** apparaîtra à l'écran.
2. Appuyer sur l'une des touches de préréglage (0 à 9).

La radio restera en mode Autostore jusqu'à ce qu'on appuie sur **AUTO, EXIT** ou **AM/FM**.

SCAN

Cette fonction permet de chercher automatiquement des stations puissantes sur la bande de fréquences sélectionnée (AM, FM1 ou FM2). Une fois que la radio a trouvé une station, elle la diffuse pendant environ huit secondes, puis le balayage reprend.

Activation/désactivation du balayage

1. Choisir une bande de fréquences en appuyant sur le bouton **AM/FM**.
2. Appuyer sur **SCAN** 2. Le message **SCAN** apparaîtra à l'écran.
3. Appuyer sur **EXIT** pour interrompre le balayage.

Mémorisation d'une station trouvée à l'aide de la fonction de balayage SCAN

Les stations peuvent être mises en mémoire sur les touches de préréglage lorsque la fonction **SCAN** est activée.

- Appuyer sur l'une des touches de préréglage et la maintenir enfoncée jusqu'à ce que le message Station enregistrée apparaisse à l'écran.

Cela désactive la fonction de balayage **SCAN** et la station peut être sélectionnée en appuyant sur la touche de préréglage.

Texte radio

Certaines stations émettent au sujet de leurs émissions certains renseignements qui peuvent apparaître dans l'afficheur.

1. Appuyer sur le bouton **MENU**.
2. Sélectionner RADIOTEXT dans le menu et appuyer sur **ENTER**.

Sélectionner de nouveau RADIO_TEXT pour désactiver.

Réception Radio HD™ HD Radio™ (modèles vendus aux États-Unis seulement)[1]

Introduction

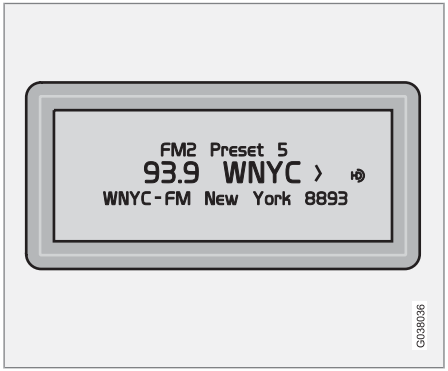

Apparaît lorsque la radio reçoit une émission Radio HD

Radio HD est un nom de marque enregistré par Ibiquiry digital corporation[2]. Ils ont mis au point une technique de radiodiffusion appelée IBOC ou In Band On Channel qui désigne le moyen de transmettre un signal d'une radio numérique centré sur la même fréquence que la fréquence actuelle de la station AM ou FM.

Le système IBOC est présenté comme un système « mixte » étant donné qu'il fonctionne de façon analogique et numérique. Au cours de l'opération de mixage, les récepteurs continueront de recevoir le signal analogique (non-numérique). Les récepteurs de la radio HD comprennent les deux modes de réception et passeront automatiquement au signal analogique si le signal numérique ne peut pas être décodé ou s'il est perdu. Lorsque vous syntonisez une station Radio HD, le symbole HD apparaît à l'écran de la chaîne audio.

Pour de plus amples renseignements sur la radio HD et IBOC, visitez le site Web d'Ibiquiry www.hdradio.com et www.ibiquity.com

Les avantages de la radio numérique

- Meilleure qualité sonore (la qualité sonore de la bande FM se rapproche de la qualité sonore d'un CD et celle de la bande AM ressemble à la bande FM).
- Certaines fréquences FM offrent un grand choix d'écoute grâce au « multiplexage de programmes » (canal principal et tout sous-canal d'une fréquence disponibles sur une fréquence donnée. Voir également la section « sous-canaux » ci-dessous).
- Lorsque le système reçoit un signal numérique, il n'y a aucune perturbation due à la propagation par trajets multiples ou sifflement/bruit/crépitement causé par des influences extérieures.

Fonctionnement de la radio HD

La radio HD fonctionne de la même façon que la radio classique et elle est disponible dans un grand nombre de régions des États-Unis. Toutefois, il existe quelques différences clés :

- Au lieu de transmettre un signal analogique, les stations envoient un signal groupé - analogique et numérique.
- Un récepteur radio HD peut recevoir des diffusions numérique et analogique. Selon le terrain et la position du véhicule (qui a un effet sur la force du signal), le récepteur déterminera le signal à recevoir.

Limites

- **Canal principal par rapport aux sous-canaux (FM seulement)**: Le canal principal est le seul canal pouvant recevoir en mode mixte (signaux numériques et analogiques). Si des sous-canaux sont disponibles sous une fréquence donnée, ceux-ci seront en mode numérique seulement. Le principal canal FM apparaitra sous le

[1] La technologie Radio HD (MC) est fabriquée sous licence d'iBiquity Digital Corp. U.S. et de brevets étrangers. Radio HD(MC) et les logos HD et Radio HD sont des marques déposées d'iBiquity Digital Corp. Radio HD (MC) est seulement offerte sur les véhicules ne possédant pas de changeur de CD intégré en option.
[2] La technologie Radio HD (MC) est fabriquée sous licence d'iBiquity Digital Corp. U.S. et de brevets étrangers. Radio HD(MC) et les logos HD et Radio HD sont des marques déposées d'iBiquity Digital Corp.

Fonctions de la radio

nom, par exemple, 93.9 WNYC (Volvo utilise le symbole > pour indique qu'on peut accéder à des sous-canaux). Les sous-canaux en mode FM apparaissent sous les noms 93.9 - 2 WNYC, 93.9 - 3 WNYC, etc.

- **Zone de couverture de réception**: Étant donné les limites de puissance actuelles de l'émetteur IBOC, la zone de couverture de réception en mode numérique est un peu plus limitée que la zone de couverture en mode analogique de la station. Veuillez noter que comme toute technologie de radiodiffusion, le terrain, l'heure du jour, le niveau de feuillage et l'emplacement de l'immeuble peuvent avoir un effet positif ou négatif sur la réception radio.
- **Fusion du signal analogique à numérique/numérique à analogique**: On passera du mode analogique au mode numérique lorsque l'intensité du signal atteindra un seuil prédéterminé. On le remarquera dans les zones limitrophes (zones où la réception est faible) est cela est normal.

REMARQUE

On peut noter des différences visibles dans la qualité sonore lorsqu'on passe du mode analogique ou mode numérique, ou vice-versa, comme :

- Hausse ou baisse du volume
- Réglages de l'égaliseur, c.-à-d. diminution ou augmentation des graves, du milieu de gamme, des aigus
- Réglage de temporisation (dans le pire des cas, la diffusion du programme numérique peut devancer le programme analogique de huit secondes). Cela ressemblera à un effet de « bégaiement ».

Les éléments susmentionnés varient en fonction des réglages du matériel du diffuseur et ne dénotent pas une défectuosité dans le récepteur radio ou l'antenne du véhicule.

Activation et désactivation du mode HD

Le paramètre réglé en usine est **activé** pour la radio HD. Toutefois, lorsque véhicule se trouve dans une zone où le signal HD est faible (zones limitrophes), la radio pourrait alterner à plusieurs reprises entre le mode analogique et le mode numérique et vice-versa. Si cela se produit, il est préférable d'éteindre la radio HD. Pour se faire :

1. S'assurer que la chaîne audio est allumée et qu'elle est en mode AM ou FM.
2. Appuyer sur **MENU** dans le panneau de commande de la console centrale.
3. Appuyer sur **ENTER** pour éteindre la radio HD (le X disparaitra de la case à l'écran).

Cela désactivera la capacité de la radio à recevoir des diffusions numériques mais elle continuera à recevoir les signaux analogiques AM/FM. Veuillez noter que lorsque le mode HD est désactivé, on ne peut pas syntoniser les sous-canaux (voir la section suivante pour une description plus détaillée des sous-canaux).

Répéter les étapes 2 et 3 ci-dessus pour réactiver la radio HD (un X apparaîtra dans la case à l'écran).

Sous-canaux

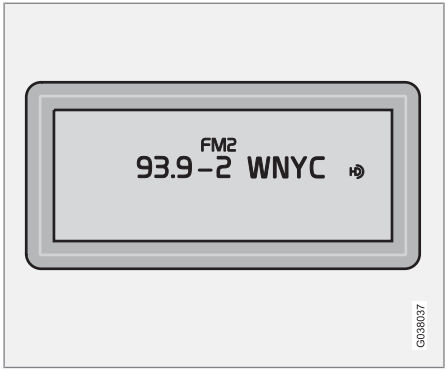

Exemple d'une station Radio HD avec sous-canaux

Dans de nombreux cas, une station Radio HD (ondes FM seulement) possède également des sous-canaux offrant d'autres types de programmes ou musique.

Dans ces cas, un nombre apparaîtra à la droite du numéro de fréquence indiquant que la fréquence syntonisée a au moins un sous-canal. Le chiffre « 2 » dans l'illustration indique que vous écoutez actuellement le premier sous-canal de la fréquence 93.9.

Choix des sous-canaux

Pour écouter un ou plusieurs sous-canaux d'une station, appuyer sur la flèche de droite sur la console centrale ou sur le clavier monté sur le volant. Pour revenir au canal principal, appuyer sur la flèche de gauche. Pour aller au sous-canal 2 (si disponible), appuyer sur la flèche de droite.

Si vous syntonisez le principal canal d'une fréquence, il suffit d'appuyer sur la flèche gauche pour sélectionner la fréquence inférieure suivante.

REMARQUE

- Lorsque la radio est passée au mode HD, cela peut prendre plusieurs secondes avant que le symbole « > » (si la fréquence comporte des sous-canaux) apparaisse à droite de la fréquence. Si on appuie sur une des touches fléchées avant que le nombre s'affiche, la radio syntonisera la prochaine station radio accessible et non les sous-canaux de la station en cours d'écoute.
- Lorsqu'on n'est plus à portée de diffusion du **sous-canal** en cours d'écoute, **Aucune réception HD** s'affiche. La radio sera ensuite mise en sourdine et on devra syntoniser ou rechercher une autre station radio.

On peut également mettre des sous-canaux en mémoire. voir page 271 pour de plus amples renseignements sur la mise en mémoire de stations.

Si vous appuyez sur une touche de préréglage d'un sous-canal, cela peut prendre jusqu'à **six secondes** pour entendre le canal. Si vous appuyez sur ce bouton lorsque vous êtes hors de la portée numérique de l'émetteur, **No HD reception** apparaîtra à l'écran.

Radio par satellite Sirius

Écouter la radio par satellite

Le système par satellite Sirius en option comprend un certain nombre de satellites à haute altitude en orbite géosynchrome.

REMARQUE

- Les signaux numériques des satellites Sirius sont en visibilité directe, ce qui signifie que les obstacles physiques comme les ponts, les tunnels et autres peuvent brouiller temporairement la réception du signal.
- Éviter tout obstacle comme des objets métalliques transportés dans un porte-bagages ou un coffre à skis ou d'autres antennes qui peuvent entraver les signaux des satellites SIRIUS.

Sélectionner le mode radio Sirius

1. Appuyer sur **Power** pour sélectionner la chaîne audio (voir page 264 pour de plus amples renseignements sur les fonctions de la radio ordinaire).
2. Tourner le bouton **SELECTOR** jusqu'à ce que Sirius 1 ou 2 apparaisse.

Activer la radio Sirius

1. Sélectionner un canal par satellite qui n'émet aucun signal sonore, ce qui signifie que vous n'êtes pas autorisé à écouter ce canal. Le message **Call 888-539-SIRIUS TO SUBSCRIBE** apparaîtra à l'écran (voir également la section « Choix d'un canal » dans la colonne de droite).
2. Appelez Sirius au 1-888-539-SIRIUS (7474).
3. Lorsqu'on vous demande le numéro d'identification Sirius, vous devez appuyer sur **AUTO** pour afficher ce numéro. Il est également possible de l'afficher à partir du **MENU**.
4. Le message « **UPDATING SUBSCRIPTION** » apparaîtra pendant qu'on procède à la mise à jour de l'abonnement, le message disparaîtra ensuite pour revenir à l'écran normal.

ID SIRIUS

Vous devez avoir le numéro d'identification Sirius en main lorsque vous téléphonez au centre d'appels Sirius. Il sert à activer votre compte et permet de procéder à des opérations au compte. Le numéro d'identification Sirius est parfois appelé numéro de série électronique (NSE).

Cette fonction permet d'afficher le numéro d'identification Sirius à 12 chiffres.

Choix d'une catégorie de canal

1. Sélectionner le mode de radio Sirius comme il est indiqué plus haut.
2. Appuyer sur **ENTER**.
3. Utiliser les flèches vers le haut/bas pour faire défiler une liste de catégories.
4. Appuyer sur **ENTER** pour sélectionner une catégorie.
5. Utiliser les touches et pour sélectionner un canal de la catégorie.

REMARQUE

La catégorie « All » est une catégorie par défaut vous permettant de naviguer parmi la liste complète de tous les canaux par satellite.

Les catégories de canaux sont automatiquement mises à jour plusieurs fois par année. Cette mise à jour dure environ deux minutes et interrompt la diffusion. Un message apparaîtra pendant la mise en jour. Pour obtenir des renseignements sur les canaux ou les mises à jour, visitez le www.sirius.com.

Choix d'un canal

Il existe deux façons de régler un canal :

- Appuyer sur les boutons et et les maintenir enfoncés afin d'activer la

fonction de défilement. Au début, la fonction de défilement est lente, puis la vitesse augmente après environ 5 secondes. Relâcher le bouton pour écouter le canal affiché.

- Entrer directement le numéro du canal

Entrée canal directe

Les canaux de la radio par satellite Sirius sont numérotés en ordre croissant pour toutes les catégories. Pour accéder directement à un canal :

1. Appuyez sur **MENU** et faites défiler le menu jusqu'à **Direct channel entry**.
2. Il faut utiliser le clavier numérique pour entrer le numéro du canal. Appuyer sur **EXIT** pour effacer un chiffre, au besoin.
3. Appuyer sur **ENTER**. La radio syntonisera ce canal même s'il fait partie d'une catégorie autre que celle actuellement sélectionnée.

REMARQUE

Les numéros des canaux sautés ou verrouillés ne seront pas affichés.

- Si un canal est verrouillé, vous devez entrer le code d'accès avant de sélectionner ce canal. Voir la section « Déverrouillage d'un canal » à la page 279.

Balayage

La fonction **SCAN** cherche parmi la liste des canaux par satellite. voir page 271 pour de plus amples renseignements.

Mémorisation d'un canal

Vous pouvez enregistrer en mémoire 20 canaux de radio par satellite soit 10 canaux pour Sirius 1 et 2 chacun. Voir la page 271 pour de plus amples renseignements sur la mise en mémoire de canaux.

- Une **longue** pression sur l'une des touches numérotées permet de programmer le canal actuellement sélectionné sur cette touche.
- Une **courte** pression sur une touche numérotée alors que la radio est réglée sur le mode Sirius 1 ou 2 permet de syntoniser le canal de radio par satellite préprogrammé sur cette touche, même si le canal ne fait pas partie de la même catégorie que le canal actuellement sélectionné.

Recherche de chanson et mémorisation de chanson

Les fonctions **The Song Seek** et **Song Memory** permettent d'avertir l'auditeur au moyen d'un message et d'un signal sonore lorsque Sirius diffuse une de vos chansons favorites. La fonction de recherche de chanson permet d'enregistrer le nom d'une chanson et d'avertir l'auditeur lorsque celle-ci est diffusée. La fonction **Song Memory** permet de visualiser toutes les chansons enregistrées dans la mémoire.

Mémoire des chansons

Vous pouvez mémoriser jusqu'à dix chansons dans la mémoire du système.

1. Appuyer sur **MENU**.
2. Faire défiler le menu jusqu'à **Add song to song mem.** et suivre les directives affichées à l'écran.

Si vous désirez ajouter une nouvelle chanson et que la mémoire est pleine, vous devrez alors appuyer sur **ENTER** pour supprimer la dernière chanson de la liste.

Les chansons qui restent dans la liste descendront d'une place dans la liste et la nouvelle chanson ajoutée sera placée au haut de la liste.

Radio par satellite Sirius

Recherche chanson

Lorsqu'on diffuse sur un canal de la radio par satellite l'une des chansons en mémoire, l'auditeur sera averti par un message et un signal sonore.

Appuyer sur **ENTER** pour écouter la chanson ou sur **EXIT** pour annuler.

Pour activer/désactiver la fonction de recherche de chanson :

1. Appuyer sur **MENU**.
2. Faire défiler le menu jusqu'à « **Song seek** »
3. Appuyer sur **ENTER** pour activer ou désactiver la fonction.

REMARQUE

Une fois la chanson terminée, la radio restera syntonisée au canal qui a diffusé la chanson.

Texte radio

Il est possible de modifier le message de la chanson qui apparaît à l'écran. Appuyer sur le bouton **AUTO** pour afficher le nom de l'artiste, le titre de la chanson, le compositeur ou pour désactiver le message ou pour utiliser le menu afin d'afficher et de sélectionner les catégories suivantes.

Paramètres avancés

Ce menu permet de régler certaines fonctions de la radio par satellite Sirius. Pour accéder à ce menu :

1. Appuyer sur **MENU**.
2. Sélectionner **Adv. settings**.

AVERTISSEMENT

Les réglages devraient être effectués lorsque le véhicule est immobile.

Les réglages suivants peuvent être effectués dans le menu Sirius.

- Ajout de chansons à la liste de chansons
- Modification des paramètres afin de sauter certains canaux
- Modification des paramètres afin de verrouiller certains canaux
- Affichage ou modification du code d'accès du canal
- Affichage du numéro d'identification Sirius

Options saut

Cette fonction sert à enlever un canal de la liste des canaux disponibles.

Skip current channel (Sauter le canal actuel)

1. Sélectionner **CHANNEL SKIP LIST** et appuyer sur **ENTER**.
2. Sélectionner une catégorie de la liste et appuyer sur **ENTER**.
3. Sauter des canaux de la présente liste en appuyant sur **ENTER**.

Annul saut tous les canaux

Cette fonction permet de retirer définitivement tous les canaux de la liste de canaux à sauter, ceux-ci peuvent donc tous être sélectionnés.

Traiter temp. tt stat

Cette fonction permet de retirer temporairement tous les canaux de la liste des canaux à sauter, ceux-ci peuvent donc tous être sélectionnés. Les canaux réapparaîtront sur la liste des canaux à sauter la prochaine fois que le contact sera mis.

Verrouillage d'un canal
On peut restreindre l'accès à certains canaux. Aucun son ni aucun renseignement concernant le titre de la chanson ou l'artiste n'apparaîtra à l'écran d'un canal verrouillé.

REMARQUE

Au début, tous les canaux sont déverrouillés.

Verrouillage d'un canal :

1. Sélectionner « **Adv. settings** » dans le menu, sélectionner **LOCK OPTIONS** et appuyer sur **ENTER**.
2. Sélectionner **CHANNEL LOCK LIST** et appuyer sur **ENTER**.
3. Il faut entrer le code d'accès du canal[1] et appuyer sur **ENTER**.
4. Sélectionner une catégorie de la liste et appuyer sur **ENTER**.
5. Verrouiller les canaux de la liste présentée en appuyant sur **ENTER.**.

Le canal est maintenant verrouillé et une case avec un crochet apparaîtra pour indiquer que ce canal est verrouillé. Vous devrez entrer le code d'accès du canal. Voir le chapitre « Déverrouillage d'un canal » pour écouter ce canal verrouillé.

Déverrouillage d'un canal :
Vous devez entrer un code d'accès[1] pour déverrouiller un canal.

Déverrouiller tous canaux
Cette fonction permet d'enlever définitivement tous les canaux de la liste des canaux verrouillés, ceux-ci peuvent donc être sélectionnés.

Déverr temp. tt stat
Cette fonction permet de déverrouiller temporairement tous les canaux, ceux-ci peuvent donc être sélectionnés. Les canaux demeurent sur la liste des canaux verrouillés et ceux-ci seront reverrouillés la prochaine fois qu'on met le contact.

MOFIFICATION DU CODE

Cette fonction permet de modifier le code d'accès du canal. Le code par défaut est 0000.

Pour modifier le code :

1. Sélectionner **CHANGE CODE** et appuyer sur **ENTER**.
2. Il faut entrer le code actuel et appuyer sur **ENTER**.
3. Entrer le nouveau code et appuyer sur **ENTER**.
4. Confirmer le nouveau code et appuyer sur **ENTER**.

Si vous entrez un mauvais code, le message « **Incorrect code!** » apparaîtra.

Si vous avez oublié le code d'accès :
1. Veuillez sélectionner « **SIRIUS ID** » dans le menu des paramètres de Sirius et appuyer sur **ENTER**.
2. Appuyer sur le bouton **ENTER** et le maintenir enfoncé pendant deux secondes.

Le code actuel apparaîtra.

Votre concessionnaire Volvo peut également vous aider.

[1] Le code par défaut est 0000. Si vous avez modifié le code et l'avez oublié, voir la section « Si vous avez oublié le code d'accès ».

Équipement auxiliaire

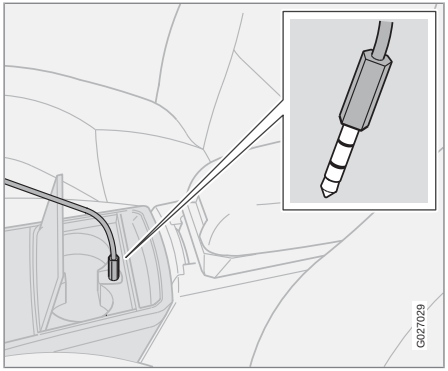

Connecteur auxiliaire

AUX*

Le port **AUX** (auxiliaire) peut servir à brancher un dispositif comme un lecteur MP3.

Tourner le bouton **SELECTOR** (voir l'illustration à la page 264) pour sélectionner **AUX**.

Un lecteur chargé au moyen de la prise 12 volts tout en étant branché au port **AUX** pourrait détériorer la qualité sonore.

Le volume des sources sonores externes **AUX** peut différer par rapport au volume des sources sonores internes comme un lecteur de CD ou la radio.

USB

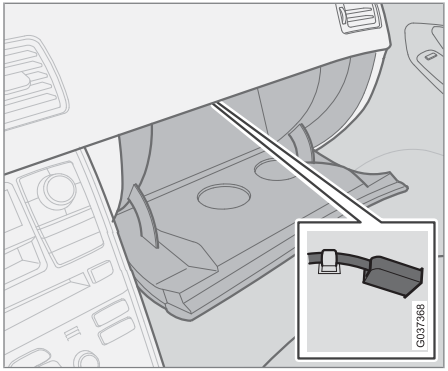

Connecteur USB dans la boîte à gants

Si vous branchez un iPod®, un lecteur MP3 ou une clé USB au connecteur USB en option, on peut commander ce dispositif au moyen des commandes de la chaîne audio du véhicule.

REMARQUE

S'assurer que le dispositif et/ou le câble sont dans la boîte à gants avant de fermer le volet de la boîte à gants.

1. Sélectionner USB au moyen du bouton **SELECTOR**.
   > **Connect device** apparaîtra à l'écran.
2. Brancher le iPod®, le lecteur MP3 ou la clé USB au connecteur USB (voir l'illustration).
   > Le message **Loading** apparaîtra pendant que le chargement des fichiers (structure de dossiers) sur le dispositif. Cela peut durer un court moment.

Une fois que les renseignements ont été chargés, les renseignements sur les pistes sur le dispositif seront affichés.

On peut utiliser les boutons / pour le défilement avant/arrière rapide ou pour changer de piste :

- Appuyer brièvement sur le bouton pour changer de piste.
- Appuyer un peu plus longtemps sur le bouton pour le défilement avant ou arrière rapide.

On peut également utiliser de la même manière les flèches sur le clavier du volant.

* Option/accessoire, pour de plus amples informations reportez-vous à l'Introduction.

REMARQUE

Le système permet de lire des fichiers des versions les plus répandues de formats tels que mp3, wma et wav. Il peut toutefois y avoir des versions de ces formats que le système n'accepte pas.

Le système accepte également un certain nombre de modèles de iPod® produits en 2005 ou par la suite. Il n'accepte pas le iPod® Shuffle.

Clé USB

Pour simplifier l'utilisation d'une clé USB, on conseille de mettre uniquement en mémoire des fichiers de musique sur le lecteur. Le système mettra beaucoup plus de temps à répertorier les fichiers d'un lecteur qui contient autre chose que des fichiers de musique compatibles.

REMARQUE

Le système accepte les médias qui utilisent la norme USB 2.0 et le système de fichiers FAT32, et peuvent répertorier jusqu'à 500 dossiers et un maximum de 64 000 fichiers. Le support doit avoir une mémoire d'au moins 256 Mo.

Niveau sonore auxiliaire

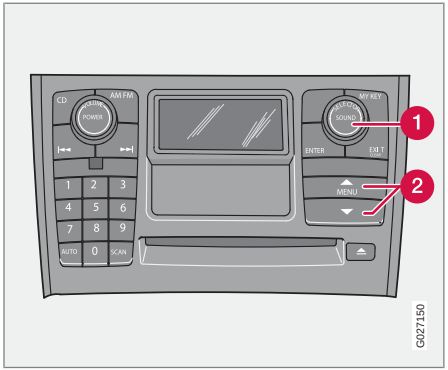

Le volume trop élevé d'une source sonore externe pourrait détériorer la qualité sonore.

Vous pouvez éviter de détériorer la qualité sonore en ajustant le volume d'entrée de la source sonore externe.

1. Tout en écoutant la radio ou un CD, diminuer le volume à environ un quart.
2. Sélectionner le mode **AUX** sur la chaîne audio.
3. Brancher la sortie d'écouteurs du lecteur de musique à l'entrée AUX en utilisant un câble muni des deux extrémités de mini-fiches stéréo de 3,5 mm.
4. Régler le volume des écouteurs du lecteur de musique aux trois quarts au moyen des commandes de volume du lecteur.
5. Sélectionner **VOLUME AUX** dans le menu et appuyer sur **ENTER.**
6. Régler le volume à l'aide du bouton **SELECTOR** 1 ou des flèches vers le haut ou le bas 2 et appuyer sur **ENTER**.
7. S'il y a distorsion, réduire le volume des écouteurs du lecteur de musique jusqu'à ce qu'elle disparaisse.

Enfin, quitter le menu et régler le volume audio à un niveau confortable.

REMARQUE

Vous ne pouvez pas ajuster le niveau sonore au moyen du clavier monté sur le volant.

Le couvercle des porte-gobelets doit être ouvert lorsqu'un dispositif auxiliaire est branché.

Lecteur/changeur de CD

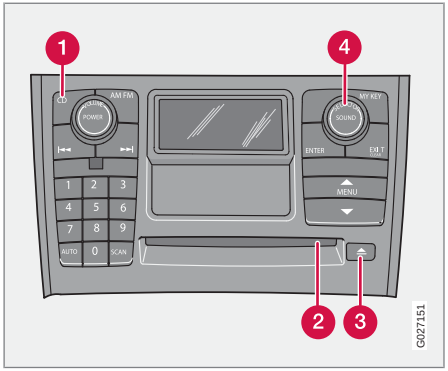

Lecture d'un CD

Lecteur de CD

Si un CD est dans le lecteur et la chaîne audio est en mode CD lorsqu'on la met en marche, le CD commencera à jouer automatiquement. Autrement, pour faire jouer un CD :

1. Insérer un CD dans la fente 2.
2. Choisir le mode CD au moyen de la commande **SELECTOR** 4 ou du bouton **CD** 1.

Changeur de CD*

Le changeur de CD peut contenir jusqu'à six disques.

Si la chaîne audio est en mode CD lorsque celle-ci est allumée et que la position sélectionnée dans le changeur contient un CD, le changeur lira automatiquement ce CD. Autrement, pour faire jouer un CD :

1. Sélectionner une position vide en appuyant sur les touches de réglage de station 1 à 6. Le message **INSERT DISC** apparaîtra à l'écran. S'assurer que ce message est affiché avant d'insérer un disque. Les numéros des positions du changeur de CD qui comportent déjà des disques sont affichés à l'écran.
2. Insérer un CD dans la fente 2.
3. Choisir le mode CD au moyen de la commande **SELECTOR** 4 ou du bouton **CD** 1.

Éjection des CD

Lecteur de CD

Appuyer sur le bouton EJECT 3 pour éjecter le CD.

Changeur de CD

Éjection d'un seul disque

Une pression brève sur le bouton **EJECT** (3) éjecte le CD en cours de lecture.

REMARQUE

For reasons of traffic safety, the ejected CD must be removed within 12 seconds or it will be automatically drawn back into the slot and the CD player will enter pause mode. Press the **CD** button to restart the disc.

Éjection de tous les disques

Une longue pression sur le bouton **EJECT** 3 active la fonction EJECT ALL.

Le message **EJECTING ALL** apparaîtra à l'écran et le magasin entier se videra, un disque à la fois.

Pause

Pour interrompre la lecture d'un CD, tourner le volume au niveau le plus bas. Le message « **CD paused** » apparaîtra à l'écran. La lecture ne s'interrompt pas si un passager arrière écoute le CD au moyen des écouteurs disponibles en option.

La lecture reprend lorsqu'on augmente à nouveau le volume.

Fichiers audio

En plus de lire des CD de musique, le lecteur/changeur de CD peut aussi lire des disques comportant des fichiers en format mp3 ou wma.

* Option/accessoire, pour de plus amples informations reportez-vous à l'Introduction.

REMARQUE

Certain discs that are copy protected cannot be read by the player.

Lorsqu'on insère un disque contenant des fichiers audio dans le lecteur, celui-ci balaie les dossiers du disque avant de commencer à lire les fichiers. La durée du balayage dépend de la qualité du disque.

Naviguer sur le disque et faire jouer des pistes

Si un disque contenant des fichiers audio est dans le lecteur de CD, appuyer sur **ENTER** pour afficher la liste des dossiers du disque.

Utiliser les flèches vers le bas et vers le haut pour se déplacer entre les différents dossiers du disque. Les fichiers audio sont identifiés par le symbole ♩ et les dossiers qui les contiennent, par le symbole 🗀.

Appuyez sur **ENTER** pour faire jouer un dossier ou un fichier sélectionné.

Une fois que le fichier a été joué, le lecteur lira les autres fichiers du dossier. Une fois que ceux-ci ont tous été joués, le lecteur sélectionnera le dossier suivant et fera jouer les fichiers qu'il contient.

REMARQUE

Press ⏭ or ⏮ if the entire name of the current track does not fit in the display.

Changement de piste

Lecteur/changeur de CD

1. Appuyer brièvement sur ⏭ ou ⏮ pour sélectionner la piste ou le fichier suivant/précédent. Vous pouvez également utiliser le clavier monté sur le volant pour changer de piste ou de fichier.
2. Appuyer sur ⏭ ou ⏮ et maintenir le bouton enfoncé pour faire une recherche dans une piste ou un fichier. La recherche se poursuit tant que les boutons sont maintenus enfoncés. Vous pouvez également utiliser le clavier monté sur le volant pour changer de piste ou de fichier.

SCAN

Cette fonction permet de jouer les dix premières secondes de chaque piste ou fichier[1].

1. Appuyer sur **SCAN** pour commencer le balayage des pistes ou des fichiers sur le CD sélectionné.
2. Appuyer sur **EXIT/CLEAR** ou **SCAN** pour interrompre la fonction de balayage et écouter la piste ou le fichier en entier.

Lecture au hasard

Lecteur de CD

Cette fonction lit les pistes ou les fichiers d'un CD dans un ordre aléatoire (lecture aléatoire).

Si un CD de musique est en cours de lecture :

Sélectionner **RANDOM** dans le menu et appuyer sur **ENTER**.

Si un CD comportant des fichiers en format mp3 ou wma est en cours de lecture :

Sélectionner **DISC** ou **FOLDER** dans le menu et appuyer sur **ENTER**.

Changeur de CD

Cette fonction offre deux méthodes de lecture en ordre aléatoire des pistes du ou des CD dans le changeur (lecture aléatoire).

- **SINGLE DISC** (lecture aléatoire du disque sélectionné)
- **ALL DISCS** (lecture aléatoire de TOUS les CD que contient le changeur)

[1] Changeur de CD : la fonction de balayage SCAN fonctionne uniquement sur le disque sélectionné.

Lecteur/changeur de CD

Si un CD de musique est en cours de lecture :

- Sélectionner **RANDOM** dans le menu et appuyer sur **ENTER**.
- Sélectionner **SINGLE DISC** ou **ALL DISCS** et appuyer sur **ENTER**.

REMARQUE

Press to play the next randomly selected track. This can only be done on the currently selected disc.

Si un CD comportant des fichiers en format mp3 ou wma est en cours de lecture :

Sélectionner **SINGLE DISC** ou **FOLDER i** dans le menu et appuyer sur **ENTER**.

Cette fonction est désactivée lorsqu'un nouveau disque est sélectionné.

Texte disque

Certains CD contiennent des renseignements au sujet du disque, tels que les titres de pistes, etc. On peut afficher ces renseignements en activant la fonction **DISCTEXT**.

1. Appuyer sur le bouton **MENU**.
2. Sélectionner **DISCTEXT** dans le menu et appuyer sur **ENTER**.
3. Tous les renseignements mémorisés sur le disque seront affichés.

Pour désactiver cette fonction, sélectionner **DISCTEXT** et appuyer sur **ENTER**.

Entretien des disques compacts

- Ne pas apposer de ruban ou d'étiquette sur le disque. Il ou elle pourrait se coincer dans le lecteur.
- Utiliser uniquement des disques répondant à la norme EN 60908. Des disques qui ne répondent pas à cette norme peuvent être à l'origine de problèmes (mauvaise qualité sonore). Les disques CD-R peuvent causer des problèmes de lecture dus à la qualité des disques ou du matériel d'enregistrement utilisé.
- Support DualDisc : Le côté audio d'un DualDisc (disque double qui combine CD et DVD) ne respecte pas les exigences relatives aux CD et ne peut pas être lu par la chaîne audio.
- Maintenir les disques propres. Les essuyer avec un chiffon doux, propre, non pelucheux en partant du centre vers l'extérieur. Si nécessaire, mouiller le chiffon avec une solution savonneuse neutre. Sécher complètement les disques avant de les utiliser.
- Ne jamais utiliser de produit nettoyant en vaporisateur ou de liquide antistatique. Il faut utiliser uniquement des produits nettoyants pour CD.
- Utiliser seulement des disques de la bonne dimension (jamais de disques de 3,5 po).
- Volvo ne recommande pas l'usage de bagues extérieures en plastique sur le disque.
- En hiver, de la condensation peut se former sur les disques/composants optiques du changeur. Essuyer le disque avec un chiffon propre non pelucheux. Toutefois, les composants optiques du changeur de CD peuvent prendre jusqu'à une heure avant de sécher.
- Ne jamais essayer de lire un disque endommagé, quel que soit le dommage.
- Conserver les disques dans leur boîtier lorsqu'ils ne sont pas utilisés. Ne pas entreposer les disques dans des endroits très chauds, exposés à la lumière directe du soleil, ou poussiéreux.

Menu FM
1. Radio Text

2. Audio Settings[1]

1. Surround
2. Subwoofer (option)
3. Equalizer Fr
4. Equalizer Rr
5. Reset All

Menu AM
Voir les paramètres audio du menu FM.

Menu CD
1. Random

2. Disc Text

3. Audio Settings

Voir les paramètres audio du menu FM.

Menu AUX (en option)
1. AUX input vol

2. Audio Settings

Voir les paramètres audio du menu FM

1 Certaines chaînes audio

Système de divertissement arrière - écran double (RSE)*

Introduction

Le système RSE peut être utilisé en même temps que la chaîne audio du véhicule.

Lorsque les passagers arrière visionnent un DVD, branchent un dispositif externe aux connecteurs AUX du RSE, etc. et écoutent le film au moyen des casques d'écoute sans fil, le conducteur et le passager avant peuvent utiliser la chaîne audio du véhicule, écouter la radio, un CD, de la musique sur un lecteur MP3, etc.

Veuillez également consulter le guide de référence rapide (Quick Guide) fourni avec le système RSE pour de plus amples renseignements.

Courant électrique - clé de contact

Le système RSE peut être mis en marche lorsque le commutateur d'allumage est en position **I** ou **II** (voir page 150 pour de plus amples renseignements sur les positions d'allumage) ou lorsque le moteur tourne. Un film ou de la musique en cours de lecture sera interrompu temporairement lors du démarrage du moteur et continuera de jouer une fois le moteur démarré.

Si on a utilisé le système RSE pendant que le commutateur d'allumage était éteint, le RSE sera bloqué. On peut redémarrer le RSE en tournant la clé de contact en position **I**.

REMARQUE

L'utilisation du système RSE pendant plus d'environ 10 minutes alors que le moteur est coupé aura pour effet d'épuiser la batterie du véhicule et pourrait rendre le démarrage du moteur difficile ou impossible.

Dans ce cas, un message apparaîtra sur les écrans du système RSE.

Musique

Écouter un CD de musique

1. Insérer un CD dans la fente du lecteur RSE, étiquette vers le haut.
   > La lecture du CD débutera automatiquement.
2. Mettre les casques d'écoute sans fil en marche et sélectionner **CH A** pour l'écran de gauche ou **CH B** pour l'écran de droite.
   > Cela permet de diriger le son vers les casques d'écoute.
3. Régler le volume des casques d'écoute à l'aide de la molette sur les casques d'écoute.

   Pour que le son sorte des haut-parleurs du véhicule, appuyer sur **MODE** sur le panneau de commande de la chaîne audio et sélectionner **AUX**. Appuyer sur [A|B] sur la télécommande du RSE pour diriger le son dans les haut-parleurs.

Sélection d'un dossier sur le CD

1. Insérer le CD dans le lecteur.
2. Appuyez sur [▶II].
3. Utiliser les boutons de navigation (les flèches autour du bouton OK sur la télécommande RSE) pour mettre un dossier et/ou une piste en surbrillance.
4. Appuyer sur [OK] pour sélectionner un sous-dossier.

Types de lecture

On peut faire jouer un CD de plusieurs façons. Utiliser les boutons de navigation pour sélectionner une des façons.

Lorsque la boîte de dialogue apparaît à l'écran :

1. Appuyer sur le bouton de navigation de droite pour accéder au menu à droite.
2. Utiliser les touches de navigation pour sélectionner une des options.
3. Confirmer votre choix en appuyant sur [OK].

Changement de pistes sur un CD

– Changer de pistes sur un CD en appuyant sur [▶▶|] ou [|◀◀]. Maintenir les boutons respectifs enfoncés pour le défilement avant/arrière rapide.

* Option/accessoire, pour de plus amples informations reportez-vous à l'Introduction.

Pause

1. Interrompre et poursuivre la lecture du CD en appuyant sur ▶II.
2. Arrêter la lecture du CD en appuyant sur ■/⏏.
3. Appuyer de nouveau sur ■/⏏ pour éjecter le CD.

CD maison

Les CD gravés sur un ordinateur peuvent être lus. La qualité sonore peut toutefois être affectée par le type de fichier source et le format utilisés ainsi que par l'état du disque.

Connecteurs AUX du RSE et prise 12 volts

On peut utiliser les connecteurs AUX à trois couleurs (jaune, blanc, rouge) du RSE pour brancher un dispositif auxiliaire au système RSE. Toujours suivre les directives de branchement fournies avec le dispositif auxiliaire. Les dispositifs branchés aux connecteurs AUX du RSE peuvent utiliser les écrans, les casques d'écoute sans fil, les prises pour casques d'écoute ou les haut-parleurs de la chaîne audio du véhicule.

Connexion d'un dispositif au AUX du RSE

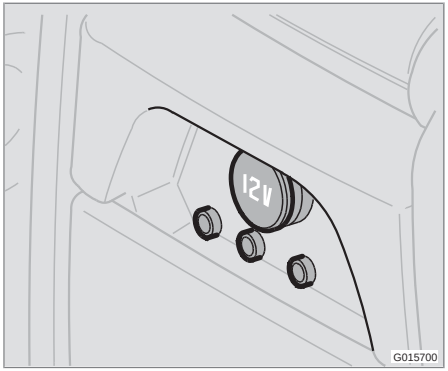

Les connecteurs RSE-AUX sont situés sur le côté arrière de la console de tunnel.

1. Brancher le câble vidéo du dispositif auxiliaire au connecteur jaune.
2. Branche le câble audio de gauche au connecteur blanc et le câble de droite au connecteur rouge.
3. Brancher le câble d'alimentation à la prise 12 volts (si le dispositif est conçu pour le courant 12 volts).

Pour connaître l'emplacement des prises 12 volts, voir page 86.

Système

Les formats acceptés par le système sont les suivants :

Format audio	CD-DA, DVD-Lecture audio, MP3, WMA
Format vidéo	DVD-vidéo, CD vidéo, SVCD, Divx/MPEG-4, WMA vidéo, photo cd Kodak, photo CD JPG
Format disque	DVD-RAM, DVD-ROM, DVD-RW, DVD+RW, DVD-R, DVD+R, CD-R, CD-ROM, CD-RW, CD-3, HDCD

Paramètres avancés

Ces réglages peuvent être effectués uniquement lorsqu'il n'y a aucun disque dans le lecteur CD/DVD.

– Appuyez sur **MEDIA MENU**.

GENERAL SETUP	ANGLE MARK CAPTION
AUDIO SETUP	COMPRESSION

Système de divertissement arrière - écran double (RSE)*

DVX(R) REGISTRATION	
PREFERENCES	TV TYPE AUDIO SUBTITLE DEFAULTS

Remplacement des piles de la télécommande et des casques d'écoute sans fil

La télécommande et les casques d'écoute fonctionnent à l'aide de deux piles AAA.

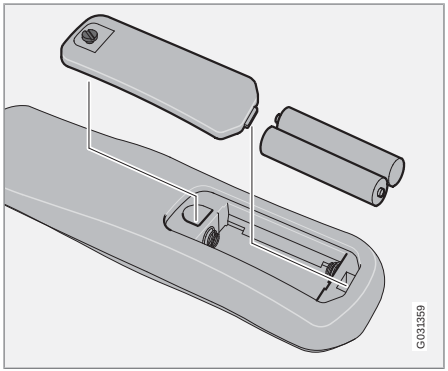

Télécommande

1. Retirer la vis de retenue et retirer le couvercle des piles.
2. Retirer les anciennes piles et en insérer de nouvelles en fonction des symboles indiqués dans le compartiment des piles.
3. Replacer le couvercle des piles et resserrer la vis de retenue.

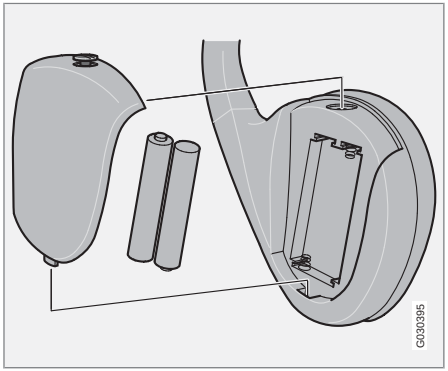

Casques d'écoute sans fil

1. Retirer la vis de retenue et retirer le couvercle des piles.
2. Retirer les anciennes piles et en insérer de nouvelles en fonction des symboles indiqués dans le compartiment des piles.
3. Replacer le couvercle des piles et resserrer la vis de retenue.

REMARQUE

Si la température dans l'habitacle est élevée (p. ex. si la voiture est stationnée au soleil pendant une longue période) ou si les piles de la télécommande ou des écouteurs sont faibles, un message apparaîtra sur les écrans du RSE.

Souci de l'environnement

Les piles usées doivent être éliminées de façon appropriée (p. ex. dans un centre de recyclage, etc.)

* Option/accessoire, pour de plus amples informations reportez-vous à l'Introduction.

Renseignements sur les étiquettes 292
Dimensions 294
Poids 296
Huiles et liquides 298
Suspension 300
Huile à moteur 301
Caractéristiques techniques du moteur 302
Système électrique 303
Convertisseur catalytique à trois voies 305
Programmes Volvo 306

10

G000000

CARACTÉRISTIQUES TECHNIQUES

11

Renseignements sur les étiquettes

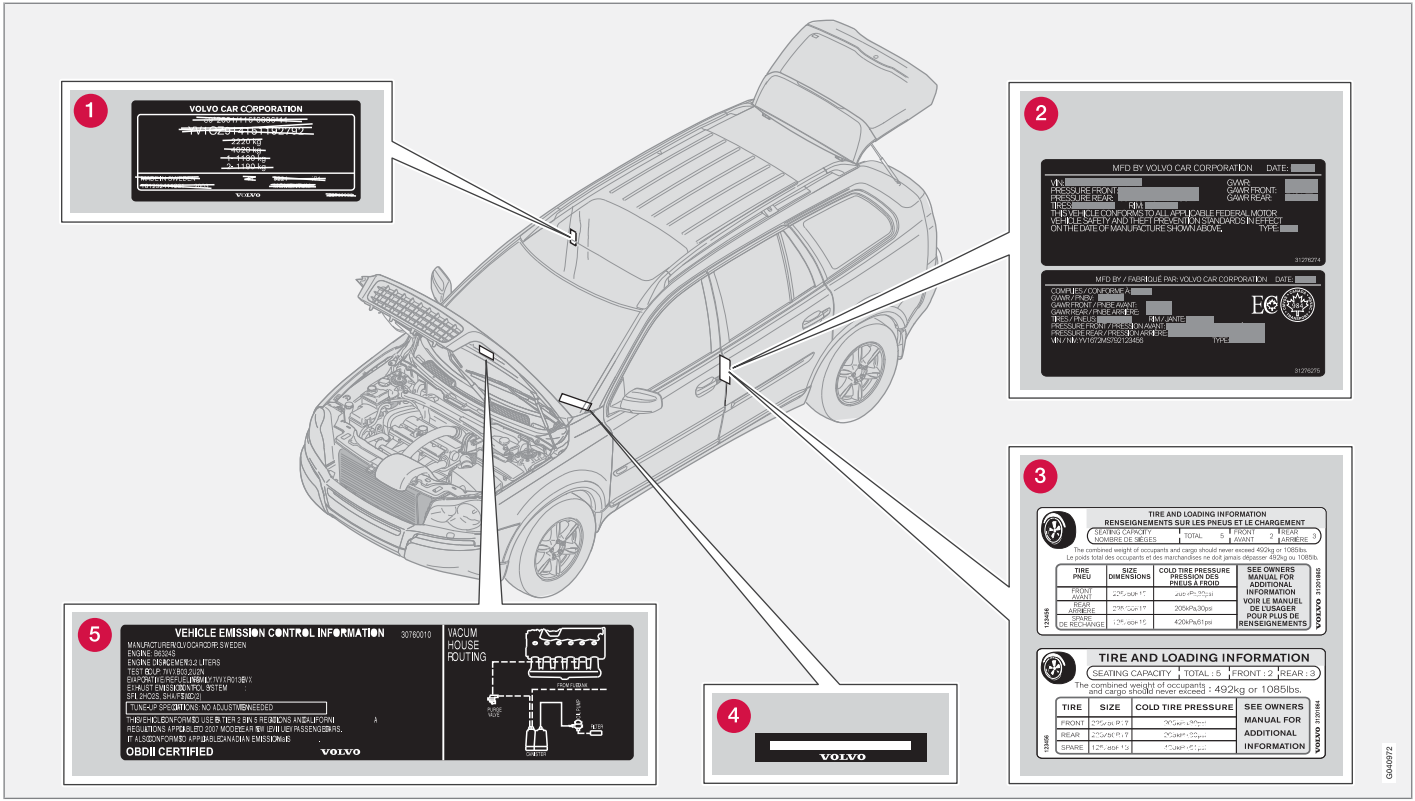

Renseignements sur les étiquettes

1. **Plaque de modèle**: comprend p. ex. le numéro d'identification du véhicule (NIV), les codes de couleur et de revêtement, etc.
2. **Normes (États-Unis) Federal Motor Vehicle Safety Standards (FMVSS) et normes du ministère des Transports (NSVAC) (Canada).**Votre Volvo est conçue pour répondre à toutes les normes applicables en matière de sécurité, comme l'indique l'étiquette de certification sur la surface intérieure de la portière du conducteur (l'élément de structure latéral du véhicule, à l'arrière de la baie de la portière du conducteur). Pour plus de renseignements au sujet de ces règlements, veuillez communiquer avec votre concessionnaire Volvo.
3. **Charges et pressions des pneus**: L'aspect de l'étiquette peut varier selon le marché auquel le véhicule est destiné. Une étiquette supérieure est apposée sur les modèles vendus au Canada et une étiquette inférieure est apposée sur les modèles vendus aux États-Unis.
4. **Numéro d'identification du véhicule**: La plaque du NIV est située sur la surface supérieure gauche du tableau de bord. Le NIV figure également sur le montant de portière du côté droit.
5. **Renseignements sur les dispositifs antipollution du véhicule**: Votre Volvo est conçue pour se conformer à toutes les normes d'émission applicables, comme l'indique l'étiquette de certification sur la surface intérieure du capot. Pour plus de renseignements au sujet de ces règlements, veuillez communiquer avec votre concessionnaire Volvo.

Dimensions

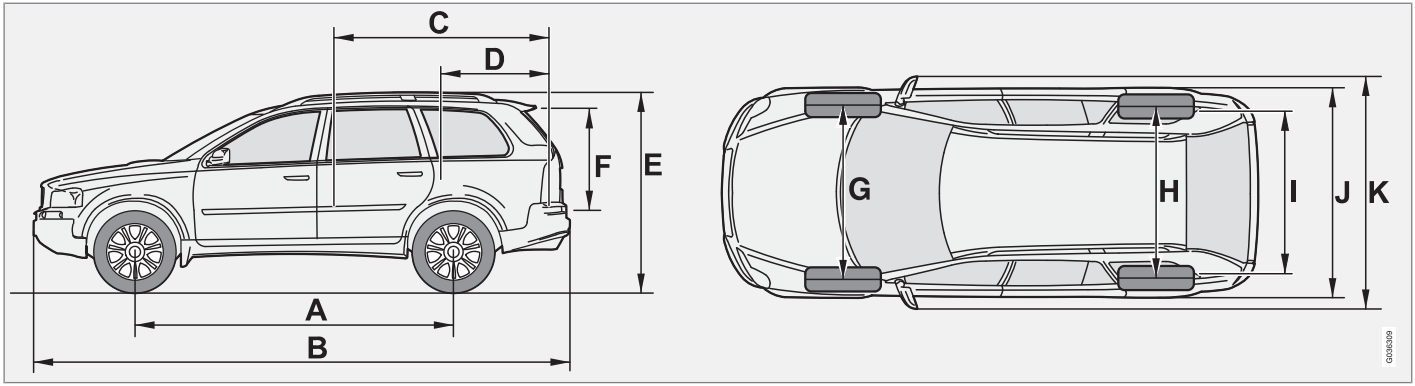

Position	Dimension	po (cm)
A	Empattement	285,7 cm (112,6 po)
B	Longueur	479,8 cm (188,9 po)
C	Longueur de la charge, plancher, repli du dossier	201,8 cm (79,4 po)
D	Longueur de la charge, espace à bagages	111,8 cm (44 po)
E	Hauteur	178,4 cm (70,2 po)
F	Hauteur de la charge	87,2 cm (34,3 po)
G	Voie, avant	163,4 cm (64,3 po)
H	Voie, arrière	162,4 cm (63,9 po)

Dimensions

Position	Dimension	po (cm)
I	Largeur de la charge, plancher	106,4 cm (41,8 po)
J	Largeur	189,8 cm (74,7 po)
K	Largeur, rétroviseurs latéraux inclus	211,2 cm (83,1 po)

Poids

Catégorie	É.-U.	Canada
Poids nominal brut du véhicule[A]		
5 sièges, 6-cyl, TI (traction intégrale)	5 900 lb	2 680 kg
5 sièges, 8 cyl., TI	5 900 lb	2 680 kg
7 sièges, 6-cyl, TA (traction avant)	5 915 lb	–
7 sièges, 6 cyl., TI	6 080 lb	2 760 kg
7 sièges, 8 cyl., TI	6 100 lb	2 770 kg
Poids à pleine charge		
Modèles à 5 sièges	1 160 lb	525 kg
Modèles à 7 sièges	1 210 lb	550 kg
Poids permis par essieu, avant[A]		
5 sièges, 6 cyl., TI	2 880 lb	1 310 kg
5 sièges, 8 cyl., TI	2 930 lb	1 330 kg
7 sièges, 6 cyl., TA	2 770 lb	–
7 sièges, 6 cyl., TI	2 880 lb	1 310 kg
7 sièges, 8 cyl., TI	2 930 lb	1 330 kg

Poids

Catégorie	É.-U.	Canada
Poids permis par essieu, arrière[A]		
5 sièges, 6 cyl., TI	3 150 lb	1 430 kg
5 sièges, 8 cyl., TI	3 150 lb	1 430 kg
7 sièges, 6 cyl., TA	3 170 lb	–
7 sièges, 6 cyl., TI	3 240 lb	1 470 kg
7 sièges, 8 cyl., TI	3 240 lb	1 470 kg
Poids à vide		
5 sièges, TI	4 505 - 4 655 lb	2 065 - 2 130 kg
7 sièges, TA	4 530 - 4 570 lb	–
7 sièges, TI	4 675 - 4 820 lb	2 135 - 2 160 kg
Charge max. sur le toit	220 lb	100 kg
Poids de la remorque, sans freins	1 650 lb	750 kg
Poids de la remorque, avec freins	Voir le tableau à la page 169	Voir le tableau à la page 169
Poids max. flèche d'attelage	Voir le tableau à la page 169	Voir le tableau à la page 169

[A] Il ne faut jamais dépasser les charges maximales permises par essieu ou le poids nominal brut du véhicule.

IMPORTANT

Il ne faut pas dépasser les charges maximales permises par essieu ou le poids brut du véhicule.

AVERTISSEMENT

Lorsqu'on ajoute des accessoires, des équipements, des bagages ou d'autres charges au véhicule, on ne doit pas dépasser le poids total à pleine charge.

Huiles et liquides

Caractéristiques techniques et capacités

Catégorie	Caractéristique technique
Réservoir de carburant	80 litres (21,1 gallons US) Indice d'octane : essence sans plomb, l'indice d'octane minimal est de AKI 87, l'indice recommandé est de AKI 91 ou plus (Voir également la page 142)
Huile à transmission[A] TF-80SC	JWS 3309 7,0 litres (7,4 pintes US)
Divers Liquide de servodirection Réservoir du liquide lave-glace Liquide de frein Climatisation	**Divers** 1,0 litre (1,1 quart gal US) 6,5 litres (6,9 quarts gal. US) 0,6 litres (0,63 quart gal. US) Avant : 1 kg (2,2 lb), Arrière* : 1,3 kg (2,9 lb) R 134a (HFC134a)
Liquide de refroidissement 3.2 6 cyl. V8	Liquide de refroidissement/antigel Volvo (le thermostat commence à s'ouvrir à 90 °C (194 °F)). 7,5 litres (7,9 gal. US) 10,2 litres (10,7 quarts gal US)
Liquide de frein	DOT 4 + point d'ébullition 280 °C (>536 °F), P/N 9437433
Liquide de servodirection	Fluide synthétique pour servodirection Volvo (Pentosin CHF 11S) P/N 1161529 ou l'équivalent 1 litre (1,1 quart gal. US)

* Option/accessoire, pour de plus amples informations reportez-vous à l'Introduction.

Huiles et liquides

Catégorie	Caractéristique technique
Réservoir du liquide lave-glace	Utiliser un solvant dans le liquide lave-glace en période hivernale 6,5 litres (6,9 quarts gal. US)
Climatisation	Fluide frigorigène - R134a[B]

[A] Il n'est généralement pas nécessaire de changer l'huile de la transmission au cours de la durée de vie du véhicule. Toutefois, il se peut qu'on doive changer l'huile si le véhicule est conduit dans des régions où les températures sont extrêmes (chaudes ou froides), si on tracte une remorque sur de longues distances ou si on conduit pendant une longue période en terrain montagneux ou si le véhicule roule fréquemment sur de courtes distances à des températures inférieures à 40 °F (5 °C).

[B] Voir la page 100 pour les volumes

Suspension

Suspension arrière

Suspension arrière à bras de support longitudinaux, à barres de liaison et barres d'accouplement doubles.

Suspension avant

Suspension à jambes de force à amortisseur intégré et bras de suspension reliés au cadre. Direction assistée et à crémaillère. Colonne de direction du type sécurité.

Huile à moteur

Caractéristiques relatives à l'huile

L'huile à moteur doit répondre aux spécifications minimales ILSAC GF-4, API SL ou ACEA A1/B1. Des huiles de qualité inférieure à celles-ci risquent de ne pas protéger aussi bien le moteur ou risquent de le rendre moins performant et moins économe.

Volvo recommande Castrol.

Désignation du moteur	Volume entre les marques MIN. MAX. de la jauge	Volume[A]
3,2 6 cyl. B6324S	1,2 litre (1,27 quart gal US)	7,4 litres (7,82 quarts gal US)
V8 TI B8444S	1,2 litre (1,3 quart gal US)	6,7 litres (7,1 quarts gal US)

[A] Y compris remplacement du filtre

Caractéristiques techniques du moteur

Désignation du moteur		B6324S	B8444S
Sortie			
	(kW/rps)	175/103	232/100
	(hp/rpm)	235/6 200	311/6000
Couple			
	(Nm/rps)	320/53	440/65
	(lb-pi/rpm)	235/3200	170/4400
Nbre de cylindres		6	8
Alésage (mm/po)		3,3/84	3,7/94
Course (mm/po)		3,77/96	3,13/79,5
Cylindrée, en litres		3,19 (194,7 po cu.)	4,41 (268,6 po cu.)
Taux de compression		10,8:1	10,4:1

Refroidisseur d'air de suralimentation (radiateur à air de suralimentation)
Les moteurs suralimentés utilisent un turbocompresseur pour pousser l'air dans le collecteur d'admission du moteur et un refroidisseur d'air de suralimentation pour refroidir l'air comprimé d'admission. Le flux d'air supplémentaire augmente la pression dans le collecteur d'admission et accroît la puissance du moteur par rapport à celle d'un moteur atmosphérique. Le refroidisseur d'air de suralimentation (qui ressemble à un radiateur) est situé entre le turbocompresseur et le collecteur d'admission.

Système d'alimentation
Le moteur est équipé de l'injection multipoint de carburant.

Renseignements généraux

Système 12 volts avec alternateur à tension variable. Circuit unifilaire avec châssis et moteur comme conducteurs. Mise à la masse au châssis.

Batterie

Batterie	3.2 6 cyl.	V8
Tension	12 V	12 V
Intensité du courant électrique au démarrage à froid (ICEDF)	520 A	600 A

Batterie	3.2 6 cyl.	V8
Capacité de réserve (RC)	100 min.	120 min
Capacité (Ah)	60	70

Si la batterie doit être remplacée, s'assurer que la batterie neuve offre la même intensité de courant au démarrage à froid et la même capacité de réserve que la batterie d'origine (voir l'étiquette sur la batterie).

AVERTISSEMENT

AVERTISSEMENT RELATIF À LA PROPOSITION 65!

Les bornes, les têtes d'accumulateurs et les autres accessoires de la batterie contiennent du plomb et des composés de plomb, des substances chimiques reconnues par l'État de la Californie comme pouvant provoquer le cancer et avoir des effets nuisibles sur la fécondité. Se laver les mains après manipulation.

Ampoules

Ampoule	Type	Douille
Feu de route	H7 65 W	–
Feu de croisement	H11 55 W	–
Phares directionnels - feu de croisement*	D1S 35W	
Phares directionnels - feu de route*	H9 65W	

Système électrique

Ampoule	Type	Douille
Feux antibrouillard avant	H1 55 W	
Feux de stationnement avant et arrière, feux de position latéraux avant et arrière, éclairage de la plaque d'immatriculation, éclairage de plancher arrière	W5W	W 2,1x9,5 d
Clignotants avant	H21W	BAY9s
Feu antibrouillard arrière	P21/4W	BAY9s
Feux d'arrêt, feux de recul	P21W	BA15s
Clignotants arrière	PY21W	BA15s
Éclairage des miroirs de pare-soleil	1,2 W	SV5,5
Éclairage de plancher avant, éclairage de l'espace à bagages	C5W	SV8,5

AVERTISSEMENT

Phares directionnels* - étant donné la tension très élevée de ces phares, le remplacement des ampoules doit être confié à un technicien Volvo formé et qualifié.

* Option/accessoire, pour de plus amples informations reportez-vous à l'Introduction.

Convertisseur catalytique à trois voies, renseignements généraux

- Maintenir le moteur toujours bien réglé. Certaines pannes du moteur, en particulier celles qui touchent les systèmes électriques d'allumage ou d'alimentation, peuvent provoquer des températures anormalement élevées dans le convertisseur catalytique à trois voies. Ne pas continuer à utiliser votre véhicule si vous décelez des ratés dans le moteur, une perte de puissance évidente ou toute autre manifestation inhabituelle de fonctionnement, comme la surchauffe du moteur ou des retours de flamme. Un moteur parfaitement réglé permet d'éviter ces pannes susceptibles d'endommager le convertisseur catalytique à trois voies.
- Ne pas garer votre véhicule sur un matériau inflammable, comme de l'herbe ou des feuilles, qui pourrait entrer en contact avec le système d'échappement brûlant et s'embraser lorsqu'il fait venteux ou sous certaines conditions météorologiques.
- L'utilisation excessive du démarreur (pendant plus d'une minute), ou le fait d'allumer ou de noyer le moteur de manière intermittente peut engendrer une surchauffe du convertisseur catalytique ou du système d'échappement.
- Se rappeler que l'altération ou la modification non autorisée du moteur, du module de commande électronique, ou du véhicule peut être illégal et entraîner la surchauffe du convertisseur catalytique à trois voies ou du système d'échappement. Cela comprend :

REMARQUE

Il est impératif d'utiliser du carburant sans plomb dans les véhicules munis d'un convertisseur catalytique à trois voies.

Programmes Volvo

Assistance routière sur appel Volvo

Avec votre Volvo, vous bénéficiez d'une assistance routière SUR APPEL pendant quatre ans. Des renseignements supplémentaires, et notamment la description du programme et de ses avantages, se trouvent dans une trousse séparée rangée dans la boîte à gants.

Si vous avez besoin d'aide, composez le :

Aux États-Unis1-800-638-6586 (1-800-63-VOLVO)

Au Canada 1-800-263-0475

Reconnaissance professionnelle des techniciens

En plus de la formation donnée dans ses propres ateliers, Volvo encourage la certification de ses techniciens par le National Institute for Automotive Service Excellence (A.S.E.). Les techniciens certifiés ont démontré une grande compétence dans des domaines particuliers. En plus d'avoir réussi leurs examens, les techniciens doivent avoir travaillé dans leur domaine pendant au moins deux ans avant d'être certifiés. Ces techniciens sont parfaitement capables d'analyser les problèmes de votre véhicule et d'effectuer les opérations d'entretien qui maintiendront votre Volvo dans le meilleur état de fonctionnement.

A

A/C (climatisation)..... 104, 105
ABS..... 160
Aide au stationnement..... 165, 166
Aigus (Treble)..... 268
Alarme..... 138
Ampoule de feu de route, remplacement 248
Ampoules..... 242
Ampoules, remplacement..... 242
Ancrages ISOFIX/LATCH..... 51
Ancrages pour système de retenue pour enfant..... 51, 53
Antidémarreur (blocage du démarrage)... 130
Aperçu des instruments de bord..... 60
Appel de phares..... 76
Assistance routière sur appel..... 306
Audio
  introduction..... 264
AUTO (commande de la climatisation)..... 105, 106, 107
AUX (chaîne audio)..... 280
Avaries compromettant la sécurité, signalement
  Canada..... 19
  États-Unis..... 18

B

Batterie..... 229
  caractéristiques techniques..... 303
  service d'entretien..... 239
Batterie - remplacement..... 240
Blocage du démarrage (anti-démarrage). 130
Boîte à gants..... 121
Boîte noire..... 11
Bouchon du réservoir de carburant..... 146
Boule d'attelage amovible..... 172
Boule d'attelage - amovible..... 172
Bouton de remise à zéro de l'horloge..... 62
Boutons de la console centrale..... 69

C

Capacités, fluides..... 298
Capot, ouverture/fermeture..... 87
Capteur de qualité de l'air..... 104
Carburant..... 142
CD Pause..... 282
Ceinture de sécurité..... 20
Cendrier..... 120
Chaîne audio
  radio numérique HD..... 273
  système de divertissement arrière..... 286
Chaînes à neige..... 198
Chargement du véhicule..... 195
Cirage..... 220
Circulation d'air..... 102, 105
Clés..... 130
Clé-télécommande..... 131
  remplacement de la pile..... 133
Clignotants..... 76
Climatisation..... 100
Codage uniforme des qualités de pneus. 197
Commande de la température..... 107

Comment tirer une remorque
moteur V-8 ... 171
Commutateur d'allumage ... 150
Compact disc care
CD care ... 284
Conditions de conduite, difficiles ... 152
Conduire de façon économique ... 151
Conduite dans l'eau ... 152
Conduite économique ... 151
Convertisseur catalytique, trois voies ... 305
Convertisseur catalytique à trois voies ... 305
Coussin gonflable frontal du côté passager, désactivation ... 29
Coussin rehausseur
accessoire ... 50
intégré ... 55
Coussins gonflables avant ... 24, 25, 29
Coussins gonflables latéraux (SIPS) ... 33
Couvre-bagages ... 127
Cric ... 201
Crochet à vêtement ... 122

D

dégivreur
lunette arrière et rétroviseurs ... 106
lunette et rétroviseurs latéraux ... 81
pare-prise ... 106
Dégivreur de la lunette arrière ... 81
Démarrage automatique ... 148, 150
Démarrage de la voiture ... 148
Désactivation du coussin gonflable avant, côté passager ... 29
Détecteur de pluie - essuie-glaces avant ... 79
Déverrouillage de la voiture ... 135
Déverrouillage du volet du réservoir de carburant ... 73
Dimensions ... 294
Dimensions du véhicule ... 294
Disponibilité pour l'inspection ... 227
Dispositif d'arrimage des sacs d'épicerie 127
Dolby Pro Logic II (DPL II) ... 268
Données relatives au véhicule ... 11

E

Eau, conduite ... 152
Éclairage d'accueil ... 117
Éclairage d'arrivée ... 76
Éclairage du tableau de bord ... 73
Éclairage intérieur ... 117
Enregistrement des systèmes de retenue pour enfant ... 54
Entretien, périodique ... 227
Entretien du véhicule ... 226
Entretien par le propriétaire ... 227
Entretien périodique effectué par le propriétaire ... 227
ENTRETIEN PERIOD NECESS ... 67
Entretien Volvo ... 226
Espaces de rangement ... 119, 121, 122
Essence ... 142
Essuie-glace ... 238
Essuie-glaces ... 238
Essuie-glaces arrière ... 238

F

Federal Clean Air Act..... 226
Fenêtre de renseignement..... 62
Fenêtre de renseignement, tableau de bord..... 62
Feu antibrouillard..... 64
Feu de croisement..... 76
Feux, de route/de croisement..... 76
Feux antibrouillard avant*..... 73
Feux de détresse..... 81
Feux de route/de croisement - remplacement..... 242
Feux de stationnement..... 72
Filet de retenue..... 124
Filtre à air..... 231
Filtre multiple avec capteur de qualité de l'air..... 104
Fluide frigorigène (système de climatisation)..... 100
Fonctions de la radio..... 267
radio numérique HD..... 273
Frein à main..... 162
Frein de stationnement..... 162
symbole lumineux..... 64
Fusibles..... 250

G

Garanties..... 226
Geartronic - changement de vitesses manuel..... 154
Générateur..... 303
Grands voyages..... 175
Graves..... 268
Grille à bagages..... 126

H

Hayon
ouverture..... 87
verrouillage/déverrouillage..... 136
Huile
vérification..... 233
Huile à moteur..... 232
caractéristiques techniques..... 301
vérification..... 233

I

Indicateur d'usure de la semelle..... 186
Indicateur des feux de route..... 62
Indicateur de température..... 62
Indicateur de vitesse..... 62
Indicateur et symboles lumineux..... 62

L

La consommation de carburant actuelle… 82
Lavage du véhicule..... 218
La vitesse moyenne..... 82
Lecteur MP3, connexion..... 280
Les bouches d'air..... 102
Levage du véhicule..... 229
Liquide de frein..... 236
Liquide de refroidissement..... 235
changement..... 230
Liquide de servodirection..... 236
L'environnement..... 12

M

Mesures à prendre par temps froid..... 174
Miroir de pare-soleil..... 118
Moteur
caractéristiques techniques..... 302
démarrage..... 148
Moteur V8 et tractage d'une remorque… 171

N

Numéro d'identification du véhicule (NIV)..... 293

O

OBD II..... 227
Ordinateur de bord..... 82

P

Panneau d'éclairage..... 72
Pare-brise
pellicule IR..... 80
Pare-soleil..... 94
Peinture - code de couleur..... 223
Phares..... 72
bi-xénon..... 69
Phares directionnels..... 69, 73, 242
Piqûres de pierres, retouches..... 223
Pneu de secours..... 200
Pneus..... 184
âge..... 184
amélioration de l'économie..... 184
appellations..... 192
capacités de charge..... 189
changement..... 201
changement été-hiver..... 185
cotes de vitesse..... 188
de secours..... 200
entreposage..... 185
gonflage..... 187
indicateur d'usure de la semelle..... 186
permutation..... 186
pression de gonflage, vérification..... 188
système d'obturation de pneu..... 206
tableaux des pressions de gonflage.. 190
Pneus à crampons..... 198
Pneus à neige..... 198
Pneus crevés
changement..... 201
réparation avec le système d'obturation de pneu..... 206
Poids..... 296
Poids à pleine charge..... 195
Poids à vide..... 195
Poids du véhicule..... 296
Poids nominal brut du véhicule (PNBV)… 195
Poids permis par essieu..... 195
Polissage..... 220
Porte-bagages..... 173
Porte-gobelet
siège arrière..... 121
Positions de la clé (commutateur d'allumage)..... 150
Pour changer une roue..... 203
Préparation aux inspections des dispositifs dépolluants..... 227
Pression de gonflage, vérification..... 188
Prises 12 volts..... 86
Programme Hiver/détrempé..... 175

Q

Qualité d'huile..... 232

R

Radiateur..... 231
Radio numérique HD..... 273
RALENTISSEZ..... 67
Rappels, systèmes de retenue pour enfant..... 54
Recirculation..... 105
Reconnaissance professionnelle des techniciens..... 306
Réfrigérateur (XC90 Executive)..... 123
Refroidisseur d'air de suralimentation..... 302
Remorquage du véhicule..... 167
Remorquage - voitures à traction intégrale..... 168
Remplacement du liquide de refroidissement..... 230
Renseignements importants..... 8
Renseignements sur les étiquettes..... 292
Réservoir du liquide lave-glace..... 231, 235
Rétroviseur intérieur avec boussole..... 90
Rétroviseurs
- latéraux, rabattables..... 69
- latéraux électriques..... 91
- rétroviseur, anti-éblouissement automatique..... 90

rétroviseurs latéraux..... 91
- dégivreur..... 81

Rétroviseurs latéraux, rabattables..... 69
Rétroviseurs latéraux rabattables..... 69
Rideau gonflable..... 35
Rideau gonflable Volvo..... 35
Roue de secours, dégagement..... 202
Roue de secours - accès..... 202
Roue de secours à usage temporaire..... 200
Roues..... 184
- entreposage..... 185

Routes non pavées, conduire sur des..... 152

S

Sécurité des enfants..... 39
Sécurité des occupants..... 18
Service d'entretien..... 226
Siège avant
- à réglage manuel..... 110
- rabattre le dossier..... 110

Siège électrique..... 111
Sièges..... 110
Sièges avant
- électrique..... 111
- ventilés..... 103
- XC90 Executive..... 113

Sièges avant chauffants..... 105
Sièges de bébé..... 44
Sièges de sécurité évolutifs pour enfant... 47
Sièges ventilés..... 103
Signalement des avaries compromettant la sécurité
- Canada..... 19
- États-Unis..... 18

Suspension arrière..... 300
Suspension avant..... 300
Symbole lumineux..... 62
Symbole lumineux au centre du tableau de bord..... 62
Système d'alimentation..... 302
Système d'obturation de pneu..... 206

Système de climatisation..... 100
liquide frigorigène..... 100
Système de coussins gonflables..... 23
Système de diagnostic embarqué (OBD II)..... 227
Système de divertissement arrière..... 286
Système de freinage..... 159
Système de freinage antiblocage
témoin lumineux..... 64
Système de freinage antiblocage (ABS).. 160
Système de surveillance d'angle mort (BLIS)..... 177
Système de surveillance de la pression des pneus (TPMS)..... 212
Système de verrouillage central - clé-télé-commande..... 131
Système électrique..... 303
Systèmes de retenue pour enfant
rappels et enregistrement..... 54

T

Tableau de bord..... 62
Tableau des pressions de gonflage
modèles vendus au Canada..... 191
Tableau des pressions de gonflage des pneus
modèles vendus au Canada..... 191
modèles vendus aux États-Unis..... 190
Tachymètre..... 62
Témoin d'alerte du générateur..... 64
Témoin lumineux « Check Engine »..... 65
Témoin lumineux de défectuosité..... 65
TI..... 158
Toit ouvrant..... 93
Toit ouvrant électrique..... 93
Totalisateur partiel..... 62
Tractage d'une remorque..... 169, 171
Traction intégrale..... 158
Traction intégrale - remorquage..... 168
Transmission, automatique..... 153
Transmission automatique..... 153

V

Ventilateur..... 107
Vérification de la courroie..... 230
Verrouillage de la voiture..... 135
Verrouillage du levier de vitesses..... 148
Verrouillage du volant de direction..... 150
Verrous, sécurité pour enfants..... 137
Verrous de sécurité, enfant..... 137
Verrous de sécurité pour enfants..... 137
Volant verrouillable..... 150
Volet du réservoir de carburant
déverrouillage..... 73
ouverture manuelle..... 146
Volvo Assistance routière sur appel Volvo..... 306
Volvo et l'environnement..... 12
voyant lumineux..... 64

W

W - Hiver..... 154

Remarques

Remarques

Remarques

Remarques

Remarques

Remarques

Volvo. for life

VOLVO

Volvo Car Corporation TP 11401 (French Canadian), AT 0946, Printed in Sweden, Göteborg 2009, Copyright © 2000-2009 Volvo Car Corporation