VOLVO

XC90

车主手册 WEB EDITION

亲爱的 VOLVO 车主

谢谢您选择 VOLVO！

我们衷心期盼车主能长年享受驾驶 Volvo 汽车的乐趣。本汽车是专为车主与所载乘客的安全舒适而设计。Volvo 汽车是全世界最安全的名牌汽车之一。Volvo 汽车设计已达到现行所有安全与环保要求。

为使车主充分享受驾车乐趣，我们建议车主先熟读本《车主手册》所有设备介绍、使用说明与维护保养等有关信息。

00 序言

重要信息..... 8
客户关怀与支持 11
Volvo 汽车与环保..... 12

01 安全

安全带 16
灯号，安全气囊..... 18
安全气囊..... 19
启动/禁用安全气囊*..... 21
防侧撞安全气囊（SIPS 安全气囊）..... 23
安全充气帘（IC）..... 25
WHIPS 头颈部保护系统..... 26
翻滚防护 — ROPS..... 28
防护系统何时作动..... 29
儿童安全..... 30

02 仪表与控制装置

概览，左驾车型..... 46
概览，右驾车型..... 48
驾驶侧车门控制面板..... 50
综合仪表板..... 51
指示灯与警示符号..... 52
信息显示屏..... 55
中控台上的开关..... 56
照明控制面板..... 59
左侧拨杆开关..... 61
行车电脑*..... 62
右侧拨杆开关..... 64
定速巡航*..... 66
驻车制动器、电源插座等..... 67
电动窗..... 69
车窗，车内后视镜与车门后视镜..... 71
电动天窗*..... 74
HomeLink®车库门开启系统*..... 76

* 选配件/附件的更多信息，请查看“导言”。

03 恒温控制

恒温控制一般信息..... 80
电子恒温控制系统 ECC..... 83
燃油驱动驻车加热器*..... 86

04 内饰

前排座椅..... 90
前座 — Executive（总裁版座驾） 92
室内灯..... 93
乘客室的储物空间..... 95
乘客室的储物空间 — Executive（总裁版座驾） 100
后排座椅..... 101
装载..... 103
行李箱..... 104

05 锁与警报器

遥控器 - 带有遥控器的钥匙..... 112
锁止与解锁..... 114
儿童安全锁..... 118
警报*..... 119

目录

06 起动与驾驶

概述 124
加油 126
起动发动机 131
自动变速箱 133
全时四轮驱动* 135
制动系统 136
稳定和牵引力控制系统* 138
驻车辅助* 140
盲点信息系统 — BLIS* 142
拖吊及脱困营救 145
跨接起动 147
带尾车行驶 148
拖车托架* 150
可拆式拖车杆* 152
调整大灯灯照样式 156

07 车轮与轮胎

概述 162
车胎胎压 165
三角警告牌*与备胎* 166
更换车轮 169
紧急轮胎刺穿维修* 171

08 车辆维护

清洁 178
补漆 182
防锈 183

* 选配件/附件的更多信息，请查看“导言”。

09 保养与服务

Volvo 服务..... 186
自行维护保养..... 187
发动机盖与发动机室..... 188
机油及液体..... 190
雨刮片..... 194
蓄电池..... 196
更换灯泡..... 199
保险丝..... 205

10 信息娱乐系统

概述..... 218
控制面板、音响..... 219
音响系统功能..... 222
收音机功能..... 226
CD 功能..... 231
菜单结构 - 音响系统..... 233
电话功能*..... 234
菜单结构 — 电话..... 240
蓝牙免提话筒*..... 243
RSE — 后座娱乐系统 — 双屏幕* 248

11 规格

型式代号..... 254
尺寸与重量..... 256
发动机规格..... 258
发动机机油..... 259
液体和润滑剂..... 260
燃油..... 262
车轮与轮胎，尺寸和压力 263
触媒转化器..... 264
电器系统..... 265
型式核准号码..... 267
综合仪表板里的显示屏文字..... 268
显示屏内的符号..... 270

12 索引
索引..... 272

12

重要信息

阅读《车主手册》

序言
熟悉新车的最好方法是精读《车主手册》，最好是在首次驾车前就阅读全文。《车主手册》能使车主熟知车辆各种新功能，了解在不同状况时如何最佳的操控汽车，并将本车的功能发挥到最佳程度。请注意本手册关于安全行车的说明。

本《车主手册》所含技术规格、设计特性与功能均不具法律约束力。本公司保留不经事先通知而进行修改的权利。

© 沃尔沃汽车公司

选配件
所有类型的选配件/附件都以星号标示*。

在标准配备之外，此手册也介绍选配件（原厂安装配备）设备以及某些附件（可加装的额外设备）。

本《车主手册》描述的设备不一定所有车辆都会装配 — 实际装配的设备会随市场需求及各国家或地区的法令规定调整。

若您不确定什么是标准配备，什么是选配件/附件，请咨询沃尔沃经销商。

特殊文字

警告
警告文字提醒存在人身伤害风险。

重要
重要文字提醒存在材料损坏风险。

注意
“注意”文字给出建议或提示，便于使用一些特性和功能（例如）。

脚注
《车主手册》中有脚注信息位于页面底部。本信息通过数字做为所指文字的补充。如果是为表格内容所做的脚注，则以字母取代数字来指示。

信息文字
车内有显示屏显示文字信息。这些文字信息在《车主手册》中通过较大的灰色字体突出显示：此类范例有信息显示屏里的菜单文字和信息文字（例如 DOORS OPEN）。

标签
此车包含不同类型的标签，其设计目的在于以简单明确的方式传达重要信息。车内标签有以下警告/信息意义的重要性分级。

人身伤害的警告

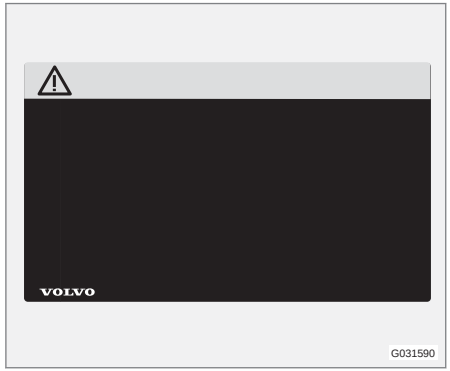

在黄色警告区内有黑色 ISO 符号，黑色信息区内有白色文字/图形。用来指示危险情况，若忽视警告可能会导致严重的人身伤害或致命。

* 选配件/附件的更多信息，请查看“导言”。

重要信息

财物损害的危险

在黑色或蓝色警告符号区和信息区的白色 ISO 符号与白色文字/图形用来指示危险情况，若忽视警告可能会导致财物损害。

信息

黑色信息区内有白色 ISO 符号与白色文字/图形。

注意

本手册中显示的标签并不一定与汽车上的实际标签完全一致。目的是显示其大致外观及在汽车上的位置。特别适用于您的车辆的信息可以在您的车辆上的相关标签上获取。

工作顺序列表

在《车主手册》中对于工作的执行按照顺序做了编号标示。

1 逐步说明有一系列插图时，每一步骤标号方式会相当于对应的插图。

A 系列插图旁边有带字母的编号列表，其说明顺序无关紧要。

有标号与未标号的箭头用于描绘一个动作。

带字母的箭头用于阐明一种动作，逆向顺序则无关紧要。

如果逐步说明并无一系列插图，则不同步骤会以一般号码标示。

位置列表

1 有标号的红色圆圈用于概览插图，指出不同组件。该号码重复出现在说明该项目的插图所列的位置列表上。

步骤列表

在《车主手册》中有一串标号顺序时则使用步骤列表。

例如：

- 冷却液
- 发动机机油

继续

如有一段文字继续到下一页时，这个▸▸ 符号就会出现于右边最下方。

重要信息

记录数据

您的车辆配备有许多计算机，其功能是持续检查和监测车辆的操作和功能性。如果它们探测到一个错误，一些计算机可以在正常行驶期间对信息进行记录。另外，还在发生车辆碰撞或事故时对信息进行记录。技师需要记录下的一部分信息以便可以在维修和保养期间对车辆中的故障进行诊断和排除，从而使沃尔沃符合法定要求和其它规定。除此之外，由于该类信息有助于更好的了解导致事故和伤害发生的因素，沃尔沃还将其应用于研究用途，以持续开发高质量和高安全性的车辆。信息包含有关车辆中各类系统和模块状态和功能性的详细资料，其中包括发动机、节气门、转向和制动系统等。该类信息还包含关于驾驶员驾驶车辆的方式，例如车速、制动和油门踏板的使用、方向盘运动以及驾驶员和乘客是否系上安全带等。出于给出的这些原因，同样也作为碰撞或事故的结果，该信息将在车辆的计算机中存储一段时间。只要该信息有助于进一步开发和提升安全性和质量，以及出现沃尔沃需考虑的法定要求及其它规定，沃尔沃将对该信息进行存储。

未经车主的同意，沃尔沃不会向第三方透露上述信息。然而，根据国家法规和规定，可能会要求沃尔沃向机关透露此类信息，例如警察局或其它声称对该信息有合法获取权的部门或人员。

对于车内计算机记录下的此类信息，需要使用专用技术设备才可读取和破译。与沃尔沃集团签订协议的沃尔沃和维修中心方有权使用该设备。沃尔沃保证对在维修和保养期间传输至沃尔沃的信息采用安全方式进行存储和处理，且操作符合适用的法定要求，并对此承担相应的责任。关于更多信息-请联系沃尔沃经销商。

附件与附加设备

错误的附件连接与安装会对车辆电气系统产生负面的影响。某些配件唯有在其相关软件安装于车辆的电脑系统后，才会开始运作。在安装可能连接到或影响到电气系统的配件之前，我们建议您事先联络 Volvo 授权维修中心。

带沃尔沃道路救援服务车辆的所有权变更*

Volvo On Call 是一项由安全性、舒适性服务组成的补充服务。如果车辆配有 Volvo On Call 且车辆的所有权发生变更，重要的事情是不要再继续使用这些服务，这样前任车主就不能使用车内的服务。如需所有权变更，请您联系沃尔沃经销商。

互联网上的信息

在网页 www.volvocars.com 上有更多关于您汽车的详细信息。

为了能够阅读 QR 代码，您需要一个 QR 代码阅读器，它可作为多个手机的附件提供。QR 代码阅读器可从 App Store 或 Android Market 下载。

QR 代码

* 选配件/附件的更多信息，请查看“导言”。

客户关怀与支持

您对 Volvo 汽车提供的产品和服务的满意程度对我们是非常重要的。我们以生产高品质车辆并为客户提供为荣，这些高品质车辆通过 Volvo 汽车优秀的经销网络输送至全国。如果您需要了解 Volvo 车辆性能或服务相关的任何问题，经销商将竭诚为您解答。

我们建议您保留在经销商处所有关于保养和维修车辆的纪录，包括：

- 发票
- 保养纪录
- 维修工单

如果经销商的服务不能让您满意，我们建议您参阅以下方式进行沟通：

1. 联系相应问题的部门主管（如服务经理、配件经理等）。请您向部门主管详细说明是何种原因造成您的不满以及您期望的结果。如果在合理的时间内，问题依然没有解决，请参照步骤 2
2. 联系经销商总经理并说明您在经销商处遇到的问题以及在步骤 1 的过程中不满意的地方。
3. 如果在完成步骤 1 和 2 后，您依然不满意，请联系 Volvo 汽车中国客户关怀中心。您可以通过电话或电子邮件与客户关怀中心取得联系。为了更好的解决您的问题，客户关怀中心需要您提供以下信息：

- 您的姓名、住址和回电号码
- 车架号（您可以在行驶证上和仪表台的左上角找到这一信息）
- 购车日期及行驶里程
- 经销商名称（购车经销商和维修经销商）
- 问题描述

在中国大陆

请联系沃尔沃汽车中国

客户关怀中心

关怀热线：400-678-1200

EMAIL: ccmchina@volvocars.com

www.volvocars.com/cn

Volvo 汽车与环保

Volvo 汽车的环保理念

环保是主导 Volvo 汽车公司全部运作的核心价值之一。我们相信，Volvo 车主也具有和我们相同的环保理念。

您的 Volvo 汽车已达到严格的国际环保标准，且由全世界最清洁最有效利用资源的汽车专业制造厂生产装配。Volvo 汽车公司已获得 ISO 全球认证，其中包括所有的工厂及数个外围单位的环保标准（ISO 14001）。我们对本公司合作企业也提出环保要求，使这些企业也做到全面性系统化地处理环保问题。

油耗

Volvo 各车款在各自同类汽车等级都具有低油耗的竞争能力。较低油耗一般能降低温室效应二氧化碳气体排放量。

驾驶员的驾驶风格可以影响燃油消耗。若欲取得详细信息，请参阅**减少环境污染**标题下的内容。

有效的废气排放控制

您的 Volvo 汽车是遵循“Clean inside and out”（内外清洁）概念制造，此概念既能达到清洁车内环境又能高度有效控制废气排放。废气排放量在大多情况下大大低于所适用的标准。

乘客室空气净化

车内空气滤清器阻止粉尘和花粉经由空气进气口进入乘客室。

精密高级的空气品质系统 IAQS*（车内空气品质系统）确保进入车内的空气比车外空气更清洁。

本系统由电子传感器和活性碳滤清器组成。进气持续受到监测，若发现某些不利健康的气体如一氧化碳含量增高，空气进气口就会关闭。这种情况可能发生在交通繁忙、堵车或隧道行车时。

活性碳滤清器阻挡氧化氮、近地臭氧与碳氢化合物进入车内。

* 选配件/附件的更多信息，请查看“导言”。

Volvo 汽车与环保

内饰

Volvo 汽车内装设计注重乘客的惬意舒适，而且也关注有接触过敏与气喘的乘客。特别用心选用有利环保的可回收材料。

Volvo 授权维修中心和环保

定期维护保养是使您的汽车长寿命、低油耗的前提条件。因此，您对于净化环境也多有贡献。Volvo 授权维修中心荣幸地维修和保养您的汽车时，这也成为我们服务系统的一部分。我们对本公司汽车维修中心场地设计有严格要求，以防止机油溅洒和排放污染至环境中。本公司维修中心员工拥有为良好环境维护所需要的知识技能和工具。

减少环境污染

您能轻松的帮助减少对环境的影响 — 这里有几条小窍门：

- 避免让发动机怠速运行 — 因堵车而长久静置时将发动机熄火。请遵守当地交通法规。
- 用经济的方法行驶 — 行车时提前判断。
- 根据车主手册中的说明执行维修和保养 — 遵守保养和担保手册中推荐的间隔时间。
- 如果发动机配有发动机缸体加热器*，发动机冷起动前使用它 — 这将改进寒冷天气中的起动能力并减少磨损，发动机将更快速的达到工作温度，因此降低油耗并减少排放。
- 高速行驶由于增加的风阻会大大增加燃油消耗 — 车速提高一倍，风阻会增加 4 倍。
- 对环境有害废弃物，例如蓄电池与机油等，务必用环保安全方式来处理。在不确定什么类型的废弃物可以丢弃时，请咨询维修车间 — 建议咨询认证的沃尔沃维修车间。

遵守本提示可节省成本、地球上的能源并延长汽车的使用寿命。要想了解更多信息和更进一步的提示，请参阅页面124 和页面262。

资源回收

对 Volvo 的环保使命而言，以环保的方式完成汽车的资源回收工作是很重要的。几乎整部汽车都可以回收。因此我们要求本汽车最后一位车主联络经销商，请其推荐经认证/许可的资源回收机构。

《车主手册》与环保

森林管理委员会（FSC）®标志说明本出版品中使用的造纸浆是来自 FSC®认证林业资源或其它经过查实的资源。

安全带 16
灯号，安全气囊..... 18
安全气囊..... 19
启动/禁用安全气囊*..... 21
防侧撞安全气囊（SIPS 安全气囊）..... 23
安全充气帘（IC）..... 25
WHIPS 头颈部保护系统..... 26
翻滚防护 — ROPS..... 28
防护系统何时作动..... 29
儿童安全..... 30

* 选配件/附件的更多信息，请查看“导言”。

01

安全

安全带

务必系好安全带

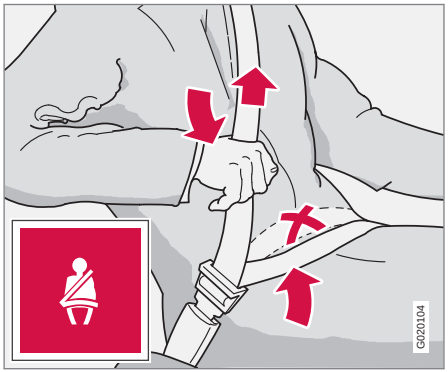

拉紧髋部安全带。安全带必须向下调低。

若未使用安全带，紧急制动时可能会带来严重后果。因此请确定所有乘客都系好安全带。安全带应紧贴身体，如此才能提供最佳保护，这很重要。不要让椅背过度向后倾斜。安全带的设计是保护正常乘坐姿势的乘客。

系好安全带的方法：

– 缓慢拉出安全带，并将插榫插入安全带锁扣内固定。听到响亮的“喀哒”声响即表示安全带已扣好锁定。

解开安全带

– 请按安全带扣的红色按钮，然后让安全带缩回。如果安全带无法完全缩回，请用手退回以免松弛吊挂。

安全带锁紧而无法抽出

- 如果拉出的速度太快。
- 制动及加速时。
- 如果车辆过度倾斜。

请注意下列各项：

- 不要使用夹子或任何可能使安全带无法妥善固定的东西。
- 请确定安全带没有扭转或被任何东西勾住。
- 腰带应尽可能落在较低的位置（不要配戴在腹部的上方）。
- 如图所示，将安全带的肩带朝对角方向拉紧，使腰带妥善的包覆腹部之下。

警告

安全带与安全气囊相辅相成。若未使用安全带或使用不正确，在发生碰撞事故时，安全气囊保护能力也会减弱。

警告

每一条安全带只能供一人使用。

警告

切勿自行调整或修理安全带。Volvo 建议您联络 Volvo 授权维修中心。如果安全带曾承受过极大的拉扯，在撞击事故中所承受的拉扯，则必须更换整组安全带。即使安全带本身看起来没有损坏，但部份的防护特性可能已经受影响。此外，如果安全带有磨损或损坏，也应更换安全带。新的安全带必须是核准的型式，且其设计是为提供安装在原来安全带的相同位置。

孕妇与安全带

孕妇必须系上安全带。但重要的是必须以正确的方式系上。斜对角肩带部分必须绕经肩膀，然后通过胸部中间至腹部旁边。

腰带部分必须平贴过大腿并尽可能调至腹部下缘。绝对不可以将安全带向上移。拉紧安全带，并确认安全带尽量紧密贴合身体。此外，也请检查确定安全带没有扭曲。

随怀孕期增加，孕妇驾驶汽车应调整其座位和方向盘位置，使其在驾驶时容易维持操控车辆（亦即应可以容易操作踏板与方向盘）。在此前提下，孕妇应尽量将座椅定位在腹部与方向盘之间最大距离。

安全带提醒器

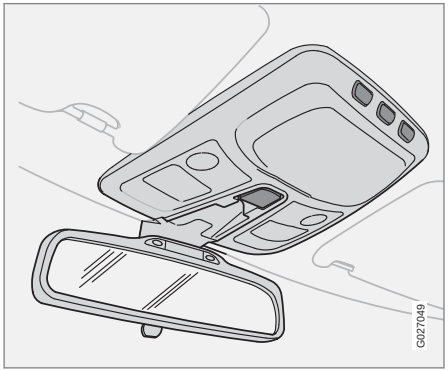

声音信号和指示灯会提醒未系上安全带的驾驶员或前座乘客来系上安全带。声音提醒器是由速度（慢速时）及时间（当车辆起动时）决定的。视觉提醒器位于车顶控制台和综合仪表板上。

注意

安全带提醒器使用目的是用于乘坐前座椅的成人。若在前座椅安置用安全带固定的儿童安全座椅，安全带提醒器不会开启。

部分市场

声音信号和指示灯会提醒未系上安全带的驾驶员系上安全带。在车辆低速行驶时，声音提醒器将在最初 6 秒发出警告声音。

安全带张紧器

所有安全带（后中央座椅安全带除外）都有安全带张紧器。安全带张紧器内有一机械装置，在发生撞击力足够强的事故时，能使安全带紧绕身体。如此可以对乘客提供更有效的安全带防护。

警告

切勿将乘客安全带的锁扣片插入驾驶侧的锁扣座内。务必将安全带的锁扣片插入到其同一侧的锁扣座内。切勿损坏安全带，也不要将任何异物插入到锁扣座内。否则在发生碰撞情况下，安全带与锁扣可能会失去原来预想的功能。这就有严重伤害的危险。

灯号，安全气囊

在综合仪表板上的警示灯号

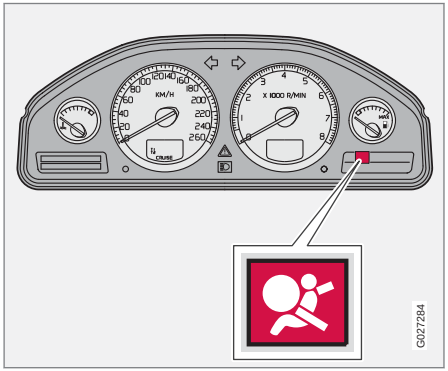

当遥控器转到钥匙位置 I、II 或 III 时，综合仪表板上的警示灯号会亮起。此灯号会在大约 6 秒后熄灭，其前提是安全气囊系统无故障。

除警示灯号外，在相应情况下还有一则信息在显示幕上显示。若警示灯号故障，则三角形警示灯号亮起且在显示幕上出现 SRS AIRBAG SERVICE URGENT 文字信息。Volvo 建议您立即联络 Volvo 授权维修中心。

警告

若安全气囊系统警示灯号持续点亮或于行驶期间亮起，表示安全气囊系统不完全有效。此符号可能表明安全气囊系统、座椅安全带张紧系统、防侧撞保护系统或 IC 系统内出现故障。沃尔沃建议您立即联络沃尔沃授权维修中心进行修理。

安全气囊系统[1]

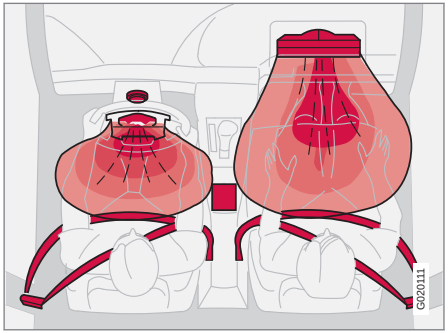

安全气囊系统，左驾驶车型。

系统包括安全气囊与传感器。在力量足够的碰撞下会触发传感器，并使气囊充满热气展开。为了缓和其冲击力，安全气囊受到压力时会泄气。此时有些烟雾进入车内是完全正常的。安全气囊展开及泄气的全部过程发生于十分之几秒内。

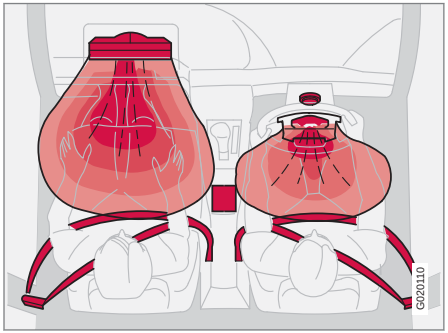

安全气囊系统，右驾驶车型

警告

Volvo 建议您联络 Volvo 授权维修中心进行修理。安全气囊系统内的不当操作可能引发故障，导致人员严重受伤的结果。

注意

根据碰撞特性和是否系好安全带，传感器采取不同的响应。这适用于除后排中间座椅之外的所有座椅安全带。

因此，发生碰撞时，可能只有一个（或没有）安全气囊启用。传感器检测车辆受到的撞击力并相应地调整措施，从而触发一个或多个安全气囊。

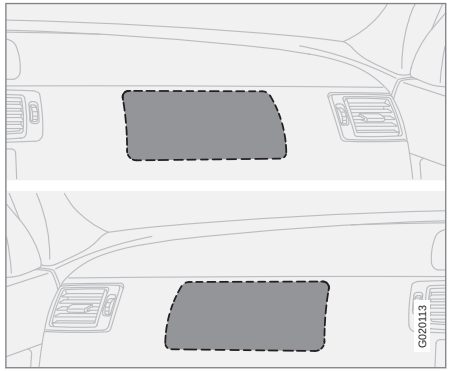

左驾及右驾车型乘客座安全气囊位置

警告

请勿于乘客安全气囊所在位置的仪表板前方或上方放置物体。

[1] 也被称作 SRS 系统。

安全气囊

驾驶员侧安全气囊

本车在驾驶侧配有安全气囊以辅助安全带提供的保护作用。此安全气囊收折于方向盘中心内。方向盘上有 SRS AIRBAG 标记。

警告

安全带与安全气囊相辅相成。若未使用安全带或使用不正确，在发生碰撞事故时，安全气囊保护能力也会减弱。

乘客座安全气囊

本车在前乘客侧配有安全气囊以辅助安全带提供的保护作用。此安全气囊收折于手套箱上方的储箱内。此处面板标有 SRS AIRBAG 标记。

警告

为了尽量减少气囊展开时人员受伤的危险，乘客必须尽量坐正，两脚平放地板，背部贴紧椅背。务必系好安全带。

警告

若前排乘客座椅安全气囊在启动状态[2]，切勿让儿童坐在前排乘客座椅上的儿童座椅内或增高坐垫上。

切勿让任何人站立或坐在前排乘客座椅的前面。如果该安全气囊在启动状态，则身高低于 140 厘米者切勿坐在前乘客座。

不遵守以上建议有可能危及生命。

[2] 关于启动/禁用安全气囊的信息，请参阅页码 21。

按钮关闭 – PACOS*

概述

如果车辆配备了 PACOS（乘客安全气囊切断开关），则前乘客座安全气囊可以关闭。有关如何启动/禁用的信息，请参阅标题“启动/禁用”下的内容。

按钮关闭/打开

乘客安全气囊切断开关（PACOS）位于乘客侧仪表板上，当打开乘客侧车门时即可接触到（请参阅标题“启动/禁用”之下的说明）。

请检查开关是否在要求位置。Volvo 建议使用遥控器钥匙片来改变位置。

有关钥匙片的信息，请参阅页码 112。

警告

不遵守以上建议有可能危及生命安全。

警告

当安全气囊已启用时，切勿让儿童坐在前乘客座椅上的儿童安全座椅内或增高坐垫上。不遵守以上建议有可能危害孩童生命。

警告

若车辆配备有前乘客座安全气囊，但没有解除开关 PACOS，则该安全气囊一直在启动状态。

警告

如果后视镜上的文字讯息指示安全气囊在关闭状态，且综合仪表板上也显示安全气囊的警告灯号，就不要让任何人坐在前座椅上。这表示有一个严重的故障。将车辆开到维修中心。Volvo 建议您联络 Volvo 授权维修中心。

启动/禁用

开关位置。

A 该安全气囊在启动状态。开关在此位置时，身高 140 厘米以上者可以坐在前乘客座椅，但坐在儿童安全座椅或增高坐垫上的儿童绝不可以。

B 该安全气囊在关闭停用状态。开关在这位置时，可将儿童安全座椅或增高坐垫装在乘客座椅上让儿童乘坐，但身高超过 140 厘米者不可以。

启动/禁用安全气囊*

警告

安全气囊已启动（乘客座椅）：

若前排乘客座椅安全气囊在启动状态，切勿让儿童坐在前排乘客座椅上的儿童座椅内或增高坐垫上。这也适用于任何身高不足 140 厘米的乘客。

安全气囊已禁用（乘客座椅）：

当安全气囊在禁用状态时，任何身高 140 厘米以上的乘客均不可坐在前排乘客座椅。

不遵守以上建议有可能危及生命。

信息

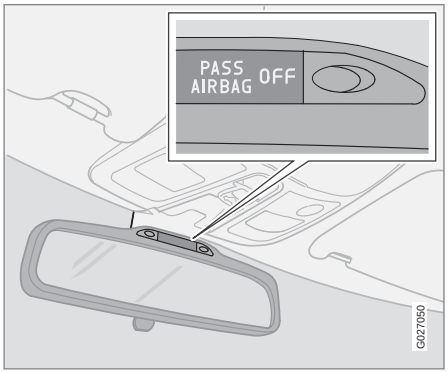

指示灯显示乘客座安全气囊在关闭停用状态。

后视镜里有文字讯息指出前乘客座椅的安全气囊在关闭状态（请参阅上图）。

* 选配件/附件的更多信息，请查看“导言”。

防侧撞安全气囊

防侧撞安全气囊位置

在发生侧向撞击事故时，大部分撞击力由 SIPS（侧撞防护系统）传送至横梁、门柱、底板、车顶及车身其他结构部份。驾驶员侧与前乘客座防侧撞安全气囊可保护乘坐人员胸部，是 SIPS 侧撞防护系统重要组成部分。防侧撞安全气囊安装在前座椅靠背内。

位置

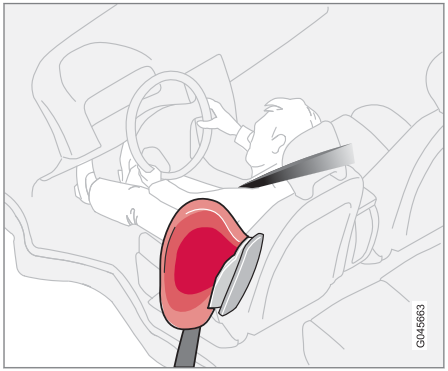

驾驶员座椅，左驾车型

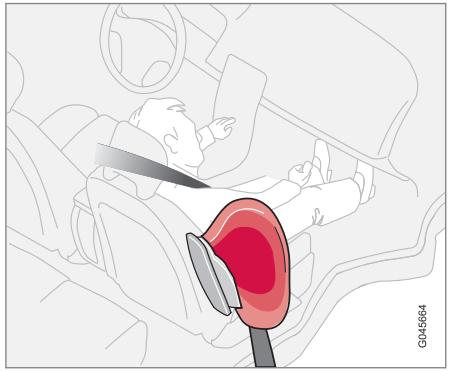

前乘客座椅，左驾车型

SIPS 侧撞防护系统由侧安全气囊和传感器组成。在遭受足够强度的撞击时，传感器会作动，使防侧撞安全气囊充气。该安全气囊在乘客和车门饰板之间展开，以此缓和碰撞瞬间的冲撞力。该安全气囊在受到碰撞挤压时泄气。正常情况下，只有碰撞侧的防侧撞安全气囊会展开。

儿童安全座椅与防侧撞安全气囊

防侧撞安全气囊并不会减弱车辆提供给坐在儿童安全座椅/增高坐垫上的儿童的防护。

防侧撞安全气囊（SIPS 安全气囊）

警告

- Volvo 建议只让 Volvo 授权维修中心来执行维修工作。 防侧撞安全气囊系统（SIPS）内的不当操作可能引发故障，导致人员严重受伤的结果。
- 请勿在座椅外侧和车门饰板之间放置任何物品，因为这是防侧撞安全气囊需要的作用空间。
- Volvo 建议只使用经本公司核准的汽车座椅套。其它座椅套可能会妨碍防侧撞安全气囊的操作。
- 防侧撞安全气囊是座椅安全带的辅助装置。在任何驾驶状况下都应使用安全带。

作动特性

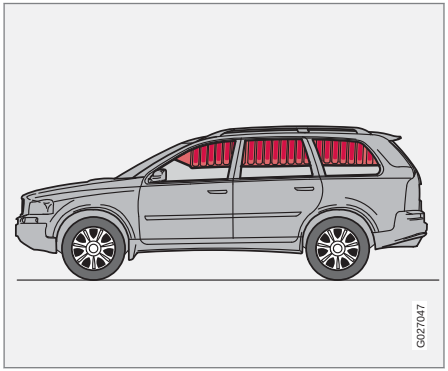

安全充气帘 IC（Inflatable Curtain）是SIPS 系统与安全气囊系统的一部分。它是顺沿着车顶饰面两侧安装，可以保护坐在外侧座椅上的乘客。在遭受足够强度撞击时，传感器会作动并使安全充气帘充气。充气展开的气帘有助于防止在发生撞击期间驾驶员与前座乘客头部撞击到车辆的内侧。

警告

切勿在车顶的扶手上悬挂或附加沉重物品。这个钩子只设计用于轻的衣服（不能用于坚硬物品，如挂雨伞等）。

不要在车顶饰面，门柱或侧饰板上使用螺丝或安装任何东西。这可能会影响到预定的保护功能。Volvo 建议您只使用本公司核准在这些部位使用的 Volvo 正品零件。

警告

汽车载物高度不可超过汽车门窗顶缘之下 50 毫米处。否则，隐蔽在车顶饰面内的安全充气帘的保护功能会受影响。

警告

安全充气帘设计在于提供额外保护，而不是用来取代安全带。

务必使用安全带。

WHIPS 头颈部保护系统

头颈部保护系统 – WHIPS

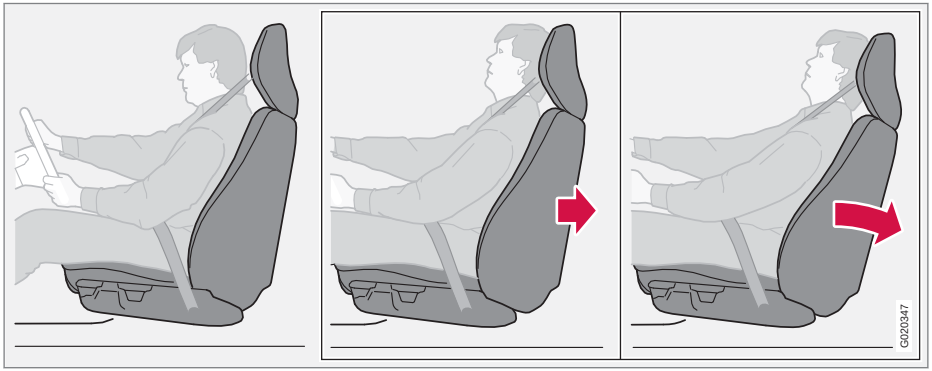

头颈部保护系统（WHIPS）包括两前座椅配备的能量吸收式椅背与特别开发的保护头枕。本系统根据撞击角度、速度及撞击性质，在遭受后端撞击时启动。

警告

WHIPS 系统是用来协助安全带提供额外保护。务必使用安全带。

WHIPS 座椅

WHIPS 系统启动后，前座椅背会向后降低移动以改变驾车人与前座乘客的坐姿。这可减少遭受后撞引起的颈椎扭伤的危险。

警告

请勿自行修改或修理 WHIPS 系统及座椅，Volvo 建议您联络 Volvo 授权维修中心。

WHIPS 系统与儿童安全座椅/增高坐垫

WHIPS（头颈部保护系统）并不会降低车辆所提供给坐在儿童座椅/增高坐垫上的儿童的防护。

正确的乘坐姿势

为获得最佳的防护，驾驶员与前座乘客应坐在座椅正中央，并应尽可能减少头部与防护头枕之间的距离。

请勿妨碍 WHIPS 系统发挥功能

不要将任何可能妨碍 WHIPS 系统发挥作用的物体留在驾驶座椅/前乘客座椅的后面。

警告

请勿于后座椅垫与前座椅背之间放置硬物。以免妨碍 WHIPS 系统发挥功能。

不要将任何可能妨碍 WHIPS 系统发挥作用的物体放在后座椅上。

警告

后座椅背向前折叠时，应将相对的前座往前移动，避免前座椅背与后座椅背接触。

警告

若座椅遭受严重的外力，如遭受后端撞击，WHIPS 系统必须进行检查。Volvo 建议您联络 Volvo 授权维修中心。

即使座椅并没有出现损坏迹象，但仍会影响 WHIPS 系统的防护性能。

即使是在轻微的后端撞击之后，Volvo 也建议您联络 Volvo 授权维修中心检查该系统。

翻滚防护 — ROPS

功能

Volvo 防翻滚保护系统（ROPS）设计目的在降低翻滚风险并在发生事故时提供最佳保护。

本系统包括：

- 稳定系统 RSC（防翻滚稳定控制）可在车辆做突然闪避或类似动作时，或在车辆打滑时，将翻滚风险减到最小。
- 通过加强的车身，可膨胀防护气帘和所有座椅的安全带张紧器，增加驾车人和乘客的保护。另请参阅页码 17 和页码 25。

RSC 系统使用可记录车辆横向倾斜角度变化的陀螺传感器。此信息稍后用于计算翻滚风险。若侦测到危险，DSTC 动态循迹防滑控制系统会介入，发动机转速会降低而且制动一个或更多个车轮，直到车辆回复稳定位置。

关于 DSTC 系统更多信息，请参阅页码138。

警告

在正常的驾驶条件下，RSC 系统可提高车辆的道路安全，但是这不可被当作增加速度的理由。必须遵照正常的安全驾驶预防措施。

防护系统何时作动

系统	触发时机
安全带张紧器 A	车头碰撞与/或车辆翻覆事故
安全气囊 （方向盘和乘客安全气囊）	车头碰撞 B
防侧撞安全气囊（SIPS）	侧向撞击 B
安全充气帘（IC）	在侧向撞击以及/或翻滚事故中 B。
头颈部保护系统（WHIPS）	后端撞击。
防翻滚稳定控制（RSC）	突然闪避或类似操作或车辆打滑。

A 后部中央座椅中没有安全带张紧器。
B 汽车车身在发生碰撞事故而未展开气囊状况下会大大变形。有多种因素影响到本车不同安全系统如何启动作用，例如撞击物体之刚性与重量、车速、碰撞角度等等。

如果安全气囊已展开，建议采取以下措施：

- 脱困拖救车辆。Volvo 建议您将车辆拖吊到 Volvo 授权维修中心进行修理。切勿驾驶安全气囊已充气展开的汽车。
- Volvo 建议您让 Volvo 授权维修中心来处理汽车安全系统的零件更换工作。
- 务必寻求医生检诊。

注意

防侧撞保护系统、IC、安全气囊及安全带张紧器系统在撞击期间只展开一次。

警告

安全气囊系统的控制模块位于中控台内。如果中控台进水或其它液体，就要拆掉蓄电池的电线。不要尝试起动车辆，因为安全气囊可能充气展开。脱困拖救车辆。沃尔沃建议您将车辆拖吊到沃尔沃授权维修中心进行修理。

警告

切勿驾驶安全气囊已充气展开的汽车。这可能会使汽车难以转向。其他安全系统也可能已受损。安全气囊展开时，会释出烟雾以及粉尘，密切接触后可能造成皮肤及眼睛刺痛/伤害。若有刺痛感觉时，请用冷水清洗。安全气囊展开时的速度以及安全气囊的材质可能会造成摩擦与皮肤灼伤。

儿童安全

儿童应舒适而安全地就座

Volvo 建议儿童乘车旅行使用后向式儿童安全座椅，且尽量使用到较大的年龄，至少用到 3-4 岁，然后改用前向式增高坐垫/儿童安全座椅，可一直用到 10 岁。

儿童在车中乘坐位置以及安全设备的选用是根据儿童身高与体重决定。更详细信息请参阅页码 31。

注意

儿童在车内乘坐的位置各国的规定不同。请核查适用规定。

不论儿童的年龄及体型如何，在车内都应确实使用安全带固定。不要让儿童坐在其他乘客的膝上！

Volvo 为车辆设计了专用儿童安全配备。Volvo 建议您选用原厂正品配备，以确保安装点与附件系挂位置正确及具有足够的强度。

注意

若在安装儿童安全产品方面有任何问题，请与制造商联系询问更详细的安装说明。

儿童安全座椅

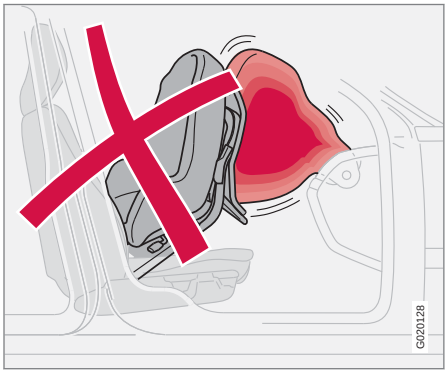

儿童安全座椅和安全气囊不相容

注意

安装其它儿童安全产品时，重要的是要阅读产品所附的详细安装说明。

警告

不要将儿童座椅的束紧带连接至座椅的水平调整杆、座椅下方的弹簧或导轨和横梁上。尖锐的边缘可能会损坏束紧带。

请阅读儿童安全座椅安装说明以了解正确固定方法。

儿童安全座椅位置

可选用装置：

- 只要前乘客座安全气囊没有启动，就可在前乘客座设置儿童安全座椅或增高坐垫[1]。
- 后排座椅用的一个或更多儿童安全座椅/增高坐垫。

若前乘客处安全气囊在启动待机状态，务必将儿童安全座椅/增高坐垫安装在后座。否则安全气囊展开时，坐于前乘客座的儿童可能受到严重伤害。

警告

若乘客座安全气囊（SRS）在启动状态[2]，则切勿让儿童坐在前乘客座椅上的儿童座椅内或增高坐垫上。

若前乘客座安全气囊（SRS）在启动状态，则身高不足 140 厘米的人绝对不可坐在前乘客座。

不遵守以上建议有可能危及生命。

[1] 有关启动/禁用该SRS安全气囊的信息，请参阅页码 21。
[2] 有关启动/禁用该SRS安全气囊的信息，请参阅页码 21。

警告

所附钢架或其他设计结构会压在安全带锁扣开启按键之上的增高坐垫/儿童安全座椅不得使用，因为会使安全带锁扣无意中脱开。

不得将儿童安全座椅上方顶在挡风玻璃上。

安全气囊标签

打开乘客侧车门时可看到标签；请参阅页面 21 上的插图。

建议使用的儿童安全座椅 [3]

重量	前排座椅（安全气囊已禁用）
组别 0 < 10 公斤 组别 0+ < 13 公斤	Volvo 婴儿安全座椅(Volvo Infant Seat) — 用汽车座椅安全带固定的后向式儿童安全座椅。 型式认证号码：E1 04301146 (U)
组别 0 < 10 公斤 组别 0+ < 13 公斤	后向式儿童安全座椅(Child Seat) - 用汽车座椅安全带及固定带固定的后向式儿童安全座椅。 型式认证号码：E5 04215 (L)

[3] 对于其它儿童安全座椅，则您的车型必须列于座椅生产商附加适用车辆列表内，或是根据ECE R44规定获准通用的类型。

儿童安全

重量	前排座椅（安全气囊已禁用）
组别 0 < 10 公斤 组别 0+ < 13 公斤	获得公认的儿童安全座椅。 (U)
组别 1 9 - 18 公斤	Volvo 后向式/可转式儿童安全座椅(Volvo Convertible Child Seat) — 用汽车座椅安全带及固定带固定的后向式儿童安全座椅。 型式认证号码：E5 04192 (L)
组别 1 9 - 18 公斤	后向式儿童安全座椅(Child Seat) - 用汽车座椅安全带及固定带固定的后向式儿童安全座椅。 型式认证号码：E5 04215 (L)
组别 1 9 - 18 公斤	获得公认的儿童安全座椅。 (U)
组别 2 15-25 公斤	Volvo 后向式/可转式儿童安全座椅(Volvo Convertible Child Seat) - 用汽车座椅安全带及固定带固定的后向式儿童安全座椅。 型式认证号码：E5 04192 (L)

重量	前排座椅（安全气囊已禁用）
组别 2 15-25 公斤	Volvo 后向式/可转式儿童安全座椅(Volvo Convertible Child Seat) - 用汽车座椅安全带固定的前向式儿童安全座椅。 型式认证号码：E5 04191 (U)
组别 2/3 15-36 公斤	有靠背和无靠背的增高坐垫(Booster Cushion with and without backrest)。 型式认证号码：E5 03139 (UF)
组别 2/3 15-36 公斤	有靠背的 Volvo 辅助座椅(Volvo Booster Seat with backrest)。 型式认证号码：E1 04301169 (UF)

L：适用于特殊的儿童安全座椅。这些儿童座椅仅在特殊车型中使用，属于有限制或部分通用类别的座椅。

U：适用于此重量级别中获得公认的儿童安全座椅。

UF：适用于此重量级别中获得公认的前向式儿童安全座椅。

儿童安全

重量	第二排座椅，外侧座椅 A	第二排座椅，中央座椅 A	七人座车型上的第三排座椅
组别 0 < 10 公斤 组别 0+ < 13 公斤	Volvo 婴儿安全座椅(Volvo Infant Seat) - 用汽车座椅安全带固定的后向式儿童安全座椅。 型式认证号码：E1 04301146 (U)	Volvo 婴儿安全座椅(Volvo Infant Seat) - 用汽车座椅安全带固定的后向式儿童安全座椅。 型式认证号码：E1 04301146 (U)	
组别 0 < 10 公斤 组别 0+ < 13 公斤	Volvo 婴儿安全座椅(Volvo Infant Seat) — 使用 ISOFIX 安装系统固定的后向式儿童安全座椅。 型式认证号码：E1 04301146 (L)		
组别 0 < 10 公斤 组别 0+ < 13 公斤	后向式儿童安全座椅(Child Seat) — 用汽车座椅安全带、固定带及支撑腿固定的后向式儿童安全座椅。 型式认证号码：E5 04215 (L)	后向式儿童安全座椅(Child Seat) — 用汽车座椅安全带、固定带及支撑腿固定的后向式儿童安全座椅。 型式认证号码：E5 04215 (L)	
组别 0 < 10 公斤 组别 0+ < 13 公斤	获得公认的儿童安全座椅。 (U)	获得公认的儿童安全座椅。 (U)	获得公认的儿童安全座椅。 (U)

重量	第二排座椅，外侧座椅 A	第二排座椅，中央座椅 A	七人座车型上的第三排座椅
组别 1 9 - 18 公斤	Volvo 后向式/可转式儿童安全座椅(Volvo Convertible Child Seat) — 用汽车座椅安全带及固定带固定的后向式儿童安全座椅。 型式认证号码：E5 04192 (L)		
组别 1 9 - 18 公斤	后向式儿童安全座椅(Child Seat) - 用汽车座椅安全带及固定带固定的后向式儿童安全座椅。 型式认证号码：E5 04215 (L)	后向式儿童安全座椅(Child Seat) — 用汽车座椅安全带、固定带及支撑腿固定的后向式儿童安全座椅。 型式认证号码：E5 04215 (L)	
组别 1 9 - 18 公斤	Britax Fixway — 用 ISOFIX 安装系统与固定带固定的后向式儿童安全座椅。 型式认证号码：E5 03171 (L)		
组别 1 9 - 18 公斤	获得公认的儿童安全座椅。 (U)	获得公认的儿童安全座椅。 (U)	获得公认的儿童安全座椅。 (U)

儿童安全

重量	第二排座椅，外侧座椅 A	第二排座椅，中央座椅 A	七人座车型上的第三排座椅
组别 2 15-25 公斤	Volvo 后向式/可转式儿童安全座椅(Volvo Convertible Child Seat) - 用汽车座椅安全带及固定带固定的后向式儿童安全座椅。 型式认证号码：E5 04192 (L)		
组别 2 15-25 公斤	Volvo 后向式/可转式儿童安全座椅(Volvo Convertible Child Seat) - 用汽车座椅安全带固定的前向式儿童安全座椅。 型式认证号码：E5 04191 (U)	Volvo 后向式/可转式儿童安全座椅(Volvo Convertible Child Seat) - 用汽车座椅安全带固定的前向式儿童安全座椅。 型式认证号码：E5 04191 (U)	
组别 2/3 15-36 公斤	有靠背和无靠背的增高坐垫(Booster Cushion with and without backrest)。 型式认证号码：E5 03139 (UF)	有靠背和无靠背的增高坐垫(Booster Cushion with and without backrest)。 型式认证号码：E5 03139 (UF)	有靠背和无靠背的增高坐垫(Booster Cushion with and without backrest)。 型式认证号码：E5 03139 (UF)
组别 2/3 15-36 公斤	有靠背的 Volvo 辅助座椅(Volvo Booster Seat with backrest)。 型式认证号码：E1 04301169 (UF)	有靠背的 Volvo 辅助座椅(Volvo Booster Seat with backrest)。 型式认证号码：E1 04301169 (UF)	有靠背的 Volvo 辅助座椅(Volvo Booster Seat with backrest)。 型式认证号码：E1 04301169 (UF)

儿童安全

重量	第二排座椅，外侧座椅 [A]	第二排座椅，中央座椅 [A]	七人座车型上的第三排座椅
组别 2/3 15-36 公斤		整合式增高坐垫(Integrated Booster Cushion) - 做为出厂安装的选配项目提供。 型式认证号码：E5 03167 (B)	

L：适用于特殊的儿童安全座椅。这些儿童座椅仅在特殊车型中使用，属于有限制或部分通用类别的座椅。

U：适用于此重量级别中获得公认的儿童安全座椅。

UF：适用于此重量级别中获得公认的前向式儿童安全座椅。

B：此重量级别中经认证的内置式儿童安全座椅。

[A] 在七人座车型，当使用儿童座椅时，座椅必须在最后方位置。

儿童安全

整合式增高坐垫*

Volvo 针对后座中央座椅之整合式增高坐垫的特殊设计，可以为儿童提供最佳的安全性及舒适性。整合式增高坐垫已经过核准提供体重介于 15 至 36 公斤的儿童使用，配合使用常规的座椅安全带。

警告

若乘客座安全气囊（SRS）在启动状态，则切勿让儿童坐在前乘客座椅上的儿童座椅内或增高坐垫上。

若前乘客座安全气囊（SRS）在启动状态 [4]，则身高不足 140 厘米的人绝对不可坐在前乘客座。

不遵守以上建议有可能危及生命。

提高增高坐垫

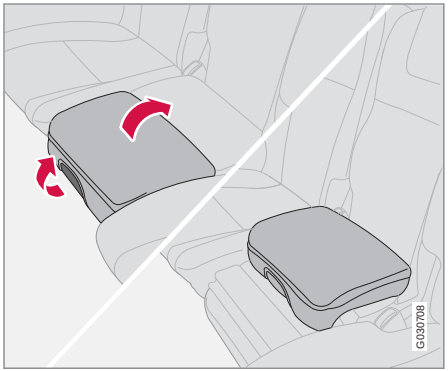

1. 先向前然后向上拉起增高坐垫前部的手柄，以使增高坐垫升起。
2. 用双手握住该坐垫往后推。
3. 一直推到坐垫锁定位置。

警告

儿童乘坐前，请务必先固定好增高坐垫。

检查确定：

- 安全带已锁上。
- 座椅安全带贴紧儿童的身体且无松弛及扭转，并斜披过肩部正确定位。
- 腰部安全带应放低横过骨盆下缘部位，以提供最佳的保护。
- 座椅安全带不可横过儿童乘客的喉部或挎在肩部之下。
- 小心将防护头枕调整到适合儿童的位置。

警告

Volvo 建议修理或更换的工作只委托 Volvo 授权维修中心来执行。切勿修改增高坐垫或加装零件。

若增高坐垫曾经受到很大的负载或碰撞时受到撞击，应将整个增高坐垫更换。即使增高坐垫看来并无损坏，但可能已无法再提供与原来相同水准的保护。增高坐垫若严重磨损时亦应予以更换。

[4] 关于启动/禁用安全气囊（SRS）的信息，请参阅页码 21。

* 选配件/附件的更多信息，请查看“导言”。

降低增高坐垫

1. 向前拉起手柄。
2. 将该坐垫放低并下压使其锁定。

注意

如果您想将后座椅背向下折叠，请注意先将增高坐垫降下。

儿童安全锁，后车门

操作后车门电动窗的控制器以及后车门的开启把手可以封锁，使其无法从车内打开。更详细信息，请参阅页码 118。

儿童安全座椅的 ISOFIX 安装系统*

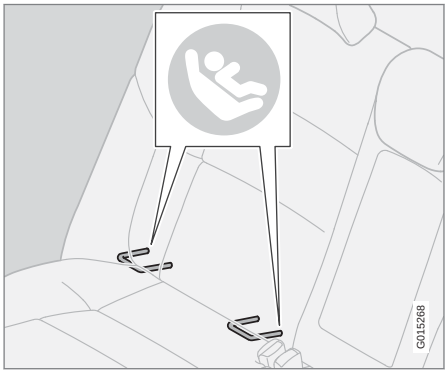

ISOFIX 安装系统的固定点隐藏于后座外侧座椅靠背下方。

固定点的位置由靠背上的符号指示（请参阅前图）。

伸入坐垫可触及固定点。

注意

ISOFIX 固定系统是用于乘客座椅的一个附件。

把儿童安全座椅连接至 ISOFIX 专用固定点时，请务必遵照制造商的安装说明进行。

尺寸分级

儿童安全座椅有不同尺寸，汽车亦有不同尺寸。这表示并非所有儿童安全座椅都适合所有车型的所有座椅。

因此，使用适用于 ISOFIX 安装系统的儿童安全座椅尺寸分级，以便帮助用户选择正确的儿童安全座椅（请参阅下表）。

尺寸分级	说明
A	完全尺寸，前向式儿童安全座椅
B	减缩尺寸（1 型），前向式儿童安全座椅
B1	减缩尺寸（2 型），前向式儿童安全座椅
C	完全尺寸，后向式儿童安全座椅
D	减缩尺寸，后向式儿童安全座椅
E	后向式婴儿座椅
F	左侧横置式婴儿座椅
G	右侧横置式婴儿座椅

警告

若车上配备有已启动的前乘客座安全气囊，不可让儿童坐在此座。

注意

若某一 ISOFIX 儿童安全座椅没有尺寸分级，则此车型必须包括在该儿童安全座椅的适用车辆清单上。

注意

Volvo 建议您联络 Volvo 授权经销商，让他们推荐本公司建议使用的 ISOFIX 儿童安全座椅。

儿童安全

儿童安全座椅类型

儿童安全座椅类型	重量	尺寸分级	适用 ISOFIX 儿童安全座椅安装的乘客座椅	
			前排座椅	外侧后排座椅
婴儿座椅横置式	最重 10 公斤（0 - 9 个月）	F	X	X
		G	X	X
婴儿座椅，后向式	最重 10 公斤（0 - 9 个月）	E	X	OK（可用）(IL)
婴儿座椅，后向式	最重 13 公斤（0 - 12 个月）	E	X	OK（可用）(IL)
		D	X	OK（可用）(IL)
		C	X	OK（可用）(IL)
儿童安全座椅，后向式	9 - 18 公斤（9 - 36 个月）	D	X	OK（可用）(IL)
		C	X	OK（可用）(IL)

儿童安全座椅类型	重量	尺寸分级	适用 ISOFIX 儿童安全座椅安装的乘客座椅	
			前排座椅	外侧后排座椅
前向式儿童安全座椅	9 - 18 公斤 （9 - 36 个月）	B	X	OK（可用）[A] (IUF)
		B1	X	OK（可用）[A] (IUF)
		A	X	OK（可用）[A] (IUF)

X：此重量级别和/或尺寸等级中，ISOFIX 位置不适合 ISOFIX 儿童安全座椅。

IL：适用于特殊的 ISOFIX 儿童安全座椅。这些儿童座椅仅在特殊车型中使用，属于有限制或部分通用类别的座椅。

IUF：适用于此重量级别中获得公认的前向式 ISOFIX 儿童安全座椅。

[A] Volvo建议此年龄层使用后向式儿童安全座椅。

儿童安全

儿童安全椅固定点

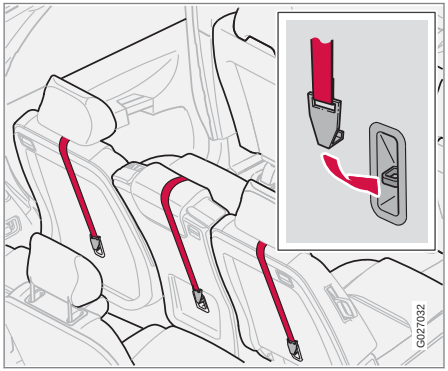

本车配备了儿童安全座椅专用的上固定点。这些固定点在后排座椅的后面。

上方固定点基本上用于前向式的儿童安全座椅。Volvo 建议幼小儿童应该乘坐在面向后方的儿童安全座椅，且尽量使用到较大的年龄。

注意

在七人座车型上，这些固定点只用于第二排座椅。

将靠背向前折就可接触到固定点。有关儿童安全座椅应如何于上固定点拉紧的详细信息，请参阅儿童安全座椅制造商之说明。

安全带的额外锁定功能（ALR/ELR） [5]

第二排座椅中央安全带有额外的锁定功能（ALR/ELR）。此锁定功能可帮助维持安全带的拉紧，以便利儿童座椅的安装。

当借助安全带来安装儿童座椅时：

1. 依照儿童座椅制造商的说明固定安全带到儿童座椅。
2. 拉出整条安全带。
3. 将锁板插入安全带锁扣使其锁定。听到清楚的“喀哒”声响即表示安全带已扣好锁定。
4. 在拉长安全带缠绕儿童安全座椅时，让安全带内机械装置自动抽回安全带。从安全带内可听到机械运作声响。这属于正常现象。

在安全带从锁扣松开，自动缩回其起始位置时，此功能自动关闭解除。

如果对儿童座椅的安装有任何问题时，请与制造商联系以获得清楚的安装指示。

[5] 自动锁定伸缩器/紧急锁定伸缩器。

概览，左驾车型 46
概览，右驾车型 48
驾驶侧车门控制面板 50
综合仪表板 51
指示灯与警示符号 52
信息显示屏 55
中控台上的开关 56
照明控制面板 59
左侧拨杆开关 61
行车电脑* 62
右侧拨杆开关 64
定速巡航* 66
驻车制动器、电源插座等 67
电动窗 69
车窗，车内后视镜与车门后视镜 71
电动天窗* 74
HomeLink®车库门开启系统* 76

* 选配件/附件的更多信息，请查看“导言”。

02

仪表与控制装置

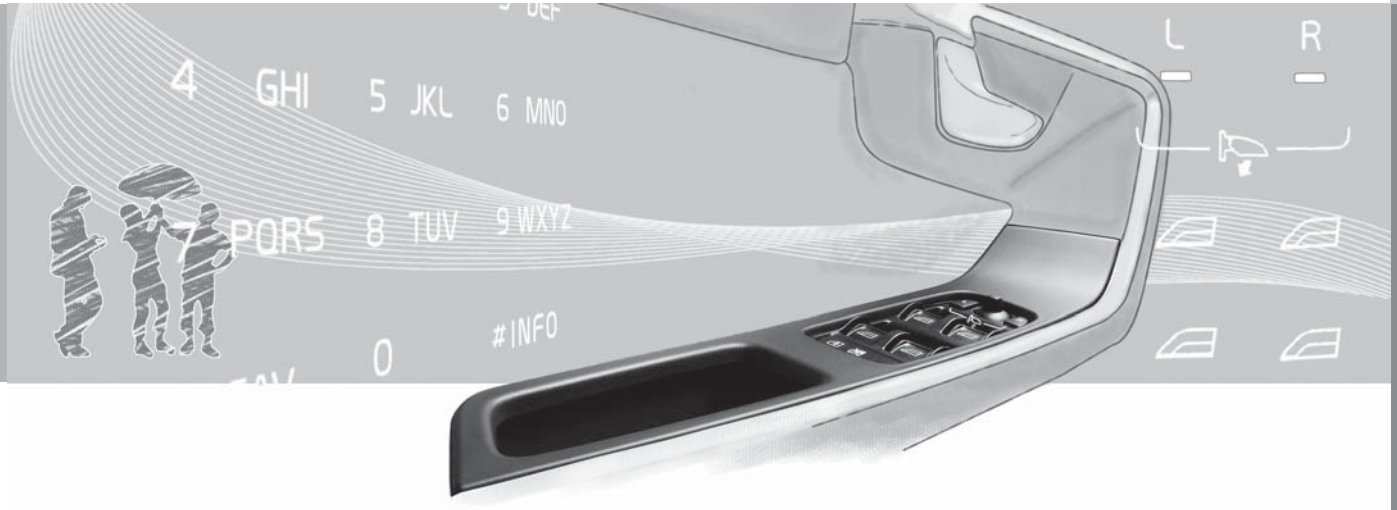

概览，左驾车型

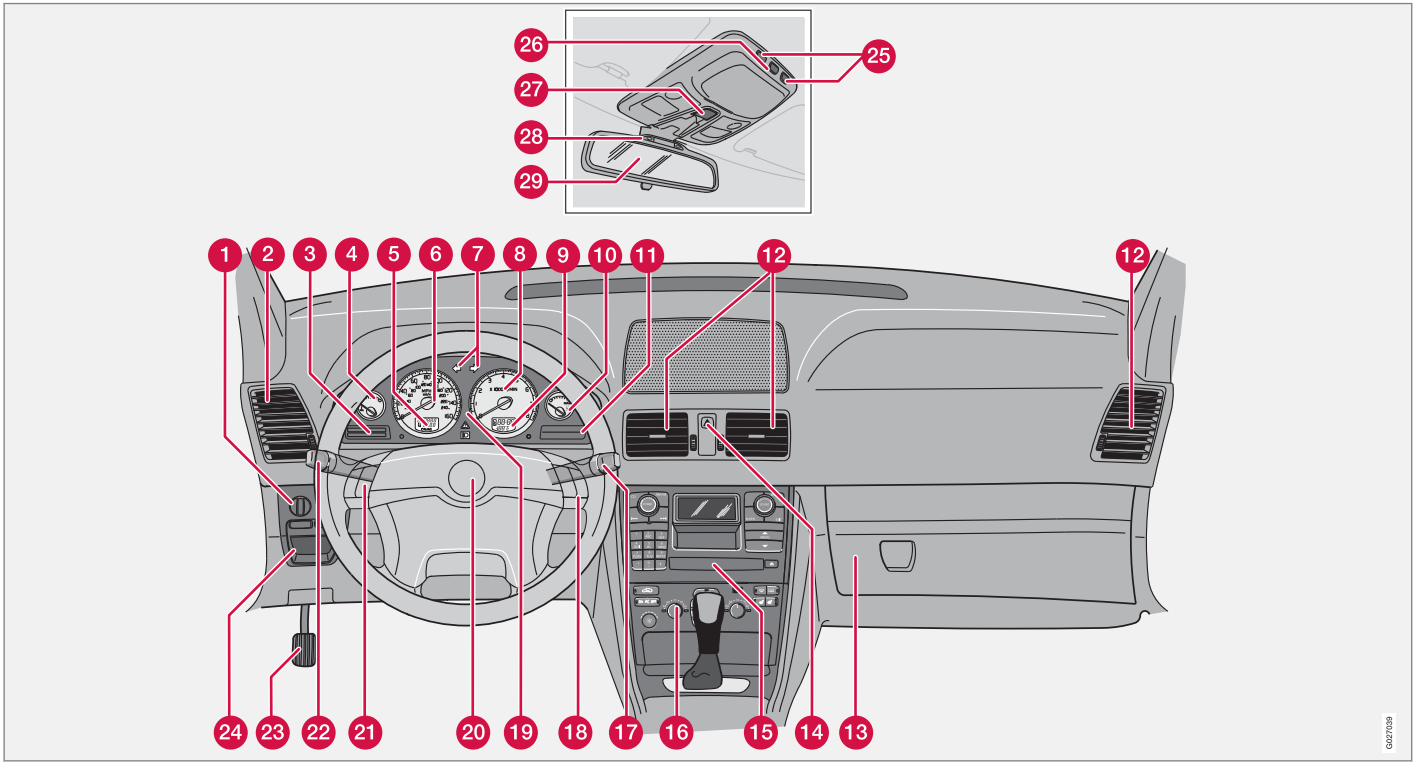
26
25
27
28
29
1
2
3
4
5
6
7
8
9
10
11
12
12
24
23
22
21
20
19
18
17
16
15
14
13
G027039

概览，左驾车型

1. 照明控制面板
2. 仪表板出风口
3. 显示幕
4. 温度表
5. 里程表，旅程表，定速巡航
6. 车速表
7. 方向灯
8. 转速表
9. 车外温度、时钟、档位
10. 油量表
11. 指示灯与警示灯号
12. 仪表板出风口
13. 手套箱
14. 危险警示闪光灯
15. 音响系统
16. 恒温控制
17. 挡风玻璃雨刮器
18. 电话 /音响按键
19. 综合仪表板
20. 喇叭
21. 定速巡航
22. 方向灯、近光一远光灯开关、READ 按键
23. 驻车制动器
24. 驻车制动释放
25. 开关，阅读灯
26. 室内灯
27. 天窗控制装置
28. 安全带提醒器
29. 后视镜

概览，右驾车型

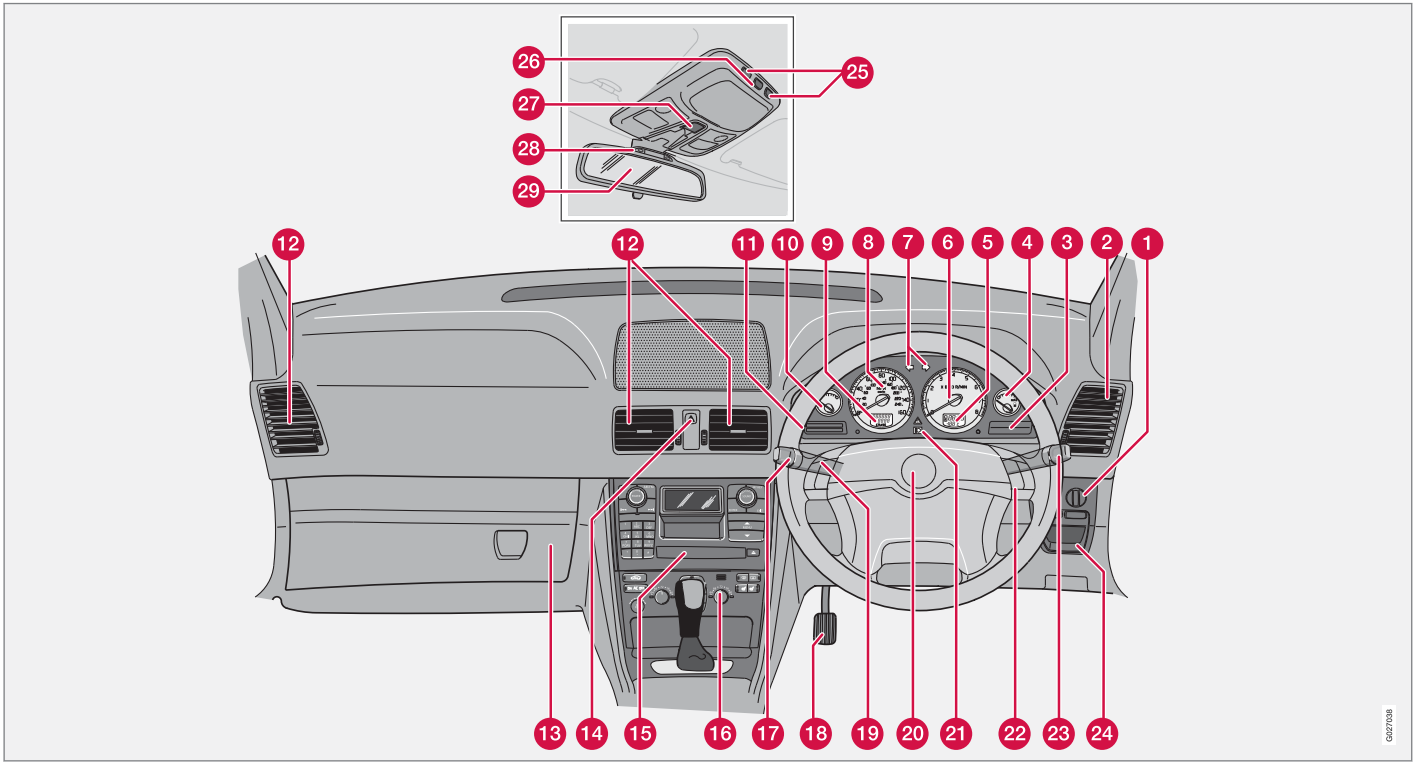
26
25
27
28
29
12
12
11
10
9
8
7
6
5
4
3
2
1
13
14
15
16
17
18
19
20
21
22
23
24
G027038

概览，右驾车型

1. 照明控制面板
2. 仪表板出风口
3. 指示灯与警示灯号
4. 油量表
5. 车外温度、时钟、档位
6. 转速表
7. 方向灯
8. 车速表
9. 里程表，旅程表，定速巡航
10. 温度表
11. 显示幕
12. 仪表板出风口
13. 手套箱
14. 危险警示闪光灯
15. 音响系统
16. 恒温控制
17. 方向灯、近光－远光灯开关、READ 按键
18. 驻车制动器
19. 定速巡航
20. 喇叭
21. 综合仪表板
22. 电话/音响键盘
23. 挡风玻璃雨刮器
24. 驻车制动释放
25. 开关，阅读灯
26. 室内灯
27. 天窗控制装置
28. 安全带提醒器
29. 后视镜

驾驶侧车门控制面板

控制面板

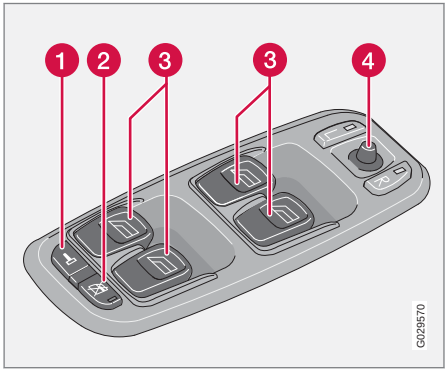

1. 所有车门上锁开关
2. 后车门电动窗抑制开关
3. 电动窗控制开关
4. 车门后视镜控制开关

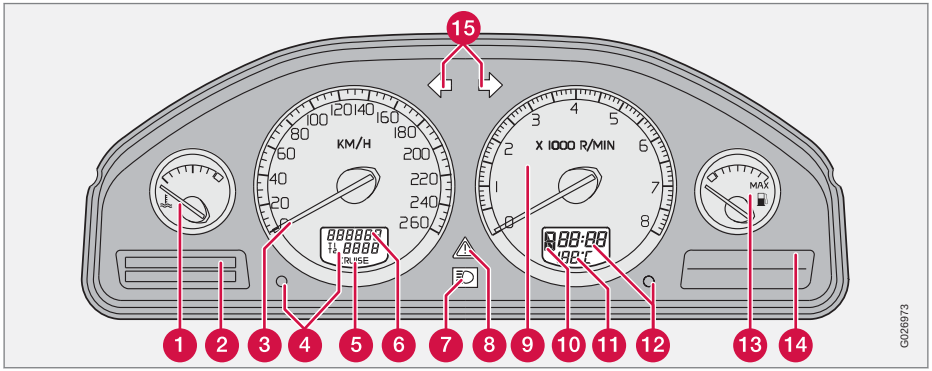

1. 温度表 — 显示发动机冷却系统的温度。如果温度过高且指针进入了红色区域，在显示幕会出现一个信息。请注意，在水箱罩前加装额外的灯光，会降低在高气温与高发动机负荷下的冷却效率。
2. 信息显示幕 - 此显示幕可显示信息和警告信息。
3. 车速表 - 显示车速。
4. 旅程表 T1 与 T2 — 用于测量短程距离。最右侧的数字表示十分之一公里。按住按键 2 秒以上可以将旅程表归零。短促按一下按键可以在两个旅程表之间切换。
5. 定速巡航指示灯。
6. 里程表 - 会显示车辆行驶的总里程数。
7. 远光灯指示灯
8. 警示灯号 - 若有故障出现，此灯号点亮，显示幕显示一则信息。
9. 转速表 - 以每分钟仟转（RPM）为单位显示发动机的转速。不要让转速表指针进入红色区域。
10. 自动变速箱指示灯 — 所选择档位在此显示。
11. 车外温度表 — 车外温度在 +2 ℃至-5 ℃之间时，显示幕会显示雪花符号。这个灯号是警告路面湿滑。汽车停止不动时，车外温度表可能显示稍高于实际温度的读值。
12. 时钟旋钮 — 转动旋钮可以调整时钟。
13. 当仪表板内灯光亮起时，表示燃油箱内的油位低，请尽快加油。另请参阅“旅程电脑”页码62。
14. 指示灯与警示灯号
15. 方向灯 - 左/右

指示灯与警示符号

功能检查，灯号

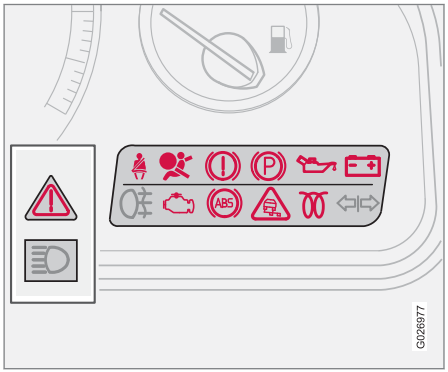

发动汽车前，遥控器转到位置 II 时所有指示灯和警示灯号 [1]都会点亮。这表示这些灯号发挥正常功能。发动机已起动后，所有符号应熄灭而只有驻车制动符号亮着，仅当制动器松开时驻车制动符号才熄灭。

若发动机在 5 秒内没有发动，除废气排放系统故障与机油压力过低警示灯号之外，所有其他灯号都会熄灭。

根据车辆配备规格，某些灯号可能没有作用。

仪表板中央的灯号

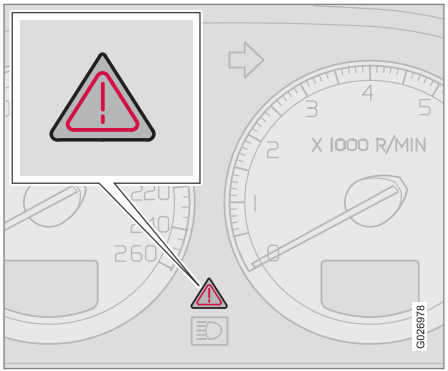

根据故障严重程度，警示灯号会点亮为红色或黄色。

红色灯号：

1. 在安全场所停车。不可继续行驶。请勿继续驾驶。
2. 读取显示幕上的信息。
3. 根据显示幕内的说明排除故障，或联络维修中心。沃尔沃建议您向经沃尔沃授权的维修中心请求协助。

灯号与文字信息一直保持显示，直至故障已修正为止。

黄色灯号：

– 读取显示幕所显示的信息。采取补救措施！

信息文字可使用 READ 按键清除，请参阅页码 55，或于 2 分钟后自动消失。

注意

当文字讯息 TIME FOR REGULAR SERVICE 显示时，灯号与文字讯息都可以用 READ 按键来清除，或者在 2 分钟之后自动消失。

[1] 某些发动机型式，其机油压力过低的警示并非通过警示灯号，而是通过文字信息显示，请参阅页码 190。

指示灯灯号

ABS 防抱死制动系统：ABS 故障

若这个符号亮起则表示该系统没有作用。车辆的一般制动系统继续运作，但是没有 ABS 功能。

1. 将车辆停置安全地点，并将发动机熄火。
2. 再发动汽车。
3. 如果此灯号依然点亮，Volvo 建议您开车至 Volvo 授权的维修中心，检查 ABS 系统。

制动系统故障

若此符号亮起，表示制动油油位可能太低。

1. 请在安全地点停下车辆并检查制动油储油罐的油位，请参阅页码 192。
2. 如果储液筒内的液位是在 MIN 之下，就不应该继续开车。而要使用脱困拖救的方式。Volvo 建议您将车辆运送到 Volvo 授权维修中心检修制动系统。

如果制动灯号以及 ABS 灯号同时亮起，则制动力分配系统可能有故障。

1. 将车辆停置安全地点，并将发动机熄火。
2. 再发动汽车。

- 若两个符号都熄灭，请继续行驶。
- 若此灯号依然亮着，请检查制动油储罐油位。请参阅页码 192。
- 如果制动液储罐的油位正常但灯号仍继续亮着，则可以小心驾驶汽车至 Volvo 授权维修中心检修制动系统。
- 若制动液储罐油位低于 MIN，则不可再继续开车。请将车辆运送到 Volvo 授权维修中心检修制动系统。

警告

若制动灯号与 ABS 灯号同时亮起，则在紧急制动时车尾有打滑的危险。

安全带提醒器

如果前排有人未系上安全带，该信号灯就会亮起。

机油压力低 [2]

若这个符号在行驶中亮起，表示发动机机油压力过低。请立即停下车辆并检查机油油位高度，如有必要请添满机油。如果警示灯号亮起但机油液面高度正常，请联系 Volvo 授权维修中心。

废气排放系统

如果此符号亮起，则可能是因为车辆的废气排放系统内有故障。Volvo 建议您驾驶车辆到 Volvo 授权维修中心进行检查。

安全气囊 — SRS

如果这个灯号保持点亮或在行驶中亮起，则表示已检测到安全带扣、SRS、SIPS 或 IC 系统发生故障。Volvo 建议您直接将车辆开到 Volvo 授权维修中心做检查。

[2] 某些发动机型式，其机油压力过低的警示并非通过警示灯号，而是通过文字信息显示，请参阅页码 190。

指示灯与警示符号

发电机不充电

行驶期间若这个灯号亮起，表示电路系统出现故障。Volvo 建议您联络 Volvo 授权维修中心。

发动机预热装置（柴油发动机）

发动机预热时这个符号亮起。预热发生在温度低于-2 ℃时。在符号熄灭之后即可发动汽车。

拉起驻车制动器

此灯号在使用驻车制动器时会点亮。务必将驻车制动器按到底。

注意

不论驻车制动踩得松紧此灯号都会点亮。

后雾灯

开启雾灯时，此灯号亮起。

尾车指示灯灯号

当使用方向灯且加挂有尾车时，此灯号会闪烁。若此灯号不闪烁，表示尾车或本车上某一个指示灯故障。

稳定系统 DSTC

有关本系统功能及灯号之信息，请参阅页码 139。

提醒器 — 车门未关

如有一车门或行李箱盖没有关好，就会提醒驾驶员对此注意。

低车速

若行车时速低于大约 7 公里，信息灯号将点亮，显示屏上同时显示 DRIVER DOOR OPEN 、PASSENGER DOOR OPEN 、LEFT REAR DOOR OPEN 或 RIGHT REAR DOOR OPEN 。应该尽快安全停车，关好车门或发动机盖。

高车速

若车辆以时速超过大约 7 公里的速度移动，则信息灯号将点亮，且同时在显示屏上会显示前述信息之一。

尾门提醒器

若尾门打开，TAILGATE OPEN 会在显示屏上显示。

信息

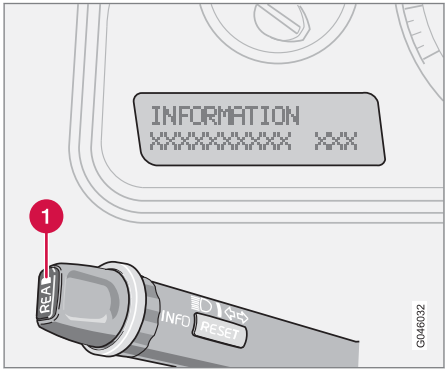

某一警告或指示灯灯号点亮时，会在显示幕上会出现一则信息补充说明。

– 按下 READ 按钮（1）。

使用 READ 按钮浏览信息。故障信息会储存在内存内，直到故障被排除。

注意

当您在使用旅程电脑时如出现一警告信息，则必须先读取了该信息（按下 READ），之前的动作才能回复。

信息	意义
STOP SAFELY [A]	以安全方式停车，并将发动机熄火。可能会出现严重的损坏。
STOP ENGINE [A]	以安全方式停车，并将发动机熄火。可能会出现严重的损坏。
SERVICE URGENT [A]	Volvo 建议您立即约请 Volvo 授权维修中心来检查车辆。
SEE MANUAL [A]	请参阅《车主手册》。
SERVICE REQUIRED [A]	Volvo 建议您尽快约请 Volvo 授权维修中心来检查车辆。
TIME FOR REGULAR SERVICE	定期保养时间到 Volvo 建议您联络 Volvo 授权维修中心来执行此项维修。保养时间会受到已行驶距离、距上次保养的月份数及发动机运转时间的影响。
SOOT FILTER FULL SEE MANUAL	柴油微粒过滤器必须再生，请参阅页码 130。
DSTC SPIN CONTROL OFF	稳定与循迹控制系统功能已降低，更多功能请参阅页码 138。

[A] 部分信息与有关什么位置出现故障的信息一起显示。

中控台上的开关

开关

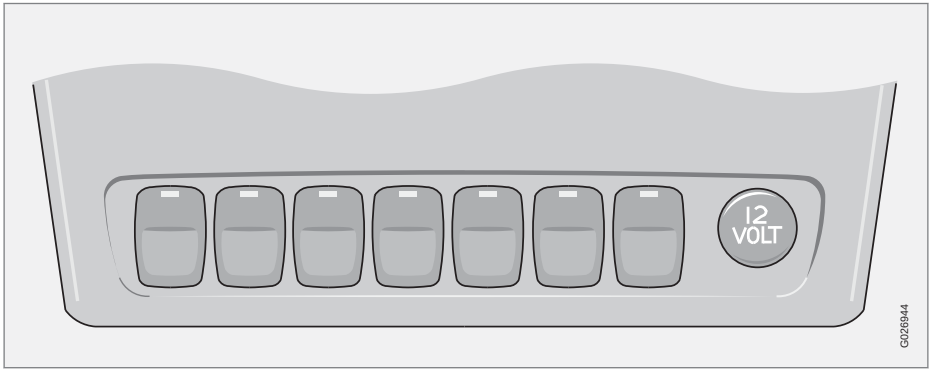

注意

按键排列顺序可能不同。

乘客室后方空调*

按压此键可启动乘客室后方空调。当点火开关关闭时后方空调便解除。

后车门儿童安全锁*

启动或解除后车门上的电子儿童安全锁。遥控器必须要在位置 I 或 II。儿童安全锁启动时，此按钮内的指示灯会点亮。儿童安全锁启动或解除时显示屏上都会显示一条信息，请参阅页码 118。

可收折的电动车门后视镜*

若车门后视镜张开，使用此按钮可以使其收折；若车门后视镜收折，使用此按钮可以使其张开。

若有一车门后视镜被意外收折或张开，请操作如下：

1. 将相关的车门后视镜以手动方式调整到正常的位置。
2. 将遥控器转到位置 II。

* 选配件/附件的更多信息，请查看“导言”。

3. 使用该按钮将车门后视镜向内折，然后向外折。

车门后视镜现在回到其原来固定位置。

驻车辅助*

本系统在车辆起动后持续作动。按下按钮可以解除/重新启用停车辅助系统。请参阅页码 140。

解除“死锁”功能*及传感器

想要关闭“死锁”功能时可使用此按钮（车门锁止后将无法从车内打开）。要关闭警报系统的动作及倾斜传感器时，也可以使用这个按钮*。当这些系统关闭/禁用时，此灯亮起，请参阅页码116 和页码120。

辅助灯*

使用此按钮可将辅助灯和远光灯一起打开，或将其一起关闭。

主动转向气体放电式大灯*

如果车辆配备了主动转向气体放电式大灯（ABL），来自大灯的光束会跟随方向盘动作而转动。此功能在汽车起动时自动启动，可通过按此按钮来解除/启动。此功能启动时，此按钮内的指示灯会点亮。

左驾/右驾大灯灯照样式切换

按住此按钮至少 5 秒。大灯灯照样式切换时车辆必须停稳不动。信息显示屏会显示 HEADLIGHTS SET FOR RH TRAFFIC 或 HEADLIGHTS SET FOR LH TRAFFIC。有关卤素大灯或气体放电式大灯灯照样式适配的更详细信息，请参阅页码 156。

电源插座/点烟器*

该电源插座可供 12 V 附件使用，手机充电器与冰箱。

遥控器至少必须在位置 I，该电源插座才会提供电力。

按入此按钮就可启动点烟器。点烟器烧热时该按钮就弹出。拿出点烟器在加热之电热丝上点烟。基于安全理由，不用该插座时请务必盖上外盖。其最大电流为 10 安培。

警告

插座未使用时务必盖上塞子。

重要

如果一次使用一个插座，插座的最大电流为 10 A（120 W）。如果一次同时使用两个插座（中控台以及后排座椅中），那么每个插座的最大电流为 7.5 A （90 W）。

如果紧急轮胎刺穿检修的压缩机连接至这两个插座中的一个，那任何其它用电设备都不得连接至另一个插座中。

注意

紧急轮胎刺穿检修的压缩机经沃尔沃测试和认证。有关使用沃尔沃推荐的紧急轮胎刺穿检修临时移动套件（TMK）的信息，请参阅页码 171。

BLIS — 盲点信息系统*

按压此按钮以解除或重新启动此功能。更详细信息请参阅页码 142。

中控台上的开关

危险警示闪光灯

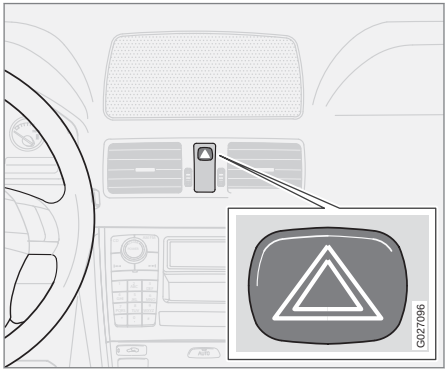

若必须在可能会发生交通事故或者阻碍交通的地方停车时，请使用危险警告闪光灯（所有方向灯同时闪烁）。按此按钮就可启动该功能。

注意

每个国家对于危险警示闪光灯的使用规定可能不尽相同。

后挡风玻璃与车门后视镜除雾器

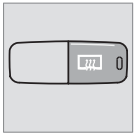

使用加热功能可迅速去除后挡风玻璃以及车门后视镜上的雾气和结冰。按动该开关可开始后挡风玻璃与车门后视镜除雾。开关内的指示灯会点亮。开关中的指示灯亮起约 12 分钟后除雾器会自动解除。

加热式前排座椅

有关加热式前排座椅，更详细信息请参阅页码 83 或 84。

概述

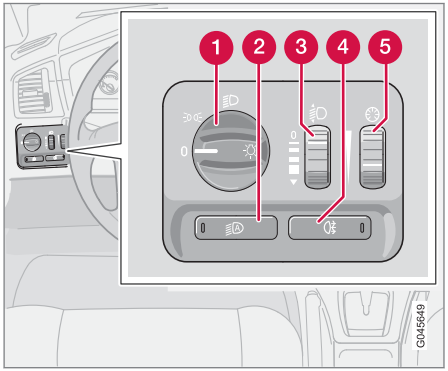

1. 照明开关
2. 白天期间的自动日间行驶灯。
3. 大灯水平调节环
4. 后雾灯
5. 调整仪表板照明的调节环

位置	意义
0	自动/关闭近光灯。只有远光灯可闪烁。
≡D⊂	日间行驶灯，当车辆行驶时。当汽车停驻后，自动转换至驻车灯。
≡D	自动打开的近光灯。在此位置可启动远光灯以及使远光灯闪烁。

大灯

自动打开的近光灯*

近光灯在遥控器转到位置 II 时自动打开，只有大灯控制开关（1）在中央位置时除外。如有必要，自动近光灯可以关闭。Volvo 建议您联络 Volvo 授权维修中心来将其关闭。

自动近光灯，远光灯

1. 将遥控器转到位置 II。
2. 将大灯控制开关（1）顺时针转到终端位置，就可启动近光灯。
3. 把左侧拨杆开关朝方向盘扳动到终端位置，就可启动近光灯，请参阅页码 61。

这些车灯在遥控器转到位置 I 或者 0 时自动关闭。

位置灯/驻车灯

位置灯/驻车灯不论遥控器在什么位置都可打开。

– 将大灯控制开关（1）转到中间位置。

遥控器在位置 II 时，位置灯/驻车灯及牌照灯均在打开状态。

大灯水平调节

车上的负载会改变大灯光束的垂直对准，造成来车驾车人的眩目。调整光束高度可避免此现象。

1. 将遥控器转到位置 II。
2. 将大灯控制开关（1）转到任一端点位置。
3. 向上或向下转动调节环（3）以提高或降低光束。

配备气体放电式大灯*的车辆有自动大灯水平调节装置，所以没有调节环（3）。

照明控制面板

仪表照明

仪表照明在遥控器转到位置 II 且大灯控制开关（1）在一端点位置时会点亮。此照明灯在白天会自动减弱，夜间可手动调控。

将调节环（5）向上或向下转动时可调亮或调暗。

后雾灯

后雾灯只能与大灯一起组合打开。

– 按下按钮（4）。

后雾灯打开时，综合仪表板上的后雾灯指示灯号以及按钮内的指示灯会点亮。

注意

雾灯的使用规则各国不同。

主动转向气体放电式大灯*

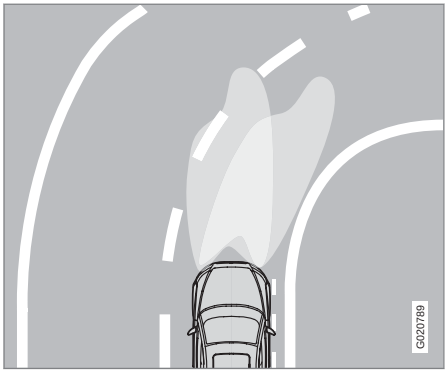

主动转向/ 非主动转向大灯的灯照样式。

如果车辆配备了主动转向气体放电式大灯（ABL），来自大灯的光束会跟随方向盘动作而转动。此功能在汽车起动时自动启动，可以使用中控台上的这个按钮解除/启动，请参阅页码 57。

日间行驶灯 – 白天期间。

为了节省燃油，可在白天选择日间行驶灯 Daytime Running Light，而不是更耗费能量的近光灯。安装在扰流板中的日间行驶灯使用了明亮的、低耗能二极管技术。

按下按钮（2）并顺时针转动大灯控制器（1）至末端位置，在白天启用日间行驶灯。这由一个灯光传感器进行控制，黄昏或白天的灯光变暗时，它会将日间行驶灯转换至近光灯。日间行驶灯启动时，该按钮中的指示灯会点亮。

注意

为了实现最小的能量消耗，当从近光灯自动切换至日间行车灯时，后灯也关闭。

警告

此系统帮助节省能量 – 它并不能在所有的情况下判断日间灯太弱或太强，例如，在雨天或起雾的天气。

驾驶员始终有义务确保汽车在符合合适的交通法规情况下，以正常的灯光行驶。

* 选配件/附件的更多信息，请查看“导言”。

拨杆开关位置

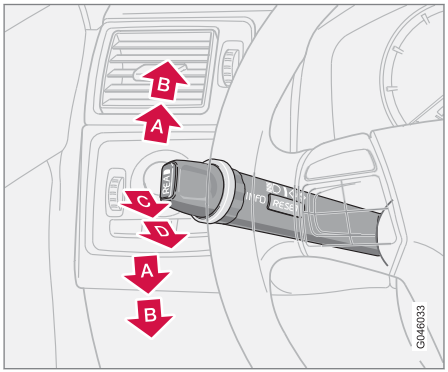

A 方向灯短暂闪烁

B 方向灯连续闪烁

C 远光灯闪烁

D 安全返家照明与关闭近光及远光灯。

方向灯

连续闪烁

– 将拨杆开关向上或向下拨到端点位置（B）。

拨杆开关会保持在端点位置，可用手拨动回位，或由方向盘转向操作自动回位。

短暂闪烁

– 将拨杆开关向上或向下移动到位置（A），然后放开，拨杆开关此时回到其原位或者把拨杆开关移动到位置（B），然后直接将其移回原位。

方向指示灯会闪烁三次。若指示是从相反方向开始，短暂闪烁立刻中断。

切换远光灯和近光灯

遥控器必须在位置 II，远光灯才可开启。

1. 将大灯控制开关顺时针转到底，请参阅页码 59。
2. 将拨杆开关向方向盘移动到端点位置（D），然后释放。

远光灯闪烁

– 拨杆开关向方向盘和缓移动到位置（C）。

远光灯点亮，直至把拨杆开关放开为止。

安全返家照明

当车辆上锁后，有些外部的照明可以保持亮起以供返家的安全返家照明。标准保持点亮时间为 30 秒 [1]，但也可改变为 60 或 90 秒。

1. 从点火开关取下遥控器。
2. 将拨杆开关向方向盘移动到端点位置（D），然后释放。
3. 离开车辆并上锁。

[1] 原厂设定。

行车电脑*

概述

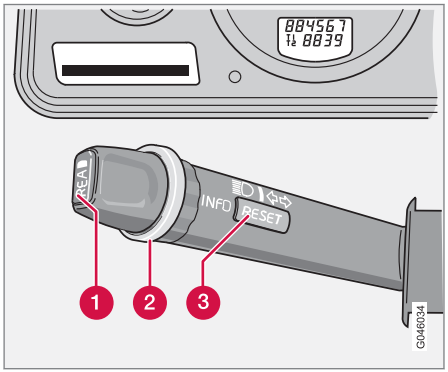

1 READ — 确认

2 调节环 — 在行车电脑清单的选单和选项之间浏览

3 RESET — 重新设定

控制装置

若要浏览行车电脑信息，请按步骤上下转动调节环（2）。继续转动以回到开始点。

注意

您在使用旅程电脑时若被一警告信息打断，必须确认该信息。确认时，按下 READ（读取）按键，即转回至旅程电脑功能。

功能

行车电脑可以显示下列信息：

- --- KM/H AVERAGE SPEED
- --.- KM/L INSTANTANEOUS
- --.- KM/L AVERAGE
- --- KILOMETRES TO EMPTY TANK
- DSTC ON ，请参阅页码 138
- --- MPH ACTUAL SPEED [1]*

AVERAGE SPEED

点火开关关闭时，平均车速被储存并做为继续行驶时新数值的基础。按下 RESET 按键即可重设。

INSTANTANEOUS

目前油耗是按每秒计算。显示幕上的信息每几秒即更新一次。汽车静止时，该显示器上会出现“----”。再生期间 [2]油耗会增加，请参阅页码 130。

AVERAGE

自上次重设起的平均油耗。按下 RESET 即可重设。

注意

如果已使用了燃油驱动驻车加热器*，则读数可能有轻微误差。

KILOMETRES TO EMPTY TANK

此计算结果是依据最后行驶的 30 公里平均油耗以及油箱剩余燃油量。显示幕显示油箱内剩余燃油量还可行驶的大概距离。当显示屏显示“--- KILOMETRES TO EMPTY TANK ”即表示不再有保证范围。请尽快加油。

注意

如果已使用了燃油驱动驻车加热器*，或者改变了驾驶风格，则读数可能有轻微误差。

MPH ACTUAL SPEED* [1]

若速度表单位划分依据时速公里单位公里/小时，目前车速显示则依据时速英里单位（英里/小时）。若速度表单位划分依据时速英里单位（英里/小时），目前车速显示则仍依据时速英里单位（英里/小时）。

1 仅限某些市场。
2 仅限配备微粒过滤器的柴油发动机车辆。

* 选配件/附件的更多信息，请查看“导言”。

重设

1. 选取--- KM/H AVERAGE SPEED 或--.- KM/L AVERAGE
2. 按住 **RESET** 按键（3）至少五秒，可同时使平均车速与平均油耗归零。

右侧拨杆开关

挡风玻璃雨刷

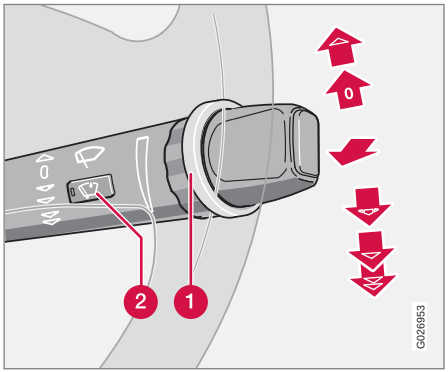

雨刮器/清洗器功能 – 挡风玻璃。

1. 拇指轮
2. 雨量传感器 - 开/关

关闭挡风玻璃雨刮器

当控制杆在位置 0 时，可关闭挡风玻璃雨刮器。

单次刷动

将控制杆往上拨，雨刮器单次刷动。

间歇雨刮器

您可设定合适的雨刮器刷动间隔停顿时间。将调节环向上转动就缩短间隔时间。向下转动就增加间隔时间。

连续刷动

雨刮器以“正常”速度作动

雨刮器以“高速”作动

重要

在冬季启动雨刮器前 - 要确认雨刮片没有冻结住，挡风玻璃上的冰雪也都已刮干净。

重要

在雨刮器清洁挡风玻璃时应使用大量的清洗液。应将挡风玻璃喷湿以利雨刮器操作。

雨量传感器*

雨量传感器根据挡风玻璃上监测到的水量，自动启动挡风玻璃雨刮器。雨量传感器的灵敏度可使用调节环进行调整。

向上转动拇指轮可增加灵敏度，而向下转动拇指轮即可减少灵敏度。（向上转动拇指轮时会有一次额外刷动）。

开/关

启动雨量传感器时，遥控器必须在位置 I 或 II 且挡风玻璃雨刮器拨杆开关必须在位置 0（未启动）。

启动雨量传感器：

– 按下按键。按钮中的指示灯点亮即指示雨量传感器在启动状态。

关闭雨量传感器：

- 压下按钮。按钮中的指示灯熄灭。
- 把拨杆开关下压到另一雨刮器设定。若拨杆上提，雨量传感器仍会保持有作用；当拨杆被拨回到 0 的位置时，雨刮器会额外刷洗一次，然后回到雨量传感器模式。

从点火开关取出遥控器或在发动机熄火 5 分钟后，雨量传感器会自动禁用。

重要

在自动洗车房洗车时，挡风玻璃雨刮器可能启动而损坏。当遥控器在位置 I 或 II 时，按下按键（2）即可关闭雨量传感器。

* 选配件/附件的更多信息，请查看“导言”。

挡风玻璃/大灯清洗器

将拨杆朝方向盘方向移动启动挡风玻璃清洗器与大灯清洗器。放开拨杆后，雨刮器会多刷动数次。

高压大灯清洗*

高压大灯清洗会消耗大量清洗液。为了节约清洗液，大灯清洗是在挡风玻璃清洗五次（且在 10 分钟内）时清洗一次。若最后一次挡风玻璃清洗后已过了 10 分钟，大灯会在挡风玻璃再开始清洗时就立刻高压清洗一次。朝方向盘转动拨杆开关，则只会清洗挡风玻璃。

取消大灯清洗

如果储液罐中仅剩大约 1 升清洗液，且综合仪表板中出现要添加清洗液的提示，则对前大灯的清洗液供给会关闭。这样设计的目的是为了优先清洗挡风玻璃，确保其可视度。

后挡风玻璃雨刮器及清洗器

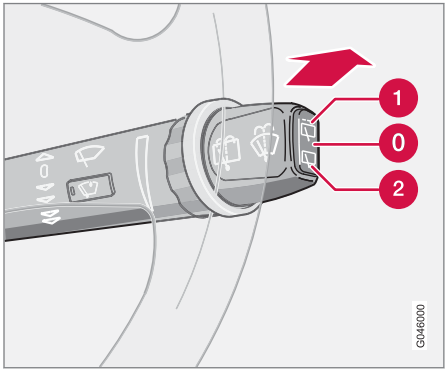

雨刮器/清洗器功能 – 后挡风玻璃。

1 间歇刷动：按该按钮顶部。

2 持续速度刷动：按该按钮底部。

把拨杆开关向前推，就可开始后车窗清洗及雨刮器刷动。清洗一结束雨刮片就刷动数次。

挡风玻璃雨刮器 — 倒车

后挡风玻璃雨刮器在打开状态时挂上倒档，则启动后挡风玻璃雨刮器刷动 [1]。若后车窗雨刮器已在正常速度打开状态，就没有变化。

[1] 此功能（倒车时雨刮器间歇刷动）是可以关闭的。Volvo建议您联络Volvo授权维修中心来关闭此功能。

定速巡航*

启动

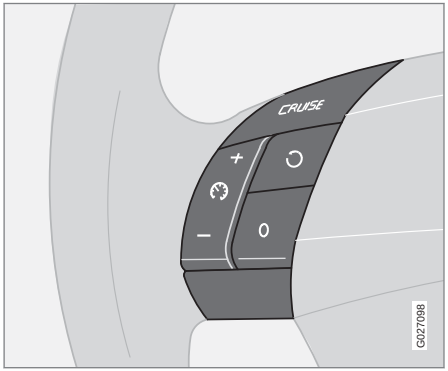

定速巡航控制装置设在方向盘左侧。

设定想要的速度：

1. 按 CRUISE（定速巡航）按键。综合仪表板上会显示 CRUISE 文字信息。
2. 按+或 – 即可锁定此车速。综合仪表板上会显示 CRUISE-ON。

时速低于 30 公里或高于 200 公里时定速巡航控制无法作动。

增加或降低车速

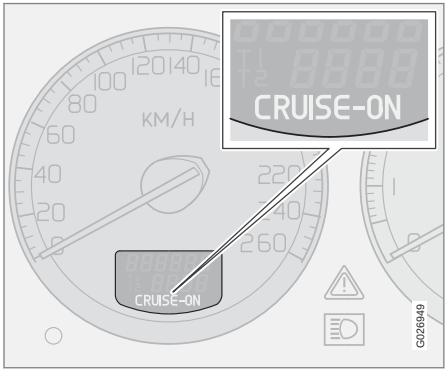

– 按住+或 – 即可增加或降低车速。释放按键时的车速即为重新设定车速。

按一下（短于半秒）+或 – 可改变时速，增减 1 公里或 1 英里 [1]。

注意

使用油门踏板暂时增加车速（少于一分钟），如在超车时，这并不影响定速巡航设定。一放开加油踏板，车辆又会回复到设定车速。

暂时解除

– 按下 0 可暂时解除定速巡航功能。文字信息 CRUISE 会在综合仪表板上显示。先前所设定的车速会储存在内存内。

在以下状况时，定速巡航会暂时地解除：

- 制动踏板踩下时
- 若上坡时车速降至时速 25-30 公里以下
- 若排档杆被移至 N 位置档。
- 若车轮打滑或车轮锁死时。

回复至设定车速

按此按键可回复至先前设定车速。综合仪表板显示 CRUISE ON 文字信息。

解除

– 按 CRUISE（定速巡航）按键解除定速巡航控制。综合仪表板上的 CRUISE ON 会熄灭。

[1] 根据发动机类型而定。

* 选配件/附件的更多信息，请查看“导言”。

驻车制动器

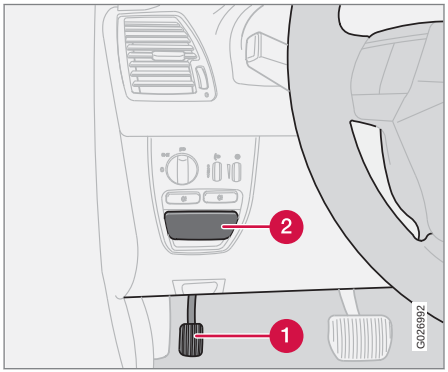

驻车制动器，左驾车型。

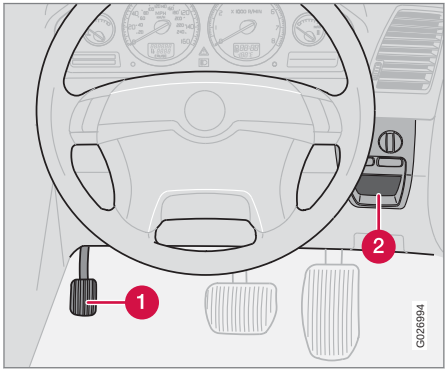

驻车制动器，右驾车型。

1. 驻车制动器踏板
2. 用于释放驻车制动器的拉杆

驻车制动器在地板层面，请参阅插图，踩下制动器时是对后车轮作用。

注意

不论驻车制动踏板踩下力道大小，综合仪表板内的警示灯号都会亮起。

如何使用驻车制动器

1. 确实踩下脚制动踏板。
2. 将驻车制动器踏板尽可能的完全踩到底。
3. 放开脚制动踏板并确认汽车在静止位置。
4. 如果汽车滑动，则必须更进一步踩下驻车制动器踏板。
5. 停驻车辆时 — 选择变速箱的 P 位置。

在斜坡上驻车

若车辆停在上坡路段，请将车轮**转离**路边使其朝向车道。

如果车辆停在下坡路段，请将车轮**转向**路边使朝向内侧。

警告

当在斜坡上停车时总是使用驻车制动器 – 自动变速箱的 P 档不足以在所有的情况下都能停住汽车。

如何释放驻车制动

1. 确实踩下脚制动踏板。
2. 拉起拉杆。

后排座椅的电源插座

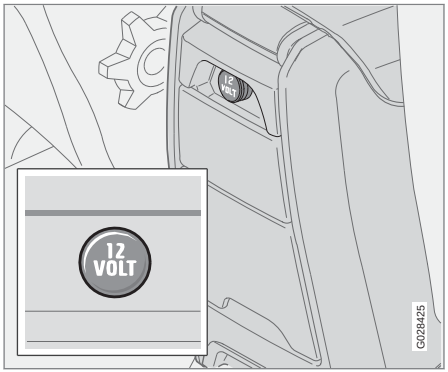

此电源插座可用于不同附件，例如汽车电话充电器与小冰箱等。其设计电压为 12 V。若要使该插座供电，遥控器必须至少在位置 I 上。

重要

如果一次使用一个插座，插座的最大电流为 10 A（120 W）。如果一次同时使用两个插座（中控台以及后排座椅中），那么每个插座的最大电流为 7.5 A （90 W）。

如果紧急轮胎刺穿检修的压缩机连接至这两个插座中的一个，那任何其它用电设备都不得连接至另一个插座中。

注意

紧急轮胎刺穿检修的压缩机经沃尔沃测试和认证。有关使用沃尔沃推荐的紧急轮胎刺穿检修临时移动套件（TMK）的信息，请参阅页码 171。

方向盘调整

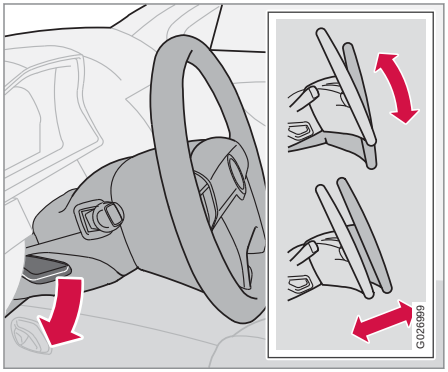

方向盘可作高度与远近的调整。压下转向机柱左侧控制杆。然后将方向盘调整到最适合驾驶的位置。再将控制杆推回原位即可。若控制杆难以推回原位，请轻压方向盘，同时将控制杆推回原位。

警告

行驶前先调整好方向盘，绝不可在行驶中调整。请确认方向盘已固定。

操作

电动窗是用车门上的控制装置操作。钥匙位置必须在 I 或 II，才能操作电动窗。停车且取出遥控器后，若没有任何车门打开过，则还可继续操控电动窗。操作车窗时请当心注意。

打开车窗：

– 按压该控制开关前部。

关闭车窗：

– 提起该控制开关前部。

注意

在后车窗打开时，降低风切噪音的一种方法是把前车窗也略微打开。

警告

如果车内有儿童：

- 若驾驶员离开车辆，务必记得取出遥控器以切断电动窗电源。
- 关闭车窗时要确认儿童或其他乘客不会被夹伤。

若后车门电动窗是由驾驶侧车门操作，要确认关闭车窗时后座乘客不会有夹到手的危险。

驾驶侧车门

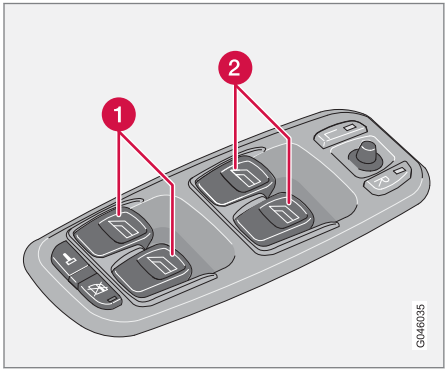

控制器、电动窗。

1 前侧车窗控制装置

2 后侧车窗控制装置

驾车人可以从其座位上操控所有电动车窗。车窗可用两种方式打开或关闭：

- 请轻按其中某一控制器（1）或（2），或将其抬起。只要持续控制开关，电动窗便会上升或下降。
- 完全按住某一控制器（1）或（2），或抬起后再松开。侧车窗然后将自动打开或关闭。若车窗被某物体阻挡，车窗动作就停止。

注意

只有针对某些市场的车型，乘客侧的电动窗才有自动上升的功能。

后车门电动窗抑制开关

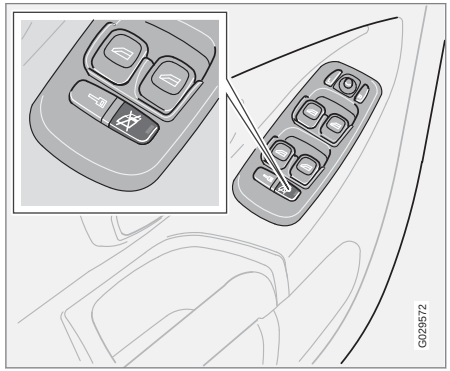

电动窗抑制开关和电动儿童安全锁。*

后座电动窗可以利用驾驶侧车门控制面板上的开关来阻断电源。若有儿童留在车上无人照顾，务必记得关闭电动窗电源（即取下遥控器）。

该开关的指示灯会点亮

后车门电动窗只能由驾驶侧车门上的开关操作。

电动窗

该开关的指示灯会熄灭

后车门电动窗可以利用各后车门上的控制开关操作，或用驾驶座车门上的控制开关来操作。

前乘客座

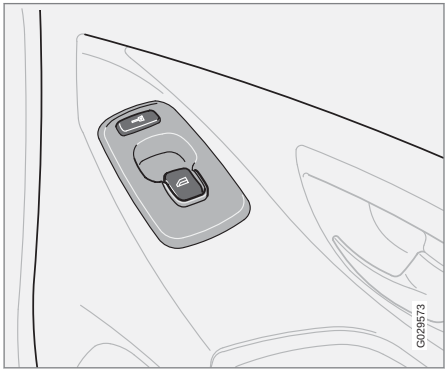

前乘客侧的电动窗控制开关只能操作这个车窗。

后车门电动窗

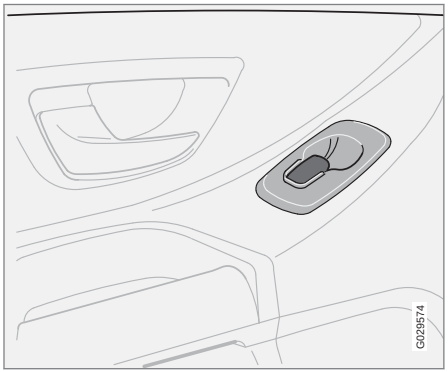

后车门的电动窗可以利用车门上的开关或驾驶侧车门上的开关来操作。若抑制后车门电动窗的开关（位于驾驶侧车门控制面板上）内的指示灯点亮，则后车门电动窗只能由驾驶侧车门上的开关操作。

警告

若后车门电动窗是由驾驶侧车门操作，要确认关闭车窗时后座乘客不会有被夹伤的危险。

车内后视镜

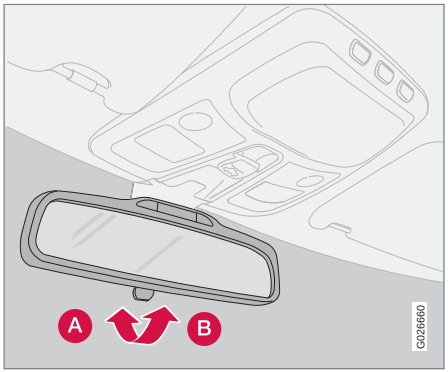

防眩

A 正常位置

B 减光防眩位置。

来自车后的强烈灯光会在车内后视镜中引起反射，使驾车人感到眩目。车后灯光过强而晃眼时请使用防眩功能。

自动防眩*

来自后方的强烈光线会由此后视镜自动减光。

配备指南针的车内后视镜*

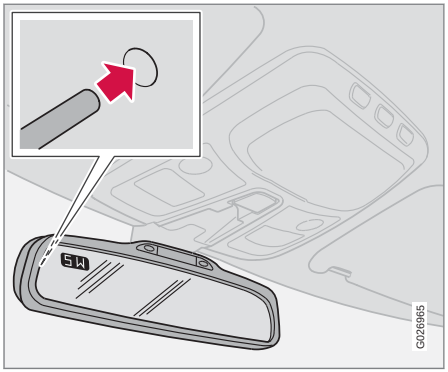

该后视镜左上角有一整合显示器，显示车头所指向的指南针方向。共可显示八个不同方向，并有英语缩写：N（北）、NE（东北）、E（东）、SE（东南）、S（南）、SW（西南）、W（西）以及 NW（西北）。

若指南针在启动状态，在钥匙位置 II 或发动机运转时就自动开始运作。按压后视镜背面的按键即打开或关闭指南针。可使用例如撑直的曲别针。该按钮隐蔽在后视镜内大约 2.5 厘米深处。

校正指南针上的磁区

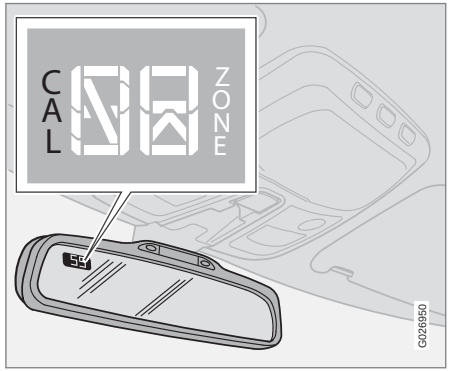

地球分为 15 个磁区。指南针设定在汽车出售交付使用的地理磁区。若本汽车行驶过数个磁区，则指南针应该校正。

1. 钥匙位置 II。
2. 按住该后视镜背面这个按键约 3 秒，直到 ZONE（磁区）开始显示（可使用例如撑直的曲别针）。目前所在磁区号码会显示。
3. 按压此按键数次，直到所要求地理区域号码（1－15）显示。数秒后显示幕会回复显示指南针方向，这表示磁区更改已完成。

车窗，车内后视镜与车门后视镜

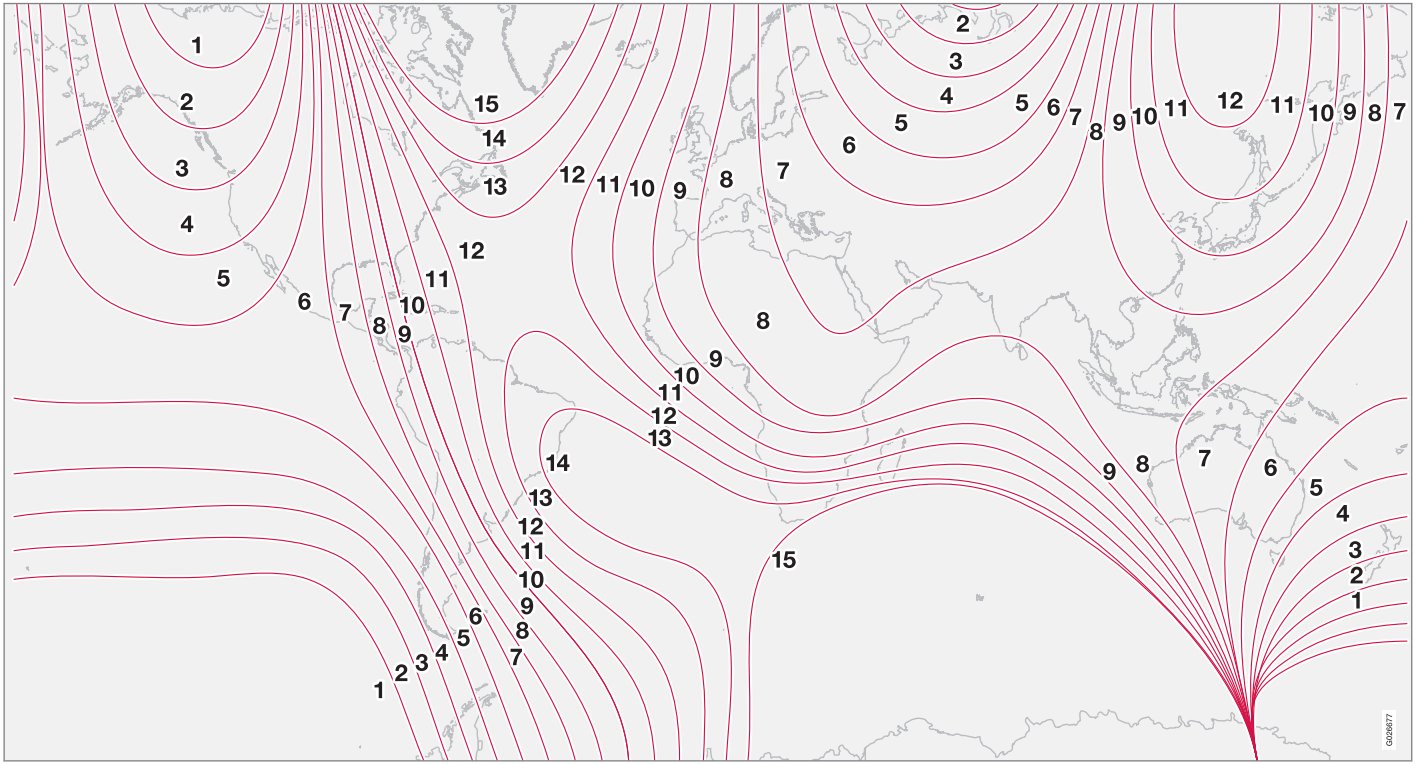

指南针磁区。

校准

指南针可能需要校准才能正确运作。要取得最佳结果，请关闭所有主要耗电设备，例如室内灯、通风扇、加热式后挡风玻璃等，同时要避免在后视镜附近有金属和磁性物体。

1. 将车辆停至一开阔场地上，发动机怠速运行。
2. 按住后视镜后面的按钮（使用一枚曲别针或类似物），直到 CAL 再次显示（按住大约 6 秒）。
3. 以最大时速不超过 8 公里的慢速圆周绕行，直到 CAL 字样从显示幕消失，表示指南针校正已完成。
4. 替代性校准方法：以正常方式行驶。在校准完成时，CAL 从显示幕消失。

车门后视镜

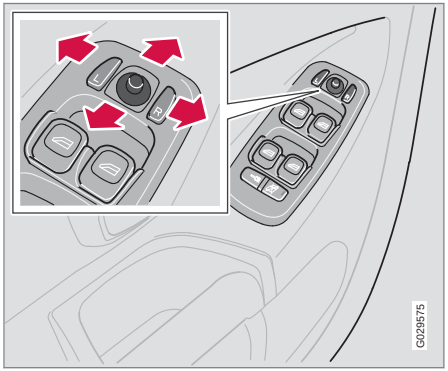

调节两个车门后视镜的调节器位于驾驶座车门扶手前部。钥匙位置在 I 或者 II 时，就可操控车门后视镜。

1. 按下 L 按钮，可控制左侧车门后视镜，或是按 R 按钮可控制右侧车门后视镜。按钮上的灯亮起。
2. 以中央的操纵杆调整位置。
3. 再次按下 L 或者 R 按键。指示灯熄灭。

车门后视镜收折，请参阅页码 56。

警告

请在驾驶前调整后视镜。

附记忆功能的车门后视镜*

如果车辆配备有附记忆功能的车门后视镜，则会伴随座椅的记忆功能一起作用，请参阅页码 91。

遥控器的记忆功能*

用一把遥控器将车门开锁并变更车门后视镜设定时，新设定就会储存在该遥控器记忆内。下次用同一把遥控器将车辆开锁并在五分钟内打开车门，后视镜会回复其储存记忆位置。

强化胶合玻璃侧车窗*

前后车门车窗选用强化胶合玻璃，改善乘客室内隔音效果，并能更有效防止外人擅自侵入。

前侧车窗上的泼水与防尘涂层*

侧车窗经过泼水与防尘涂层的处理后会贴有一个小标记符号。有关保养玻璃的信息，请参阅页码 179。

重要

请勿使用金属刮冰器刮除车窗上的结冰。泼水与防尘涂层可能会受损。

电动天窗*

开启位置

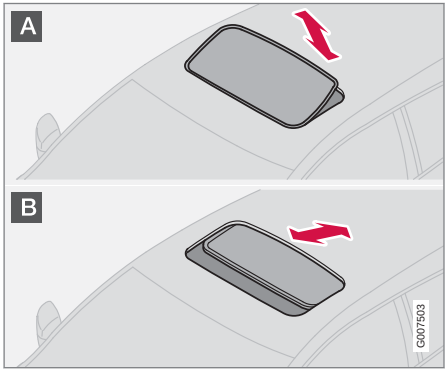

天窗控制装置位于车顶面板。天窗可以在两个位置打开：

A 通风位置，在后缘提起

B 滑动位置，向前/向后

遥控器必须要在位置 I 或 II。

警告

如果车内有儿童：

若驾驶员要离开车辆，请取下遥控器，关闭电动天窗电源。

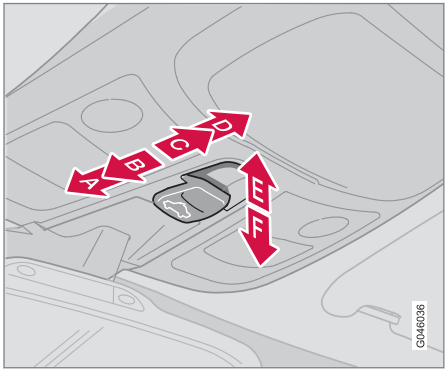

A 完全关闭

B 部分关闭

C 部分开启

D 完全开启

E 开启通风位置

F 关闭通风位置

通风位置

开启：

– 将控制装置（E）的后缘往上推。

关闭：

– 将控制装置（F）的后缘往下拉。

从通风位置切换到舒适位置：将控制开关向后拉到终端位置（D），然后释放。

自动操作

将控制开关移过阻力点位置（C）到最后端位置（D），或者移过阻力点位置（B）到最前端位置（A），然后释放。前者将天窗开启到舒适位置，后者将天窗完全关闭。

为了从舒适位置打开到最大开启位置：

– 把控制开关再一次拉到终端位置（D）然后放开。

手动操作

开启：

– 将控制开关向后拉到阻力点位置（C）。只要持续地按住按键，天窗会一直朝完全开启位置移动。

关闭：

– 将控制开关向前推到阻力点位置（B）。只要持续地按住按键，天窗会一直朝关闭位置移动。

警告

天窗的防夹保护功能只在完全关闭而非部份关闭时运作。

* 选配件/附件的更多信息，请查看“导言”。

遮阳板

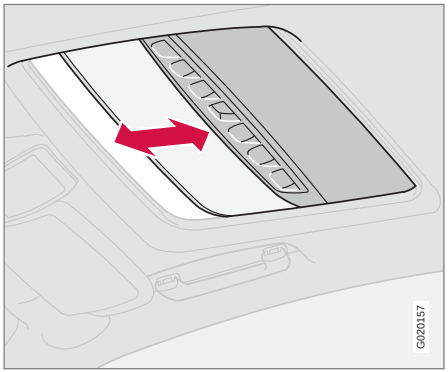

天窗配备可用手滑动操作的内部遮阳板。天窗开启时，遮阳板会自动向后滑移。握住把手并将遮阳板向前滑动以关闭遮阳板。

防夹保护

若天窗的开口被物体阻挡，天窗的防夹保护功能就会启动。天窗如遇阻碍，将会停住且自动开启至之前的开启位置。

警告

天窗的防夹保护功能只在完全关闭时运作，在部份关闭时不运作。

关闭天窗时应确定在任何情况下都不会有人被夹伤的危险。

HomeLink®车库门开启系统*

概述

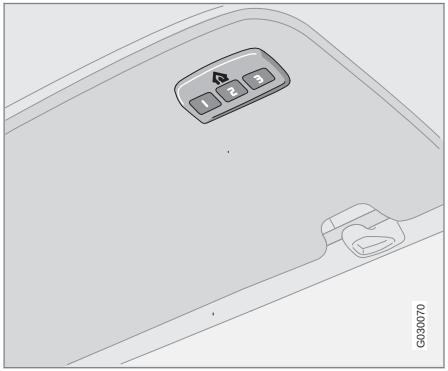

HomeLink® [1]是一个可以编程的遥控器，可以远程控制多达三个不同的装置（例如车库门、警报系统、车外照明与车内照明等），并因此替代各装置本身的遥控器。关于HomeLink®的更多信息，请访问：www.homelink.com 或致电 00 8000 466 354 65（或拨打付费咨询电话：+49 6838 907 277）。

警告

- 如果 HomeLink® 用于操作车库门，确保车库门移动期间无人位于门的附近。
- 当正在对车库门进行编程中，车辆应该留在车库外面。
- 对没有安全止动和安全倒车功能的车库门，不要使用 HomeLink® 。

保存原始遥控器以用于将来进行编程（例如换车或在其他车辆中使用时）。此外还建议在车辆售出时将按键的编程删除。请参阅77 页面上的章节“重置HomeLink®按键”。

HomeLink®编程

注意

在某些车辆中，编程或使用 HomeLink®前，点火开关必须打开或位于“附件位置”。如有可能，为了快速编程并提高收音机信号的传输，在即将被 HomeLink®替代的遥控器中装新电池。编程前， HomeLink® 按钮应重置。完成后， HomeLink® 处于“学习模式”中，准备好编程。

1. 将原始遥控器对准待编程的 HomeLink®按键，并握住遥控器使其与按键保持 5-14 cm 的距离。不要遮住 HomeLink®上的指示灯。
2. 按下原来遥控器的按键，同时按下 Home - Link® 上需要编程的按键。在指示灯从慢速闪烁转变为快速闪烁之前，不要松开这些按键。当指示灯在快速闪烁时，必须松开这两个按键。
3. **按下正在编程的 HomeLink®按键，并在按住 5 秒后再松开**。必要时重复该操作，直至车库门被激活。如果门未被激活，则按下已编程的 HomeLink®按键，将其按住并检查指示灯。
   > **持续灯光：** 在一直按住该按键时指示灯持续亮起，这表示**编程已完成**。现在按下已编程的 HomeLink® 按键时应该可以启动车库门、大门或类似装置。

   灯光不持续： 指示灯快速闪烁 2 秒，然后转变为持续亮起。在这种情况下，继续执行编程步骤 4-6，以完成使用滚动码对装置的编程操作（通常为车库门开启器）。
4. 要找到例如车库门接收器上的“编程按键 [2]”，此按键通常位于靠近接收器上天线底座的地方。

[1] HomeLink和HomeLink房屋符号使用Johnson Controls, Inc.注册商标
[2] 按键名称和色彩可因制造商不同而异。

* 选配件/附件的更多信息，请查看“导言”。

5. 按下接收器的“编程按键”再松开。此按键闪烁大约 30 秒而且下一个步骤必须在该时间段内完成。
6. 在接收器的“编程按键”仍在闪烁的同时，按下正在编程的 HomeLink®上的按键，并按住该按键约 2 秒，然后松开。重复按下/按住/松开过程达 3 次，即可完成此编程。

操作

HomeLink® 完全编程之后就可以用来代替各个原来的遥控器。

按下已编程的按键并将其按住直至车库门、警报系统等被激活（可能需要数秒钟的时间）。必要时，原始遥控器自然仍可与 HomeLink®同时使用。

注意

如果点火开关关闭，HomeLink®将在驾驶员车门打开后工作 30 分钟。

如果编程问题仍然存在，请访问 www.homelink.com 或致电 00 8000 466 354 65（或拨打付费咨询电话：+49 6838 907 277）联系 HomeLink®。

重置 HomeLink®按键

仅可同时重置所有 HomeLink®按键，但不可以单独重置各个按键。然而，可以对单个按键进行重新编程，请参阅以下章节“将各个按键编程”。

1. 按住 HomeLink®上的两个外侧按键且不要松开，直到指示灯开始闪烁。
2. 松开按钮。
   > HomeLink®现已在所谓的“学习模式”中进行设置，并准备进行重新编程，请参阅页面 76 上的章节“HomeLink®编程”。

将各个按键编程

对单个 HomeLink®按键进行重新编程，根据以下说明操作：

1. 按下所需的按键并且**不要松开**。
2. 当 HomeLink®上的指示灯开始闪烁时，在约 20 秒后，从页面 76 上章节“HomeLink®编程”中的步骤 1 开始操作。

关于更多信息或发表 HomeLink®的相关评论，请访问 www.homelink.com 或致电 00 8000 466 354 65（或拨打付费咨询电话：+49 6838 907 277）。

恒温控制一般信息..... 80
电子恒温控制系统 ECC..... 83
燃油驱动驻车加热器*..... 86

* 选配件/附件的更多信息，请查看“导言”。

03

恒温控制

恒温控制一般信息

空调

气候控制系统冷却或加热乘客厢，也为乘客厢空气除湿。本车配备电子恒温控制（ECC）。

注意

空调系统可以关闭，但是为了确保乘客室内最佳空气品质和避免车窗起雾，空调应保持一直开启。

车窗内侧起雾

请清洁车窗以消除车内窗户起雾的问题。请使用一般的窗户清洁剂。

多功能滤清器

要保证定期更换多功能滤清器/花粉过滤器。Volvo 建议您咨询 Volvo 授权维修中心。

冰与雪

请去除恒温控制系统进气口（发动机盖与挡风玻璃之间的护栅）处的冰与雪。

通风扇功能

在发动机熄火后（及遥控器在 I 或 II 位置时），通风风扇将自动关闭。这是防止蓄电池耗电。

要启动通风扇时请转动旋钮并设定到想要的风速。

ECC（电子恒温控制系统）

实际温度

您所选择的温度，将会参照车辆内外空气流速、湿度与太阳辐射因素来调和成为您的实际体验。

传感器位置

- 阳光传感器位于仪表板的上方。
- 乘客室的温度传感器位于恒温控制面板的后面。

注意

请勿以衣物或其他物体盖住或挡住传感器。

侧车窗及天窗

为确保空调运作能令人满意，请关闭全部侧车窗和（若装有的）天窗。

加速

在全油门行驶时，空调系统暂时关闭。您会感觉温度暂时升高。

冷凝水

在温暖的天气，空调的冷凝水可能会滴到车下。这是正常现象。

为了对恒温系统的控制系统进行通风，通风扇在汽车点火开关关闭 50 分钟之内还可以启动。然后此风扇会在大约 15 分钟后自动关闭。

燃油经济性

配备有 ECC 电子恒温系统，空调系统就会自动控制，而且其作用刚好使乘客室足够冷却，及对进入空气进行充分除湿。相较于把空气冷却到刚好在冰点以上的常规系统，这可达到更佳的燃油经济性。

空气分配

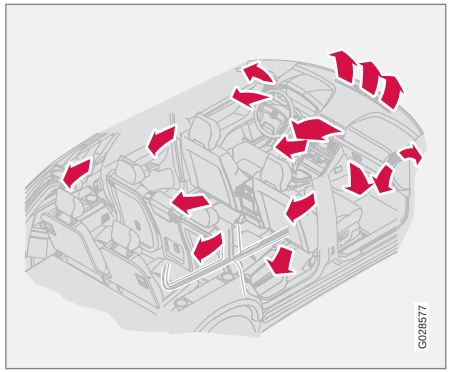

进入乘客室的空气可以通过分布车内各处的数个不同出风口分配。

仪表板出风口

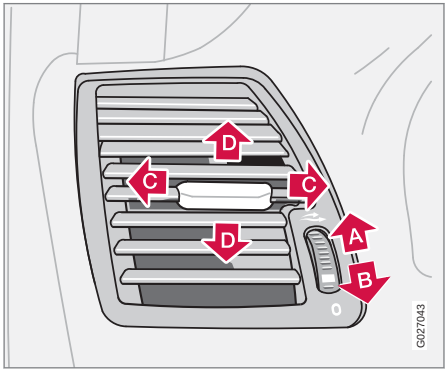

A 开启

B 关闭

C 调整气流的左右方向

D 调整气流的上下方向。

1. 将两边最外侧的出风口对准前侧车窗进行除雾。
2. 在寒冷气候下可将中央出风口关闭以保持车舱最高的舒适度并达到最佳的除雾效果。

车门柱上的控制面板出风口

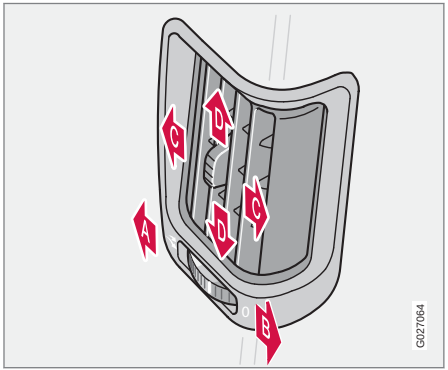

A 开启

B 关闭

C 调整气流的左右方向

D 调整气流的上下方向。

1. 将外侧出风口朝向后侧车窗以去除玻璃上的雾气。
2. 让出风口朝向车内使后座获得最舒适的气候调节。

请注意，婴幼儿可能对气流相当敏感。

通风之前排座椅（总裁版座驾）

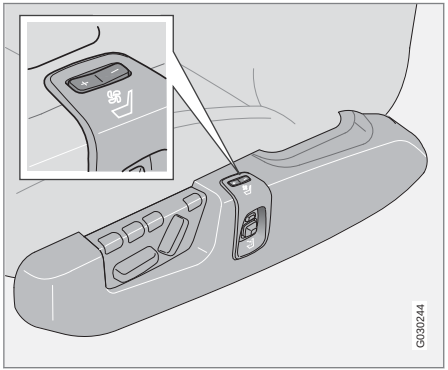

前排座椅通风控制器。

此通风系统包括座椅和椅背内的风扇，可通过椅背饰面抽送空气。乘客厢空气越凉快，冷却效果也增加。

此通风是从前排座椅侧面控制面板上一个控制器上调控，其风扇速度设定为三级。

开始座椅通风：

– 短促按+。

逐级增加通风：

– 短促按+。

恒温控制一般信息

要获得最大通风：

– 按住+大约 2 秒。

逐级减少通风：

– 短促按−。

要关闭通风：

– 按住−大约 2 秒。

此通风可与前排座椅加热同时使用。该功能可用于去除衣物的湿气使其变干。

通风系统可在发动机起动时启动。

注意

对干燥空气过敏的乘客，使用座椅通风应该小心。建议长期使用时将舒适度设定在 I 级。

重要

座椅通风不可在乘客室温度低于 5 ℃ 时启动。这是避免让前座椅的人受凉。

后方外侧座椅加热（总裁版座驾）

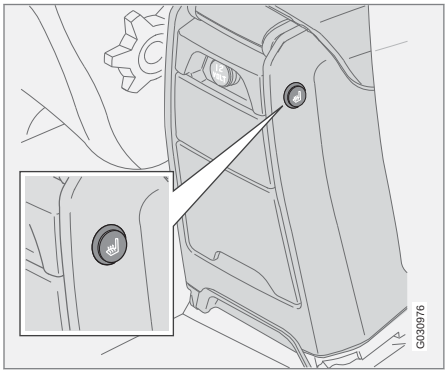

后侧座椅加热按钮，开/关。

根据上图，可用一个按键控制器控制后排座椅加热。在后部中控台每侧都各有一个相应后排座椅的控制器。

开始座椅加热：

– 按下该按钮。
  > 此按键内的灯号亮起。

停止加热：

– 按下该按钮。
  > 此灯熄灭。

控制面板

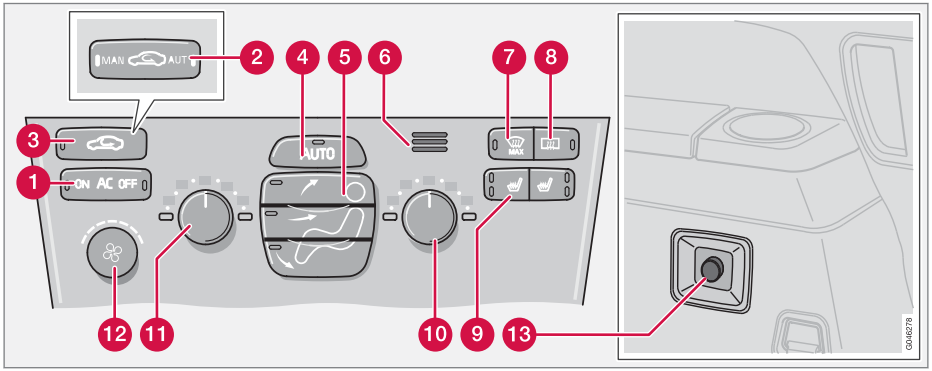

1. AC — 开/关（ON/OFF）
2. 再循环/多功能滤清器附传感器*
3. 再循环
4. AUTO
5. 空气分配
6. 乘客室温度传感器
7. 除雾器、挡风玻璃与侧车窗
8. 后挡风玻璃与车门后视镜除雾器
9. 加热式前排座椅
10. 右侧温度
11. 左侧温度
12. 风扇
13. 后乘客室风扇*

功能

1. AC — 开/关（ON/OFF）

ON：空调在打开状态。由本系统 AUTO（自动）功能控制。以此方式，进气将冷却与除湿。

OFF：在除雾器功能启动时，空调自动打开（可使用 AC 空调按键关闭）。

2. 空气品质系统，再循环/多用途滤清器*

某些车辆配备有“多功能滤清器”及空气品质传感器。多功能滤清器可将有害气体及颗粒分离以减少进入车内的异味及污染物质。空气品质传感器侦测车外空气污染程度。空气品质传感器侦测到外界空气污染时，该系统将关闭进气口并使车内空气再循环。多功能滤清器亦用来净化车内再循环空气。

空气品质传感器启动时，按键内的绿色指示灯（AUT）会点亮。

操作：

电子恒温控制系统 ECC

– 按 AUTO 来启动空气品质传感器（正常设定）。

或者：

反复按压来选取下列三项功能中的一项：

- MAN 指示灯点亮。启动再循环。
- 指示灯不亮：若在炎热天气中不需要冷却，则无需启动再循环。
- AUT 指示灯点亮。启动再循环。

请注意下述各点：

- 请养成随时使用空气品质传感器的习惯。
- 再循环冷天受限以避免蒙雾。
- 若起雾，应关闭空气品质传感器。
- 起雾时，可使用挡风玻璃、侧车窗、后挡风玻璃的除雾功能。
- 请遵循 Volvo 针对多功能滤清器更换期限所建议的保养计划。若车辆在严重污染环境下使用，可能需要更经常更换多功能滤清器。

3. 再循环

再循环可用于隔绝不好的空气、废气等免于进入乘客室。乘客室内的空气经过再循环，意即在启动本功能时车外空气不会进入车内。

若让车辆内空气重复循环，则可能会产生结冰及起雾的情形，尤其是在冬天。

定时器功能（配备多功能滤清器及空气品质传感器的车辆没有定时器功能）可以降低结冰、起雾、及不良的空气进入车内的机会。

此功能启动方式如下：

1. 按键 3 秒以上。该指示灯会闪烁约 5 秒。根据车外温度，车内空气再循环 3-12 分钟。
2. 每次按下时，定时器功能就会启动。

要解除定时器功能时：

– 再次按下键 3 秒以上。该指示灯会点亮约 5 秒表示确认此选择。

4. 自动

AUTO 功能可自动调控恒温控制系统，保持所选择温度。自动功能会控制加热器、空调、空气品质传感器、风扇速度、再循环及空气分配。如果您选取一或多个手动功能，其他功能会继续受自动控制。在 AUTO 功能打开时， 所有手动设定都关闭。

5. 空气分配

- 按下最上面的按键，气流会被引导吹向车窗。
- 按下中间的按键时，气流会被引导吹向头部及身体。
- 按下最下面的按键时，气流会被引导吹向腿部及脚部。

按 AUTO 按键可恢复自动空气分配。

6. 乘客室温度传感器

乘客室温度传感器的功用在监视车内的温度。

7. 除雾器、挡风玻璃与侧车窗

用于快速去除挡风玻璃与侧车窗雾气及结冰。气流以高风扇速度吹向车窗。除雾键内的灯亮起显示功能已启动。

以下也进行以提供乘客室最大除湿功能：

- 空调（AC）自动接通（可以用 AC 按键关闭）
- 空气再循环将自动切离。

除雾器功能关闭时，恒温控制系统将回到之前的设定。

8. 后挡风玻璃与车门后视镜除雾器

使用此按键可快速清除后挡风玻璃与车门后视镜上的雾气及结冰，有关此功能更详细信息请参阅页码 58。

9. 加热式前排座椅

启动前排座椅加热：

1. 按一下：高热等级 – 两个指示灯都会点亮。
2. 再按一下：低热等级 – 有一个指示灯点亮。
3. 再按一下：加热关闭 – 无指示灯点亮。

Volvo 建议让 Volvo 授权维修中心来调节温度。

10 与 11. 温度选择器

这两个旋钮可用来设定汽车乘客侧与驾车人侧的温度。

注意

选择比实际所需温度较高或较低的温度，也不能加快加热或冷却。

12. 风扇

转动旋钮以提高或降低风扇速度。若选取自动 AUTO 则风扇速度自动调节。之前设定的风扇速度不再作动。

注意

若逆时针方向转动该旋钮且显示幕中的风扇指示灯熄灭，表示风扇和冷气已关闭。

13. 后乘客室风扇（七人座车型选配）

转动旋钮可增减风扇速度。这只有在前后*乘客室都选择 AC（空调）情况下才有用。后乘客室用的按键是位于中控台开关面板上，请参阅页码 56。

燃油驱动驻车加热器*

加热器概述

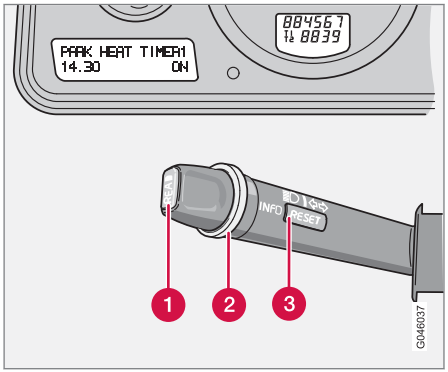

1. READ 按键
2. 调节环
3. RESET 按键

电气系统必须是在“接通”的状态才能将驻车加热器编程设定。

方法如下：

- 按下 READ 按键（A）或是
- 打开远光灯或
- 把遥控器转到钥匙位置 I。

驻车加热器可立即起动或利用定时器 TIMER 1 及 TIMER 2 来设定两个不同起动时间。在此，启动时间是指汽车已加热且可以发动的时间。

汽车的电子系统根据车外温度计算何时应开始加热。

若车外温度超过 25℃，则加热器不会起动。在-10℃或更低时，驻车加热器的最长运转时间为 60 分钟。

若经重复尝试驻车加热器仍无法起动时，Volvo 建议您联络 Volvo 授权维修中心。显示屏上将显示一条信息。

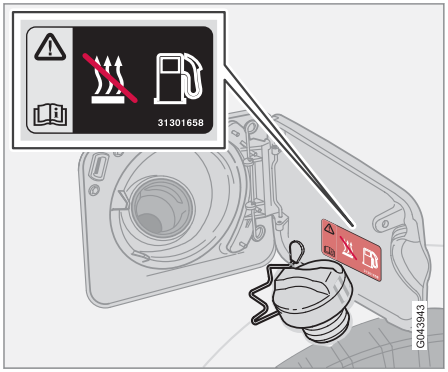

在加油口盖板上的警示标签

警告

使用驻车加热器时车辆必须停放室外。

先关闭驻车加热器再加油。溅出燃油可能点燃。

查看显示幕，确定驻车加热器已关闭。（驻车加热器在作用状态时 PARK HEAT ON 会在显示幕上显示。）

显示屏中的信息

一旦定时器 TIMER 1、TIMER 2 及 Direct Start is activated 已作动，综合仪表板内的黄色警示灯号就会点亮，并有说明文字在显示屏显示。

离开车辆时会收到一个有关本系统目前设定的信息。使用遥控器从车外将车辆上锁后，此信息会消失。

在斜坡上驻车

若将车辆驻车在陡坡上，车辆车头必须朝向下坡，可确保燃油提供给驻车加热器。

* 选配件/附件的更多信息，请查看“导言”。

时钟/计时器

若加热器定时器编程设定后汽车时针重新设定过，所选择定时时间将会取消。

设定计时器

为了安全理由您只能把时间设定在未来的 24 小时，而无法做数天前的设定。

1. 使用调节环浏览至显示屏内显示 TIMER 1 或 2。
2. 短促按压 RESET 按键以使小时设定开始闪烁。
3. 使用调节环转动到需要的小时。
4. 短促按压 RESET 键以切换至闪烁的分钟设定。
5. 使用调节环转动到需要的分钟。
6. 短促按压 RESET 按键以确认此设定。
7. 按下 RESET 键启动计时器。

关闭定时器启动的驻车加热器

在设定时间未到之前手动关闭驻车加热器，请操作如下：

1. 按下 READ 按钮。
2. 使用调节环浏览到文字 PARK HEAT TIMER 1 或 2。文字开在显示屏上闪烁。
3. 按下 RESET 按钮。文字关会以固定灯光显示且加热器会被关闭。

直接起动

1. 使用调节环浏览至显示屏内显示 DIRECT START。
2. 按此 RESET 按键来选择开或关。
3. 选择开。

加热器现在将运转 60 分钟。发动机冷却液一达到 30℃时即开始加热乘客室。

加热器立即停止

1. 使用调节环浏览至显示屏内显示 DIRECT START。
2. 按此 RESET 按键来选择开或关。
3. 选择关。

注意

在驻车加热器仍运转时可发动并驾驶汽车。

蓄电池和燃油

若蓄电池充电不足或燃油油位太低，驻车加热器将会自动关闭。显示屏上将显示一条信息。按 READ 按键一次表示确认接收到该信息。

重要

在短途驾驶时重复使用驻车加热器可能导致蓄电池放电并影响车辆启动。加热器使用的时间与车辆行驶的时间应一致，以确保车辆蓄电池充足电，从而填补加热器定期使用时消耗的能量。加热器每次最多使用 60 分钟。

附加加热器（柴油）*

在寒冷气候下，可能需要利用附加加热器的额外热量才能使乘客室达到适当温度。

当需要额外的加热时，若发动机正在运转，则额外的加热器将自动启动。在达到正确温度或发动机熄火时，此加热器会自动关闭。

前排座椅..... 90
前座 — Executive（总裁版座驾） 92
室内灯..... 93
乘客室的储物空间..... 95
乘客室的储物空间 — Executive（总裁版座驾） 100
后排座椅..... 101
装载..... 103
行李箱..... 104

04

内饰

前排座椅

乘坐位置

驾驶座和乘客座椅均可调整至最佳的乘坐位置及驾驶位置。

1. 往前/往后：拉高把手，调整与方向盘及踏板之间的距离。在调整之后检查座椅是否在锁定之位置。
2. 升高/降低座垫的前缘高度，向上/向下，（驾驶侧及乘客侧*）。
3. 升高/降低座垫，向上/向下，（驾驶侧及乘客侧*）。
4. 调整腰部支撑[1]，旋转旋钮。
5. 调整靠背的倾斜角度，旋转旋钮。
6. 电动座椅的控制面板*。

警告

在出发前调整驾驶侧座椅，切勿在行驶中进行调整。

确认座椅已于锁定位置。

前排座椅靠背的折叠

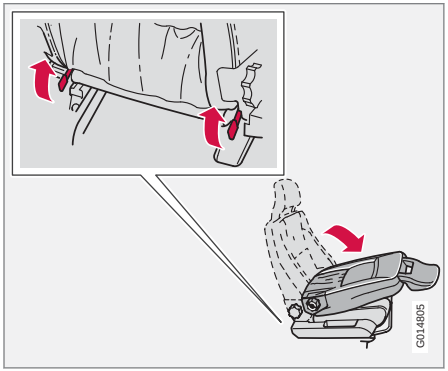

乘客座椅的靠背可以往前折叠以方便装载较长的物品。

1. 将座椅尽可能移到最后方。
2. 将靠背调整到 90 度直立位置。
3. 拉起靠背后方的拉柄并将靠背向前折叠。
4. 将座椅往前推，使头枕“锁定”在手套箱底下。

提高则按照相反顺序进行。

警告

握住靠背并且确保它们在折叠起来后正确的锁紧，以避免在突然制动或发生事故时有人员受伤。

镶嵌式脚垫*

Volvo 提供为车辆特制的镶嵌式脚垫。

警告

起动前，检查驾驶员区域内的镶嵌脚垫是否牢牢固定在针脚中，避免在踏板周围和踏板下方绊倒脚。

[1] 也适用于电动座椅。

* 选配件/附件的更多信息，请查看“导言”。

电动座椅*

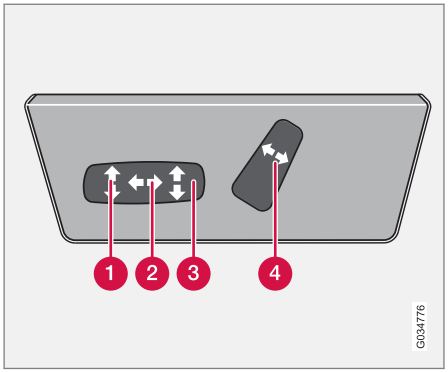

用遥控钥匙开启车门锁而遥控钥匙尚未插入点火开关的一段时间内，座椅可进行调整。点火开关在位置 I 或 II 时座椅始终可以调整。

1. 座椅前缘的高度
2. 座椅前/后
3. 座椅上/下
4. 靠背倾斜角度

若某座椅被挡住，将触发超载荷防护功能。如果发生这个情况，请关闭点火开关并等待短暂时间然后再进行座椅调整。一次只能调节一个座椅的设定。

记忆功能*

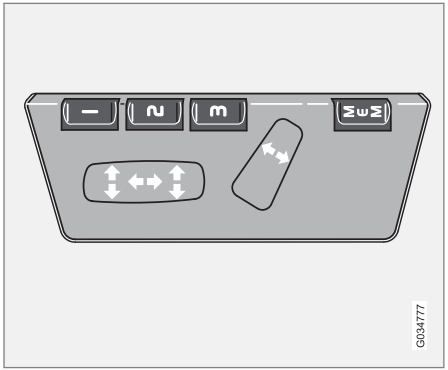

记忆功能按键。

储存设定

1. 调节座椅。
2. 按住 MEM 按键，同时按 1、2 或者 3 数字按键。

使用已储存的设定

按下记忆按键 1-3 之一，直至座椅停止。如果您松开按钮，则座椅动作将会中断。

遥控器的钥匙记忆

所有的遥控钥匙都可以由不同的驾驶员使用，用来储存驾驶员座位和车门后视镜的设定[2]。按照如下进行：

- 按照你希望的方式调节座椅。
- 按下你平时使用的那把遥控钥匙上的锁定按钮来锁定车辆。按下按钮后，会在遥控钥匙记忆中存储座椅和车门后视镜的位置[3]。
- 将车辆解锁（按下**同一把**遥控钥匙上的解锁按钮），打开驾驶员侧车门。驾驶员座椅及车门后视镜会自动恢复到存储在遥控钥匙记忆中的位置。（如果在锁定车辆后座椅、车门后视镜有发生移动的话）

紧急停止

如果座椅无意中开始移动，请按下其中一个座椅设定按钮或记忆按钮以停止座椅移动。

警告

有夹伤危险。切勿让儿童玩弄控制开关。

在进行调整时，请检查确认座椅前后或底下没有物体。

请确认后座乘客不会被卡到。

[2] 仅适用于配备可记忆电动座椅和电动收折车门后视镜的车辆。
[3] 该设定不会影响到已经存储在电动座椅记忆功能中的其他设定。

前座 — Executive（总裁版座驾）

舒适座椅，前部

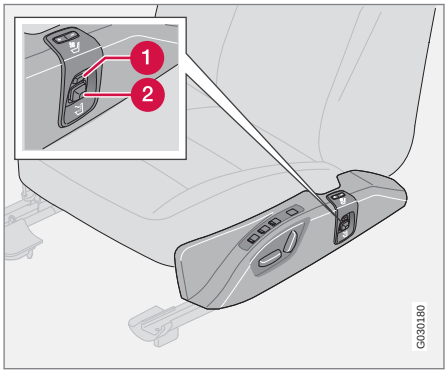

1 按摩

2 腰部

按摩

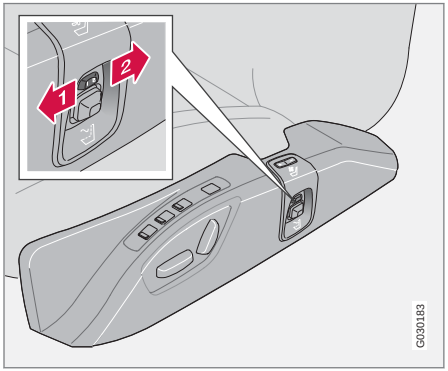

启动按摩功能之按键。

1 强力按摩

2 温和按摩

每一个前座椅在椅背内都有按摩功能。此按摩设备包含空气垫，可设定进行强力按摩或温和按摩。在选择其中一个设定时，按摩就根据以下周期进行：按摩 6 分钟 – 暂停 4 分钟 – 按摩 6 分钟等。

当此按键在中央位置时，或者遥控器在位置 0 时，按摩就关闭停用。

腰部设定

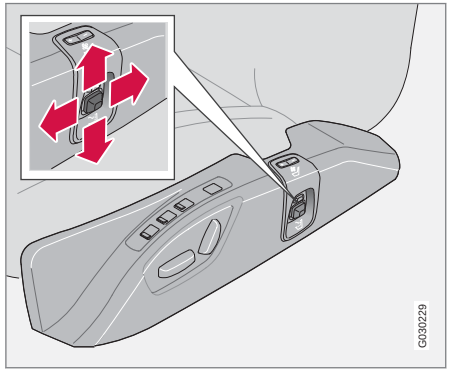

腰部设定按键。

腰部支撑可用同样使用于按摩的气垫来设定。在深度和高度上都可以用控制按键进行无级调节，请参阅上面的插图。

腰部可以在按摩功能未启动时设定。

在按摩停止或者空气垫内的压力降低时（即长期驻车之后），有一个记忆功能会记得腰部的设定。

阅读灯与室内灯

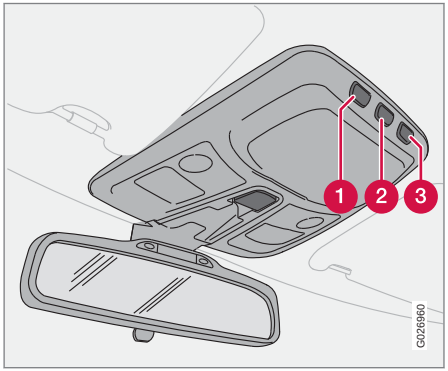

车顶控制台上的前阅读灯与乘客室照明控制装置。

1. 左前阅读灯
2. 室内灯
3. 右前阅读灯

按一下按键（2）即可开启乘客室照明[1]。同时也启动自动照明，请参阅页码 94。按一下按键（2）即可关闭乘客室照明。

乘客室内所有车灯都可以在点火开关位置 I 和 II 而且发动机运转情况下打开。乘客室照明也可以在下列情况之后的 10 分钟内点亮：

- 发动机已经熄火，而点火开关在位置 0
- 汽车已经开锁，但是发动机尚未起动。

随后，它会自动关闭。

前车顶照明

前阅读灯是通过按压车顶控制台内相关按键打开或关闭。

后车顶照明

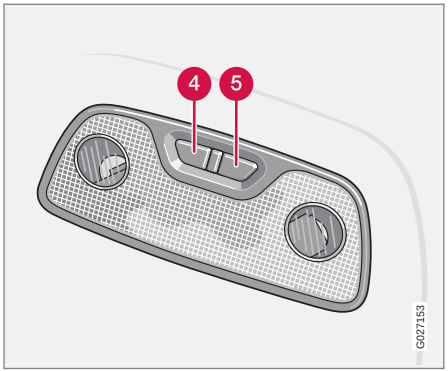

后阅读灯

4. 左后阅读灯，开/关
5. 右后阅读灯，开/关

这些车灯可通过按相关按键打开或关闭。

在七人座车型上还有第三排座椅的阅读灯。

礼貌灯

礼貌灯（以及乘客室照明）分别在一侧车门打开或关闭时打开或关闭。

行李箱灯

行李箱在尾门内侧有一个灯。

乘客室内的后灯与尾门上的灯是在尾门打开时打开，或在尾门关闭时关闭。

手套箱照明

手套箱照明分别在其箱盖打开或关闭时打开或关闭。

[1] 礼貌灯是随乘客室照明一起点亮。

室内灯

梳妆镜*

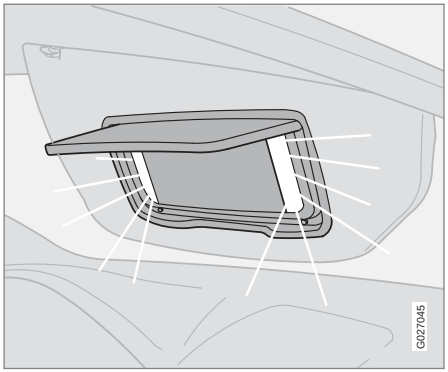

提起该盖时此灯自动点亮。

自动灯光

自动照明可通过按下按键（2）关闭，请参阅页码 93，且要按住 3 秒以上。短促按此按键一下，可以重新接通自动照明。

自动照明启动时，乘客室照明将在下列情况下自动点亮[2]并持续 30 秒：

- 使用钥匙或遥控器将车辆开锁。
- 发动机关闭且钥匙旋转到位置 0。

如果有一车门是开启的且没有关闭乘客室照明，则乘客室照明为开启状态且持续点亮 10 分钟。

乘客室照明在下列情况下关闭：

- 发动机起动后
- 使用钥匙或遥控器将车辆上锁。

设定的时间有 30 秒和 10 分钟两种，可由 Volvo 授权维修中心来改变。

[2] 此功能的作用与否是根据亮度，只有在暗的时候才有作用。

* 选配件/附件的更多信息，请查看“导言”。

乘客室的储物空间

储物空间

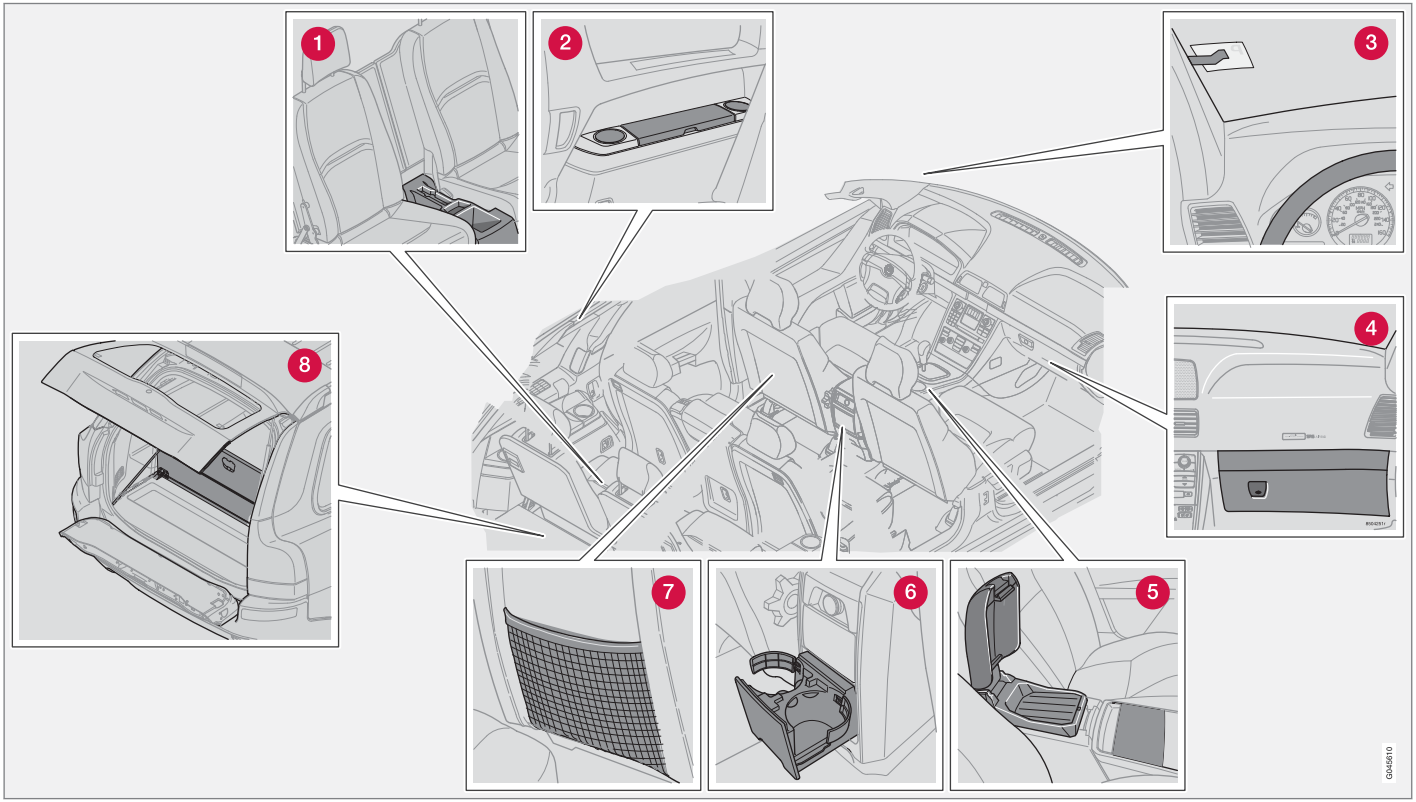

乘客室的储物空间

1. 第三排座椅的储物空间
2. 置物空间和杯架
3. 票卷夹
4. 手套箱
5. 中控台置物箱
6. 后座椅乘客用杯架
7. 置物袋（前座椅垫前缘也有）
8. 杂物袋固定器

警告

应确认没有坚硬，尖锐或沉重的物品放置方式不当或凸出，以避免紧急刹车时危及乘客。

务必用安全带或货物固定带将重物确实固定。

笔盒

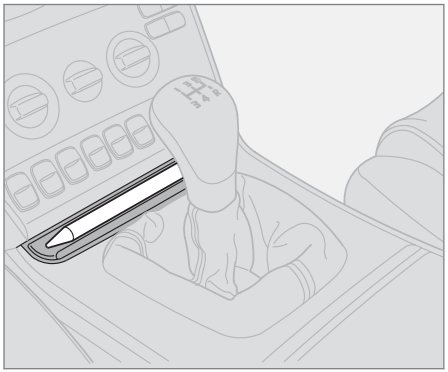

中控台上装有一个笔盒。

手套箱

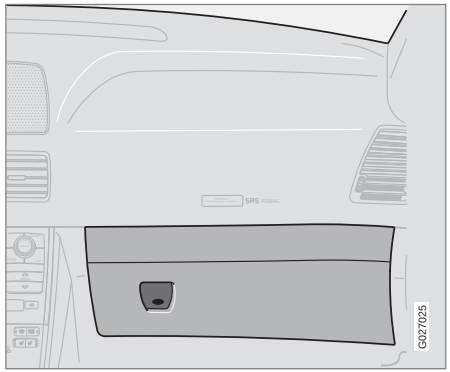

手套箱可以用来收纳车主手册、地图、笔、及加油卡等物品。

* 选配件/附件的更多信息，请查看“导言”。

外套挂钩

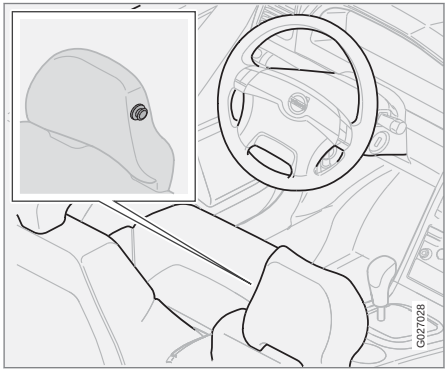

外套挂钩只设计用于轻便衣物。

后座乘客用烟灰缸*

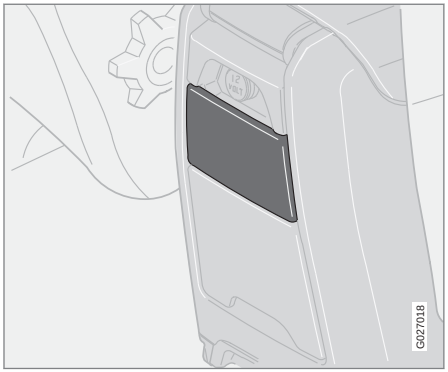

将上缘向外拉以打开烟灰缸。

倒净烟灰缸：

1. 打开烟灰缸
2. 将盖子向外压并将烟灰缸后倾
3. 然后将烟灰缸提起取出

后座椅乘客用杯架/瓶架

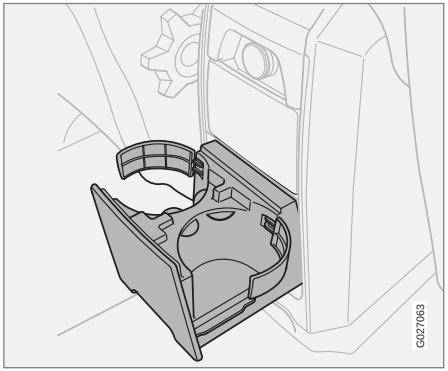

拉动插入件的底缘将其打开。

杯架的插入件可以取出：

– 将两个夹子分离时杯架可以用来置放较大的瓶子。

乘客室的储物空间

储物空间及杯架（七人座车型）

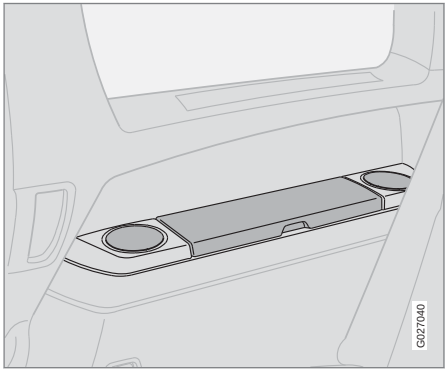

此一储物室可用来置放 CD、书本及类似物品。

中控台置物箱

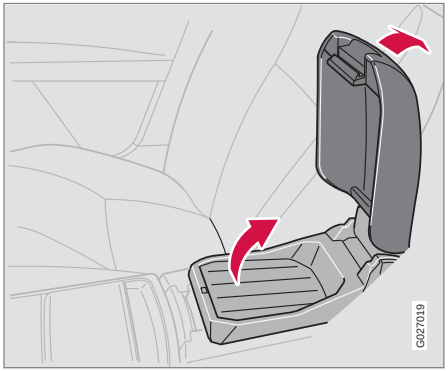

中控台内装有一个储物托盘可供储放食物、饮料等，例如。扶手可向后折叠形成一张“桌子”供后座乘客使用。

在储物托盘下面是储物室，例如置放 CD。

杯架

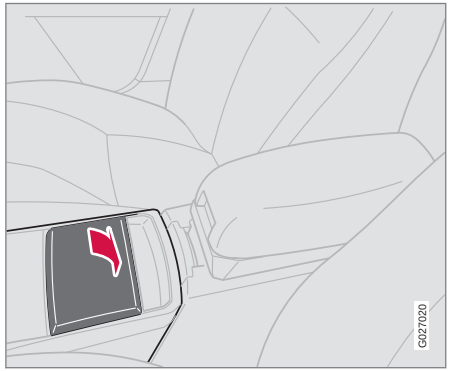

前座乘客用杯架。

烟灰缸*

– 将插入件拉出以清理烟灰缸。

* 选配件/附件的更多信息，请查看“导言”。

第三排座椅的储物空间（七人座车型）

此一储物室可用来放置笔及其他小物件。

乘客室的储物空间 — Executive（总裁版座驾）

冰箱

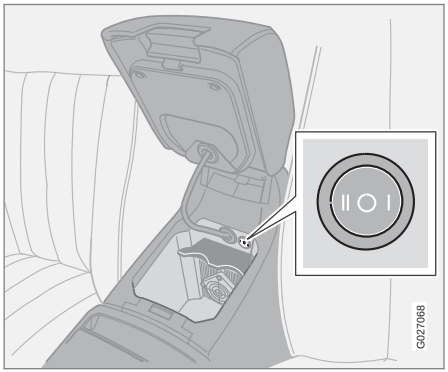

在前座椅可折式扶手下面有一个冰箱。使用此按键来调节冷却级别（参阅插图）。当发动机运转中或遥控器在位置 II 时冰箱会作用。

警告

将瓶子密封存放于冰箱内并确保在旅途中冰箱门为关闭状态。

后排座椅 – 第二排座椅（七人座车型）

降低椅背以进入车内

拉高把手（1）同时将椅背向前推。相反动作可以将座椅回复原先位置。

前 – 后调整座椅

拉高托架（2）可前后移动座椅。

滑动座椅（七人座车型）

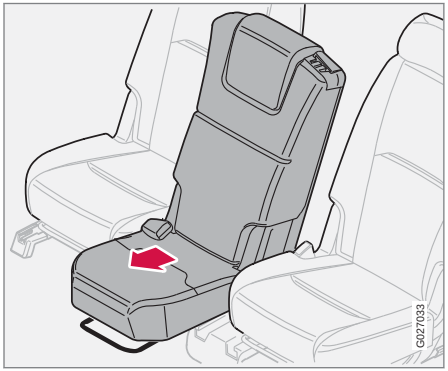

第二排座椅的中央座椅可以比其他座椅更向前移动。将座椅完全向前移动时可以增进坐在整合式辅助椅垫的儿童和前座乘客之间的接触。第二排座椅的中央座椅可以比其他座椅更向前移动。将座椅完全向前移动时可以增进坐在整合式辅助椅垫的儿童和前座乘客之间的接触。

拉起托架（A）可前后移动座椅。

拆下中控台的后部

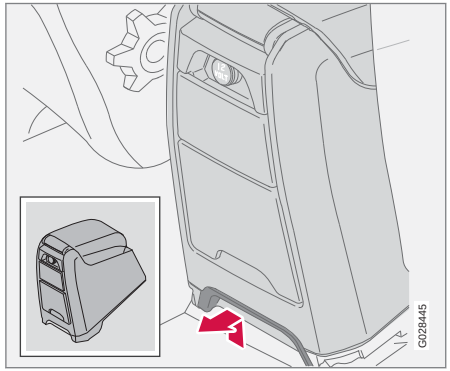

如果您希望将第二排的中央座椅向前移动，中控台必须先拆下。

1. 如上图所示将固定扣直向拉出，拆下中控台的后段。
2. 然后将中控台提起取出。

后排座椅

头枕，后座 – 中央座椅

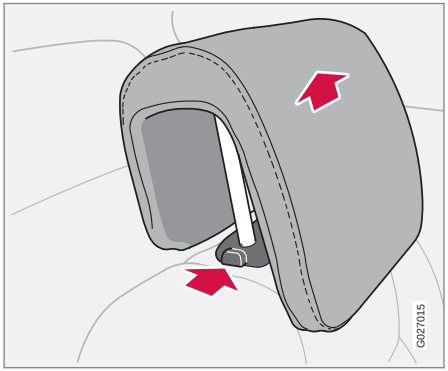

中央座椅头枕可以调整到四个不同高度。必要时抬高头枕。

– 如果要再次降低防护头枕，必须按下右轴旁的按钮，同时将防护头枕向下压。请参阅插图。

警告

最低部分只可用于该椅背要折倒或此座没有乘客乘坐时。

在折起第二排与第三排座位的椅背后，重要事项是确认椅背是否锁定到位。否则，座椅的保护功能可能受损。

注意

此防护头枕不可完全拆除。

概述

负载能力根据空车重量而定。所载乘客和所有配件的总重会减少本汽车相应重量的负载能力。有关重量的更详细信息，请参阅页码 256。

警告

车辆行驶特性会随着其装载重量如何及其分布情况而改变。

车顶载荷

车顶架

建议使用由 Volvo 汽车公司设计的车顶架，以避免损坏汽车并保证行驶的最大安全性。

请遵照车顶架的安装说明进行安装。

- 请定期检查车顶架及装载的物品是否正确固定。请用适当的束带将装载物品系紧！
- 请在车顶架上平均分配装载重量。最重的物品应放在底部。
- 风的阻力和油耗会随着装载物的大小而增加。
- 请平缓驾驶。避免急加速、紧急制动及猛转向。

警告

不可以在车顶上装载超过 100 公斤的物品，包括车顶架或车顶箱。车辆的重心和驾驶特性会随车顶的装载物改变。

行李箱

延伸空间，行李箱 — 第 2 排座椅

重要

当座椅靠背将要向下折叠时，后排座椅上不得有任何物体。座椅安全带也未连接。否则，就有损坏后排座椅内饰的风险。

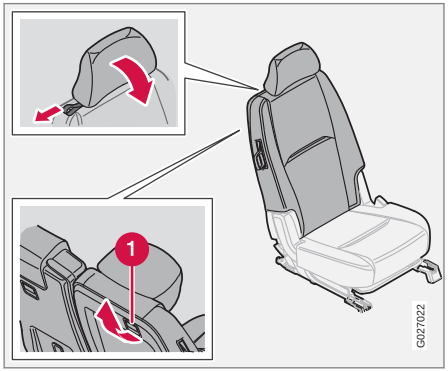

1. 将座椅设置在最靠后的位置 [1]。
2. 降下防护头枕
3. 释放固定扣（1）并折下靠背。压下靠背将其锁定在折下位置。

警告

为了安全起见，如果第二排座椅的外侧头枕放平，乘客不可坐在第三排座椅。

延伸空间，行李箱 — 第 3 排座椅 [1]

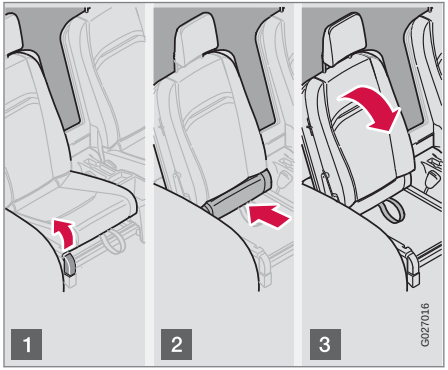

重要

当座椅靠背将要向下折叠时，后排座椅上不得有任何物体。座椅安全带也未连接。否则，就有损坏后排座椅内饰的风险。

将第二排座椅推到其最前面位置 — 请参阅页码 90。

1. 向上拉起把手。
2. 将坐垫滑动到最靠后位置。折叠左右两边的载货固定环，以避免降下靠背时受到损伤。
3. 折倒靠背。（靠背折倒时防护防护头枕会自动折叠）。

重新设置第 3 排座椅

1. 将靠背上升到正常的位置。
2. 握住吊环并拉出坐垫，直到听到一声“咔嗒”。
3. 升高防护头枕。
   > 座椅已备妥使用。

概述

打开尾门

有关如何打开尾门的信息 — 请参阅页码 116。

[1] 仅7座汽车

装载行李箱

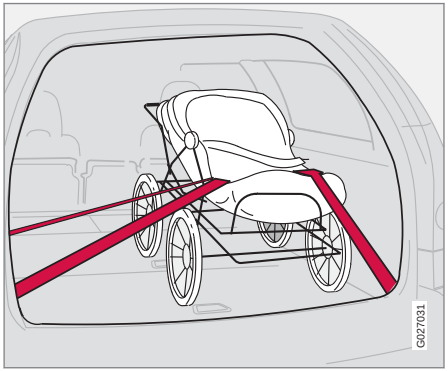

安全带与安全气囊为驾驶员与乘客提供最关键防护，特别是在发生车头碰撞事故时。但是，也必须注意保护自己不受来自后方的伤害。装载行李时，要记住行李箱中固定不当的行李物品在撞车或紧急制动时可能以高速与重力抛向前方，导致严重伤害。

请注意，若重量为 20 公斤的物体在时速 50 km/h 时承受撞击，其冲撞力也将达到 1000 公斤。

在装载行李时，请考虑下列方式：

- 不可将特别重的物品堆高在前座椅的旁边。降低的靠背将被不必要地向下压。
- 将行李装载在靠背后方。
- 重物应尽可能放置低处。
- 宽的物品应放在靠背分开部分两侧。
- 用柔软物体包住尖锐的边缘。
- 应使用束带利用车上的扣环来固定物品。
- 若没有货物网，物品的装载高度不可超过靠背。

警告

车辆的驾驶特性会随车辆的总重量和车辆的载重量而改变。

警告

装载货物切勿超过椅背高度！若您以此种方式装载遇到碰撞或紧急制动时，装载的物品会向前抛掷而使您及您的乘客受到重伤。记得必须正确固定（绑住）货物。

如果后座椅背降低后，装载高度不可高于后乘客车窗顶缘下 50 毫米。应从车窗向内保留 10 厘米的空间。否则隐藏在顶篷内的防护气帘将无法提供保护功能。

请务必将装载物固定好。请务必将装载物固定好。在紧急制动时，装载物可能会移动而造成车内乘客受伤。

当装载或卸载长物时，应将发动机熄火并煞紧驻车制动！您可能会意外碰触排档杆，并造成入档而使车辆移动。

安全网

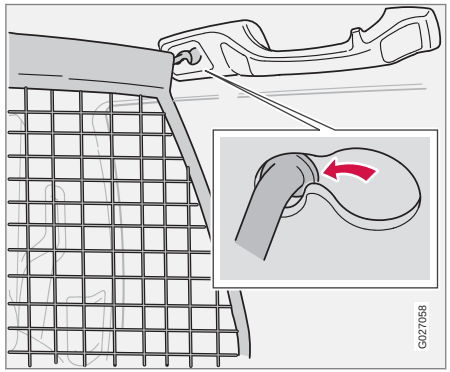

安全网可防止紧急制动时乘客室内的行李和货物向前抛掷。

安全网由强力的尼龙织品制成并可用两种不同的方式固定：

- 在后座靠背后方
- 如果后座靠背降低时，在前座后方。

行李箱

安装安全网

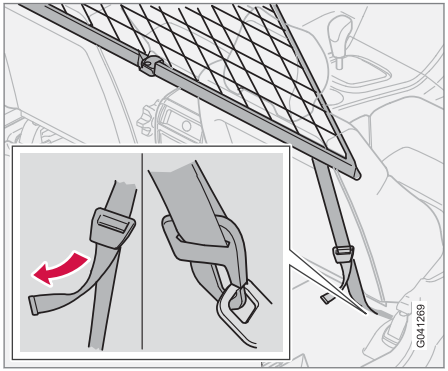

若车辆配备有行李箱上盖，安装安全网之前将其拆下。

1. 将上杆钩入前或后车顶固定座内。
2. 将杆的另一端钩入另一侧的车顶固定座内。
3. 若是该安全网是固定在后车顶安装点上，请把行李安全网的固定绳索固定在地板的固定环上。
4. 若是该安全网固定在前部车顶安装点上，请使用座椅滑轨内的固定环。

只适用于七人座车型：

1. 当固定时，确认安全网固定在侧面板扶手的前方。
2. 使用固定带拉紧安全网。

收折安全网

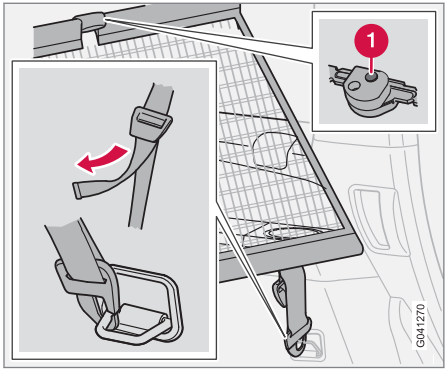

安全网可以收折并置放在行李箱地板内（适用五人座车型）。

– 按下安全网铰链按键（1），以便释放铰链并收折安全网。

警告

确保安全网的上固定点正确安装，固定绳索要牢固扎紧。

不要使用损坏的网。

钢质防护栅*

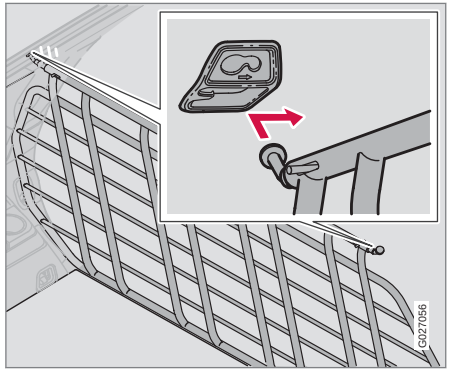

行李箱防护格栅可以防止紧急制动时载运行李和宠物向前抛掷到乘客室内。

为了安全，防护格栅必须正确安装和固定。

* 选配件/附件的更多信息，请查看“导言”。

防护格栅安装方法如下：

1. 由尾门开口或后车门（若有需要时可折下第二排座椅），将防护格栅提高放入车内。
2. 将防护格栅其中的一个固定座插入第二排座椅后方，后车门上方的托架内。

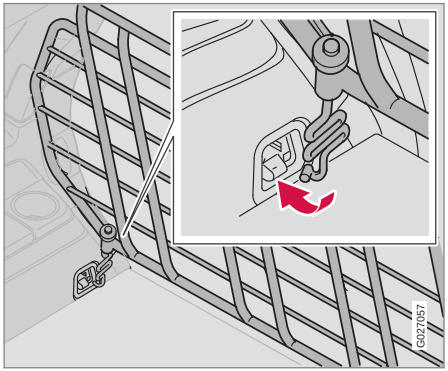

3. 将防护格栅固定座滑动到托架的前方。
4. 将防护格栅的另一固定座安装到后车门上方的托架并将其滑动到前方。
5. 通过防护格栅的下固定座，如图所示，从下方插入固定支架。
6. 安装固定支架的弹簧并旋入旋钮。
7. 把安装架的钩子固定在负载固定环眼上，转紧旋钮，直到安装架固定到负载固定环眼内。
8. 另一边的安装方法相同。
9. 交替锁紧两边的固定支架。
10. 将保护盖安装至旋钮上方暴露的螺丝上。

警告

七人座车型：出于安全考虑，若在第二排座椅后方安装防护格栅，第三排座椅不可有乘客乘坐。

行李箱区域内的电源插座

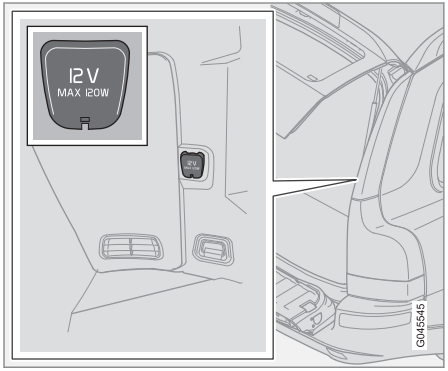

要使用电源插座时，请将盖板向下推开。不论点火开关是否开启，这个插座都会有作用。

若点火开关关闭而电源插座所连接的电器耗电超过 0.1 安培，显示屏会显示一条警告信息。

重要

插座的最大功率输出为 10 A（120 W）。

注意

请记住，发动机关闭时使用电源插座有可能会将汽车蓄电池的电量用尽。

注意

紧急轮胎刺穿检修的压缩机经沃尔沃测试和认证。有关使用沃尔沃推荐的紧急轮胎刺穿检修临时移动套件（TMK）的信息，请参阅页码 171。

行李箱

行李罩*

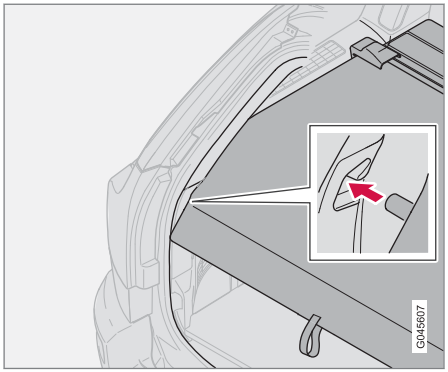

拉出行李箱上盖，将其拉过载运货物之上，并钩在行李箱后柱凹孔内。

拆下行李箱上盖

把行李箱上盖终端固定装置向内压，再向上拉并释放。安装时，将行李箱上盖终端固定装置下压到固定座内。

警告

不可将物体放于行李箱上盖上。在制动或闪避动作时可能会伤害乘客。

杂物袋固定器*

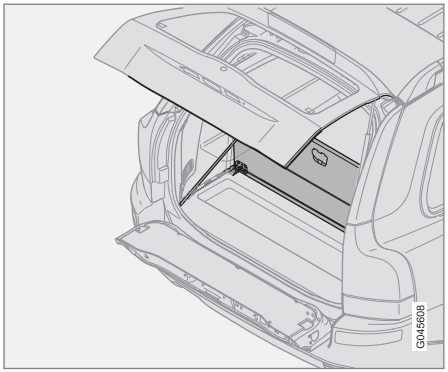

打开行李箱的锁扣。使用张紧带或固定架悬挂或固定杂货袋。

行李箱置物空间，内置物品

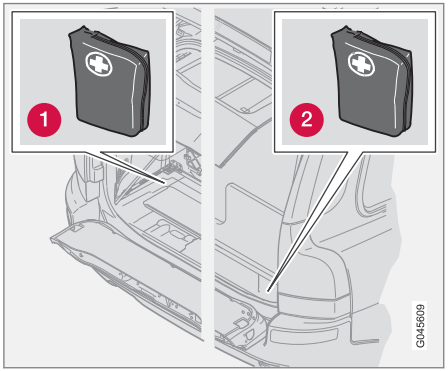

1 五人座车型里的急救药箱位置

2 急救药箱在七人座车型里的位置。

下列物品是放置在行李箱地板内：

- 三角警告牌*
- 工具组
- 急救药箱*
- 千斤顶（或其他位置）

注意

急救药箱内的一些物品有使用限期，在到期之前必须更换。

* 选配件/附件的更多信息，请查看“导言”。

开启行李箱地板内的置物空间（五人座车型）

– 提起行李箱地板盖。

若车辆配备一手提袋架时：

– 提起舱盖，松开系牢至杂货袋固定架的张紧带。

开启行李箱地板内的置物空间（七人座车型）

– 提起舱盖。

若车辆配备一手提袋架时：

– 打开上舱盖，松开系牢至杂货袋固定架的张紧带（若已安装），并打开下舱盖。

重要

记住，不可将任何物品放在座垫折入部位。座垫和座椅活动机构可能损坏。

遥控器 – 带有遥控器的钥匙..... 112
锁止与解锁..... 114
儿童安全锁..... 118
警报*..... 119

* 选配件/附件的更多信息，请查看“导言”。

05

锁与警报器

遥控器 – 带有遥控器的钥匙

钥匙 — 电子起动抑制器

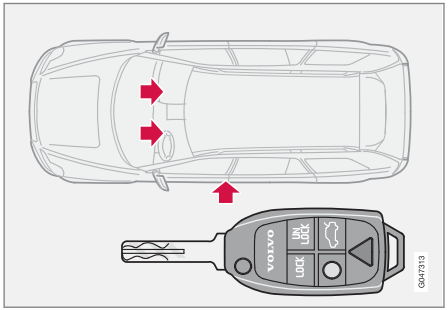

遥控钥匙这支钥匙可打开所有的门锁。

本车配备两支遥控器 – 它们可以折叠，并有内建的遥控功能。

遗失钥匙

万一遗失其中一支钥匙，我们建议您将剩余钥匙带到 Volvo 授权维修中心。遗失钥匙的代码必须从本系统删除，这是防盗保护必要措施。同时，其他钥匙必须在系统中重新编码。

钥匙片的唯一密码由经沃尔沃授权的维修中心提供。订购新钥匙片时，我们建议您联络经沃尔沃授权的维修中心。

一辆车最多可设定六个遥控器。

起动抑制器

钥匙里装有设定密码的合成电路晶片。点火开关内的阅读器（接收器）必须接受这些密码。车辆只能用含有正确密码的正确钥匙才能起动。

注意

起动车辆时，遥控器上的钥匙片必须完全展开（如例图所示）。否则起动抑制器功能可能作动，使车辆无法起动。

点火钥匙及电子起动抑制器

此遥控器不可以和其它钥匙或金属物体挂在同一个钥匙圈上。电子起动抑制器将会作动错误而且车辆无法起动。

遥控器功能

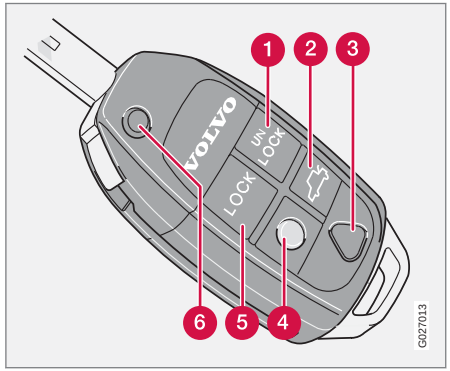

1 开锁

– 按一次此按键可将所有车门、尾门及加油口盖板同时开锁。

2 尾门

– 按此按键一次，可以将尾门开锁。

3 紧急功能

紧急功能 — 可以用在紧急情况下呼救。按下红色按钮并按住持续至少 3 秒或者在相同时间内连按 2 次，这样可以启动方向灯和喇叭。在 25 秒后或按任一个遥控器按键即可解除警报。

* 选配件/附件的更多信息，请查看“导言”。

4 引导照明

趋近车辆时，请操作如下：

– 按遥控器上的黄色按键。

室内灯、位置灯/驻车灯、牌照灯、车门后视镜灯*等现在都会点亮。连结尾车上的照明也会点亮。这些车灯都保持点亮 30、60 或 90 秒。在维修中心可以做好合适的时间设定 – 我们建议 Volvo 授权维修中心。

要关闭引导照明时：

– 请再按一下黄色按键。

5 上锁

可以用此按键将所有车门、尾门、加油口盖板上锁。加油口盖板的上锁动作会有约 10 分钟的延迟。

6 折叠/张开钥匙

按压此按键，同时将钥匙片部分收折到钥匙把内，即可将钥匙折收好。

按一下这个按键则可自动张开钥匙。

更换遥控器电池

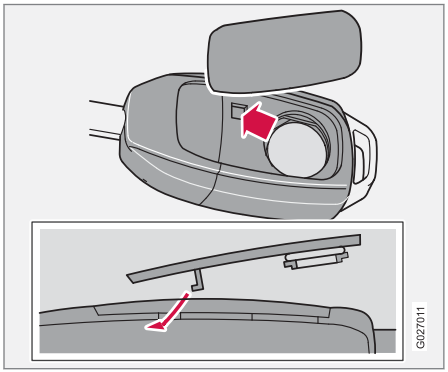

若在正常操作距离内门锁持续无法对遥控器的信号作出回应，则应更换电池。

1. 用小螺丝起子小心撬起电池盖的后缘。
2. 更换电池（型号 CR 2032，3 V） – 正极侧应朝上。避免用手指触摸电池及其终端。
3. 重新装回电池盖。且确定橡胶密封圈正确安装且没有损坏，以避免水份侵入。
4. 请将旧的电池交回由 Volvo 授权维修中心以环保的方式进行处理。

锁止与解锁

从外面

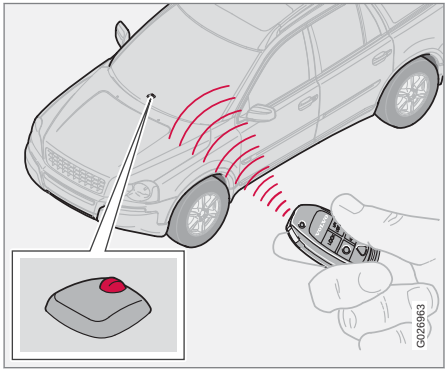

用遥控钥匙可同步锁上/开启所有车门及尾门。

在汽车未锁时加油口盖板可开启。汽车锁止后它将保持解锁状态 10 分钟 – 这是为了在汽车锁止且警报设警的情况下可以给汽车加油。

注意

即使车门或后备箱盖打开[1]，仍能锁闭车辆 – 随后关闭车门/后备箱盖，则会产生钥匙被锁在车内的风险。

警告

注意使用遥控钥匙从外部锁闭时有被锁在车内的危险 – 此时无法通过车门控制器从内部打开任何车门。稍后请阅读“闭锁功能”章节，以了解更多信息。

自动重新锁止

若用遥控器解锁后 2 分钟内没有任何车门或尾门开启，则所有车门及尾门都会自动重新锁止。此功能防止车主无意中忘记锁车而离开。

有关配备警报器之车辆，请参阅页码 119。

自动锁止

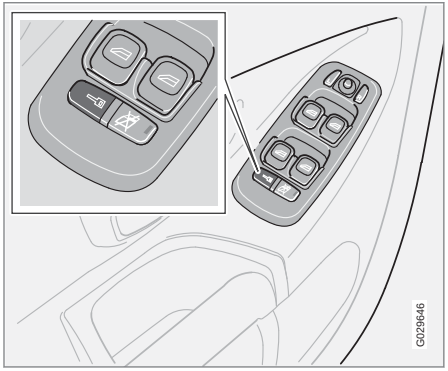

自动锁止功能可从驾驶员车门控制面板处启用和禁用。该功能在超过时速 7 公里/小时时自动将车门锁止。车门保持锁定，直到某一车门从车内打开，或者所有车门从控制面板上解锁。

启用/禁用

遥控器必须在钥匙位置 I 或者 II，请参阅页码 131。

- 请按左侧拨杆开关上的 READ 按钮，确认接收显示屏中的任何信息。
- 按住中控锁按钮，直到有一锁止状态的新信息在显示屏上显示。

信息 AUTOLOCK ON （车辆在行驶中也锁止）以及 AUTOLOCK OFF 分别在显示屏上显示。

[1] 并非适用所有市场。

自内部

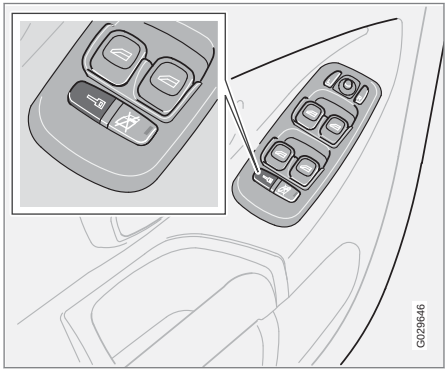

使用驾驶车门（或乘客车门）上的控制面板，可给所有车门及尾门同时锁止或解锁。

所有车门都可以用各自车门控制面板上的锁止按钮锁止。

手套箱

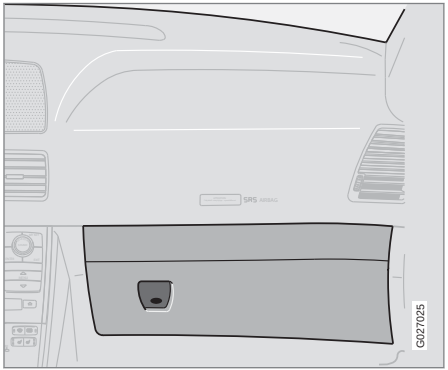

手套箱可以用遥控器的钥匙片锁止。

尾门

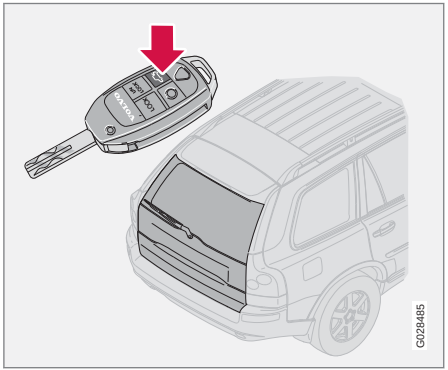

尾门的警报器可以解除警报，用遥控器可以单独为尾门解锁。

1. 按下遥控钥匙按钮 — 尾门解锁，可以打开。
   > 警报*的级别以及移动传感器和开启尾门的传感器关闭。车门保持锁止状态且警报器设警。
2. 当您再次关闭尾门时所有车门继续保持锁止状态，尾门保持解锁状态，其警报器也未设警。其他车门继续保持锁止及警报设警状态。

锁止与解锁

3. 要想锁止尾门并设警警报器 — 按下遥控钥匙 LOCK 按钮。

注意

如果使用按钮解锁尾门而不打开它，那么大约 2 分钟后尾门自动再次锁止。

打开尾门

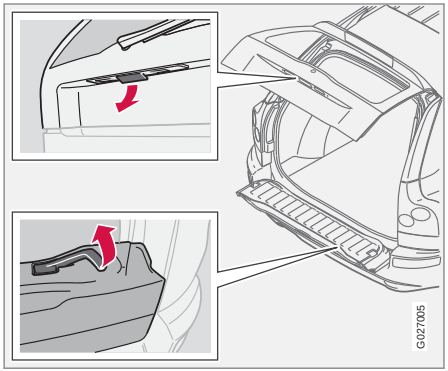

1. 拉下把手，打开尾门，如图所示。
2. 当把手提起时，后盖板折起。

闭锁功能* [2]

“死锁”表示，乘客厢车门开启把手机械分离 – 因此车门不能从车内打开。

闭锁功能是从外部用遥控器的 LOCK 按钮启动，或者通过用钥匙片锁上驾驶车门的方式启动，是在各车门锁止后 10–25 秒延迟后设定。所有车门在闭锁功能起动之前都必须关闭。

车辆在闭锁状态时只能由遥控器的 UNLOCK 按钮解锁。可用钥匙片手动解锁驾驶员车门。

警告

在未禁用“闭锁”功能的情况下，不允许任何人留在车内，以避免发生被锁在车内的危险。

暂时禁用

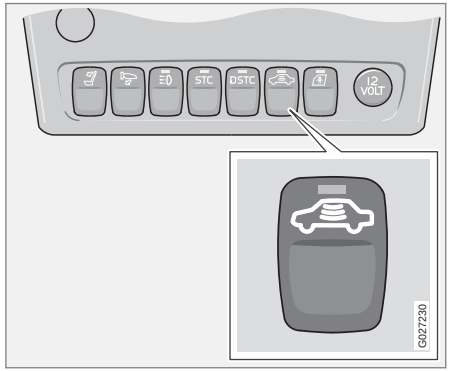

暂时禁用“闭锁”功能的按钮。

如果有人想留在车内但车门必须从车外锁上，则闭锁功能可暂时关闭。

1. 将钥匙插入点火开关，转到位置 II，然后再转回位置 I 或 0。
2. 压下按钮。注意，警报器的*移动与倾斜传感器都同时关闭，请参阅页码 120。

按钮内的指示灯会点亮，直到车辆用遥控器锁止为止。只要遥控器仍在点火开关内，显示屏会显示讯息。

[2] 并不是在所有市场中都可用，且仅与警报器组合使用。

* 选配件/附件的更多信息，请查看“导言”。

下次发动发动机时，该系统会重新设定归零，这时闭锁功能和警报器的动作与倾斜侦测器都重新接通作用。

注意

- 请记住，警报器在轿车锁定时激活。
- 如果有任一车门从车内打开，警报器会触发警报。

儿童安全锁

手动儿童安全锁-后车门

儿童安全锁控制开关位于后车门的后边缘内。仅在后车门开启时才能接近上述的控制开关。

控制开关

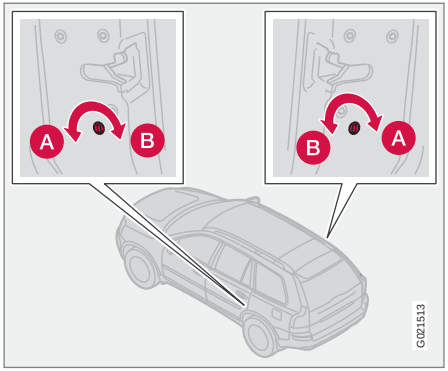

儿童安全锁的控制开关 — 左及右侧后车门。

调整各后车门上的控制开关，可由两个外侧位置之间转动（使用一个平口金属工具，如螺丝起子）：

A 儿童安全位置 — 后车门无法从车内打开：向外转。

B 非儿童安全位置 — 后车门可从车内打开：向内转。

电子儿童安全锁 — 后侧车门*

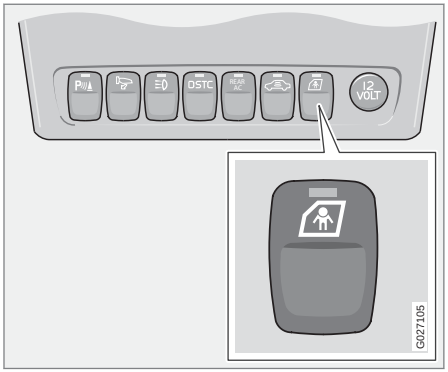

使用中控台的这个按钮可启用/禁用后车门的儿童安全锁。

1. 将点火钥匙转到位置 I 或者 II，请参阅页码 131。
2. 压下按钮。

此按钮内的指示灯点亮时，后侧电动车窗与后车门都锁止。

显示屏显示一条信息，儿童安全锁启用/禁用。

注意

只要儿童安全锁在启动状态，后车门就不能从车内打开。

* 选配件/附件的更多信息，请查看“导言”。

警报系统

警报器启动设为警戒状态后，将会持续地监控全部设警点。

如有下列情况，警报器将被驱动：

- 有一车门、发动机盖与尾门打开
- 将非认可的钥匙插入点火开关或用力破坏锁。
- 乘客室中侦测到物体移动时（若配备有移动侦测器）。
- 车辆倾斜或被拖走时（若配备有倾斜侦测器）。
- 蓄电池线被拔掉。
- 如有人尝试切断报警器。

注意

移动传感器在乘客室内侦测到某项动作（同时包含气流记录）时会触发警报器。因此，如果离开汽车而有车窗或天窗打开未关好，或者使用了乘客室加热器，警报器就会触发警报。

要避免这种情况：离开车辆时请关闭车窗/天窗。若要使用车内的整合式乘客室加热器（或可携式电加热器），请将来自出风口的气流引开，使其在乘客室内不向上吹风。

警报指示器

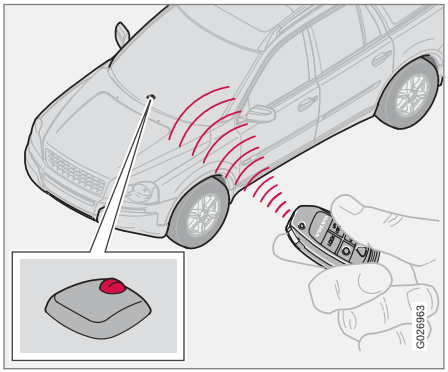

仪表板上的红色发光二级管灯（LED）会指示警报系统状态：

- LED 指示灯不亮 – 警报器未设警。
- 该指示灯每隔一秒闪烁一次 – 警报器进入设定警戒状态。
- 解除警报后，LED 指示灯会快速地闪烁，直到遥控器转到钥匙位置 II – 警报器已触发过。

若警报系统出现故障，显示幕上会有一信息显示。在此情况下，请联络维修中心。我们建议您联系 Volvo 授权维修中心。

注意

请勿尝试修护或修改警报系统的组件。所有的尝试都可能影响保险权益。

启动警报器功能

– 请按下遥控钥匙的 LOCK 按键。汽车方向灯有一长闪信号，表示警报系统设警，所有车门已锁定。

重要

当车辆的方向灯做一长闪且仪表板上的 LED 指示灯每隔一秒闪一次，即表示警报器是处于完全警戒状态。

关闭警报器功能

– 按遥控器上的 UNLOCK 按键。车辆方向灯会短闪两次，确认警报器已经解除警戒。

  › 关于手动取消设警 – 请参阅以下部分“解除被触发的警报”。

警报*

自动起动设警

此功能防止您离开车辆而意外没有设警。

若解除警报器设警（且汽车已用遥控器开锁）之后两分钟内未开启任何车门或尾门，则警报器会自动重新设警。车辆同时上锁。

自动起动设警

在某些国家，如果驾驶侧车门被开启然后关闭但没有再次上锁时，车辆的警报器会在一定的时间后起动警戒。

解除被触发的警报

– 按下遥控器的 UNLOCK 键，或将钥匙插入点火开关内。

方向灯短闪两次，确认警报器解除。

遥控钥匙没有作用

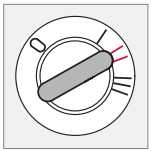

如果警报不能用遥控钥匙禁用，例如，如果遥控钥匙电池的电量不足 – 汽车将被解锁、解除警报且发动机如下起动：

1. 驾驶员侧车门手动解锁并打开 – 警报已触发，报警器响起。
2. 将遥控钥匙插入点火开关 – 警报解除。
   > 警报器指示灯快速地闪烁，直至遥控钥匙转到钥匙位置 II。

警报信号

警报器被触发时，会发生以下情况：

- 报警器响 25 秒钟或是直到警报关闭为止。该报警器有自己的电池，不需要依靠汽车蓄电池电源。
- 方向灯闪烁 5 分钟或者直到警报关闭为止。

降低警报防护

为了避免意外的触发警报 – 例如，一条狗留在车内或是在运送汽车的火车或轮渡上 – 运动和倾斜传感器应暂时禁用。

该程序与暂时关闭闭锁功能一样，请参阅页码 116。

* 选配件/附件的更多信息，请查看“导言”。

概述 124
加油 126
起动发动机 131
自动变速箱 133
全时四轮驱动* 135
制动系统 136
稳定和牵引力控制系统* 138
驻车辅助* 140
盲点信息系统 — BLIS* 142
拖吊及脱困营救 145
跨接起动 147
带尾车行驶 148
拖车托架* 150
可拆式拖车杆* 152
调整大灯灯照样式 156

* 选配件/附件的更多信息，请查看“导言”。

06

起动与驾驶

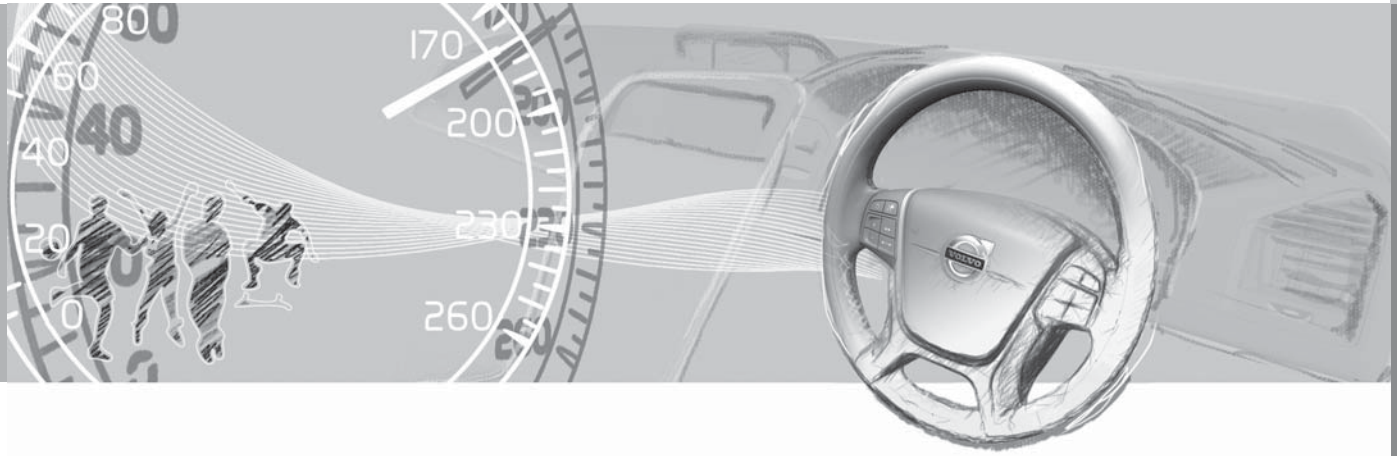

概述

省油驾驶

平顺而小心地驾驶，配合适切的驾驶方式与车速，才是省油的驾驶。

- 避免打开车窗行驶。
- 当冬天过去后，不要使用冬季轮胎。
- 避免不必要的突然加速及紧急制动。
- 清除汽车上不必要的物品 – 负载越大，油耗越高。
- 在对道路使用者不造成危险的情况下，可使用发动机制动减速。
- 根据当前交通状况和道路情况，尽量使用高速档驾驶 – 较低的发动机转速可降低油耗。
- 车顶负载和滑雪板箱增加风阻，导致更高油耗 – 当车顶行李架不使用时，请将其拆除。
- 不要在怠速运行时使发动机达到工作温度，尽可能以轻载荷行驶 – 发动机工作温度较冷时，耗油更多。

关于更多信息及进一步建议，请参阅页面 13 和262。

警告

当移动时，切勿关闭发动机，例如下坡，这会使重要系统不能工作，例如动力转向和制动伺服系统等。

涉水行驶

车辆可以在最深 40 厘米的积水中，以最高时速 10 公里的车速行驶。在流动积水中行驶时应格外小心谨慎。

重要

如果水进入空气滤清器，发动机可能受损。

若涉水更深，水可能进入变速箱。这会降低机油的润滑能力并缩减系统的使用寿命。

涉水驾驶期间，请保持低速且切勿停车。行驶过积水之后，请轻踩制动踏板，检查是否能达到完全的制动效用。积水与泥沼等会弄湿制动衬片，导致制动效用延滞。

注意

在积水与泥沼中行驶之后，应该清洁发动机本体加热器与尾车连结器的电路接头。

重要

任何短暂时间均不可将车辆停留在水深超过门槛的路面上。如此会造成电路故障。

由于涉水而发动机熄火时，请勿尝试重新发动。请将车子拖吊离开水域。

发动机，变速箱和冷却系统

在某些特殊情况下发动机与驾驶系统可能会过热（例如在热天于山区行驶），特别是在负载很重时。

- 在极高温下行驶时，请拆掉任何安装于水箱防护格栅前方的辅助灯。
- 当发动机有过热的可能时，变速箱内建的保护功能会启动：该功能会在仪表板上亮起黄色信息灯，并显示一则文字信息说明适当的应变措施 – 请遵循此项建议。
- 若发动机冷却系统的温度表进入红色范围 – 请停车并让发动机怠速空转数分钟。
- 若发动机过热，可暂时地关闭空调系统。
- 如果车辆经过严苛的驾驶后，在停车后切勿立即关闭发动机。

有关加挂拖车时发生过热现象的补充信息 — 请参阅页码 148。

注意

发动机关闭后，在正常情况下，发动机的冷却风扇会运行一段时间。

重要

检查变速箱的工作温度，以防止对驱动系统部件的任何损害。有过热风险的情况下，一条警告符号将在仪表板上亮起，并伴有文字信息 – 在这种情况下，遵守给出的建议操作。

开启尾门

警告

请勿在尾门开启情况下驾驶。有毒废气可能会经由行李箱区域进入车内。

请勿使蓄电池过载工作

车上的电气功能会造成蓄电池不同程度的负荷。发动机关闭之后要避免将遥控器留在位置 II。而使用 I 模式 – 这更省电。

注意，即使遥控器离开点火开关之后，行李箱内的 12 V 电源插座仍可供电。

此外，请注意不同的附件会造成电气系统负荷。在发动机关闭时，请勿使用会消耗大量电力的功能。这些功能的举例：

- 通风扇
- 挡风玻璃雨刮器
- 音响系统（高音量）
- 大灯。

如果蓄电池电压低，信息显示屏将显示文本 LOW BATTERY POWER SAVE MODE。省电功能会关闭某些功能，或降低某些功能，如通风扇和/或音响系统。

– 在这种情况下，通过起动发动机并至少运行 15 分钟来给蓄电池充电 – 行驶时充电比静止时发动机怠速运转充电更有效。

在严苛的道路上行驶

Volvo XC90 的主要设计是供在主要道路上行驶，但在不平坦或严苛道路上亦有非常优良的操控特性。为了保持车辆的寿命应切记下述各点：

- 在严苛道路上慢速行驶 — 避免损伤车底。
- 若地面松软或是覆盖干沙或积雪，则最好是保持车辆一直移动并避免换档。不要停车。
- 若道路极端陡峭且有翻滚的危险时 — 切勿将车辆掉头。可向后倒退。
- 在斜路上不可以之字形行驶 — 应朝向斜坡的方向行驶。

注意

若油箱燃油的油位太低时应避免在陡坡上行驶。若发动机无法接收到足够燃油时，可能会造成催化转化器的损坏。当在陡坡上行驶时务必注意油箱内需要有超过半满的油量以避免车辆抛锚。

湿滑路面

请在可控的情况下练习在湿滑路面上驾驶，以学习 您的车辆会如何反应。

加油

开启加油口盖板

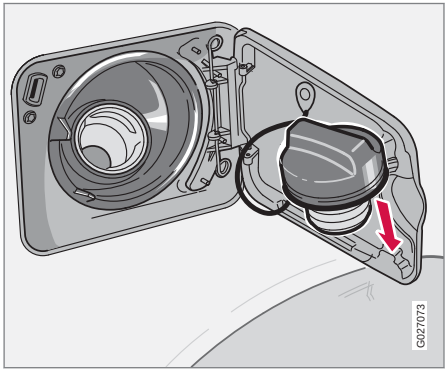

油箱盖是在右侧后翼子板加油口盖板的内侧，且是挂在加油口盖板的内侧。

在车辆门锁解除的情况下，可以开启加油口盖板。

注意

在车辆上锁后的十分钟内，加油口盖板仍可以在开锁状态。然后会自动上锁。

加油口盖板紧急开锁

若加油口盖板无法以正常方法开启，必要时也可以手动开启。操作如下：

加油

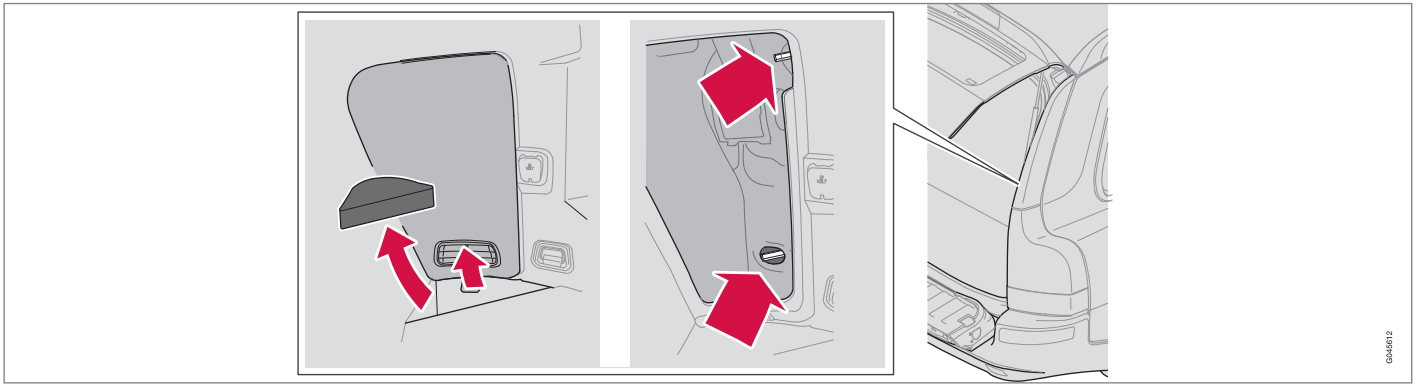

步骤 1 – 3

1. 从行李箱右后方地板提起角落上的一块地板。
2. 提起把手，将其拉出，就可打开加油口盖板。
3. 把绝缘件折到旁边，以便触及到加油口盖板的电子锁。

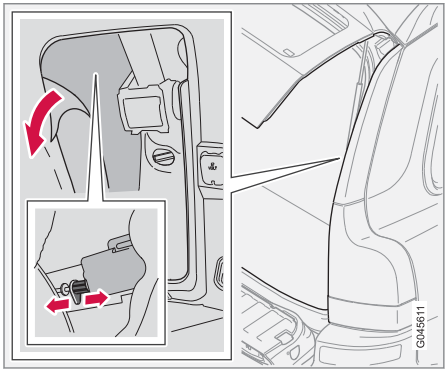

步骤 4 – 5

4. 将手伸入找到该锁位置。其位置大约在燃油加油口盖板的后缘内侧。
5. 小心将锁塞笔直向后拉 – 盖板才能折开。

加油后，将该盖板关闭，把锁塞向前推，就可以重新上锁。

警告

面板后面的边缘可能尖锐，您的手在移动时请缓慢小心。

加油

油箱盖

在外面高温的情况，油箱内可能会产生过高的压力。请慢慢开启油箱盖。

注意

加油后装回油箱盖。旋转油箱盖直到听到一声或多声喀喀声响。

添加燃油

不要给油箱加得过满，而只加到加油枪泵嘴关闭为止。

注意

严热天气下，油箱加油过满会溢出。

使用比本章中所规定的燃油品质还低的燃油会对发动机功率和燃油油耗有不良影响。

有关燃油的一般信息

警告

务必避免吸入燃油蒸汽，防止燃油溅入眼睛中。

如果燃油不慎溅入眼睛中，取下隐形眼睛，用大量的清水冲洗眼睛至少 15 分钟，然后就医。

千万不要吞服燃油。燃油（例如，汽油、生物乙醇、它们的混合物以及柴油）是具有高毒性的物质，如果不慎吞服，可能会导致永久的伤害，甚至死亡。如果吞服了燃油，立即就医。

警告

溅洒出来的燃油可能会被排放之废气点燃。

在加油之前，应先将燃油驱动的加热器关闭。

在加油时，请切记关闭您的汽车电话。振铃信号可能会产生火花，这可能会引燃油气，导致火灾与人员伤害。

重要

混兑不同燃油或使用非本汽车公司（Volvo）建议使用的燃油，会使得本汽车公司保修条款及任何相关的维修保养协议无效。此规定适用于所有发动机型号。注意：此条不适用于配备了配用酒精燃油（E85）运转的发动机的汽车。

有关油耗和油箱容量的信息 – 请参阅页码 262。

汽油

汽油必须满足下列标准的最新版本：GB17930-2011（国标）、DB11/238-2012（北京市）、DB31/427-2009（上海市）、DB44/694-2209（广东省）、DB32/1715-2011（江苏省）和 GB18351-2010 仅供应含 10%乙醇的燃油的省份。

我们建议采用 RON 95 或等级更高的燃油。RON 92 或 93 仅用于特殊场合。

在+38 ℃以上的温度驾驶时，建议尽可能使用最高辛烷值的汽油，以达到最佳性能和省油。

重要

- 允许使用乙醇体积百分比高达 10%的燃油。
- 不允许使用含甲醇的燃油。
- 您的车辆必须使用无铅汽油才能避免损坏触媒转化器。
- Volvo 建议使用不含锰添加剂的燃油。
- 除非 Volvo 建议，否则不得在汽油内添加任何添加剂。

触媒转化器

触媒转化器之设计目的是净化排出废气。它位于接近发动机处的废气排出流中，所以能尽快达到操作温度。触媒转化器是由一个有管道的蜂窝状结构（陶瓷或金属）所构成。管道的管壁内衬以一薄层铂、铑、钯稀有金属。这些金属扮演催化剂的角色，即会参与并加速化学反应但本身并不会消耗。

Lambda-sond™ 氧传感器

Lambda-sond 是用以减少废气排放及改善燃油消耗的管理系统的一部分。

氧传感器监测发动机排出废气内的含氧量。这个数值会反馈到一个持续控制喷油嘴的电子系统。持续调节发动机的空燃比。这些调节可以产生最佳的条件，利用三路的触媒转化器来有效地燃烧掉有害的排出物质（包括碳氢化合物、一氧化碳、及氮氧化物）。

柴油

柴油必须达到 EN 590 和 JIS K2204 的标准。

重要

只可使用达到欧盟柴油标准的燃油。

重要

禁止使用之柴油类型：特别添加剂、船用柴油、燃料油、RME 生化柴油 [1]（菜籽油甲基酯）和蔬菜油。这些燃油不符合 Volvo 所建议的要求，并且会增加磨损，若发动机损坏无法获得 Volvo 所提供的保修。

柴油发动机对于杂质很敏感，例如过高含量的硫酸分子等。只可使用知名品牌石油公司出品的柴油。请勿使用品质可疑的柴油。

在低温（-40℃至-6 ℃）状态中，柴油燃油中可能生成石蜡，而导致点火问题。主要石油公司都有用于冰点左右低温的特殊柴油出售。此类燃油在低温下粘度较低，也减少生成石腊的危险。

重要

在寒冷的月份中应使用冬季级燃油。

如果油箱保持加满将可降低产生凝水的风险。重新加注燃油时，应检查确定加油管周围完全清洁。避免燃油溅喷在漆面上。如果不慎溅到漆面应立即用清洁剂和水清洗干净。

重要

硫酸含量最多为 50 ppm。

油箱燃油耗尽

根据柴油发动机燃油系统的设计，车辆的燃油一旦用尽，若要在重新装入燃油后重新启动发动机，必须将油箱送进维修中心进行排气作业。

发动机一旦因为燃油用尽而熄火，燃油系统会需要一段时间执行检查。将柴油装进燃油箱后，请在起动发动机前执行以下步骤：

[1] 柴油燃油可以包含一定量RME生化柴油（菜籽油甲基酯），但不可进一步添加。

加油

1. 将遥控器插入点火开关，转到钥匙位置 II（请参阅页码 131）。
2. 等待大约 1 分钟。
3. 起动发动机：踩下刹车并/或离合器踏板，将遥控器转到起动位置 III。

从燃油过滤器排放冷凝水

燃油过滤器可分离燃油所含冷凝水。冷凝水可能干扰发动机的运转。

燃油过滤器必须根据《车主保修及服务手册》中规定的间隔时间排放冷凝水，或在怀疑车辆添加过有污染杂质燃油时排放冷凝水。

重要

某些特别添加剂会将燃油滤清器内的油水分离作用消除。

柴油微粒过滤器（DPF）

柴油汽车配备微粒过滤器，使废气控制更有效率。在正常行驶期间，废气中的微粒收集于过滤器中。“再生”开始，以烧尽微粒并清空过滤器。这需要发动机已达到正常运作温度才能进行。

过滤器再生是自动的，通常耗时 10-20 分钟。在低平均车速时还可能需要更长一点的时间。在再生时燃油消耗可能略有增加。

再生时，后挡风玻璃电加热也可能自动启动，增加发动机负载，而无事先警告。

寒冷天气中的再生

如果时常在寒冷天气下短途驾驶车辆，则发动机无法到达正常运作温度。这表示柴油微粒过滤器无法再生，该过滤器不会清空。

微粒过滤器内附着大约 80%烟灰微粒时，仪表板上的黄色信息灯号就会点亮，而且讯息 SOOT FILTER FULL SEE MANUAL 就会在仪表板上的显示幕里显示。

在主干道或高速公路驾驶车辆，直到发动机到达正常运作温度，启动过滤器再生。然后车辆必须再驾驶大约 20 分钟以上。

注意

再生期间可能出现以下情况：

- 可能短时间内会感觉到发动机功率略有下降
- 油耗可能在短时间内上升
- 可能闻到一股焦味。

再生完毕后，相关信息会自动清除。

在寒冷气候下使用驻车加热器*以使发动机更快达到正常运作温度。

重要

若过滤器已满，会使该功能失灵。此时将难以发动发动机，且有必须更换过滤器的危险。

* 选配件/附件的更多信息，请查看“导言”。

起动发动机前

– 使用驻车制动器。

自动变速箱

– 选档杆位于 P 档或 N 档。

警告

在行驶期间或是当车辆被拖吊时切勿将遥控器从点火开关内取出。否则方向盘锁可能启动，使车辆无法操控转向。

拖吊车辆时，遥控器必须在钥匙位置 II。

注意

起动车辆时，遥控器上的钥匙片必须完全展开，请参阅页码 112。否则起动抑制器功能可能作动，使车辆无法起动。

注意

在冷车起动期间，部份发动机类型的车型其怠速可能比一般明显偏高。这是为了使排放系统可尽快达到一般运作温度，这可将废气排放量减至最低进而保护环境。

起动发动机

重要

如果发动机 3 次启动都失败，则等待 3 分钟再尝试一次。如果蓄电池电量恢复，则发动机启动能力增强。

汽油

– 将遥控钥匙转到钥匙位置 III。若发动机在 5—10 秒内未能启动，应松开点火钥匙再重新尝试。

柴油

1. 将遥控钥匙转到钥匙位置 II。

   综合仪表板内有一指示灯号显示发动机预热在进行中，请参阅页码 54。

2. 该指示灯灯号熄灭后，将点火钥匙转到位置 III。

   > 起动机马达启动。

点火开关与方向盘锁

0 — 锁止位置

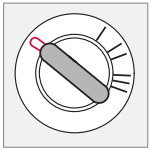

当遥控钥匙从点火开关取出时，方向盘锁即作动。

I — 收音机位置

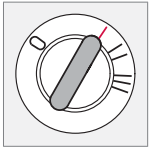

方向锁禁用。可使用特定功能。发动机电气系统未启动。

II — 行驶位置

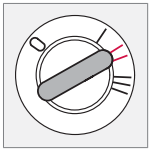

驾驶中的遥控钥匙位置。整个电气系统都启动。

III — 起动位置

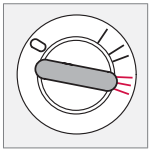

起动机马达启动。当发动机已起动时，遥控器会松开，并自动弹回驾驶档位。

若钥匙难以转动，则前轮可能被转到压迫方向盘锁的位置。请来回转动方向盘使钥匙更容易转动。

自动起动（3.2）

使用自动起动功能时，遥控器不必保持在钥匙位置 III 直到发动机起动。

- 将钥匙转到起动位置，然后放开 – 起动机马达将自动操作（达 10 秒）直至发动机起动为止。

起动发动机

注意

当您离开车子时，务必将方向盘锁住。这样才可降低失窃的风险。

遥控钥匙与电子发动机防盗锁止系统

遥控钥匙一定不可以与其他钥匙或金属物吊挂在同一钥匙环上。否则可能会意外地启动电子发动机防盗锁止系统。

冷车起动后请勿立即让发动机高速运转！

如果发动机无法起动或熄火，请联络维修中心 — 我们建议您联络 Volvo 授权维修中心。

警告

车辆行驶中**切勿**将遥控器转到钥匙位置 I 或 0，也**千万不可**将遥控器从点火开关取出。否则方向盘锁可能启动，使车辆无法操控转向。

离开车辆时务必取下点火开关上的遥控器 — 特别是车内有儿童的时候。

排档位置

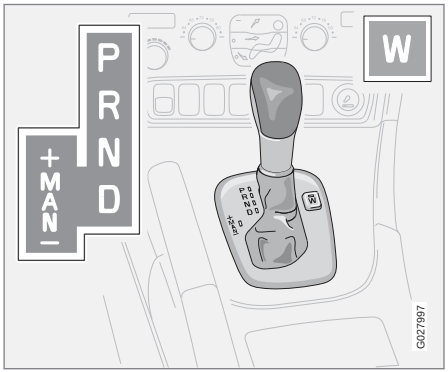

P – 停车位置
要启动车辆或停车时，选择 P 位置。

重要
在选择 P 档时汽车必须处于静止状态。

注意
只有踩住制动踏板才可将排档杆从 P 档排出。

排入 P 档时，变速箱以机械方式锁定。驻车时一定要使用驻车制动器。

R – 倒车档
车辆必须静止时才能选择 R 档。

N – 空档
N 档即空档。没有置入任何档且发动机可以起动。当汽车静止且选档杆位于位置 N，时应用驻车制动器。

D – 行驶档
D 档是正常的行驶档位。车辆会根据加速度及车速自动在变速箱不同档位间换档。车辆必须静止时才能将选档杆从档位 R 移至 D 位置。

选档杆抑制器

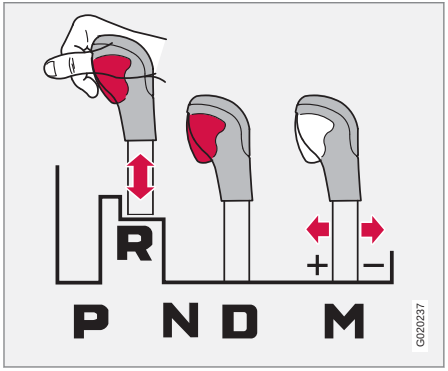

选档杆随时可在 N 档与 D 档之间自由切换。其他的档则以爪钩锁住，锁定是利用选档杆上的抑制器按钮来释放。

只要按一下抑制器的按键您便可在 N、R 及 P 档之间前后移动排档杆。

手排档位

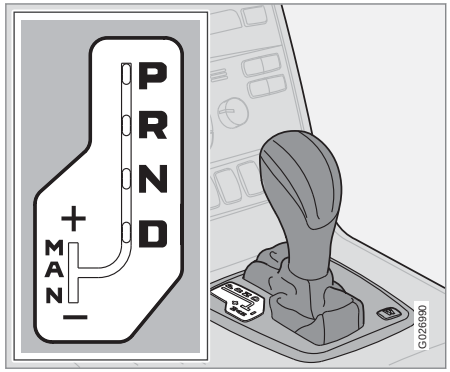

要从自排行驶档位 D 移至手排档位时，将选档杆移向 M 档。要从手排档位 M 移到自排行驶档位 D 档时，将选档杆移至右侧 D 档。

在 5 速自动变速箱上，位置 3、4 及 5 [1] 具有锁定功能（锁定档位），如此可提供更佳发动机制动效果且可降低油耗。

[1] 在6速自动变速箱上，2档及6档也有锁定功能。

自动变速箱

行驶中

手排档模式档，可于行驶中任何时候进行选取。所挂档位将被锁定，直至选择另一档位为止。

若选档杆是移至 -（减），车辆将向下降一档并且发动机会在油门踏板释放时起制动作用。若选档杆是移至+（加），车辆将向上升一档。

起步时 3 档是可以使用的最高档位。

W - 冬季模式

按下 W 按键可以启动/解除冬季模式。当冬季模式作动时，W 灯号会出现在综合仪表板上指示冬季模式是在作用状态。

冬季模式由变速箱 3 档开始，使车辆在湿滑路面更容易开动。启动冬季模式时，只有利用强迫降档才可启动更低档位。

无论选档杆是在任何位置均可选择 W 模式。但只有选档杆在档位 D 时才能操作。

冷车起动

在低温天气起动时，有时候排档可能感觉僵硬。这是因为低温下的变速箱机油粘度。要减少发动机排出废气，发动机在低温下起动后，升档要比平常慢。

注意

起动车辆时，视发动机温度而定，对某些类型的发动机而言，冷车起动之后，发动机转速可能比平常时候要高。

适应系统

变速箱是由适应系统所控制。此控制模块会持续不断地监督变速箱是如何的换档及感测每次到达最佳换档的时机。

锁死功能

这些档有一个锁死功能（锁定档），以提供更佳发动机制动和更少耗油量。

强迫降档

完全踩下油门踏板到地板，超过一般认定的全加速位置，此时某一较低档位将会立即挂入。这就是强迫降档。

若从强迫降档位置放开油门踏板，则变速箱会自动地往上升一档。

强迫降档用于需要最大加速度时，例如超车时。

为避免转速过高，变速箱控制程序有一个防止降低功能而起保护作用的降档抑制器。

强迫降档功能无法用于手动排档位置。

安全系统

配备自动变速箱之车辆具有特殊的安全系统：

钥匙锁

将遥控器从点火开关取出之前，选档杆必须在位置 P。选档杆在其他位置时，钥匙被锁住不能取出。

驻车档位（P）

车辆静止，而发动机仍在运转：

- 在将选档杆切换至其他的档时，务必持续踩住制动踏板。

全时四轮驱动 — AWD

全时四轮驱动一直在作动状态。

全时四轮驱动表示全部四个接地车轮同时都具有驱动力。动力自动在前后轮之间进行分配。电子控制的离合器系统负责分配动力给抓地力最佳的一组车轮。这可提供最佳抓地力并防止车轮打滑。

在正常行驶情况下，大部分的动力会被传输给前轮。

全时四轮驱动可以改善在雨、雪及结冰情况下的行驶安全性。

制动系统

制动伺服器

若车辆在发动机熄火状态下滑行或拖行，踩制动踏板时必须施加比发动机运转时约大五倍的压力。若在发动机发动时踩下制动踏板，会感觉到制动踏板下沉现象。此属正常现象，是因为制动伺服器已启动。若车辆配备紧急制动辅助系统（EBA），这种现象将更明显。

警告

制动伺服器仅能够在发动机运转时发生功用。

注意

在发动机熄火的情况下要制动时，应重重的且明确的一脚踩下 – 而不是反复踩踏。

制动回路

若制动回路不作用时，此警示灯会点亮。

若某一制动回路中有故障，仍然可以刹住汽车。制动踏板比平常踩得更深和觉得更软。同时需要更用力踩踏板才达到制动效果。

湿气会改变制动特性

车辆在大雨中行驶或涉过水坑或洗车后，制动器元件会变湿。这会改变制动衬块磨擦特性，在感觉到制动效果前，会有些许迟滞。

在湿冷的天气里，于雨中或雪地泥泞中长距离行驶，应时时轻踩制动踏板。这可帮助加热并干燥制动衬块。同时，要在这类天候状况长时间驻车以前，最好也这么做。

维护

为尽可能确保汽车安全和可靠性能，请遵循质保服务手册中规定的沃尔沃维修保养间隔时间， 请参阅页码 186。

重要

必须定期检查制动系统部件的磨损情况。

请联络维修中心以了解程序信息或预约维修中心执行检查，建议联络 Volvo 授权维修中心。

当制动负荷很重时

行驶于阿尔卑斯山脉或其他类似特性山路时，即使没有特别重踩制动踏板，制动负荷也会加重。

因为在这种情况下速度通常较低，制动器并无法像在平坦道路上较高速行驶那样获得充分的冷却。

为避免制动负荷过大，下坡时应降低档位而不使用制动踏板。使用上坡时您会使用的相同档位。这会更有效使用发动机制动，只有在短暂时间内才需要用到制动踏板。

请注意，在加挂拖车行驶时，制动器将会承受更大的负荷。

防抱死制动系统（ABS）

制动时，ABS 防抱死制动系统可防止车轮锁止。

这表示汽车依然保持转向能力，且更易转动方向以便闪避危险等。

当发动机起动时，ABS 灯号会亮起 2 秒钟，并自动执行功能检查。

发动机起动后，ABS 防抱死制动系统在行车时速达到 20 公里时会实施短暂自体测试。这时会感觉到并听到制动踏板的脉动。

如何完全利用 ABS 系统：

1. 用全力踩下制动踏板。踏板将感觉有振动。
2. 在车辆行驶方向转向。请勿降低踏板压力。

在交通情况容许路段及各种不同的气候条件下，练习使用 ABS 系统制动。

电子制动力分配系统 — EBD

电子制动力分配系统（EBD）是 ABS 系统的一个整合部分。EBD 系统控制后轮制动力，使汽车总是获得最佳制动力。该系统调控制动力时，可以通过制动踏板听到并感觉到该系统脉冲。

警告

若制动灯号和 ABS 警示灯号同时亮起，表示制动系统可能出现故障。如果在这个阶段制动油储油罐的油位正常，请小心将车辆开到最近的维修中心接受制动系统检查。我们建议 Volvo 授权维修中心。

若制动油储油罐内的制动油低于 **MIN** 油位，则在添加制动油之前不可再行驶。

务必调查出制动油漏失的原因。

紧急制动辅助 – EBA

EBA（紧急制动辅助）在瞬间制动时可提供即时性全力制动。此功能通过记录踩踏制动踏板速度快慢而判别何时进行紧急制动。继续制动而不松开制动踏板。踩踏制动踏板压力减轻时，此功能就会终止。此功能一直在作动状态。此功能无法解除。

注意

紧急制动辅助（EBA）启动时，制动踏板比通常稍有降低，若有必要就踩住制动踏板。若制动踏板放开，所有制动都停止作用。

稳定和牵引力控制系统*

概述

动态稳定和牵引力控制系统（DSTC）(Dynamic Stability and Traction Control)可改进汽车的牵引力并帮助驾驶员避免打滑。

该系统在启动状态时，制动或加速期间可感觉到脉冲声音。在油门踏板踩下时，汽车加速可能比预期缓慢。

主动偏航控制

此功能分别限制各车轮驱动与制动制动力，以稳定车辆。

防滑控制

此功能在低速时启动，将打滑驱动轮的动力转移至不打滑的驱动轮。

牵引力控制系统

此功能在低速时启动，将打滑驱动轮的动力转移至不打滑的驱动轮。

延缓操作控制

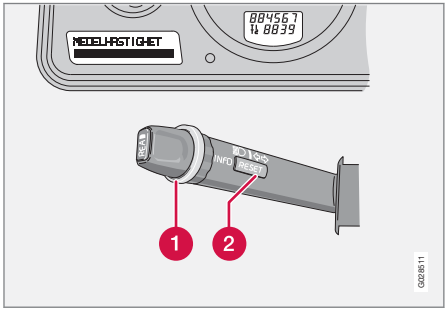

1 调节环

2 RESET（重设）按钮

当打滑与加速时，系统操作可以部分被禁用。

打滑时系统操作会被延缓，因此允许更多打滑，以提供动态驾驶更大自由度。由于不再限制加速，深雪与沙地行驶的抓地力已大大改善。

操作

1. 转动调节环（1），直到 DSTC 菜单显示。

   DSTC ON 表示该系统功能并无变化。

   DSTC SPIN CONTROL OFF 信息表示该系统操作已降低。

2. 按住 RESET（2）键直到菜单改变。

直到驾驶员重新启动或发动机关闭前，系统都会维持在降低状态 – DSTC 会在发动机发动后再次回到正常模式。

警告

在该功能降低时，汽车的驾驶性能可能变得较差。

注意

每次发动发动机时，显示幕内都会显示 DSTC ON 数秒。

显示屏上的信息

ANTI-SKID TEMPORARILY OFF 表示本系统由于制动温度过高已暂时降低功能。

– 在制动装置冷却时，该功能自动重新启动。

ANTI-SKID SERVICE REQUIRED 此系统因故障而停止作用。

– 将车辆停置安全地点，并将发动机熄火。

  › 如果发动机重新起动时信息仍然存在，去维修中心咨询。推荐在 Volvo 授权的维修中心进行。

* 选配件/附件的更多信息，请查看“导言”。

组合仪表板内的符号

DSTC 系统

当发动机起动时，灯号亮起，大约 2 秒后再次熄灭

- 显示系统检查。

灯号闪烁

- 指示该系统在操作控制状态。

该灯号点亮而且持续不灭

同时，显示屏显示 ANTI-SKID SERVICE REQUIRED。

- 指示 DSTC 系统内有故障。

1. 将车辆停置安全地点，并将发动机熄火。
2. 重新起动发动机。

- 若该警示灯号熄灭，则只是暂时故障，不需到授权维修中心检修。
- 如果警告灯号仍然保持亮起，应该让维修中心检查系统 – 建议在 Volvo 授权的维修中心进行。

该灯号持续亮起黄色。

警示灯号

同时，显示屏显示 TRACTION CONTROL TEMPORARILY OFF 。

- 指示本系统由于制动器温度过高已暂时降低功能。

制动器温度恢复正常时，此功能又会自动重新启动。

警告

正常驾驶状况下，DSTC 系统可改善车辆道路行驶安全性，但是这不可成为随意增加车速的理由。

务必遵循安全转弯及湿滑路面上驾驶的常规注意事项。

驻车辅助*

概述 [1]

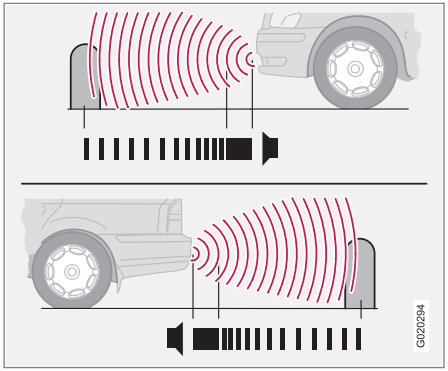

前后驻车辅助系统

驻车辅助装置用于辅助驻车。有警示信号指示车辆与所监测到物体的距离。

警告

驻车辅助并不免除驾车人驻车时的个人责任。其传感器均有盲点，无法监测到盲点内的物体。务必当心车辆周围的儿童与宠物。

不同款式

驻车辅助有两种不同款式可选用：

- 仅有后方驻车辅助
- 前后都有驻车辅助

功能

汽车起动后，此系统自动启动，此时驻车辅助开关的指示灯会点亮。

若排入倒车档或前方传感器侦测到前方物体，信息显示屏显示文字信息 PARK ASSIST ACTIVE。

车速低于 15 公里/小时时驻车辅助系统处于启用状态。系统在更高车速时禁用。车速低于 10 公里/小时时此系统重新启动。

车辆越靠近车后或车前物体，警示信号频率越急促。若音响系统另一音源音量过高，则该音源会自动降低音量。

物体距离约为 30 厘米时，警示信号转为持续声调。若车后或车前在此距离内有阻挡物体，警示信号在左右扬声器之间轮换示警。

后方驻车辅助

车辆后方监测距离为 1.5 米。后方驻车辅助在排入倒车档位时启动。信号来自后方扬声器。

当加挂尾车或拖车钩上安装自行车架（类似）情况倒车时，本系统必须禁用。否则，尾车或自行车架会使传感器做出错误反应。

若加挂尾车行驶时使用 Volvo 原厂正品尾车缆线，后方驻车辅助就会自动解除。

前方驻车辅助

车辆前方监测距离为 0.8 米。信号来自前方扬声器。

前方驻车辅助无法与辅助灯结合使用，因其传感器会受到辅助灯影响。

故障指示器

若信息灯号以持续灯光点亮，而且显示屏显示 PARK ASSIST SERVICE REQUIRED，则驻车辅助在关闭状态。

重要

在某些情况下，驻车辅助系统可能发出错误信号，这是由于外部声源发出与该系统所用频率相同的超音波而引起。

这类来源的例子包括车辆喇叭、柏油路面上的潮湿轮胎、气动式刹车以及摩托车排气管等。

[1] 依市场而定，**驻车辅助**系统可能是标准配备、选配或是配件。

关/开

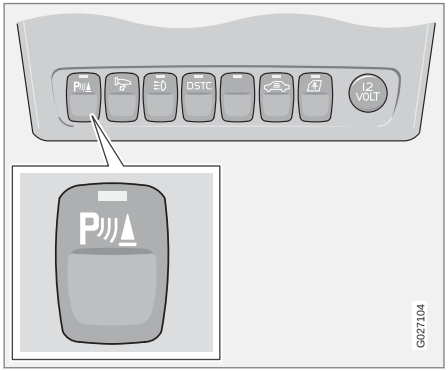

按钮 在此排列中的位置可能不同。

驻车辅助可以用此开关控制面板上的按钮解除，且开关内的指示灯熄灭。驻车辅助可用该开关重新启动，开关内指示灯会点亮。

清洁传感器

驻车辅助传感器

传感器必须定期清洁，以保证其工作正常。清洁传感器请使用清水与汽车香波。

注意

盖住传感器的脏物、结冰与积雪可能导致不正确的警告信号。

盲点信息系统 — BLIS*

概述

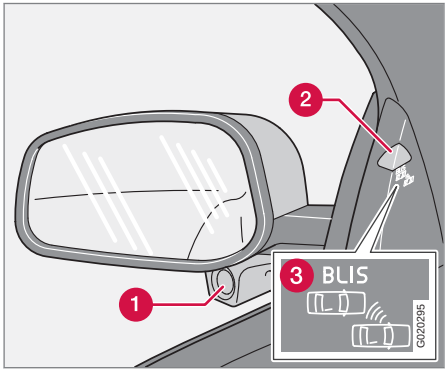

配备 BLIS 系统的车内后视镜。

1. BLIS 摄像头
2. 指示灯
3. BLIS 符号

警告

该系统是补充而非取代安全驾驶型态以及后视镜的使用。它绝不可取代驾车人的注意力与责任。安全变更车道永远是驾车人的责任。

BLIS 系统是一个信息系统，在某些状况下可帮助提醒驾驶员注意所谓“盲点”内同方向行驶之车辆。

本系统之设计在多车道大交通流量国道上行驶时最能有效发挥功能。

BLIS 以数码相机科技为基础。摄像头（1）位于车门后视镜下面。

摄像头在盲点区域内探测到车辆时，指示灯（2）就会持续点亮。

注意

本系统发现盲点内有汽车这一侧的指示灯会点亮。若车辆在两侧同时被超车，两侧指示灯皆点亮。

如果该系统出现故障则 BLIS 会通过一信息告知驾驶员。若该系统的摄影机模糊，则 BLIS 指示灯闪烁且信息显示器显示一信息。在这类情况，请检查并清洁镜片。如有必要，可按下 BLIS 按钮暂时关闭该系统，请参阅页码 143。

盲点

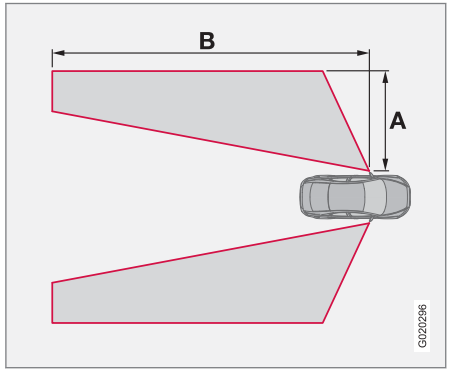

“盲点”由 BLIS 摄影机进行监控。

距离 A = 大约 3.0 米

距离 B = 大约 9.5 米

清洁

为使 BLIS 系统工作最有成效，摄影机镜头必须保持清洁。镜头可用软布或沾湿的海绵清洁。清洁镜头时必须极为小心以免刮损。

重要

摄影镜头通过电热融化冰雪。若有必要，可将积雪从镜头上刷掉。

* 选配件/附件的更多信息，请查看“导言”。

BLIS 系统的启动时机

当车辆以高于每小时 10 公里的速度行驶时该系统便开始操作。

超车

该系统的设计目的是，若您以时速比另一车辆快达 10 km/h 的更快车速超越该车，该系统就作出反应。

若其他车辆超越本车而车速快于时速 70 km/h，本系统也会作出反应。

警告

车辆大幅转弯时，BLIS 系统不会作用。

车辆倒车时，BLIS 系统不会作用。

汽车如果加挂比较宽的拖车，也可能掩盖旁边车道上的其它车辆。这可能使 BLIS 系统无法侦测到在屏幕监控范围之内的车辆。

白昼与黑夜

白天时，BLIS 系统检测周围车辆外形。此系统的设计是用于检测机动车辆，汽车、卡车、大客车与摩托车。

黑夜时，系统检测周围车辆的大灯。此系统不会发现大灯被关闭的车辆。这表示该系统不会检测到拖曳于一部汽车或卡车后面而未开大灯的尾车。

警告

本系统对于骑自行车或机车的人没有反应。

BLIS 系统摄影机与人眼有相同局限性，亦即在大雪、强光或浓雾下其“视力”会变差。

启用/禁用

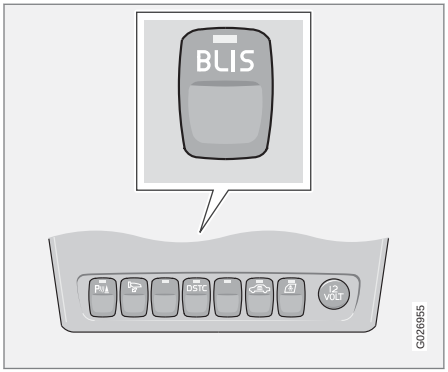

启用/禁用按钮。

BLIS 在发动机发动时启动。BLIS 启动时，车门面板的指示灯闪烁三次。

该系统可通过按下 **BLIS** 键钮启用/禁用。

BLIS 禁用时，按钮灯熄灭且仪表板显示屏上显示一条文字信息。

BLIS 启动时，按钮的灯亮起，一新的文字信息显示于显示屏上且车门面板的指示灯闪烁三次。按下 **READ** 按钮以清除该文字信息。有关信息的更多信息，请参阅页码 55。

BLIS 系统信息

显示屏上的内容 A	规格
BLIND-SPOT INFO SYSTEM ON	BLIS 系统已启动。
BLIND-SPOT SYST SERVICE REQUIRED	盲点系统关闭 - 请联络一维修中心。
BLIND-SPOT SYST FUNCTION REDUCED	在 BLIS 系统摄像头与汽车电气系统之间的数据传输功能已降低。 BLIS 系统摄像头与汽车电气系统之间的数据传输恢复正常时，该摄像头会自行重设。
BLIND-SPOT SYST R CAMERA BLOCKED	右摄影机被阻挡 - 清洁摄影机镜头。

盲点信息系统 — BLIS*

显示屏上的内容 A	规格
BLIND-SPOT SYST L CAMERA BLOCKED	左摄影机被阻挡 - 清洁摄影机镜头。
BLIND-SPOT SYST CAMERAS BLOCKED	一个或两个摄像头被阻挡 - 清洁镜头。
BLIND-SPOT INFO SYSTEM OFF	BLIS 系统已关闭。

A 若遥控器在钥匙位置II（或发动机在运转中）且BLIS盲点信息系统在启动状态（即驾驶员尚未关闭该系统），才会显示以上信息。

重要

BLIS 系统的元件维修工作只能由维修中心来执行。我们建议 Volvo 授权维修中心。

限制

在某些情况下，盲点内其实并没有车辆，但是 BLIS 指示灯也可能点亮。

注意

如果 BLIS 指示灯在个别情况下亮起，而在盲区范围内没有其他车辆，并不代表系统出现故障。

如果 BLIS 系统出现故障，显示屏会显示文字 BLIND-SPOT SYST SERVICE REQUIRED。

这里是一些实例，说明即使盲点内其实并没有车辆，但 BLIS 指示灯也可能点亮。

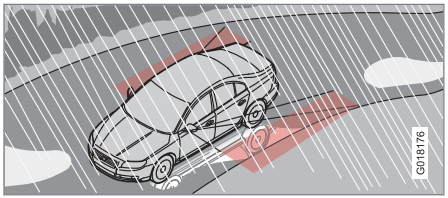

来自潮湿道路表面的闪光。

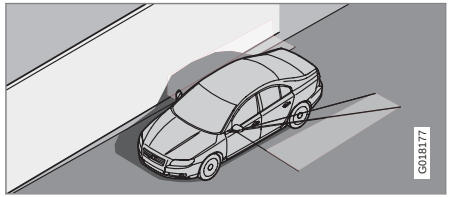

在大而光亮的平滑表面上自身汽车的投影，例如在路边的噪音隔墙或混凝土道路表面。

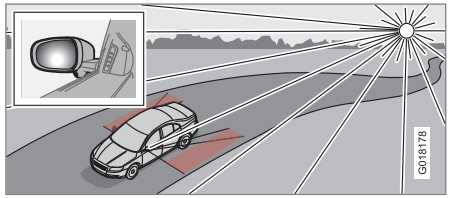

低落霞光照耀在摄像头上。

* 选配件/附件的更多信息，请查看“导言”。

跨接起动

若蓄电池耗空且发动机无法发动，请使用应急蓄电池。请勿以拖车方式启动车辆，请参阅页码 147。

重要

以推车方式来发动汽车可能会破坏催化转化器。

拖吊

进行拖吊车辆之前，请先查明当地法律规定的最高拖吊限速。

车辆被拖吊时车头必须朝向前方。

1. 请解除方向盘锁使车辆可以转向。
2. 拖吊车辆的驾驶员：请温和驾驶。

   在拖吊车辆里的驾驶员：温和稳定地轻踩住制动踏板可保持拖车索紧绷，以避免不必要的拉扯。

警告

在动力切断时方向盘锁会停留在原处。车辆拖吊前必须开启方向盘锁。

遥控器必须在钥匙位置 II。在行驶期间或是当车辆被拖吊时， 切勿将遥控器从点火开关取出。

警告

制动伺服与动力转向在发动机熄火时不运作。此时制动踏板踩下的力道大约是平常的五倍，且转向比平时沉重得多。

自动变速箱

– 将选档杆移至位置 N，然后释放驻车制动器。

有自动变速箱的车辆救援拖吊时，其车速不可超过每小时 80 km/h，行驶距离也不可超过 80 公里。

拖车环

在拖车前，拖车环必须用螺栓牢牢固定在保险杠上。拖车环安装孔及外盖是在各保险杠右侧。

拖车环位于行李箱工具组内。

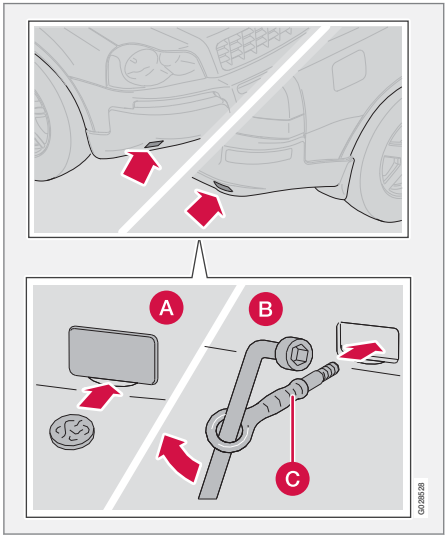

可操作如下：

1. 用一个螺丝或者硬币松开盖子（A）的底部边缘。
2. 牢固旋入拖车环（B）。
3. 将拖车环牢固旋入，直到凸缘（C）锁紧到位。请使用车轮扳手。

- 使用后，请拆下拖车环并装回护盖。

拖吊及脱困营救

重要

在某些有固定拖车钩的汽车上，拖车环无法安装到后安装座上。在此情况下，拖车绳要固定在拖车钩上。在此情况下，拖引绳索应该固定在拖车杆上。建议可拆式拖车杆应保持收置在车内。

脱困营救

车辆被拖吊时车轮必须是向前转动。

重要

- 拖吊已提升前悬挂系统的（AWD）全时四轮驱动车辆时，时速不可超过 70 公里。距离也不可超过 50 公里。

警告

拖车环只适用于道路拖吊 — 不可用于提吊车辆。若需要拖救支持，请呼叫救援服务。

使用另一个应急蓄电池

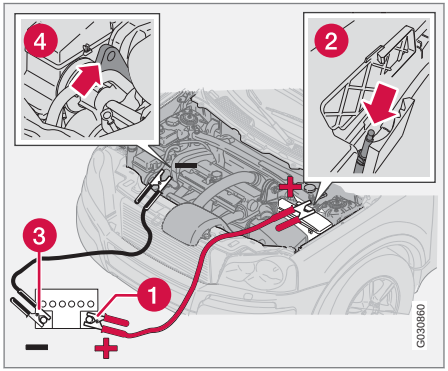

蓄电池安装在汽车的后部（请参阅页码 197），但是发动机盖下面也有几个连接点。

如果蓄电池没电，汽车可使用来自另一蓄电池的电流发动。

当跨接起动汽车时，建议采用下列的步骤以避免发生短路或造成其他损害：

1. 将遥控钥匙转到钥匙位置 0。
2. 检查应急蓄电池是否有 12V 的电压。
3. 如果应急蓄电池安装在另一辆车上 – 关闭该辆车的发动机并且确保两辆车没有相互接触。
4. 将来自红色跨接线的一个夹子连接至应急蓄电池的正极端子（1）。

重要

小心连接起动缆线，以避免与发动机室内其他组件发生短路。

5. 将红色跨接线的其它夹子连接至汽车的正极端子（2）。
   > 首先必须将汽车额外正极端子上方带弹簧的盖罩折起来！
6. 将来自黑色跨接线的一个夹子连接至应急蓄电池的负极端子（3）。
7. 将第二个夹子连接至一个接地点，例如，一个发动机吊眼（4）。
8. 请确认跨接线的夹子牢牢固定，只有这样在起动程序期间才不会有火花产生。
9. 起动“救援车”的发动机，让发动机以稍高于怠速（1500 rpm）的转速运转几分钟。
10. 起动蓄电池电量不足车辆的发动机。

重要

在起动程序期间请勿触摸夹子。这可能有形成火花的危险。

11. 以相反的顺序取下跨接线 – 先取下黑色跨接线，然后取下红色跨接线。
    > 请确认黑色跨接线的夹子都没有接触到蓄电池的正极端子，也没有连接至红色跨接线！

警告

- 蓄电池会产生易燃易爆的氢氧气体。如果跨接引线未能正确连接，则会产生电火花，这会引起蓄电池的爆炸。
- 蓄电池内含有硫酸，这会导致严重烧伤。
- 如果眼睛、皮肤或衣服上溅到硫酸，请用大量清水冲洗。如果有酸溅入眼睛 – 请立即就医。

要想了解更多汽车蓄电池的信息， 请参阅页码 196。

带尾车行驶

概述

汽车负载能力是根据汽车的空载重量而定。乘客以及所有附件（例如，拖车杆等）的总重，会减少相应重量的汽车负载能力。有关载重的更详细信息，请参阅页码 256。

若拖车装置是由 Volvo 授权维修中心安装，那么交付使用时也配备了加挂拖车行驶的必要设备。

- 车辆拖车托架的型式必须经核准。
- 如果是另行装配拖车钩，则应咨询 Volvo 经销商检查以确认车辆配有全部的拖带尾车行驶设备。
- 合理分配尾车的载荷，使拖车托架上的载荷符合规定的拖车杆球头最高允许负载。
- 增加轮胎压力至建议的全载压力。有关轮胎胎压的位置，请参阅页码 165。
- 在加挂尾车时，发动机的负荷会远高于平常。
- 全新车不可加挂拖车行驶。应等待至少已行驶 1000 公里之后。
- 在长而陡的下坡制动时，载荷会比平时重得多。应将档位降至低档并调整车速。
- 出于安全的原因，当拖挂一辆拖车时，不能超过汽车的最大允许车速。请遵守速限及限重相关法令。

尾车重量

关于 Volvo 允许的拖车重量信息，请参阅页码 256。

警告

请务必遵循尾车重量的相关建议。否则，在出现突然动作及刹车时，汽车及尾车可能难以控制。

注意

所列尾车重量限制为 Volvo 核准重量。各国的交通法规对于尾车重量及车速可能会有进一步的限制。拖车钩认证的可拖行重量比车辆实际的拖行重量高。

自动变速箱

注意

部份车型在加挂尾车行驶时，其自排变速箱需要有一机油冷却器。若车辆装有可拆卸式拖车钩，请就近洽询 Volvo 经销商，了解何种配备适用于车辆。

过热

当在炎热的天气下加挂尾车行驶于山区地形时，可能会产生过热的危险。

- 自动变速箱会依据负载及发动机转速选择最适合的档位。
- 在过热情况下，仪表板上一个警告符号亮起，并出现一条文字信息 – 请遵照给出的建议操作。

陡坡

- 请勿将自动变速器锁定在比发动机“能应付”的档位更高的档位上 – 在发动机处于低转速时以高档位行驶未必适当。
- 如果加挂尾车行驶于漫长的上坡道，应慢速行驶。
- 车辆拖带尾车时应避免在超过 12%倾斜度的斜坡上行驶。

在斜坡上驻车

1. 踩下脚制动器。
2. 使用驻车制动。
3. 将选档杆换至 P 档。
4. 松开脚制动器。

- 加挂尾车的自排车驻车时，请将排档杆切换至驻车档位 P。请务必使用驻车制动。
- 如果您将挂有尾车的车辆停放在陡坡上，应在车轮的后方放置挡块。

斜坡起步

1. 踩下脚制动器。
2. 将选档杆移至行驶位置 D。
3. 松开驻车制动。

4. 松开脚制动器，开动汽车上路。

水平高度控制

若车辆配备自动水平调节时，无论负载状况如何，后悬挂均会维持正确的乘坐高度。当车辆停稳时，后悬挂会降下。此为正常现象。当有负载后起步时，在特定行驶距离后，水平会开始升高。

拖车托架*

拖车杆

若车辆配备有可拆式拖车钩，则可拆部分必须仔细依照安装说明操作，请参阅页码 152。

警告

如果汽车安装了 Volvo 可拆卸拖车杆：

- 请仔细遵循安装说明执行操作。
- 在出发前，必须用钥匙锁定可拆卸部分。
- 检查指示器窗口是否显示绿色。

重要检查项目

- 拖车钩的球头必须定期清洁并以油脂润滑。

注意

如果使用带减振器的拖车钩，则无需润滑拖车球。

存放拖车杆

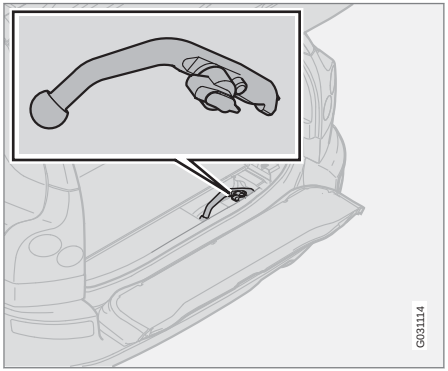

拖车杆储存空间。

重要

拖车杆使用后必须拆除，并存放在车内的指定位置，用系带牢固绑定。

拖车电线

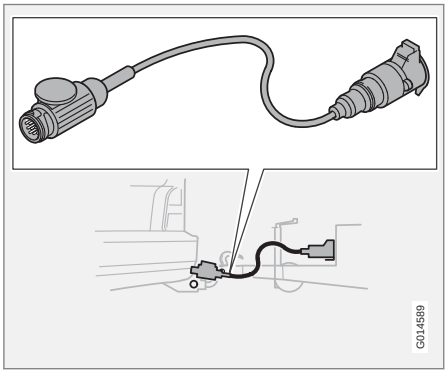

若车上的拖车托架是配备 13 脚的接头，而拖车是 7 脚的接头，则必须使用转接器连接。请使用 Volvo 认可之转接器缆线。并注意勿使缆线拖在地上。

* 选配件/附件的更多信息，请查看“导言”。

拖车托架*

规格

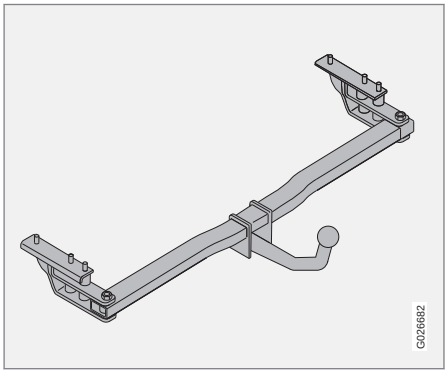

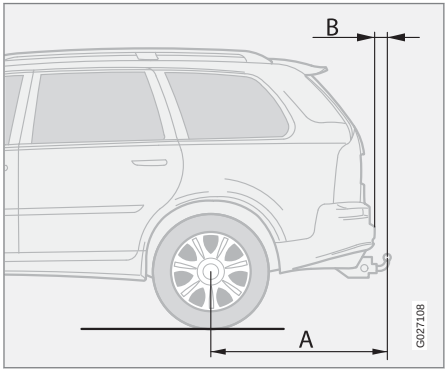

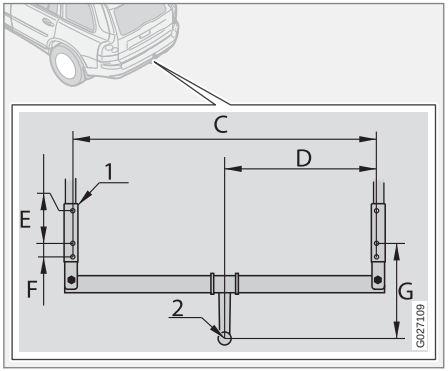

安装点尺寸（mm）

	A	B	C	D	E	F	G
固定式或可拆式拖车杆	1110	85	1081	541	122	50	354
1	侧梁						
2	球中心						

* 选配件/附件的更多信息，请查看“导言”。

可拆式拖车杆*

安装拖车杆

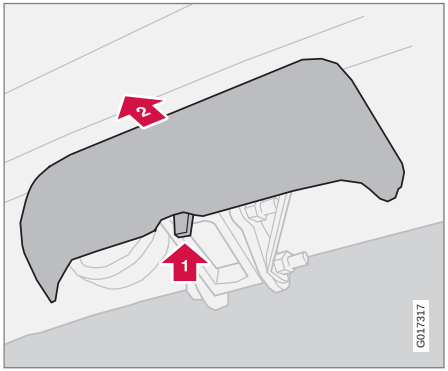

1. 先压入锁扣 1，然后将盖子直接向后拉即可拆卸保护盖 2 。

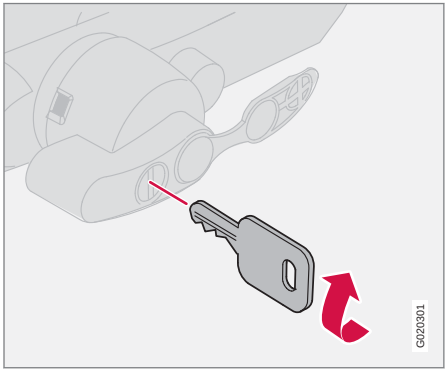

2. 顺时针转动钥匙，确认拖车装置位于未上锁位置。

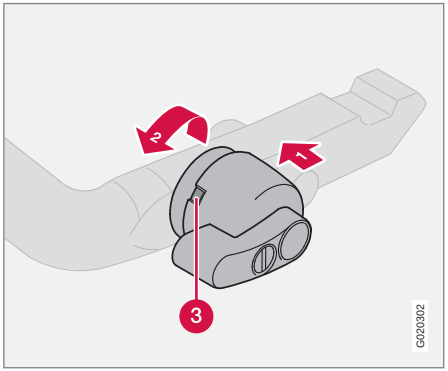

3. 确认指示视窗（3）出现红色。如果该视窗没有显示红色，则压入锁轮（1）并逆时针方向转动（2），直到听见一喀声为止。

* 选配件/附件的更多信息，请查看“导言”。

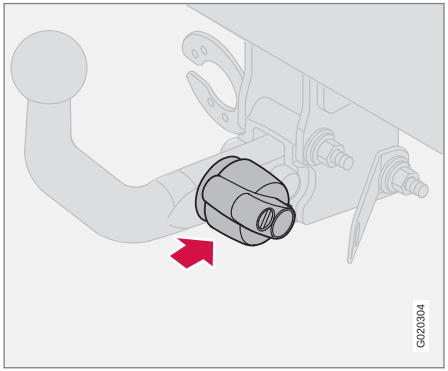

4. 插入拖车杆，直到听到一卡入声。

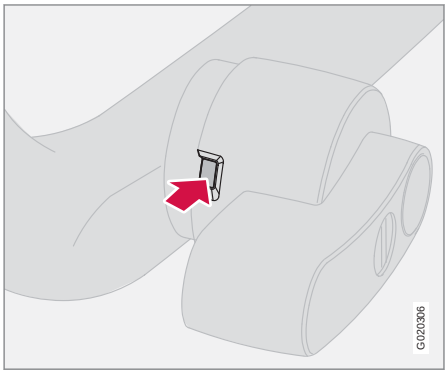

5. 检查确认指示视窗显示绿色。

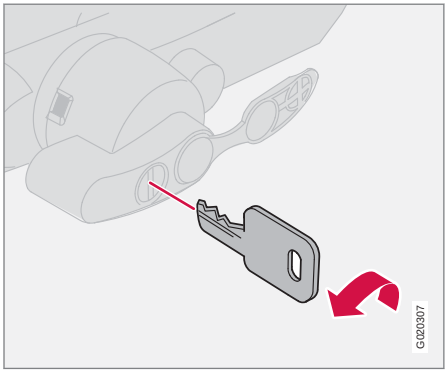

6. 逆时针转动钥匙至锁定位置。从锁上取下钥匙。

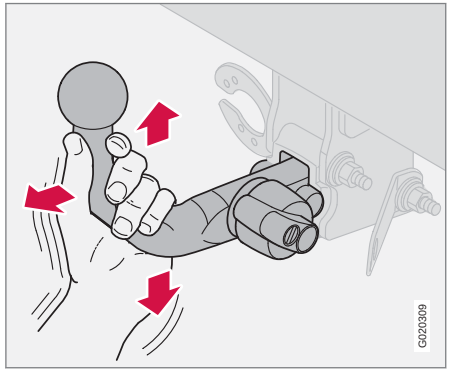

7. 将拖车杆往上 、下 、后拉，以确认是否固定。

警告

如果未正确安装拖车杆，则必须按先前的说明将其拆下并重新装上。

重要

仅润滑拖车钩的球头，对拖车杆的其余部位应进行清洁并晾干。

可拆式拖车杆*

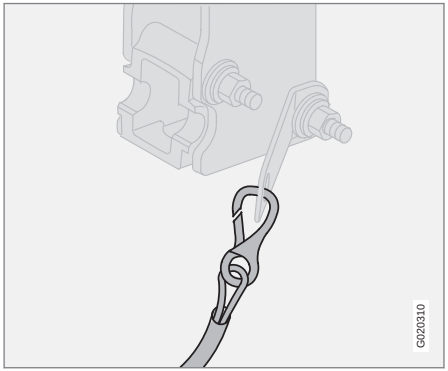

8. 安全索。

警告

确保将拖车的安全电缆连接到正确的位置。

拆卸拖车杆

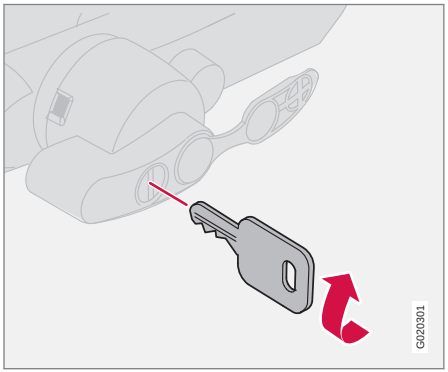

1. 插入钥匙并顺时针转动到开锁位置。

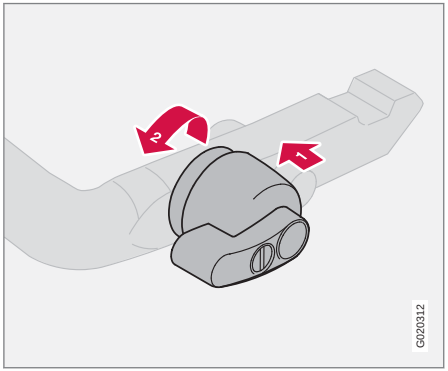

2. 推入锁轮（1），朝逆时钟方向转动（2），直到听到一喀声表示卡入。

* 选配件/附件的更多信息，请查看“导言”。

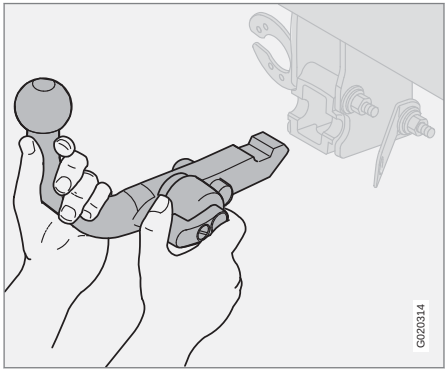

3. 将锁定轮一直向下转动，直到停止位置。将它保持在此位置，同时将拖车杆向后及向上拉出。

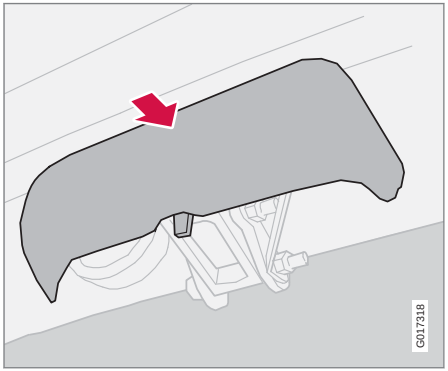

4. 推上护盖。

警告

如果拖车钩储存在车上，请妥善安全地将其固定，请参阅页码 150。

调整大灯灯照样式

左行或右行交通的正确灯照样式

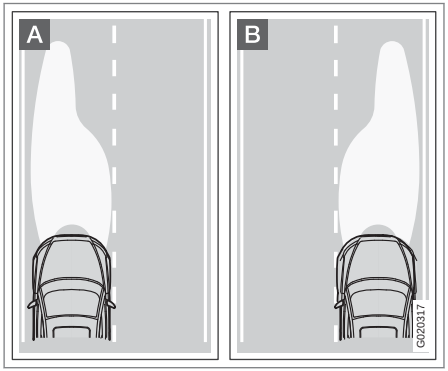

A 左行车辆的大灯样式。

B 右行车辆的大灯样式。

为避免造成对方来车产生光眩，应通过大灯遮罩的方式来改变大灯灯照样式。此时，灯光照射的品质可能会稍差。

大灯遮罩

复制样板，请参阅页码 159。然后将此样式转移至一片具自粘且防水的材料上，例如不透明胶带。

遮罩是使用大灯灯罩上的点（5）作为参考点来定位，该点应与各别样板上的红点对正。插图上长的红线是与大灯灯罩上的线相对应，且应互相配合。

复制样板后，应检查尺寸以便参考尺寸能覆盖住足够的灯照样式。

这些灯照样式可用于左驾 LHD 也可用于右驾 RHD，其位置如图。

上面的插图是用于左驾 LHD 车辆上。下面的插图是用于右驾 RHD 车辆。

卤素大灯

复制样板 1 及 2。检查测量数值，确保正确无误。将样板转移至一片具有自粘且防水材质的胶带上并裁剪成同形状。

将各样板定位使箭头朝向中心且在样板上的圆点与在大灯灯罩上的圆点配合。

参考测量样本 1 与 2

样板的长侧应该大约在 82 毫米。

气体放电式大灯

复制样板 3 及 4。检查测量数值，确保正确无误。将样板转移至一片具有自粘且防水材质的胶带上并裁剪成同形状。

将各样板定位使箭头朝向中心且在样板上的圆点与在大灯灯罩上的圆点配合。样板的记号>〈应与在大灯灯罩上的线对正。

参考测量样板 3

样板上>〈标记之间的线条应该大约为 140 毫米。

参考测量样板 4

样板上>〈标记之间的线条应该大约为 112 毫米。

调整主动转向气体放电式大灯（ABL）的灯照样式，请参阅页码 57。

调整大灯灯照样式

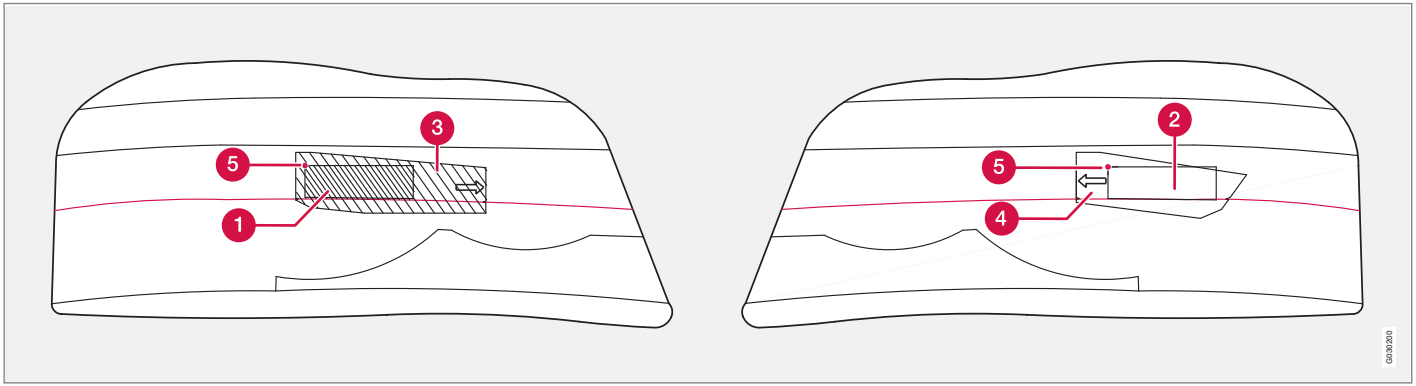

左行交通左座驾驶汽车。

1. 在右侧卤素灯灯罩上的挡板
2. 在左侧卤素灯灯罩上的挡板
3. 右侧气体放电式大灯遮罩
4. 左侧气体放电式大灯遮罩
5. 大灯灯罩上的控制点。

调整大灯灯照样式

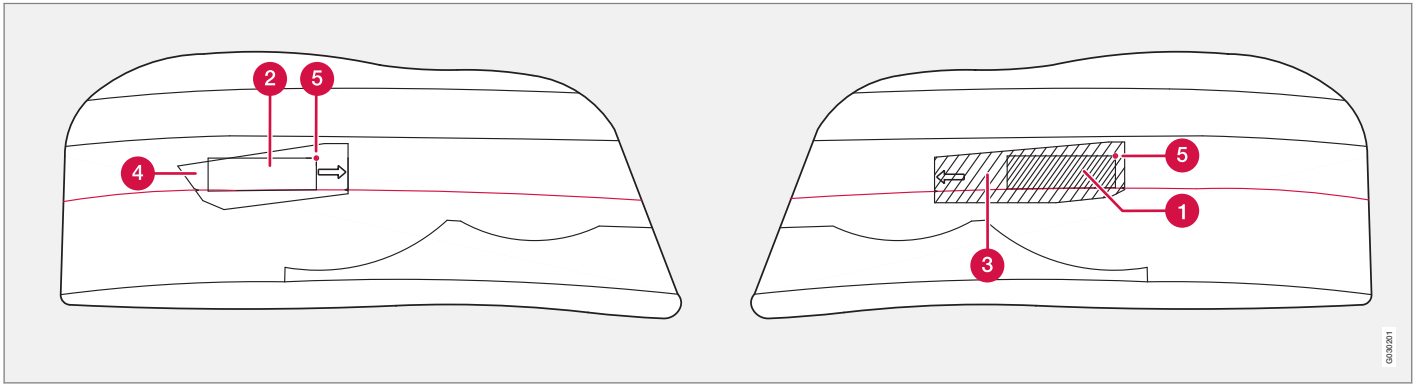

右行交通右座驾驶汽车。

1. 在左侧卤素灯灯罩上的挡板
2. 在右侧卤素灯灯罩上的挡板
3. 左侧气体放电式大灯遮罩
4. 右侧气体放电式大灯遮罩
5. 大灯灯罩上的控制点。

调整大灯灯照样式

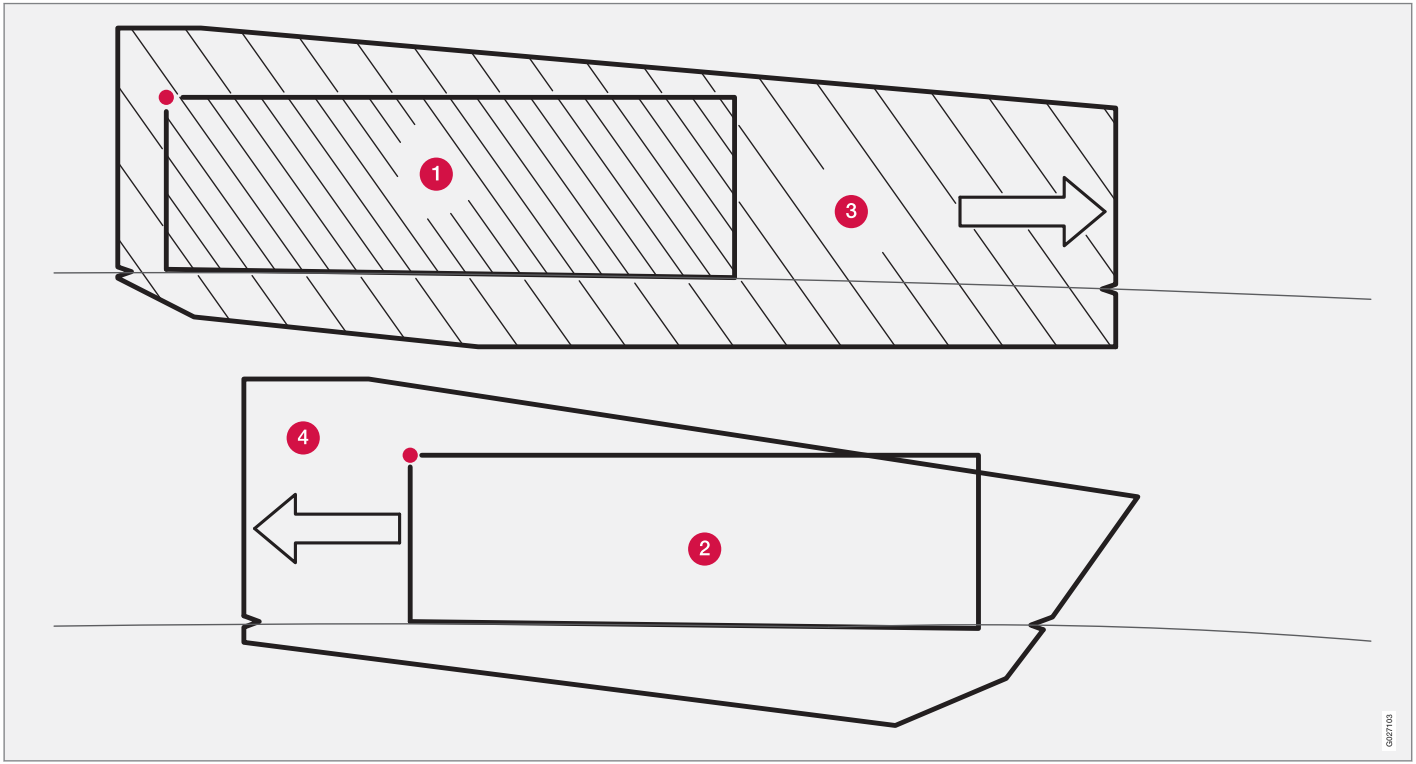

挡板之样板。

概述..... 162
车胎胎压..... 165
三角警告牌*与备胎*..... 166
更换车轮..... 169
紧急轮胎刺穿维修*..... 171

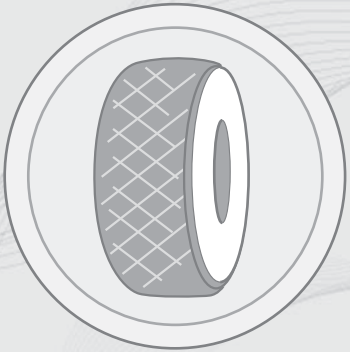

* 选配件/附件的更多信息，请查看“导言”。

07

车轮与轮胎

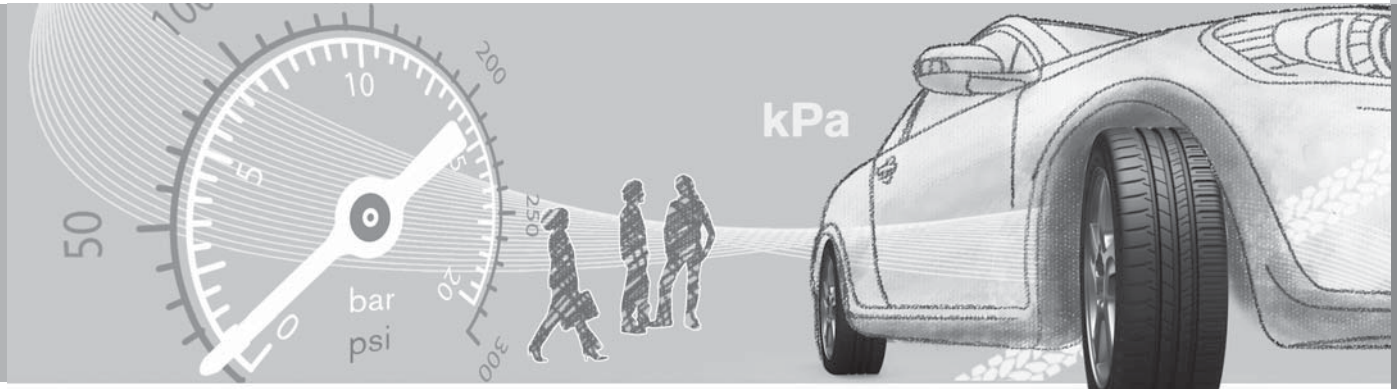

概述

行驶特性和轮胎

轮胎会显着影响车辆的驾驶特性。轮胎的型式、尺寸、胎压与速度等级对于车辆的表现影响极大。

更换轮胎时，四轮都应安装相同型式与尺寸轮胎，最好也是相同厂牌。请遵循轮胎压力标签上所指明的建议胎压，有关标签位置，请参阅页码 263。

尺寸清单

所有汽车轮胎上都标有尺寸规格。代号范例：

235/60R18 103 V

235	胎宽（mm）
60	胎壁高度和胎宽间的比例（%）
R	辐射层轮胎
18	轮圈直径，单位为英寸（″）
103	轮胎最大容许负荷代号，（此例代表 615 公斤）
V	最高允许速度等级（此例表示最高时速 240 公里）。

速度等级

您的车辆已经过检定，这表示您不能变更车辆登记文件上所示的尺寸与速度等级。这些规定条件中的唯一例外是冬季胎（带雪钉或不带雪钉冬季胎都包括）。若选择此类轮胎，不可以高于轮胎速度等级的车速行驶（例如 Q 级最高时速为 160 公里）。

请注意，应根据路面状况来决定车辆可以开得多快，而不是根据轮胎速度等级。

注意！所示为最大容许速度。

Q	时速 160 公里（只用于冬季胎）
T	时速 190 公里
H	时速 210 公里
V	时速 240 公里
W	时速 270 公里
Y	时速 300 公里

新轮胎

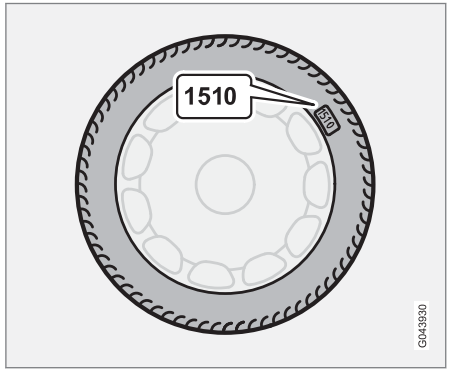

轮胎会变质。轮胎在经过几年之后会开始硬化同时摩擦能力/特性会逐渐变差。基于这个原因，在更换轮胎时应尽量使用新生产的新轮胎。尤其是冬季轮胎更是如此。最后的四位数字按照其顺序表示制造的周数和年份。这是此轮胎的 DOT 标记（运输部门），以四位数字标示，例如 1510。图中所示轮胎即表示制造于 2010 年第 15 周。

轮胎的年限

所有使用超过六年的轮胎均应由专业人员检查，即使外表似无损坏亦然。原因是即使轮胎很少使用甚至从未使用，也会老化和变形。因此，因为轮胎构造材料损坏，其功能可能受到影响。在此情况下，轮胎就不可再用。上述亦

适用于备胎、冬季轮胎及准备在未来使用的轮胎。显示轮胎已不适于使用的外部迹象的例子是裂痕或变色。

轮胎的年龄可由 DOT 标记得知，请参阅上图。

均匀磨损和维护保养

正确轮胎压力可使磨损更均匀，请参阅页码 263。驾驶风格、轮胎压力、气候与道路状况等都会影响到您的轮胎寿命及磨损情况。要防止胎纹深度差别，防止磨损变形出现，前后车轮可以互相交换位置。首次对换应该在行驶里程达到 5000 公里时进行，然后每隔 10000 公里更换。若您不确定胎纹深度，Volvo 建议您联络 Volvo 授权维修中心进行检查。若轮胎的磨损情形已出现重大的差异（胎纹深度差异值达到 > 1 毫米），请务必将磨损较少的轮胎装在后方。转向不足通常比转向过度更容易修正，而且转向不足会让汽车继续直线前进，而不会让后侧滑向一边。车辆后端侧滑可能会使车辆完全失去控制。这就是“永远不让后轮比前轮更早失去抓地力”会如此重要的原因。

收存车轮时，应以吊挂方式或平躺方式收存，不可让车轮直立。

配备具有胎纹磨耗指示器的轮胎

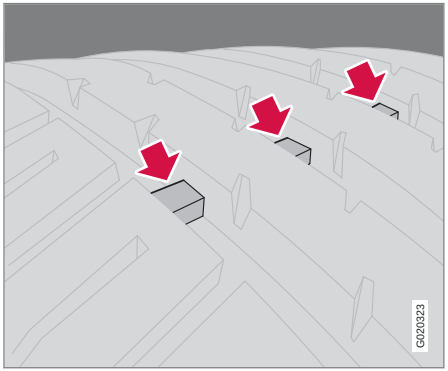

胎纹磨耗指示。

胎纹磨损指示是横跨在胎面之间的窄条纹。在轮胎侧面可以看到 TWI（Tread Wear Indicator，胎纹磨耗指示）字样。当轮胎胎纹深度磨耗到 1.6 毫米时，胎纹深度就与胎纹磨耗指示齐平。此时应尽快更换新轮胎。请注意当轮胎胎纹变浅时，其行驶于雨中与雪中的抓地力会相当差。

冬季胎

Volvo 推荐使用特定尺寸冬季胎。轮胎尺寸是根据发动机款式而定。使用冬季轮胎行驶时，四个车轮全部都必须安装使用冬季轮胎。

注意

关于车辆应使用哪种轮圈及轮胎，请洽询 Volvo 经销商寻求建议。

雪胎

使用雪胎应小心进行 500 - 1000 公里的磨合，使轮胎上的雪钉可以更正确的定位。这可以有效的延长轮胎以及特别是雪钉的使用寿命。

注意

每个国家对于雪胎的使用可能会有不同规定。

胎纹深度

有结冰、融雪泥泞及低温的冬季道路状况对轮胎的要求大大高于夏季状况。因此 Volvo 建议您不要使用胎纹深度不到四毫米的冬季轮胎。

雪地链

雪地链可以只在前轮使用。这也同样适用于全四轮驱动汽车。

使用雪地链时，车速请勿超过 50 公里时速。不要在没有积雪的路面上不必要的使用雪地

概述

链，这会使轮胎及雪地链都造成严重的磨损。检查雪地链没有任何接触，并且正确安装，张紧良好。

警告

请使用 Volvo 正品雪链或专为本车型、轮胎与轮圈尺寸而设计的等级雪链。不确定时，我们建议您咨询 Volvo 授权维修中心。安装错误的雪链可能引起汽车严重损坏，导致事故发生。

夏季和冬季车轮

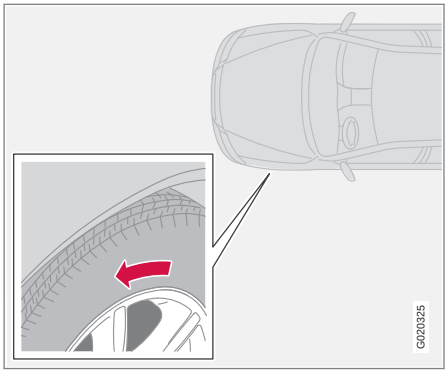

箭头显示轮胎的转动方向

夏季轮胎和冬季轮胎替换时，请参阅页码 169，应该标出其安装于车辆哪一侧位置，例如用 L 表示左侧，R 表示右侧。胎纹图案仅设计为朝一个方向旋转的轮胎，会有一个箭头表示旋转方向。在轮胎的整个使用寿命期间，车轮应向相同的方向转动。轮胎位置只能前后互换，不能左右互换，反之亦然。如果轮胎安装不正确，汽车制动特性与在道路上拨水、排雪及排除泥浆的能力会大受影响。胎纹最深的轮胎始终应该安装在汽车后侧（以减少打滑危险）。

若您不确定胎纹深度，Volvo 建议您联络 Volvo 授权维修中心进行检查。

建议的胎压

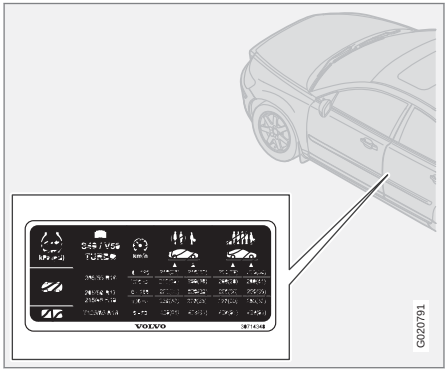

驾驶侧车门柱上的胎压标示牌显示不同负载和速度条件下应有的胎压。

标签上说明：

- 车辆建议使用车胎尺寸的轮胎压力
- ECO 低油耗胎压 [1]
- 备用车胎胎压（暂用式备胎）

检查胎压

定期检查车胎胎压。

注意

轮胎压力会随时间减少，此乃自然现象。环境温度差异也会改变轮胎压力。

行驶数公里之后，轮胎就会变热且胎压增加。因此，若在热胎时检查轮胎压力，也不要放气调压。而压力过低则必须打气加压。轮胎充气不足会增加油耗，缩短轮胎寿命并有损汽车贴地性能。行驶时胎压太低也可能导致轮胎过热与破裂。

有关正确胎压的信息，请参阅页码 263。规定胎压为“冷胎”胎压。（“冷胎”表示轮胎温度与气温相同。）

燃油经济性，ECO 低油耗胎压

在时速 160 km/h 以下，建议使用全负载一般轮胎压力，以便达到最佳燃油经济性。

轮胎压力影响开车舒适、路面噪声及转向性能等。

[1] ECO低油耗胎压增强了燃油经济性。

三角警告牌*与备胎*

三角警告牌

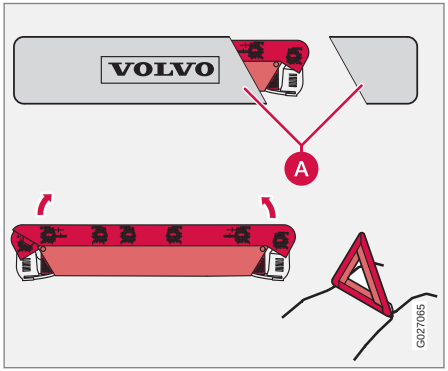

遵守所在国家对于使用三角警告牌*的规范。

按照下述方式使用三角警告牌：

1. 拆离三角警告牌盒。该盒是用一条维可牢尼龙固定带。
2. 从盒（A）内取出三角警告牌。
3. 折开三角警告牌上的四个撑脚。
4. 折出三角警告牌红色的两侧。将三角警告牌放在有利交通的合适位置。

使用后：

– 以相反顺序将各零件装回，包装妥当。

应确定三角架连盒已牢固地固定在发动机室内。

暂用式备胎*

备胎（暂用式备胎）只能暂时使用，必须尽快换成正常轮胎。车辆的操控特性会受到备胎的使用而改变。备胎比正常轮胎小。汽车离地面的距离也会因此受到影响。请注意高的路坎，且请勿用洗车机洗车。如果在前轴上安装了备胎，就无法同时使用雪地链。在全四轮驱动的汽车上，后轴上的驱动器可以断开。备胎不可修理。备胎的正确胎压列于胎压表中，请参阅页码 263。

重要

汽车使用备胎行驶时，车速切勿超过 80 km/h。

重要

请勿同时安装一个以上的“暂用式”备胎行驶。

* 选配件/附件的更多信息，请查看“导言”。

备胎 — 拆卸

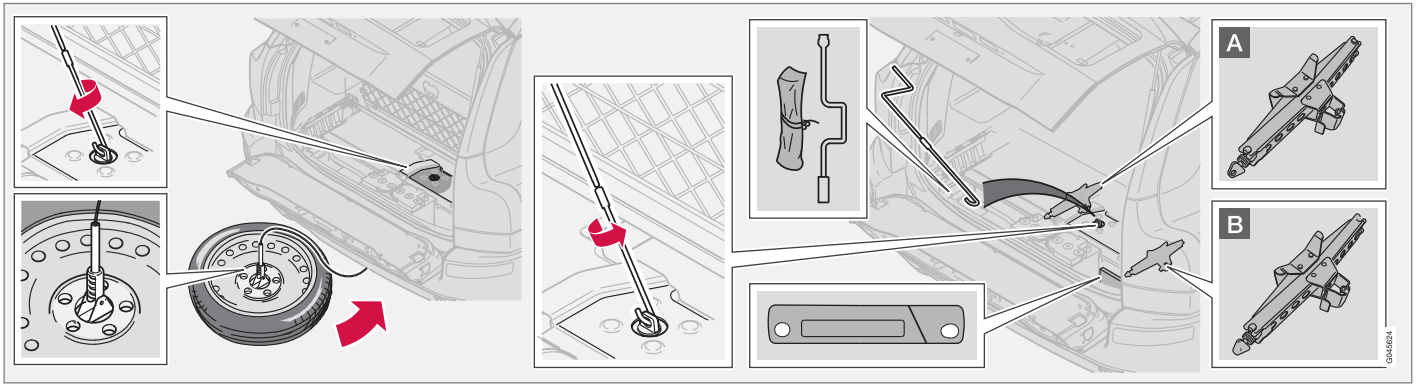

备胎位于车辆下面。千斤顶*、工具组*与曲柄位于地板盖下。曲柄分为两部分。一部分在工具组内，另一部分在工具组下面。

注意

工具组内有一把拉拔扳手是做拆卸轮毂帽盖之用（某些车轮选配）。

不同的千斤顶摆设位置：

A 七人座车型

B 五人座车型

释放备胎的方法如下：

1. 降低尾门的底部，提起行李箱地板上的舱盖。
2. 取出曲柄的两个部分并将之组合。
3. 将曲柄安装到绞盘。
4. 逆时针方向摇动到底，放松备胎。

注意

如果固定索在车辆驾驶时自由悬挂，会损伤车辆。

5. 从缆绳上松开车轮，顺时针绕起缆绳。
6. 将刺穿漏气轮胎放置在行李箱内。工具组内有一个装轮胎用的塑料袋。

注意

车辆下方的位置专供车辆原始的备胎使用。不可将任何其他车轮装在该处。

三角警告牌*与备胎*

备胎 – 安装

最好由两个人将备胎装回固定。一个人摇动曲柄，另一个人引导对正车轮。

1. 卷出固定索并将其固定环放入车轮的中心孔内。
2. 慢慢摇动（顺时针）固定索。
3. 将车轮形成角度，使可进入废气排放系统的上方。
4. 在将车轮摇入时，向下压住车轮的后缘。
5. 把车轮置于后轴上方，靠紧地板。
6. 用曲柄摇到停止点。
7. 检查确定车轮是否已正确固定。

警告

检查是否使用了正确的安装固定点。在千斤顶顶升点之间有一个带梢的制造汽车时使用的固定座。该点强度并不足以提升车辆。若无法确定顶升点位置，Volvo 建议您联络 Volvo 授权维修中心。千斤顶定位不正确会损坏车门和车体。

工具 – 放回原位

工具与千斤顶*使用之后必须放回原来正确的存放位置。千斤顶必须摇回到其正确位置收紧，请参阅前面插图，这样才能放入到位。

重要

工具和千斤顶*不用时，必须存放在汽车行李厢区域的指定位置。

急救*

有一个配备急救设备的箱子位于行李箱内。

* 选配件/附件的更多信息，请查看“导言”。

拆卸车轮

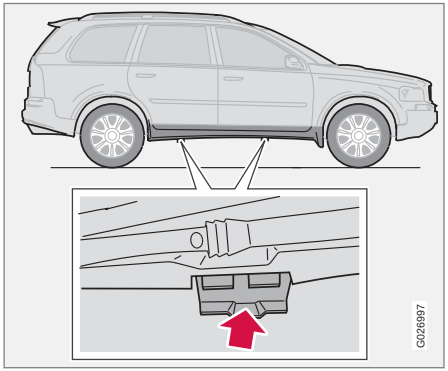

如果您必须在交通繁忙的地区更换车轮时，记得要摆放警示三角架。车辆每侧各有两个千斤顶顶升点。千斤顶顶升点位于车门下缘的中心点。

1. 将汽车停驻在平坦和坚固的地面上。
2. 将选档杆移至 P 位置，并应用驻车制动器。
3. 在留在地面的车轮前后两侧置放档块。可使用石头或木块。

警告

检查千斤顶是否有损坏，检查螺纹是否彻底润滑，没有脏物污染。

注意

Volvo 建议只使用属于本车辆的千斤顶*，这在千斤顶标签中有说明。

标签上也说明了千斤顶在规定的最小提升高度时的最大提升能力。

4. 取出千斤顶*、车轮扳手和曲柄，参阅位置请参阅页码 167。如果选用另一种千斤顶，请参阅页码 187。

警告

当车辆用千斤顶顶高时切勿爬到车底下。车辆可能会倒下，造成伤害。

车辆原配的千斤顶应仅做为更换车轮之用。车辆的其他工作必须使用授权维修中心千斤顶顶起，并使用顶车架支撑才可进行。

千斤顶螺旋必须保持良好的润滑。

如果地面太软，千斤顶可能会滑动，且车辆会倒下。当车轮更换时，车内不可有人。

注意

汽车的常规千斤顶只是设计临时使用较短的时间，例如，更换被刺穿的轮胎，以及调换夏季轮胎和冬季轮胎等。只有符合专用于特殊车型的千斤顶才能用于顶起车辆。如果需要经常顶起汽车，或需要顶起车辆较长的时间以更换轮胎，我们建议使用车库千斤顶。在此情况下，遵守与设备一起提供的说明。

5. 使用车轮撑架松开车轮螺栓 ½-1 转。以逆时针方向转动。

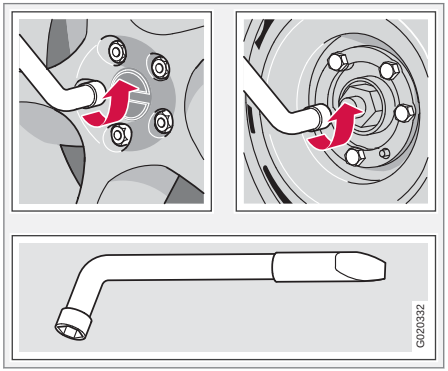

更换车轮

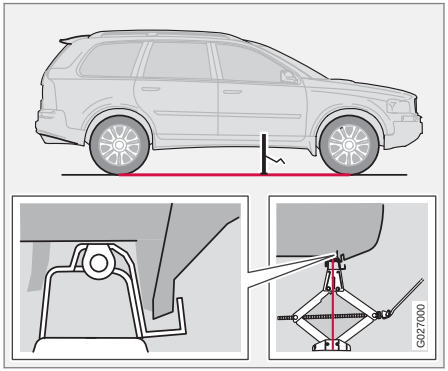

警告

在地面与千斤顶之间切勿放置任何东西，在汽车顶高点与千斤顶之间也不要放置任何东西。

警告

若千斤顶定位不正确，车辆会坠落。有人员受伤的危险!

6. 将千斤顶置放在顶起点的下方并用曲柄将千斤顶朝着车底板摇起。在各个固定点上的塑料盖内都有一个凹处。检查确定千斤顶已牢固地定位于锚座。然后调整千斤顶使其支撑脚垂直定位在锚座的下方。请参阅例图。

重要

地面必须坚固、平坦。

7. 举升车辆直至车轮离地。
8. 拆下车轮螺栓并取下车轮。

安装车轮

1. 清洁车轮与轮毂的接触表面。
2. 装上车轮。锁紧车轮螺栓。
3. 降下车辆使车轮不会转动。
4. 交叉及以扭力分段方式锁紧车轮螺栓。锁紧扭力：140 Nm（14.0 kpm）它们必须锁至正确扭力，此点非常重要。使用扭力扳手检查。
5. 在将千斤顶收纳至行李箱之前应将其完全旋低。然后将其固定到位。
6. 检查确定新轮胎的压力正确。

注意

这个车轮螺栓也可用于钢轮圈。

应确定所使用的螺栓为正确的型式。如果您有疑问，Volvo 建议您联络 Volvo 授权维修中心。

概述

紧急轮胎刺穿维修套件可用来将刺穿的轮胎密封，也可用来检查和调整轮胎压力。套件包括一压缩机及一罐密封剂。套件是作为临时修补之用。密封胶罐在有效期到期之前或使用过之后必须更换。

密封胶可有效密封胎面的刺穿。

注意

紧急刺穿维修套件只用于密封胎面有穿孔的轮胎。

注意

在配备紧急刺穿维修套件的车辆上千斤顶是选配。

紧急轮胎刺穿维修套件密封胎壁刺穿的能力有限。如果轮胎有更大的裂缝，裂痕或类似的损坏时，不可使用紧急轮胎刺穿维修套件维修。

12 V-压缩机插座位于前端中控台旁、后排座椅旁以及行李箱区，见 57，68 以及 107 页。选择最靠近刺穿轮胎的电源插座。

重要

如果紧急轮胎刺穿维修压缩器连接至两个插座的其中之一 - 参见页 57 和 68 - 另一个插座不能连接其他用电器。

注意

临时紧急轮胎刺穿检修压缩器已经过沃尔沃检测和批准。

警告

使用紧急轮胎刺穿检修套件之后，驾驶速度不可超过时速 80 公里。Volvo 建议您联络 Volvo 授权维修中心来检查密封好的轮胎（最远行驶距离为 200 公里）。维修中心人员可决定此轮胎是否可维修或需要更换。

取出紧急轮胎刺穿维修套件

附有压缩机和工具的紧急轮胎刺穿维修套件都放在行李箱地板下面。

1. 折开地毯的后缘，从后面开始往前折。
2. 取出紧急轮胎刺穿维修套件。

概览

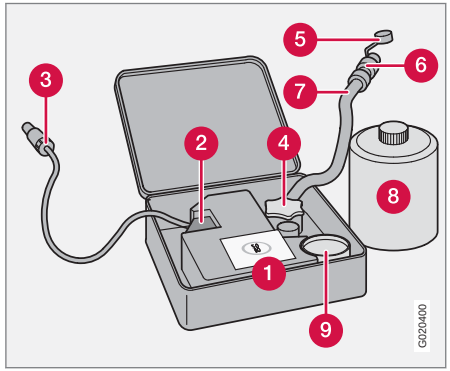

1. 最大容许速度的标签
2. 开关
3. 导线
4. 瓶架（橘盖）
5. 保护盖
6. 减压阀
7. 空气软管
8. 密封胶罐
9. 压力表

* 选配件/附件的更多信息，请查看“导言”。

紧急轮胎刺穿维修*

密封已刺穿的轮胎

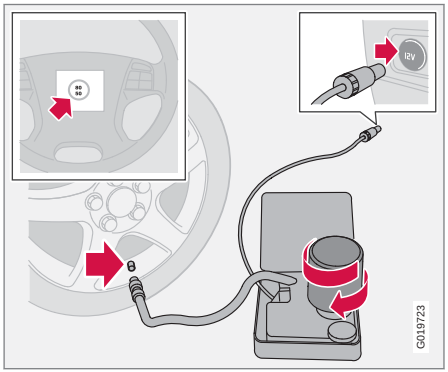

关于这些零件功能的信息，请参阅前图。

1. 打开紧急轮胎刺穿维修套件的盖子。
2. 取出说明最大容许车速的标签，将标签贴在方向盘上。

警告

密封液可能会刺激皮肤。皮肤接触到密封液时，请用肥皂及水清洗。

3. 确定点火开关在位置 0 然后取出导线和空气软管。

注意

使用之前不要破坏该罐子的密封。密封在胶罐旋入时就会打开。

4. 旋转松开橘盖并松开罐塞。
5. 将罐子旋入罐座内。

警告

请勿将该储罐旋出，该罐配备有一个倒转锁扣防止液体漏出。

6. 松开车轮的防尘盖，将空气软管阀的接头旋入轮胎气嘴底部的螺纹。

警告

发动机运转时，不要将儿童留在车内而无人照管。

7. 将导线插入 12 V 插座并发动汽车。

注意

如果压缩器连接至两个 12 V 插座的其中之一，则另一个插座不能连接其他用电器。

注意

压缩机启动时，压力可能增加上至 6 巴，在大约 30 秒之后压力下降。

8. 将点火开关拨到位置 I。

警告

操作压缩机时切勿站在轮胎旁边。如果出现裂痕或不平现象，就必须立即关闭压缩机。行程不可继续。我们建议您联络获得本公司授权的轮胎中心。

9. 将轮胎充气 7 分钟。

重要

有过热的危险。压缩机不可运转超过 10 分钟。

10. 关闭压缩机，检查压力表上的压力。最低压力是 1.8 巴，最高是 3.5 巴。

警告

若压力低于 1.8 巴， 则表示轮胎破洞太大。行程不可继续。我们建议您联络获得本公司授权的轮胎中心。

11. 关闭压缩机并将导线从 12 V 插座拔下。

* 选配件/附件的更多信息，请查看“导言”。

12. 从轮胎充气阀处拿下软管并套回防尘盖。
13. 以不超过时速 80 公里的车速立即行驶约 3 公里，让密封胶均匀密封轮胎。

重新检查轮胎维修状况与胎压

1. 重新连接设备。
2. 读取压力表上的轮胎压力。
3. 若低于 1.3 巴，那说明轮胎密封不严。行程不可继续。请联络轮胎维修中心。
4. 若胎压高于 1.3 巴，轮胎必须充气到轮胎压力表上规定的压力。若轮胎压力过高，请减压阀来释放空气。

警告

请勿将该储罐旋出，该罐配备有一个倒转锁扣防止液体漏出。

5. 关闭压缩机。分离空气软管与导线。装回防尘盖。

注意

密封液体瓶与软管在使用后必须更换。Volvo 建议您让 Volvo 授权维修中心来执行这更换的工作。

警告

请定期检查轮胎压力。

6. 将紧急轮胎刺穿维修套件放回行李箱。
7. Volvo 建议您开车至最近处的 Volvo 授权维修中心更换/修理损坏的轮胎。要通知维修中心，该轮胎内含密封剂。

警告

使用紧急轮胎刺穿检修套件之后，驾驶速度不可超过时速 80 公里。Volvo 建议您联络 Volvo 授权维修中心来检查密封好的轮胎（最远行驶距离为 200 公里）。维修中心人员可决定此轮胎是否可维修或需要更换。

将轮胎充气

汽车原本的轮胎可由压缩机充气。

1. 压缩机必须关闭。确认开关在位置 0 并取出导线和空气软管。
2. 松开车轮的防尘盖，将空气软管阀的接头旋入轮胎气嘴底部的螺纹。

警告

发动机运转时，不要将儿童留在车内而无人照管。

警告

吸入车辆废气可能导致生命危险。决不可让发动机在密封的空间或通风不足的地方运转。

3. 将导线连接至车辆的其中一个 12V 插座并发动汽车。
4. 启动压缩机，请将开关拨到位置 I。

重要

有过热的危险。压缩机不可运转超过 10 分钟。

5. 将轮胎充气至胎压标签上所指定压力。（若轮胎压力太高请使用减压阀释放空气。）
6. 关闭压缩机。分离空气软管与导线。
7. 装回防尘盖。

更换密封胶罐

超过有效期时该罐就必须更换。把旧罐当作有害环境的废弃物处理。

紧急轮胎刺穿维修*

警告

此瓶包含 1.2 升乙醇及天然橡胶乳。

如果误食有害健康。在皮肤接触情况下也可能导致过敏反应。

要避免皮肤与眼睛接触。

须储存于儿童无法触及之处。

注意

要将储罐交到一个储存危险废弃物的回收中心。

* 选配件/附件的更多信息，请查看“导言”。

清洁..... 178
补漆..... 182
防锈..... 183

08

车辆维护

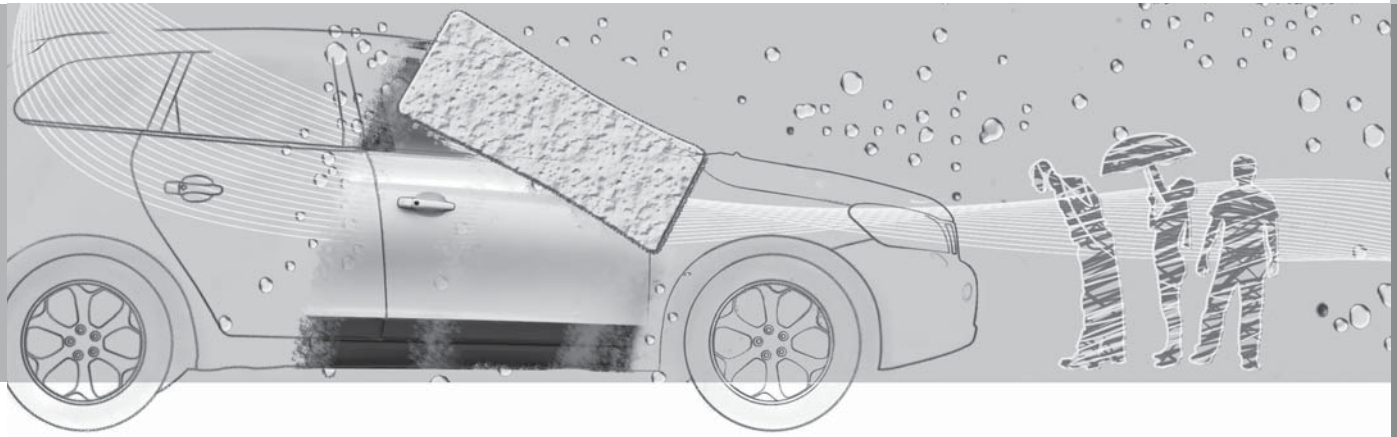

清洁

洗车

车脏时应立即进行清洗。洗车时应选择有油分离器的洗车机。应使用汽车清洁剂。

- 务必尽快将鸟粪从漆面上清除。鸟粪含有影响漆面及迅速使漆面变色的化学成份。建议您咨询 Volvo 授权维修中心以去除漆面变色。
- 车身底盘应勤加冲洗。
- 清洗整车直到去除零星灰尘，以减少清洁时刮坏的风险。请勿直接对锁组喷水。
- 如有必要，可使用冷除脂剂去除表面顽固的污垢。请注意，表面绝对不能被太阳照热！
- 使用海棉、汽车清洁剂与大量温水来清洗。
- 以微温肥皂水溶剂或洗车剂清洗雨刮片。
- 用清洁柔软的麂皮拭车巾或刮水器刷干车辆。如果您能避免使水滴在强烈的阳光下蒸发，那么需要清洗水斑的几率就大大减少。

警告

请由授权维修中心清理发动机。高温发动机可能造成火灾。

重要

脏污的大灯损坏了功能性。定期清洁大灯，比如，加注燃油时。

不要使用任何腐蚀性的清洁剂，而是用水和一块不会产生刮痕的海绵。

注意

车外灯头灯、雾灯和尾灯可能在灯罩玻璃内侧暂时凝结水气。此为自然现象，所有车外灯设计对此都可承受。正常情况下，灯亮起片刻后凝结水气即会消除。

清洁雨刮片

雨刮片上的柏油、灰尘及盐水残痕，还有挡风玻璃上的昆虫、冰雪等，都会缩短雨刮片的使用寿命。

注意

以微温肥皂水溶剂或洗车剂清洗雨刮片和挡风玻璃。

切勿使用任何强力溶剂。

去除鸟粪

务必尽速将鸟粪从漆面上清除。鸟粪含有影响漆面及迅速使漆面变色的化学成份。变色只能由专家来消除。

镀铬车轮

重要

强力轮圈清洁剂可能引起镀铬轮圈氧化产生斑点。使用海棉、汽车清洁剂和微温的水清洗。

自动洗车

自动洗车房洗车虽是一种简单而快速的洗车方法，但仍然无法完全取代仔细的手工洗车。自动洗车机的刷子无法刷到车辆所有部位。

重要

用手洗车比自动洗车较不伤漆面。新漆面较敏感。因此，在新车的头几个月建议最好用手洗车。

高压清洗

使用高压清洗车辆时，要用清扫动作，确保喷嘴和汽车表面的距离不可少于 30 厘米（此距离适用于所有外部零件）。

重要

彻底冲洗整辆车以除去松动的污垢。在使用高压喷洗器时：确保高压喷洗器喷嘴与车身距离不少于 30 厘米。请勿直接对锁组喷水。

测试制动片

警告

洗车后务必测试一下制动器，包括驻车制动，确保湿气和铁锈不会影响制动片，降低制动性能。

在雨中或半融冰雪或泥泞路面上行驶时应偶尔轻踩制动踏板。这可加热并烘干刹车片。在极潮湿或寒冷天气下驾驶车辆也应同样操作。

外装塑料、橡胶以及装饰元件

建议使用沃尔沃经销商所供应的特殊清洁剂来清洁有色的塑料零件、橡胶与装饰元件（例如光滑的装饰模压条）。使用这样的清洁剂时要注意谨遵使用说明。

重要

在塑料与橡胶元件上避免打蜡与抛光。

在塑料和橡胶上使用去油脂剂时，只有在必要时才用些许压力磨擦。使用软的清洗海绵。

为光滑的饰条抛光可能磨损其光滑表面。

不可使用含有磨粉的抛光剂。

抛光及打蜡

如果您感觉漆面暗沉或是想给漆面额外保护，可对车辆进行抛光及打蜡。

新车至少使用一年后才需要抛光。然而可以在这段期间之前就进行打蜡。请勿在直接日晒下进行抛光或打蜡。

在您开始抛光或打蜡之前，请先彻底洗车并使它干燥。请用柏油去除剂或石油溶剂去除柏油及焦油污迹。较难去除的污垢可使用专为汽车漆面的细研磨膏来去除。

请先用亮光剂抛光然后再上水蜡或固态蜡。请小心遵循包装上的指示进行。许多制品均含有抛光及打蜡两种成份。

重要

仅应使用 Volvo 建议的油漆处理。其它处理，例如保养、密封、保护、光釉密封或者类似处理都有可能损伤漆面。此类处理所造成的漆面损坏无法获得 Volvo 提供的保修。

防水涂层*

千万不要在这些玻璃表面上使用车蜡、去油脂剂或类似产品，因为会损坏其防水特性。

清洁时要当心，不要损坏玻璃表面。

去除冰雪时要避免损坏玻璃表面 — 只可使用塑料冰刮。

防水涂层也有自然损耗。

注意

推荐使用可从 Volvo 经销商购买的特制泼水涂层处理剂，以维护其泼水特性。新车使用三年后应该开始使用泼水处理剂，以后每年处理一次。

清洁内饰

仅使用沃尔沃建议的清洁剂与汽车保养产品。请定期清洁并按照汽车保养产品所附说明进行。

使用清洁剂之前，使用真空吸尘器清扫是很重要的。

地毯与行李箱

取下内置地毯以单独清洁脚垫与内置地毯。使用真空吸尘器除去灰尘与泥土。

* 选配件/附件的更多信息，请查看“导言”。

清洁

每个镶嵌式脚垫用针脚固定。

– 在每个针脚处握紧镶嵌式脚垫，将其向上提升。

在每个针脚处按下脚垫，将其安装入位。

警告

起动前，检查驾驶员区域内的镶嵌脚垫是否牢牢固定在针脚中，避免在踏板周围和踏板下方绊倒脚。

吸尘后，建议使用一个特殊的织物清洁器去除脚踏垫上的污迹。脚踏垫应该使用沃尔沃经销商推荐的清洁剂进行清洁。

织物内饰和车顶内衬上污迹的处理

建议您使用在授权的沃尔沃经销商处购得的专用织物清洁剂，以避免影响内饰的防火特性。

重要

尖锐物品及维可牢尼龙固定带会损坏织布材质饰面。

清洁处理皮革饰面上的污垢

沃尔沃真皮椅套不含铬，且经过处理，能够保持其原始的外观。

皮革内饰易老化，使用一段时间后会产生漂亮的光泽。皮革经过精细处理，保留其自然特性。皮革已有保护涂层，但也要求定期清洁，以保持特性和美观。沃尔沃提供清洁与处理皮革饰面的广泛产品，请根据说明使用，以保留皮革上的保护涂层。尽管如此，使用一段时间之后，根据皮革表面质地，皮革自然外观多多少少仍然会浮现。这是皮革自然熟化的过程，表示它是天然产品。

为了现实最佳的效果，沃尔沃建议每年使用保养乳进行四次清洗（如有必要，次数可更多）。从沃尔沃经销商处可以购买沃尔沃皮革养护套件。

重要

- 某些材质的有颜色的衣服（例如牛仔裤和羊皮服装）可能会弄脏车内装饰件。
- 切勿使用强溶剂。这些产品可能会损坏织物、人造革和真皮饰件。

皮革饰面的清洗说明

1. 在浸湿海绵倒上皮革清洁剂，搓揉出稠浓泡沫。
2. 用轻柔圆周动作擦除污迹。
3. 用海绵仔细在污迹上轻拭。让海绵吸收污迹。切勿用力摩擦。
4. 用软纸或抹布擦净，让皮革完全晾干。

皮革饰面的保护处理

使用皮革保养剂之前，使用真空吸尘器清扫是很重要的。

1. 将少量保养乳倒在毡巾上，用轻柔圆周动作在皮革上薄薄涂抹一层保养乳。
2. 待皮革干燥 20分钟后再开始使用。

此皮革现已在抗污及抗紫外线方面大有改善。

重要

尖锐的物体可能损伤皮革，（例如钻戒等）。

皮饰方向盘的清洗说明

- 用一块柔软的浸水海绵和中性肥皂，去除污垢和灰尘。
- 皮革也需要呼吸。绝对不要用保护性塑料盖住皮饰方向盘。
- 使用天然油。推荐使用沃尔沃皮革养护剂，以获得最佳效果。

如果转向轮有污迹：

组别 1（墨水、红酒、咖啡、牛奶、汗渍和血渍）

– 使用一块软布或海绵。混合 5%的氨水溶液。（对于血迹，使用 0.2 升水和 25 克盐的混合溶液。）

组别 2（油脂、机油、调味汁和巧克力）

1. 与组 1 的程序相同。
2. 用一块易吸收的纸或布擦干净。

组别 3（干的污垢、灰尘）

1. 使用一个软刷去除污垢。
2. 与组 1 的程序相同。

处理内饰塑料、金属与木质部件上的污迹
建议使用可在沃尔沃经销商处购得的特殊清洁剂来清洁内饰部件及表面。请勿刮除或用力摩擦污渍。切勿使用强力去污剂。

清洁安全带
请使用清水与合成清洁剂。从您的沃尔沃经销商可买到特制纺织品清洗剂。请确定安全带已完全干燥后才让安全带缩回。

补漆

涂料

漆料是车辆防锈的一个重要部份，因此应定期检查。应立即维修漆面的损坏以避免开始生锈。最常见的漆面损坏为碎石击伤、刮伤以及翼板边缘及车门和保险杠上的刮痕。

色彩代码（漆料代码）

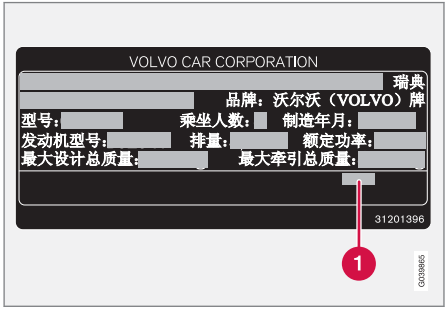

资料标示牌

1 车辆色彩代码

务必使用正确颜色。有关产品标签位置，请参阅页码 254。

碎石击伤和刮伤

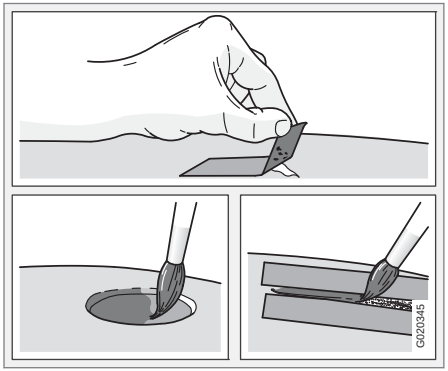

在开始进行之前，车辆必须清洗并风干，且温度在 15 ℃以上。

材料

- 底漆 [1]–例如针对塑料包层保险杠，在喷雾罐当中有专用粘合底漆可用
- 也有色漆和清漆可用，可在喷雾罐中获取，或者以点漆笔/棒的形式使用 [2]。
- 覆盖胶带
- 细砂纸 [1]。

修复后视镜漆面损坏，如碎石击伤和刮伤

1. 在受损表面贴上一段覆盖胶带。然后撕除胶带以去除任何残留的碎漆屑。

   如果损坏已经到达金属表面（钢板），则最好使用底漆。如果塑料表面出现损坏，则使用粘合底漆效果更佳—将底漆喷到喷雾罐盖上，然后薄薄地刷一层。
2. 如有必要，在上漆之前，可以使用细磨砂材料对局部进行轻微研磨（例如有粗边的情况下）。彻底清洁表面，并让其风干。
3. 彻底将底漆搅匀并用细毛刷、火柴棒或类似物涂上底漆。底漆风干后，涂上色漆和清漆收尾。
4. 关于刮伤的处理方式与上述程序相同，但是必须在受损区域的四周贴上覆盖胶带，保护未受损的漆面。

注意

如果石屑没有渗入粉状物，且未损坏的涂料层保持原位，则在清洁表面后立即填入色漆和清漆。

1 如有必要，
2 按照点漆笔/棒包装袋中的说明使用。

检查和保养

车辆在原厂经过彻底而完整的防锈处理。车体的各部件均以镀锌钢板制成。车体下方则以耐磨防锈剂加以保护。结构体、凹处与封闭的部分，则喷有一层具有渗透力的防锈剂。

保养车辆避免生锈。

- 保持车辆清洁。车身下方应勤加冲洗。在使用高压清洗器时，喷嘴与漆面应保持至少 30厘米的距离。
- 定期检查防锈处理，如有需要即予修补。

车辆的防锈通常在 12 年之内并不需要再作处理。在这段时间后，应每隔三年处理一次。若车辆需要进一步处理，Volvo 建议您要求 Volvo 授权维修中心协助。

Volvo 服务 186
自行维护保养 187
发动机盖与发动机室 188
机油及液体 190
雨刮片 194
蓄电池 196
更换灯泡 199
保险丝 205

09

保养与服务

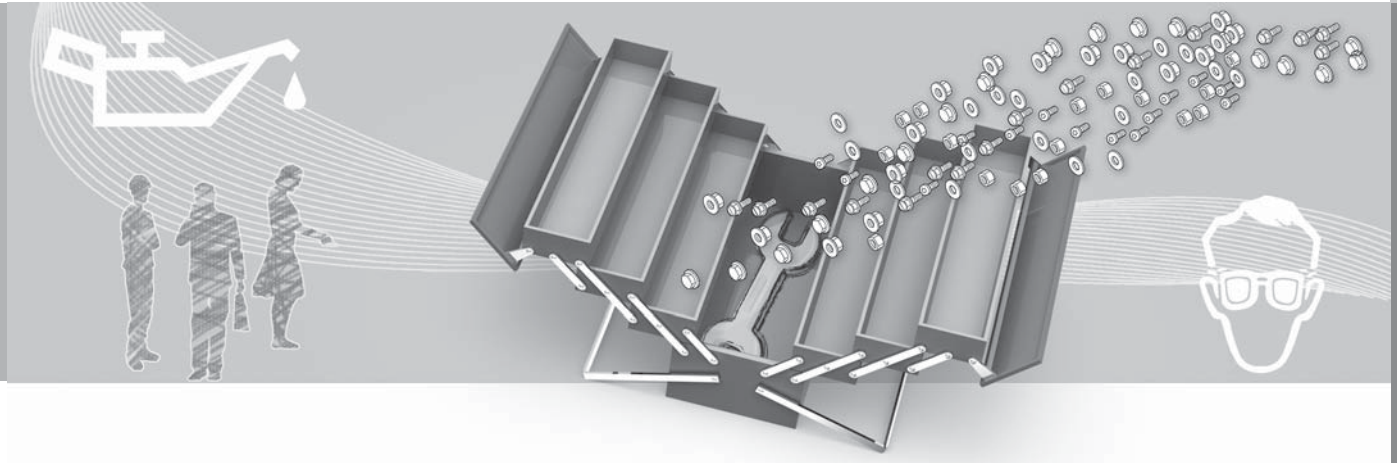

Volvo 服务

Volvo 保养计划

车辆出厂前都经过彻底充分的试车。将新车交付车主之前，又再次根据当地分公司（Volvo Car Corporation）规定经过完整检查。

为了尽量保持车辆安全可靠的服务水准，请确实遵循《车主保修及服务手册》所规定的 Volvo 维修程序。Volvo 也建议您委托 Volvo 授权维修中心执行此项保养和维修工作。Volvo 授权维修中心拥有能够保证最佳服务品质的人员、专用特殊工具及服务资料。

重要

关于 Volvo 保修适用范围，请参阅并遵循《车主保修及服务手册》中的说明。

特别维修方式

涉及汽车电路系统的某些维护措施只可使用为车辆专门设计的电气设备来执行。同样地，在开始或执行有关电器系统的维修工作之前，Volvo 建议您联络 Volvo 授权维修中心来执行检查。

操作前注意事项

蓄电池

检查确定蓄电池线正确连接且牢固上紧。

切勿在发动机运转中拆开蓄电池（例如在更换蓄电池时）。

绝对不可使用快速充电器来进行蓄电池充电。给蓄电池充电时蓄电池电缆必须切断。

蓄电池含有既具腐蚀性又具毒性的酸液。因此，以正确的环保方式来处置蓄电池非常重要。请联络 Volvo 经销商帮助。

警告

点火系统电压和输出电压非常高。点火系统的电压很危险。因此，在发动机舱内操作，必须关闭点火开关。

点火开关开启或发动机很热时，切勿触碰火花塞或点火线圈。

定期检查

在一定的间隔，侧如加油时，检查下列各项：

- 冷却液 — 水位必须介于副水箱上 MIN 与 MAX 标记之间。
- 发动机机油 — 油位应该介于 MIN 与 MAX 标记之间。
- 动力转向液 — 油位应该介于 MIN 与 MAX 标记之间。
- 清洗液 — 必须将雨刮器水箱装满。当室外气温接近冰点时，请给清洗液添加防冻剂。
- 制动油 — 油位必须介于 MIN 与 MAX 标记之间。

警告

要记住散热风扇（位于发动机舱前端，散热器后面）在发动机关闭一会后会自动启动。

一定要让维修中心清洁发动机。如果发动机很热，会有着火风险。

顶高车辆

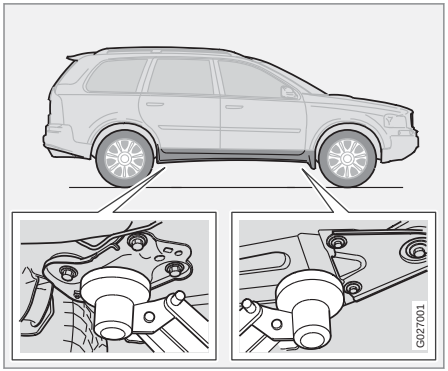

注意

沃尔沃汽车公司建议只使用属于本车辆的千斤顶。如果选择未被沃尔沃推荐的千斤顶，请遵循提供设备的使用说明。

如果使用授权维修中心专用千斤顶来顶高车辆，请将千斤顶的前缘置于发动机支撑臂上。

不要损坏发动机下方的挡泥板。请确定千斤顶的设置不会让车辆滑落。请务必使用轮轴支架及类似的支架。

如果您使用授权维修中心的双柱式顶高机，请确定前后顶高臂固定在门槛上的顶高点下方。请参阅插图。

发动机盖与发动机室

开启发动机盖

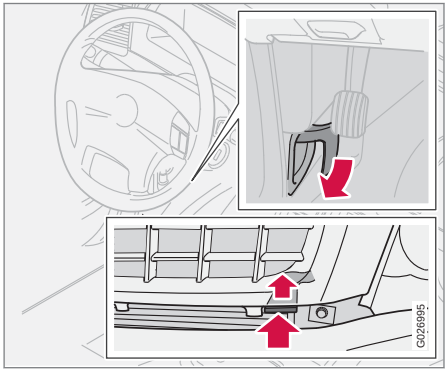

1. 拉动仪表板下最左侧的把手（若为右座驾驶车辆则在最右侧）。在锁扣松开时您会听见声响。
2. 将手伸入发动机盖前缘右方（栅板之下）。
3. 将安全锁扣把手向上压。
4. 释放把手并打开发动机盖。

警告

在关闭发动机盖时，请检查发动机盖是否正确锁定！

警告

关闭发动机盖时应将手放在发动机盖的顶部，然后向下压。关闭时不可握住格栅。在内侧的发动机组件会夹伤您的手指。

发动机室

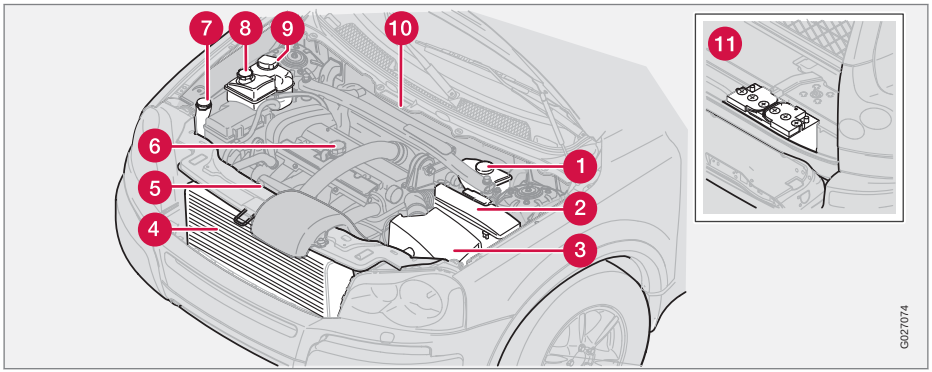

1. 制动器和离合器油液罐（位于驾驶员侧）
2. 继电器及保险丝
3. 空气滤清器（盖子具有不同设计视发动机型式而定）
4. 水箱
5. 发动机机油油尺
6. 发动机机油加油口
7. 清洗液储液筒
8. 动向转向液罐（位置取决于发动机型号。）
9. 副水箱、冷却系统
10. 底盘资料标示牌
11. 蓄电池（行李箱区域中）

空调系统
故障排除和维修

空调系统含有荧光示踪剂。在查找泄漏点时使用紫外灯。

Volvo 建议您联络 Volvo 授权维修中心。

警告

空调系统包括增压冷却剂 R134a。该系统只能由授权维修中心进行保养和维修。

机油及液体

检查发动机机油

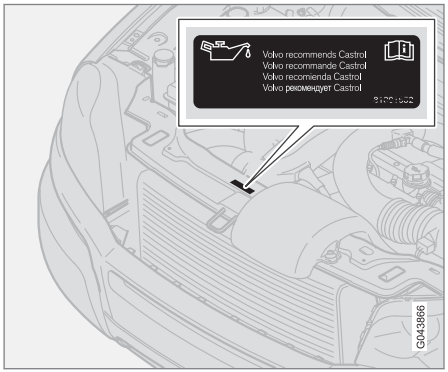

Volvo 建议使用 Castrol 机油产品。

在严苛状况下行驶时，请参阅页码 259。

重要

所有发动机出厂时都注入了特别调配的合成发动机油，以达到发动机维修间隔时间的要求。综合考虑使用寿命、启动特性、燃油消耗和环境影响等方面，我们谨慎的做出了对机油的选择。

必须使用经认可的发动机油，以保证满足建议的维修间隔时间要求。加注和更换机油时，仅使用指定级别和粘度标准的机油，否则可能会影响到发动机的使用寿命、启动特性、燃油消耗和环境影响。

如未使用指定级别和粘度标准的发动机油，沃尔沃汽车公司不承担任何保修责任。

沃尔沃建议由经沃尔沃授权的维修中心执行机油更换。

Volvo 使用不同的机油液位过低/过高或机油压力过低/过高警示系统。有些型号有机油压力传感器，于是使用机油压力的灯。其他款有机油液位传感器，于是驾驶员通过仪表板中央的警示符号以及显示屏文字得到通知。某些车型上两种款式都有。请联系 Volvo 授权经销商取得更详细信息。

应根据《车主保修及服务手册》中规定间隔时间更换发动机机油及机油滤清器。

可以使用比指定等级更高的机油。如果汽车在恶劣的条件下行驶，沃尔沃建议使用更高等级的机油，请参阅页码 259。

有关容量，请参阅页码 259 及其后说明。

在第一次预定更换机油之前检查新车的机油油位特别重要。

Volvo 建议每 2500 公里检查机油油位。在发动前冷发动机的测量最为准确。发动机熄火后立即进行的测量将不会准确。因为机油无足够时间流回油底壳，量油尺将指示为油位太低。

检查机油

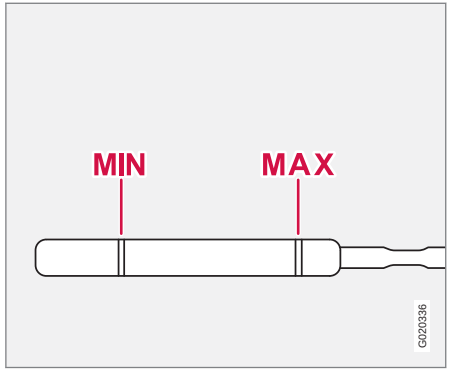

机油油位必须在量油尺的标示区域之间

测量，必要时加注

1. 确保汽车水平。发动机关闭后，等候 5 分钟，让机油有时间流回油底壳，这点很重要。
2. 拔起并擦净量油尺。
3. 重新插入量油尺。

4. 将其拉出并检查油位。
5. 如果油位接近 **MIN**，则应加注 0.5 升机油。如果油位明显偏低，则需要加注更多量的机油。
6. 如有必要，再次检查油位，该步骤在短距离行驶后执行。然后重复步骤 1 – 4。

警告

注入切勿超过 **MAX** 标记。油位不应高于 **MAX** 或低于 **MIN**，否则会导致发动机损坏。

警告

机油请勿溅洒到热的废气排放歧管，有发生火灾的危险。

添加清洗液

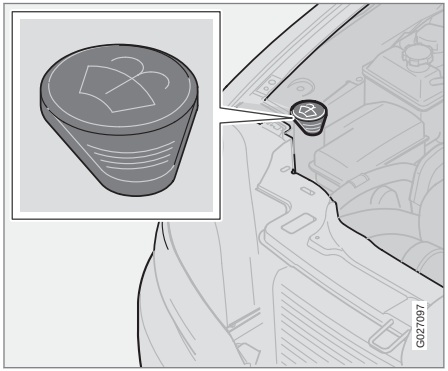

清洗液储液筒的位置。

挡风玻璃雨刮器与大灯清洗器共用同一个储液槽。在冬季时应使用添加防冻剂的清洗液，以避免清洗液冻结在泵、储罐和软管内。有关容量，请参阅页码260。

注意

在加注之前，将浓缩洗涤液兑水。

提示！在添加喷洗液时可顺便清洁雨刮片。

检查和添加发动机冷却液

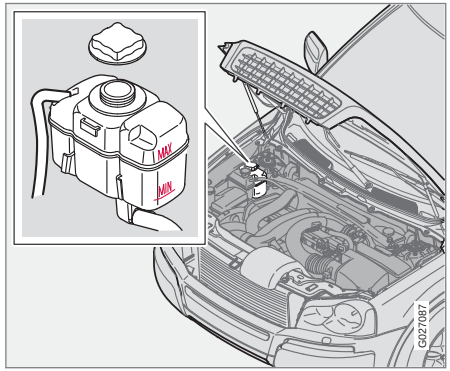

在添加冷却液时，务必要遵循包装上的说明进行。重要的是冷却液与水的混合浓度应能适应当时的气候状况。请勿只添加清水。不论冷却液的浓度太高或太低，都会增加冬季冻结的危险。

重要

务必使用 Volvo 推荐的含防锈剂的冷却液。新车已加满可承受低至大约 -35 ° C 的冷却液。

有关容量，请参阅页码260。

机油及液体

定期检查发动机冷却液

液位必须保持在膨胀水箱上的 **MIN** 与 **MAX** 标记之间。若该系统加注不足，可能造成局部高温，导致气缸盖损坏（裂痕）。当水位降低到 **MIN** 标记之下时务必添加。

警告

冷却液可能会非常热。若必须在发动机在操作温度尚热时添加冷却液，请慢慢转开副水箱的盖子，轻轻释放过度的压力。

重要

- 氯化物、氯及其它盐份含量过高可能导致冷却系统的腐蚀。
- 务必使用沃尔沃推荐的含防锈剂的冷却液。
- 确定冷却液混合比例为 50%清水加 50%冷却液。
- 使用已认可且品质优良的清水来混兑冷却液。若对水质有疑问，请根据沃尔沃的建议使用现成混兑好的冷却液。
- 更换冷却液/更换冷却系统组件时，请使用已认可且品质优良的清水或现成混兑好的冷却液来冲洗冷却系统。
- 发动机只可在冷却系统有充足冷却液的情况下运转。否则，温度过高可能会导致气缸盖损坏（出现裂缝）。

有关水质的容量及标准，请参阅页码260 液体与润滑剂下的表格。

检查和添加制动油和离合器油液

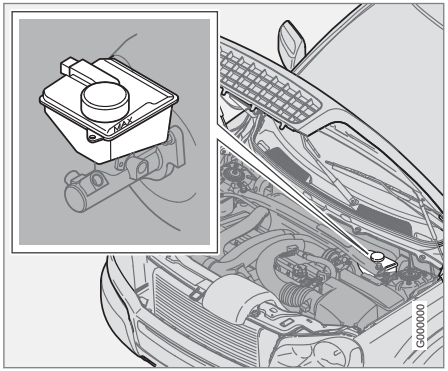

制动及离合器液使用同一个储液槽[1]。其油位应介于 **MIN** 与 **MAX** 标记之间。必须定期检查油位。请每隔一年或每隔一次定期保养更换一次制动油。

有关容量和建议的制动油品等级，请参阅页码260。

若驾驶状况需要经常重踩制动，例如行驶山区或高湿度的热带气候，请每年更换制动油。

[1] 位置视车辆是左驾或右驾而定。

警告

若制动油储油罐内的制动油低于 MIN（最低）油位，则在添加制动油之前不可再行驶。

务必要找出制动油漏失的原因。

注意

若动力转向系统发生故障，或者若车辆无动力而必须被拖吊，车辆仍可以进行转向操控。但是转向会变得比平常要重，且须要更大的力量来旋转方向盘。

检查和添加动力转向液

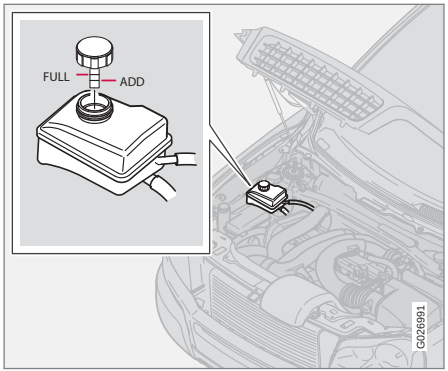

注意

请经常检查油位。

请经常检查液位。此液体不需要更换。其油位应介于 ADD 与 FULL 记号之间。有关方向机油容量与建议品级，请参阅页码260。

雨刮片

雨刮片

清洁

关于清洁雨刮片与挡风玻璃，请参阅页码 178。

重要

定期检查雨刮片。保养不良会缩短雨刮片使用寿命。

更换挡风玻璃雨刮片

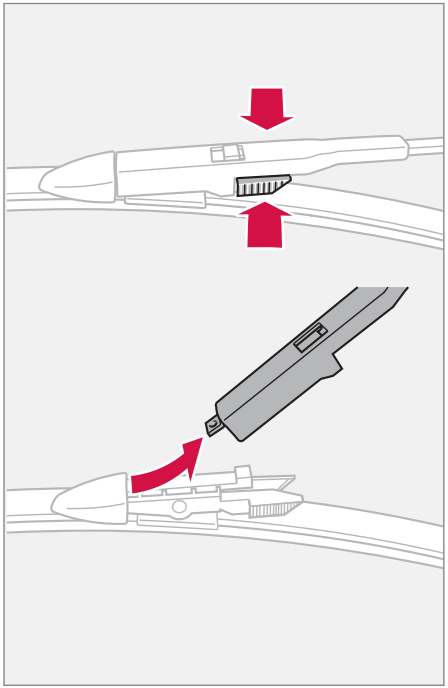

注意

雨刮片长度不同。驾驶员侧的雨刮片比另一侧的雨刮片长。

1. 折出雨刮臂并握住雨刮片。
2. 在臂部延伸部份将之提起同时将肋条弹簧钩压入在雨刮片上。
3. 依照相反顺序装入新雨刮片并检查其是否妥善固定。

更换后挡风玻璃雨刮片

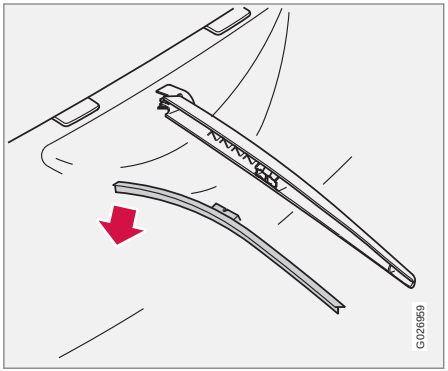

1. 折开雨刮臂。
2. 将雨刮片朝向尾门向上/向外移动（请参阅插图），即可拆卸雨刮片。

3. 将新雨刮片按入到位。
4. 检查确认雨刮片牢固安装。

蓄电池

操作

蓄电池使用寿命与功能受多种不同因素影响，如起动次数、耗电情况、驾驶方式、驾驶条件及天候条件等。

- 绝对不可在发动机运转时断开蓄电池。
- 检查至蓄电池的电线是否连接正确并正确张紧。

警告

- 蓄电池会产生易燃易爆的氢氧气体。如果跨接引线未能正确连接，则会产生电火花，这会引起蓄电池的爆炸。
- 蓄电池内含有硫酸，这会导致严重烧伤。
- 如果眼睛、皮肤或衣服上溅到硫酸，请用大量清水冲洗。如果有酸溅入眼睛 – 请立即就医。

注意

如果蓄电池多次反复耗尽电量，则蓄电池寿命会缩短。

蓄电池寿命是受多种因素影响，包括驾驶状况和天气。随着时间流逝，蓄电池起动能力逐渐减弱，因此汽车长期闲置不用后，或者经常短途行驶，就需要重新充电。极冷气候会进一步限制起动能力。

要保持蓄电池良好状况，建议每星期至少要行驶 15 分钟以上，或者将蓄电池和带有自动低电流量的蓄电池充电器连接起来。

保持充分充电的蓄电池会有最长的使用寿命。

蓄电池上的符号

使用护目镜。

更详细信息请参阅《车主手册》。

蓄电池须存放于儿童不会触及之处。

蓄电池含有腐蚀性强酸。

避免火花与火焰。

有爆炸的危险。

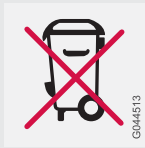

必须取走用于再循环。

注意

报废蓄电池应以正确的环保方式回收，因为蓄电池中含铅。

更换蓄电池

拆卸

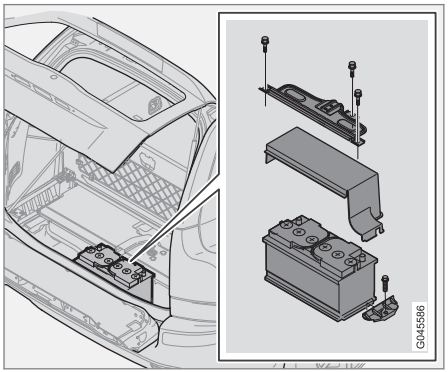

1. 从点火开关上取下遥控钥匙。
2. 碰触电线端子之前至少等候 5 分钟。
   > 汽车的电气系统需要将必要信息保存至控制模块中。
3. 旋开托架和蓄电池上盖的螺钉
4. 分开黑色负极导线。

警告

按正确的操作顺序连接和拆除正极和负极电缆。

5. 分开红色正极线。
6. 从蓄电池上拆下通风软管。
7. 释放固定蓄电池的夹子。
8. 拆下蓄电池。

安装

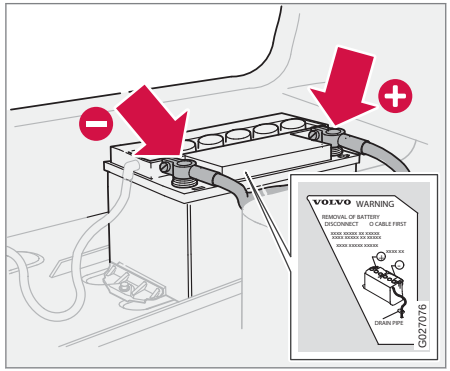

1. 将蓄电池装入定位。
2. 拧紧托住蓄电池的夹子。
3. 连接通风软管。
   > 检查它是否正确的连接至蓄电池和车身输出口。
4. 连接红色正极线。
5. 连接黑色负极线。

蓄电池

6. 安装盖罩和支架。

概述

所有灯泡规格都在页码265 列出。

以下包含灯泡的位置，以及不适合自行更换必须由维修车间执行更换的特殊灯泡：

- 主动式氙气大灯 – ABL（氙气大灯）
- 保险杠中的日间行驶灯（DRL）
- 方向灯、车门后视镜与引导照明灯
- 阅读灯与手套箱灯
- 车顶的一般车内照明
- 位置灯，后部
- 制动灯
- 第三刹车灯

如果保险杠中的日间行驶灯（DRL）有故障，更换整个灯总成。

如果后部位置灯或制动灯有故障，更换整个后部灯组。

警告

在配备氙气大灯的车辆上，大灯的更换必须由维修中心来执行。我们建议您联络 Volvo 授权维修中心。由于氙气大灯配备一个高电压装置，因此在更换氙气大灯时，务必极其小心。

重要

切勿以手指碰触灯泡玻璃部分。您手指上的油脂与机油会被热蒸发，而附着在反射镜上进而造成损坏。

更换前灯泡

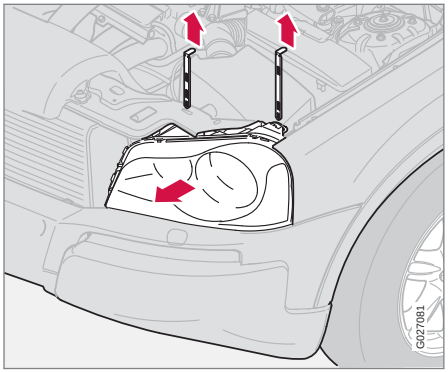

更换近光灯、远光灯和驻车灯灯泡时，整个灯组必须先拆下。要想更换这些灯泡时，执行下列事项，然后参阅特定灯泡的说明。

拆卸灯壳：

1. 关闭所有灯光并将遥控钥匙转到位置 0。
2. 开启发动机盖
3. 拉起固定灯组的锁定梢，松开灯组。
4. 将灯组直接拉出。

重要

请勿拉电线，只动接头

5. 先从下方压下固定扣，然后从其上方稍微拉起，拔开接头。
6. 拉出整个灯组并将灯组放在柔软的表面上，以免损伤灯壳。

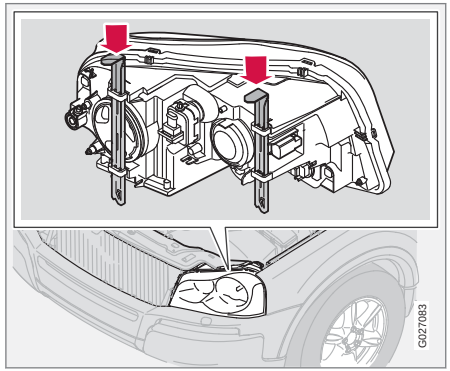

按照相反顺序安装灯组。确认锁定梢正确固定。

更换灯泡

大灯灯泡的位置

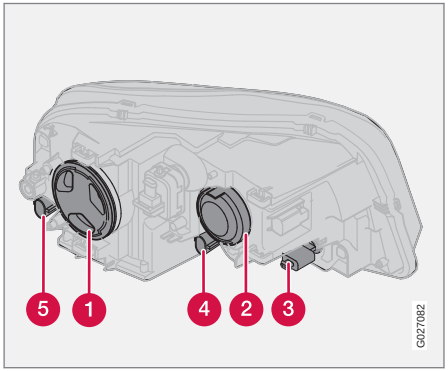

1. 近光灯
2. 远光灯
3. 方向灯
4. 驻车灯/位置灯
5. 侧示廓灯

近光灯，卤素灯

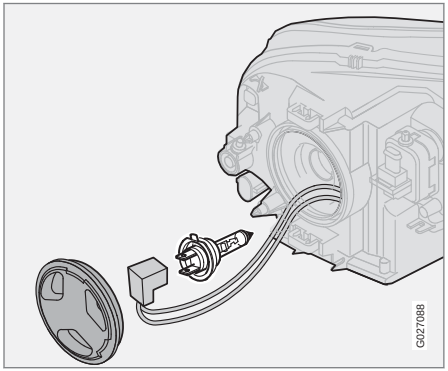

1. 逆时针方向转动，拆开外盖。
2. 拔开接头。
3. 分离弹簧夹。首先推向右边，使弹簧分离，然后向外并向下拉出。
4. 拆下灯泡。
5. 装上新灯泡。它只能以一个位置固定。
6. 将弹簧夹向上并稍微向左压，以使弹簧夹固定到其扣板上。
7. 插入接头。
8. 将盖子旋回定位；HAUT 标记必须在顶部。

远光灯

卤素大灯

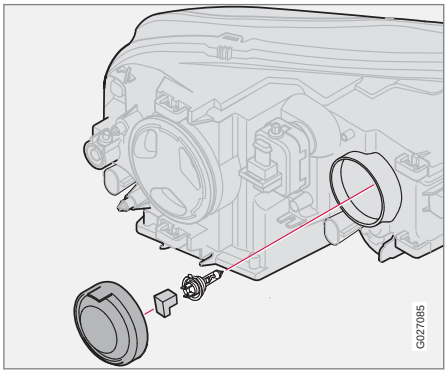

1. 拆下外盖：直接拉出，然后拔开接头。
2. 分离弹簧夹。首先推向右边，使弹簧分离，然后向外并向下拉出。
3. 拆下灯泡。
4. 装上新灯泡。它只能以一个位置固定。
5. 将弹簧夹向上并稍微向左压，以使弹簧夹固定到其扣板上。
6. 将插头压回原位，并装回盖子。

更换灯泡

侧示廓灯和位置灯/驻车灯

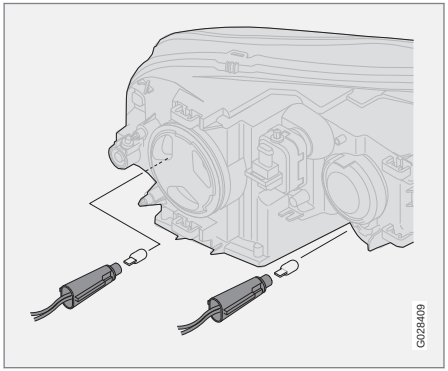

灯泡位于插示固定座内。

1. 逆时针转动灯泡座并拆下。
2. 将灯泡直接拉出。
3. 小心将新的灯泡压入凹槽装上。
4. 将灯泡固定座装回并顺时针转动。

方向灯

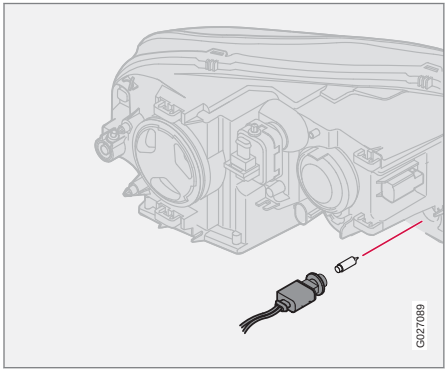

灯泡位于插示固定座内。

1. 逆时针转动灯泡座并拆下。
2. 压下灯泡，逆时针转动并拆下。
3. 将新的灯泡压入凹槽并顺时针转动。

后灯组内的灯泡

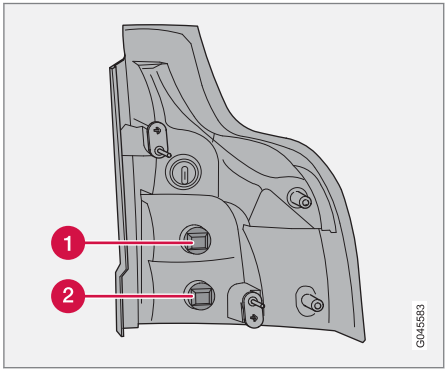

1. 方向灯
2. 倒车灯

注意

若更换灯泡后，故障信息依然显示，我们建议您联络 Volvo 授权维修中心检修。

更换灯泡

灯泡更换

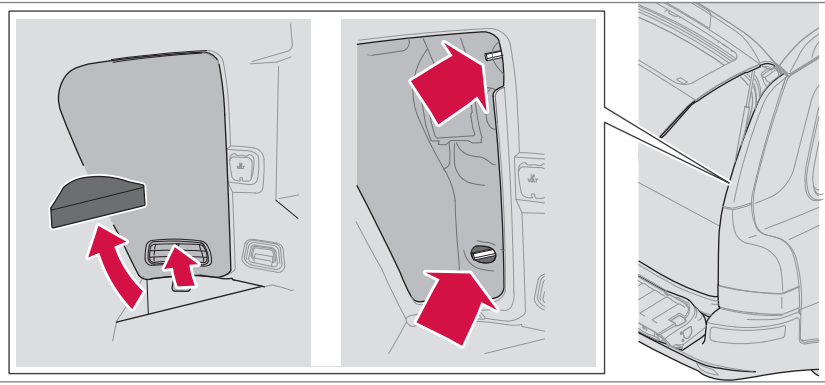

1. 关闭所有灯光并将遥控钥匙转到位置 0。
2. 降低尾门底部，打开地板盖。（如果车辆配备购物袋固定座*，请将该座的定位索拆除。）
3. 拆下弯角片。
4. 固定扣向上拉并朝自己方向拉出，打开固定扣。
5. 从工具包内取出 10 号扳手，拆下螺母。
6. 将整个灯组直接拉出。
7. 松开延长的电线以容易维修。
8. 拉出整个灯组并将灯组放在柔软的表面上，以免损伤灯壳。
9. 以逆时钟方向转动灯泡固定座，然后拉出灯泡。
10. 逆时针转动灯泡，使其松懈。
11. 更换灯泡。
12. 灯泡固定座压入凹槽，并顺时针方向转动。
13. 压回延长的电线。
14. 灯组配合到螺栓孔上。压入定位。
15. 锁紧螺帽。
16. 装上侧板和弯角片。

* 选配件/附件的更多信息，请查看“导言”。

更换灯泡

后雾灯

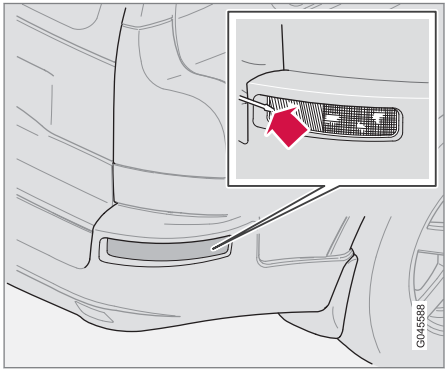

1. 如图示箭头所示插入一字螺丝起子。
2. 撬开灯组。
3. 将灯泡座逆时针转动，使其松开。
4. 将灯泡逆时针旋转，然后将其提出。
5. 更换灯泡。

牌照灯

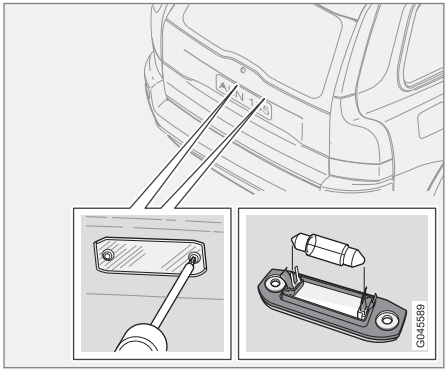

1. 关闭所有灯光并将遥控钥匙转到位置 0。
2. 用螺丝起子拆下螺钉。
3. 小心拆下整个灯壳并将它拉出。
4. 更换灯泡。
5. 装回整个灯壳并用螺钉固定到位。

礼貌灯

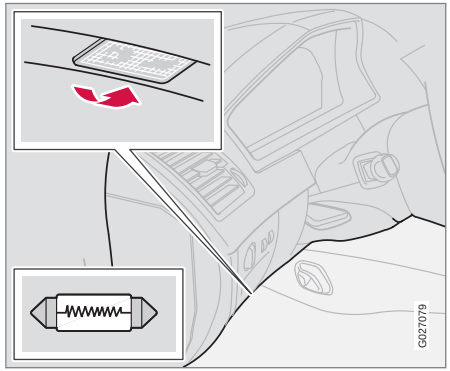

礼貌灯在驾驶侧及乘客侧的仪表板下方。请依照下列方式更换灯泡：

1. 插入一支螺丝起子，轻轻的转动，将灯罩分离。
2. 拆除坏掉的灯泡。
3. 装上新灯泡。
4. 装回灯罩。

更换灯泡

行李箱内的灯泡

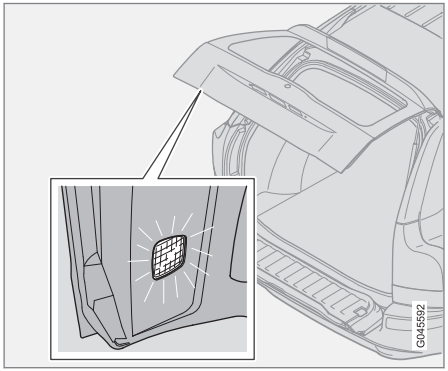

1. 插入螺丝起子并轻轻转动使灯壳松脱。
2. 拆除坏掉的灯泡。
3. 装上新灯泡。检查灯光是否亮起。
4. 装回灯壳。

化妆镜灯

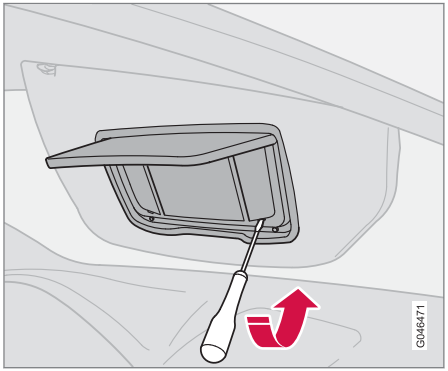

拆下灯罩

1. 在灯罩下面插入一个螺丝起子，轻轻的撬起边缘上的闭锁凸耳。
2. 拆下灯罩。
3. 使用尖嘴钳将灯泡直接拔出放至一边，替换上新的灯泡。注意！- 不要用力夹尖嘴钳。否则灯罩可能会被夹碎。

装上灯罩

1. 装回灯罩。
2. 将其压按入位。

保险丝

概述

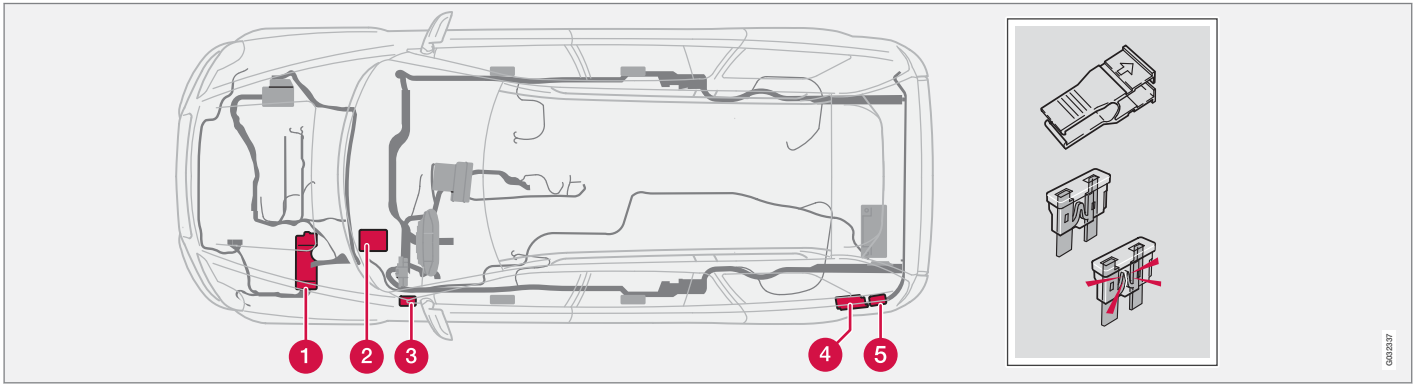

由于发动机型式不同，电缆铺设路径可能略有不同。但所列元件是在相同位置。

所有电气功能及配备都有一些保险丝加以保护，以保护您车上的电路系统避免因短路或电流过载而损坏。

车上的保险丝有五个位置：

1. 发动机室内的继电器/保险丝盒。
2. 乘客室内驾驶侧隔音板内的保险丝盒。
3. 乘客室内驾驶侧仪表板末端的继电器/保险丝盒。
4. 行李箱内的保险丝盒。
5. 行李箱内的保险丝盒 – 行政版*。

若某个电气元件或功能失灵，可能是此元件保险丝暂时过载而熔断。

1. 请在保险丝电路图中查找出该保险丝位置。
2. 拉出该保险丝并从其侧面查看曲形电热丝是否已熔断。
3. 若已经烧毁，请更换一个具相同颜色及安培数的保险丝。

警告

更换保险丝时，切勿使用外来用品，或者安培值大于规格的保险丝。这可能导致电器系统严重损坏并可能引起火灾。

仪表板末端的盖子内备有一些备用保险丝。也有保险丝钳可以帮助拔取及更换保险丝。

若同一保险丝反复烧断，则表示该元件有故障。在这种情况下，Volvo 建议您开车到 Volvo 授权维修中心进行检修。

保险丝

发动机室内继电器/保险丝盒

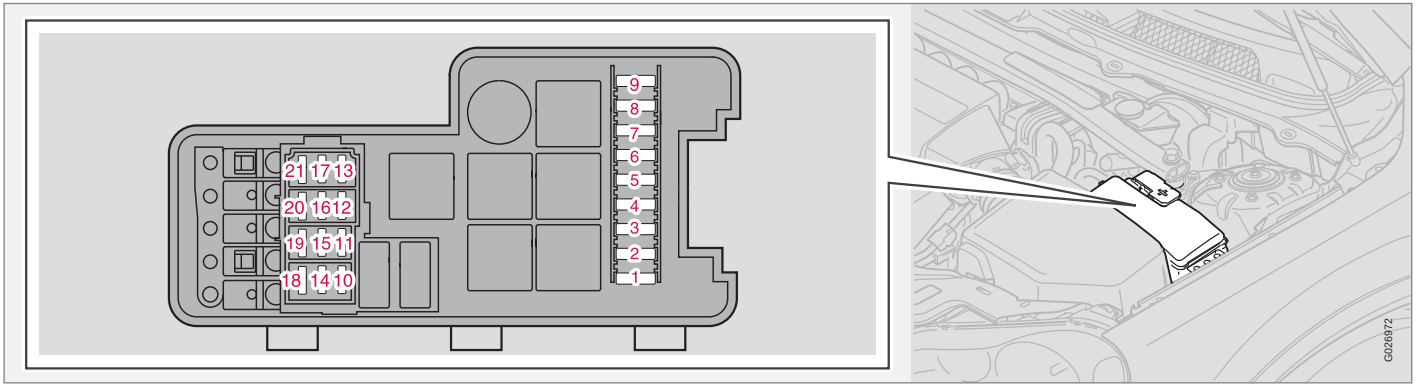

1.	ABS	30 A
2.	ABS	30 A
3.	大灯组高压清洗器	35 A
4.	驻车加热器*	25 A
5.	辅助灯*	20 A
6.	起动机继电器	35 A
7.	挡风玻璃雨刮器	25 A
8.	燃油泵	15 A

9.	变速箱控制模块（TCM）	15 A
10.	点火线圈（汽油）、发动机控制模块（ECM）、喷射阀（柴油）	20 A
11.	油门踏板传感器（APM）、空调压缩机	10 A
12.	发动机控制模块（ECM）（汽油发动机）、喷射阀（汽油发动机）、空气流量传感器（汽油发动机）	15 A
	空气流量传感器（柴油）	5 A

13.	执行器马达，进气歧管（6缸）	10 A
	电子节气门模块（ETM）、电磁阀、SWIRL（空气混合阀）、燃油压力调整器（柴油发动机）	15 A
14.	含氧传感器（汽油）	20 A
	含氧传感器（柴油）	10 A

* 选配件/附件的更多信息，请查看“导言”。

15.	曲轴箱通风加热器（汽油），空调连接（汽油），电磁阀，ECM，（汽油），预热控制（柴油）	15 A
16.	左近光灯	20 A
17.	右近光灯	20 A
18.	-	-
19.	发动机控制模块（ECM）电源、发动机继电器	5 A
20.	位置灯	15 A
21.	真空泵（汽油）	20 A

保险丝

乘客室内驾驶侧隔音板内的继电器/保险丝盒

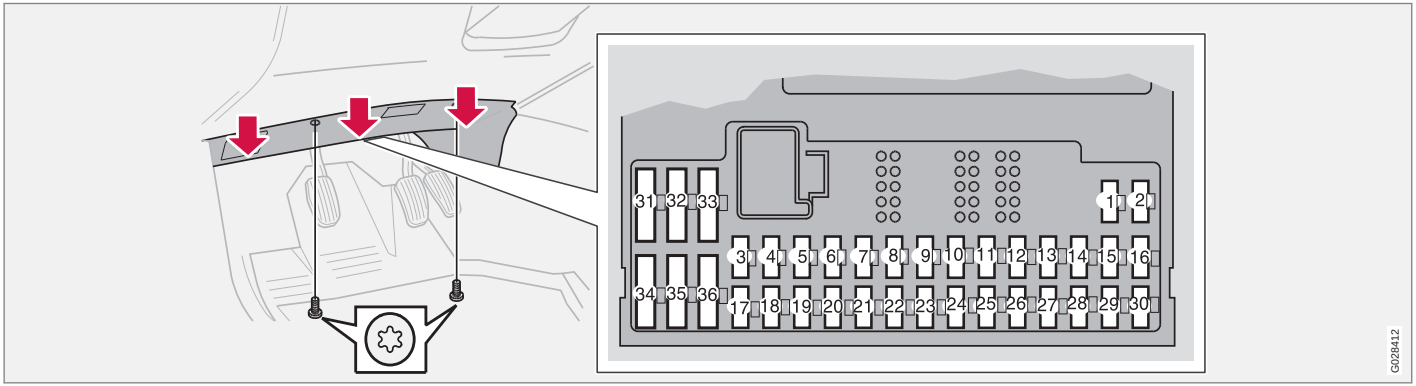

1.	右侧座椅加热	15 A
2.	左侧座椅加热	15 A
3.	喇叭	15 A
4.	–	–
5.	信息娱乐系统	10 A
6.	–	–
7.	–	–
8.	报警器*	5 A

9.	制动灯开关供电	5 A
10.	综合仪表板（DIM）、恒温控制装置（CCM）、驻车加热器、电动驾驶员座椅	10 A
11.	前座椅、后座椅及冰箱插座*	15 A
12.	–	–
13.	–	–
14.	–	–
15.	ABS，DSTC	5 A

16.	电子动力转向系统（ECPS）*，主动式氙气大灯 – ABL*，大灯自动调平*	10 A
17.	左侧日间行驶灯（DRL）	7.5 A
18.	右侧日间行驶灯（DRL）	7.5 A
19.	–	–
20.	–	–
21.	变速箱控制模块（TCM）	10 A
22.	左远光灯	10 A

* 选配件/附件的更多信息，请查看“导言”。

23.	右远光灯	10 A
24.	–	–
25.	–	–
26.	–	–
27.	–	–
28.	电动乘客座椅*、后座椅娱乐系统（RSE）*[A]	5 A
29.	燃油泵	7.5 A
30.	BLIS 盲点信息系统*	5 A
31.	–	–
32.	–	–
33.	真空泵（汽油）	20 A
34.	清洗器泵	15 A
35.	–	–
36.	–	–

[A] 也请参考标题为“乘客室内驾驶侧仪表板末端处的继电器/保险丝盒”章节中的保险丝8。

保险丝

乘客室内驾驶侧仪表板末端的继电器/保险丝盒

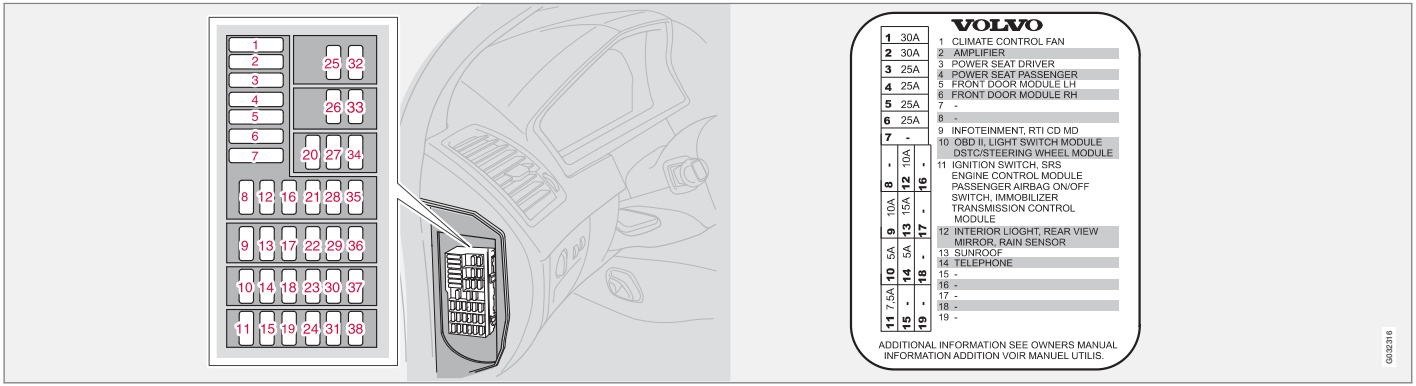

终端盒盖内有一标签示保险丝的安培容量及位置

1.	恒温控制系统风扇	30 A
2.	音响（扩大机）*	30 A
3.	电动驾驶员座椅*	25 A
4.	电动乘客座椅*	25 A
5.	左前车门控制模块	25 A
6.	右前车门控制模块	25 A
7.	–	–

8.	收音机，CD 播放器，后座娱乐信息系统（RSE）*A	15 A
9.	RTI 显示屏、RTI 单元 MMM	10 A
10.	OBDII、照明开关（LSM）、转向角传感器（SAS）、方向盘模块（SWM）	5 A

11.	点火开关、SRS 安全气囊系统、 发动机控制模块 ECM（汽油）、SRS 乘客座安全气囊禁用开关（PACOS）、电子起动抑制器（IMMO）、变速箱控制模块 TCM	7.5 A
12.	车顶室内灯（RCM）上方电子模块（UEM）	10 A
13.	天窗*	15 A

* 选配件/附件的更多信息，请查看“导言”。

14.	远程信息处理系统*，蓝牙*	5 A
15 - 38.	-	-

A 也请参考标题为“乘客室内驾驶侧隔音板内的继电器/保险丝盒”章节中的保险丝28。

保险丝

行李箱内的保险丝

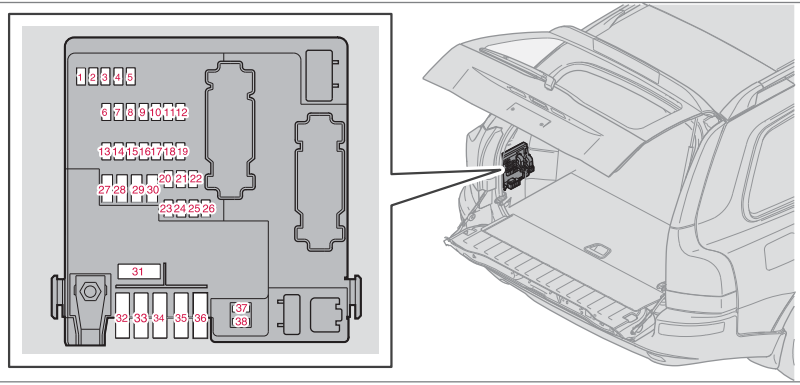

1.	倒车灯	10 A
2.	位置灯、后雾灯、行李箱灯、牌照灯、制动灯内的指示灯	20 A
3.	附件（AEM）*	15 A
4.	–	–
5.	REM 电子零件	10 A
6.	–	–
7.	拖车架接线*（30-供电）	15 A
8.	电气插座，行李箱	15 A
9.	右后车门：电动窗、电动窗锁	20 A
10.	左后车门：电动窗、电动窗锁	20 A
11.	–	–
12.	–	–
13.	柴油滤清器加热器	15 A
14.	后部空调（A/C）*	15 A
15.	–	–
16.	–	–
17.	信息娱乐系统附件*	5 A
18.	–	–
19.	后雨刮器	15 A
20.	拖车架接线*（15-供电）	20 A
21.	–	–
22.	–	–

* 选配件/附件的更多信息，请查看“导言”。

23.	AWD（全时四轮驱动车型）	7.5 A
24.	–	–
25.	–	–
26.	驻车辅助*	5 A
27.	主保险丝：拖车钩接线、驻车辅助、AWD（全时四轮驱动）	30 A
28.	中控锁系统（PCL）	15 A
29.	左尾车照明：位置灯、方向灯*	25 A
30.	右尾车照明：制动灯，后雾灯，方向指示灯*	25 A
31.	主保险丝：保险丝 37、38	40 A
32.	–	–
33.	–	–
34.	–	–
35.	–	–
36.	–	–
37.	后挡风玻璃除雾器	20 A
38.	后挡风玻璃除雾器	20 A

保险丝

行李箱内的保险丝 – 行政版座驾*

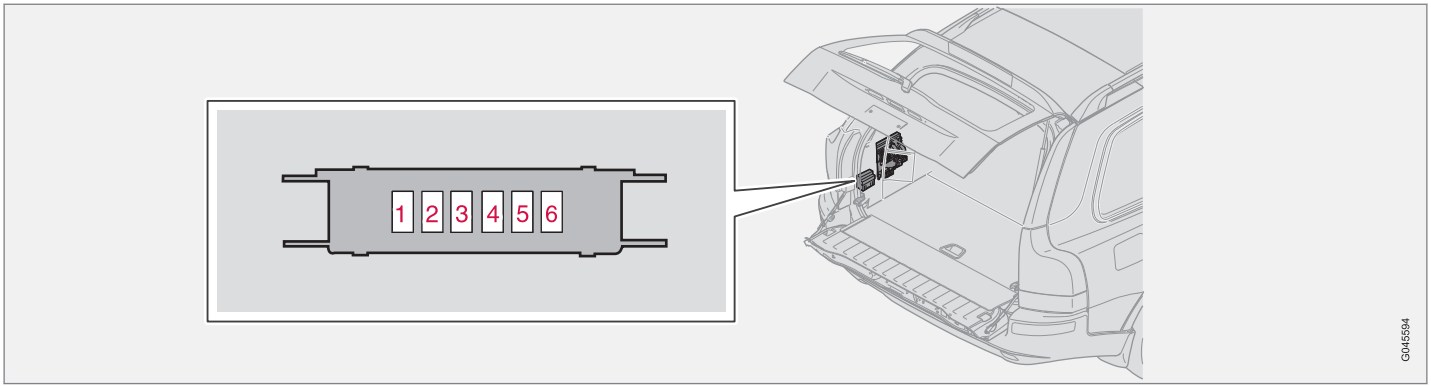

保险丝盒位于左侧盖板后面。

1.	座椅加热继电器、按摩座椅继电器，前部	5 A
2.	左后侧座椅加热	15 A
3.	右后侧座椅加热	15 A
4.	通风的前座椅、前按摩座椅	10 A
5.	–	–
6.	–	–

* 选配件/附件的更多信息，请查看“导言”。

概述..... 218
控制面板、音响..... 219
音响系统功能..... 222
收音机功能..... 226
CD 功能..... 231
菜单结构 — 音响系统..... 233
电话功能*..... 234
菜单结构 — 电话..... 240
蓝牙免提话筒*..... 243
RSE — 后座娱乐系统 — 双屏幕* 248

* 选配件/附件的更多信息，请查看“导言”。

10

信息娱乐系统

概述

信息娱乐系统

信息娱乐系统是整合音响与电话功能的一个系统。

通过连接的控制面板与方向盘按键，您可便利使用本信息娱乐系统。

XC90 可以配备 Dolby Surround Pro Logic II（杜比环绕音效系统）[1]。这可以提供理想的音乐体验，如临其境，有宽阔自然的音效。

本系统可让乘客使用耳机 * 使用不同的音源。

Dolby Surround Pro Logic II[1]

Dolby Surround Pro Logic II（杜比环绕音效）可将二声道的立体声分配到左、中、右及后扬声器。此系统提供比标准二声道立体音响更真实的音响品质。

Dolby Surround Pro Logic II 和 Dolby 图像为 Dolby Laboratories Licensing Corporation（杜比实验室专利公司）的注册商标。Dolby Surround Pro Logic II System（ 杜比环绕音效系统 II 型）是在 Dolby Laboratories Licensing Corporation（杜比实验室专利公司）授权下制造。

[1] 使用于Premium Sound（顶级音响系统）。

* 选配件/附件的更多信息，请查看“导言”。

音响控制器

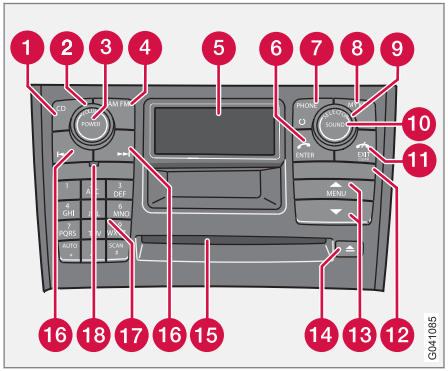

1. CD - 快捷键
2. VOLUME - 音量（旋钮控制）
3. POWER - 音响“打开/关闭”
4. AM/FM - 可在调频台 FM1，FM2 与调幅台 AM 之间切换
5. 显示屏
6. ENTER - 在菜单中选择、启动一个选择或进入文件夹结构并开始播放音频文件（如果 CD 播放机中的一张光盘含有音频文件）。要想了解更多信息，请参阅页码 231。
7. PHONE - 电话 开/关/待机
8. MY KEY - 可设定的最喜爱功能快捷键键
9. SELECTOR - 选择音响音源（旋转控制器）
10. SOUND - 音响设定
11. EXIT/CLEAR - 按钮可在菜单内来回浏览，取消某选择，将电话设定到待机模式，或输入内容和号码时消除前一字符
12. SIM 卡固定座
13. MENU - 菜单选择按钮
14. CD 和 CD 换盘机退出*
15. CD 播放机和 CD 换盘机*
16. 寻找/更换曲目/电台或当输入文字和数字时往前和往后浏览
17. 电台设定按钮/选择 CD 换盘机位置*（1-6），电话的号码和字符按钮及菜单快捷键。
18. IR* - 遥控接收器

▶▶

控制面板、音响

方向盘键盘

音响 — 电话*

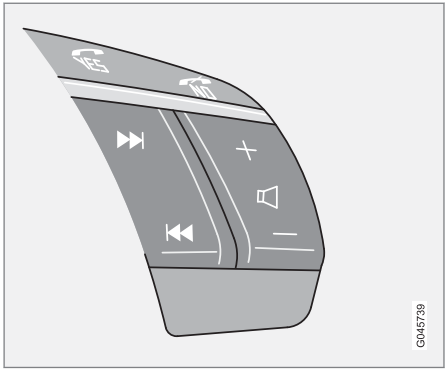

方向盘键盘下方的四个按钮可控制收音机和电话。各个按钮的功能取决于哪个系统在启动状态。方向盘键盘可用于调整音量、在预设电台之间切换以及变换 CD 曲目。这个键盘内的两个上方的按钮（Yes 和 No）是分别用于回答和结束电话。想在声音菜单和电话菜单之间转换，按下 No。

菜单

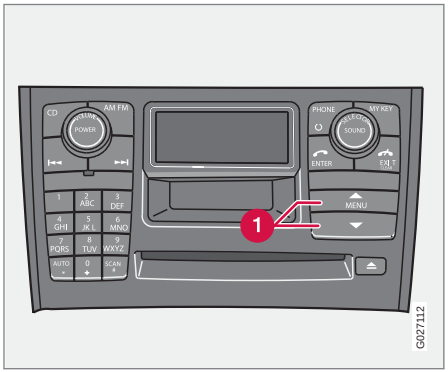

某些的信息娱乐系统功能由菜单系统控制。目前的菜单层次会出现在显示器右上方。菜单选项出现在显示器中央。

- MENU 可引导到菜单系统。用向上/向下按钮 1 可在菜单不同选项之间浏览。
- ENTER 可选择或启动/禁用菜单选项。
- EXIT 键可让您在菜单结构往后退一步。长按一下 EXIT 键可退出菜单系统。

快捷键

菜单选项是编号的，也可以直接用键盘号码键钮（1-6）直接选用。

自设快捷键按钮 — MY KEY

使用 MY KEY 可在菜单内储存自己喜爱的功能，例如 TP。

– 在菜单内选择要储存的功能，则长按 MY KEY 两秒以上。

当 My Key stored. 在显示屏显示时，该功能已储存完毕。

– 短按 MY KEY 启动功能。

可以用“我的按钮”来储存的功能

Random

Disc text

TP

News

Radio text

PTY scan

AF

Regional

Surround

* 选配件/附件的更多信息，请查看“导言”。

有耳机插孔的控制面板*

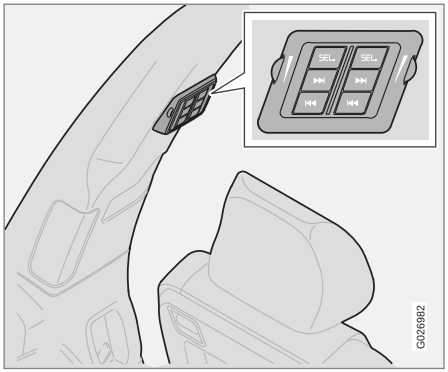

建议使用电阻为 16 - 32 ohm 且灵敏度为 102 dB 或更高的耳机以取得最佳音效重现。

启动/关闭

在音响系统启动时控制面板以 SEL 启动。在音响系统关闭时关闭自动执行或者长按 SEL 加以关闭。

前后浏览/搜寻

短按 / 用于在 CD 曲目或预设电台之间浏览。长按用于快转 CD 曲目或自动搜寻电台。

限制

通过喇叭播放的音源（FM、AM、CD 等等）无法从后控制面板进行控制。

如果耳机正播放电台而另一个音源正通过喇叭播放，则 RDS 信息可能不会出现。

音响系统功能

ON/OFF 开关 — 音响

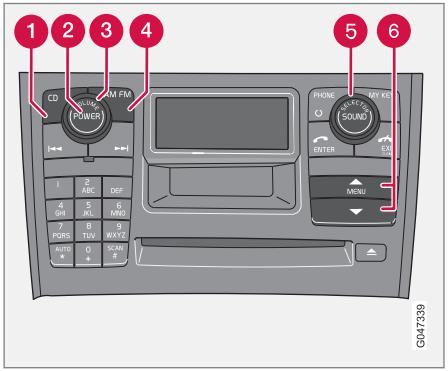

按 **POWER** 按键 2，可将音响系统打开或关闭。

当点火开关关闭时音响系统为启动状态时，在车辆重新启动时，音响会自动重新启动。

音量控制

顺时针或逆时针方向转动旋钮 3 可分别提高或降低音量。音量控制为电子式并且无终点位置。音量也可通过方向盘键盘提高（+）或降低（-）。

选择音源

按 **AM/FM** 4 按钮可在 FM1、FM2 以及 AM 之间切换。**CD** 按钮 1 启动 CD 播放机/换片机。

转动 **SELECTOR** 5，可在外接音源 — **AUX**、**USB*** 和 **BT*** 与内部音源 CD 播放器与 CD 换盘机* 之间切换。

外接音源

外部音源

AUX AUX 输入插座可以用来连接 iPod®或一个 MP3 播放器。

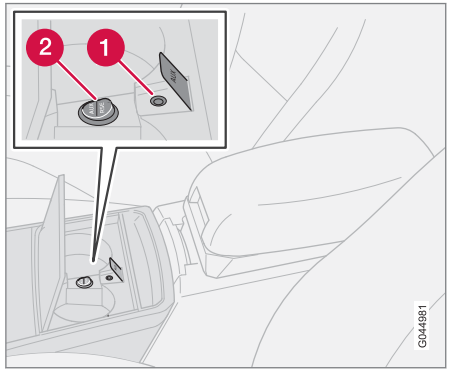

AUX 输入插口和用于 AUS/RSE 的音响开关。*

1 AUX 输入插口（3.5 mm）

2 音响开关 **AUX/RSE***

如果汽车配有 RSE*，有一个 **AUX** 和 **RSE** 音响的开关。开关有两个位置：

- **AUX** — 外部音源的声音文件通过音响系统播放。
- **RSE** — RSE 的声音文件通过音响系统播放。

重要

插头插在 **AUX** 外接设备插孔时，杯架的盖子必须打开。

* 选配件/附件的更多信息，请查看“导言”。

注意

在音响系统处于 AUX 模式时，如果播放机载入，音响品质可能受到影响。在此情况，请避免载入播放机。

有时外接音源 **AUX** 可以用不同于内部音源的音量收听。如果外接音源的音响音量太高，则音效品质可能受影响。要防止此现象，可用如下方法调节外接音响输入音量：

1. 选择菜单中 AUX 输入音量并按下 **ENTER** 按键。
2. 用 **SELECTOR** 来调控音量，或用按键 6 来向上/向下调控。结束调控时可按 **ENTER** 按键。

注意

用方向盘键盘无法操作。

USB*

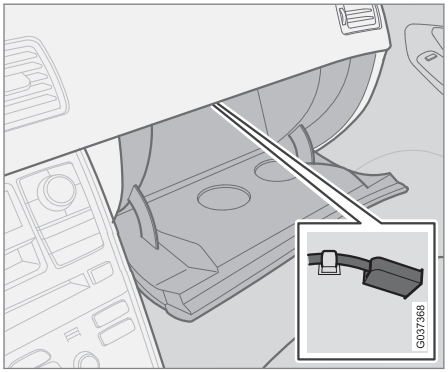

USB 连接。*

如果您选择连接 iPod®、MP3 播放器或 USB 记忆卡到 USB 连接插口上*，那么您可以通过汽车音响控制器来控制媒体。

注意

把这个媒体播放机/USB 记忆卡连结到该电缆和插口上，放入这些部件，然后关闭手套箱。

1. 使用 **SELECTOR** 按键来选 USB。
   > 连接设备出现在显示屏上。
2. 将您的 iPod®、MP3 播放器或 USB 记忆卡连接到 USB 插口*，请参阅前图。
   > 当系统从储存媒体下载档案结构时，文字加载会出现在显示屏上。这需要一些时间。

下载完毕之后，曲目信息就会在显示屏上显示。

现在即可使用 ⏮ / ⏭ 按键来快速浏览/改变曲目：

- 短促按压可在曲目之间浏览。
- 按住则用于快速翻阅曲目。

方向盘键盘也可以用于这一目的。

注意

系统支持 MP3、WMA 和 WAV 文件格式中音乐文件的回放。然而，有些格式不同于这些格式，因此不被系统支持。系统还支持大多数的 iPod® 型号，它们是在 2005 年或以后生产。不支持 iPod® Shuffle。

USB 记忆卡

为了便于使用 USB 记忆卡，请避免在记忆卡里储存音乐文档之外的任何档案。如果储存媒体上包括了可兼容音乐文档之外的其它文档，本系统就要用较长的时间来下载。

音响系统功能

注意

系统支持与 USB 2.0 和 FAT32 文件系统相兼容的可移动存储装置，并最多可处理 500 个文件夹和 64 000 个文件。内存容量必须至少有 256 Mb。

iPod®

iPod®可以通过 USB 接口，通过播放器本身的连接线来充电和提供电源。但是，如果播放器的电池已完全没电，在连接前务必对其充电。

通过蓝牙®*传输的声音流

概述

如果汽车配有 Bluetooth®免提*装置，且连接了一部手机，那么音响系统可无线播放手机中的声音流文件。声音的导航和控制可以通过中控台按钮或方向盘键盘执行*。在一些手机中，也可改变手机中的音轨。

要想播放声音文件，必须配对一个装置并连接至汽车。有关配对和连接的信息，请参阅页码 244。BT 必须选择为声音源，请参阅页码 222。

注意

Bluetooth® 手机必须支持音频/视频远程控制配置文件（AVRCP）和高级音频分发框架协议（A2DP）。手机应使用 AVRCP 版本 1.3、A2DP 1.2。否则，一些功能可能无法使用。

注意

不是市场上所有的手机都能与汽车音响系统中的 Bluetooth® 功能完全兼容。Volvo 建议您联系一家授权的 Volvo 经销商或访问 www.volvocars.com，以获取关于可兼容电话和外部媒体播放器的信息。

播放

转动 SELECTOR 选择 BT 作为音源。

现在即可使用 ⏮ / ⏭ 按钮来快速浏览/改变声音文件：

- 短按可在声音文件之间浏览。
- 长按则用于快速翻阅声音文件。

方向盘键盘也可以用于这一目的。

最佳音响再现

音响系统通过数码信号处理进行校正取得最佳声音再现。

此调谐根据各车型与音响系统款式的组合，考虑到扬声器、 扩大器、乘客室内音效性能、听音乐者的位置等等因素。

另外还有动态调谐，考虑到音量控制级别设定、收音机信号接受情况及车速等等。

这些操作说明中解释的控制器，如低音、高音与平衡器等，都只用于使车主能够根据个人品味调谐音响再现。

音响设定

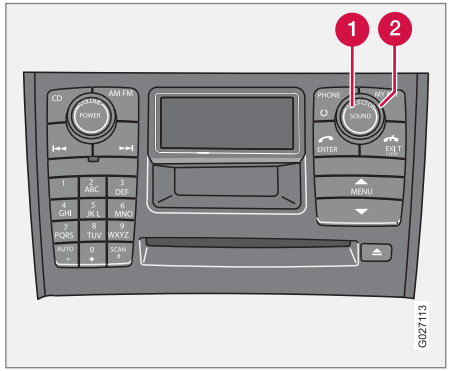

1. 按 SOUND 按钮 1。
2. 重复按 SOUND 按钮，直到找到您想设定的功能。可在低音、高音、FADER、声道平衡、CENTRE*、 或 SURROUND*之间选择。
3. 使用 SELECTOR 旋钮 2 调整级数。显示屏会显示级数规模从最小到最大位置的刻度。中间表示正常的位置。

注意

只有在选单内选择杜比环绕音效系统 Dolby Pro Logic II（DPL II）或三声道立体声设备（3-CH）时，才能设定中央扬声器的等级。

* 选配件/附件的更多信息，请查看“导言”。

节目类型	显示屏显示
低音	低音
高音	高音
左右扬声器之间的平衡	声道平衡
前后扬声器之间的平衡	FADER
中央扬声器等级	CENTRE*
环绕音效等级	SURROUND*

环绕音效*

环绕音效设定调控声音的空间感。此设定是分别进行，包括各音源的启动与禁用均分开。

显示屏中的DD灯号表示 Dolby Pro Logic II（杜比环绕音效系统 II 型）在启动状态。环绕音效有三种不同的设定：

- Pro Logic II
- 3 声道
- 关（两声道立体声）

启动/关闭环绕音效

1. 按 MENU 按键，浏览到 Audio mode，再按 ENTER 按键。
2. 选择 SURROUND 并按下 ENTER 按键。
3. 选择 Pro Logic II、3 声道或关，并按下 ENTER 按键。

DD Dolby Surround Pro Logic II 是 Dolby Laboratories Licensing Corporation（杜比实验室授权公司）的注册商标。Dolby Pro Logic II Surround System 系统是在 Dolby Laboratories Licensing Corporation 的授权下制造。

前部均衡器 [1]

此功能用于细部调整前扬声器发出的声音。

1. 选择菜单中 Audio mode 并按下 ENTER 按键。
2. 选择均衡器前部并按下 ENTER 按键。
3. 使用菜单选择按键或 SELECTOR 旋钮设定音量等级。
4. 按下 ENTER 按键，可以选择下一个频率。您可选择五种频率。
5. 按 ENTER 按键，直到进入菜单模式以储存任何变更。

后部均衡器 [1]

此功能用于细部调整后扬声器发出的声音。

1. 选择菜单中 Audio mode 并按下 ENTER 按键。
2. 选择均衡器后部并按下 ENTER 按键。
3. 使用菜单选择按键或 SELECTOR 旋钮设定音量等级。
4. 按下 ENTER 按键，可以选择下一个频率。您可选择五种频率。
5. 按 ENTER 按键，直到进入菜单模式以储存任何变更。

[1] 某些音响系统。

收音机功能

频率调整

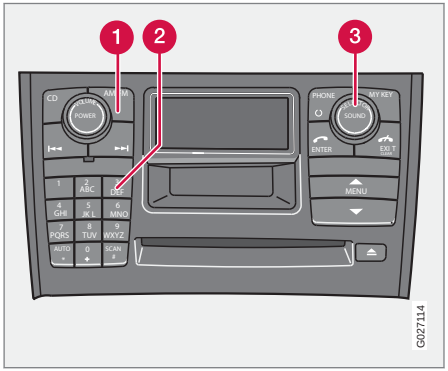

1. 选择收音机模式 AM/FM1/FM2 是用 SELECTOR 旋钮（3），或用 AM/FM 按钮（1）。
2. 短按 ⏭ 或 ⏮ 键用于寻找下一个强信号的电台。
3. 再按按钮一次可再次搜寻。

手动搜寻已知频率

1. 长按 ⏭ 或 ⏮ 按钮。MAN 出现在显示屏。收音机慢慢朝所需要方向浏览，在数秒后增加节奏。
2. 当需要的频率出现在显示屏时，释放按钮。
3. 频率可以调整，可短按箭头按钮之一、⏭ 或者 ⏮ 。

最后一次按钮后，手动调整模式功能维持五秒。

储存电台

在电台设定按钮 0 – 9（2）中任选一个按钮储存选定的电台：

1. 设定所需要的电台。
2. 按下并长按所需要的电台储存按钮。会静音数秒。显示屏显示文字信息 Channel stored。电台已经储存。

您可分别在 AM、FM1 与 FM2 下面各储存 10 个电台，即总共储存 30 个电台。

AUTOSTORE — 自动储存电台

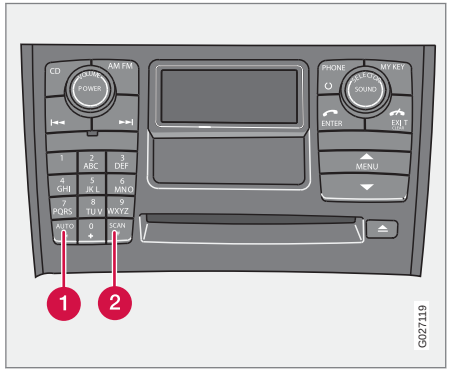

AUTO（1）可以搜寻十个信号最强烈的电台并储存到分开的内存中。该功能在对于电台以及其频率不熟悉的地区尤其实用。

开始自动储存

1. 使用 AM/FM 选择波长。
2. 持续长按 AUTO（1），直到 Autostoring 出现在显示屏上。

一旦 Autostoring 从显示器上消失，表示电台已储存。收音机继续于 Auto（自动）模式且显示器上出现 AUTO。自动储存电台现在可以用 0 – 9 按钮来选择。如果没有一个电台信号足够强，显示屏只显示 No station found。

取消自动储存的电台

– 按下 EXIT。

选择一个已自动储存的预设电台

让收音机维持在 AUTO 模式，以进入自动储存的预设电台。

1. 短按 AUTO（1）。AUTO 会在显示屏出现。
2. 按 0 – 9 按钮之一。
3. 收音机保持在自动模式，直到短按下 AUTO（1）、EXIT 或 AM/FM 退出为止。

扫描

SCAN 键（2）通过电波来自动搜寻强烈信号电台。在找到一个电台时，会播放大约 8 秒然后搜寻会继续。

启动/关闭扫描

1. 使用 AM/FM 选择波长。
2. 按 SCAN（2）启动该功能。SCAN 会在显示屏出现。
3. 使用 SCAN 按钮或 EXIT 按钮关闭。

储存电台

在 SCAN 功能启动状态时，已选择电台可以作为预设电台储存。

– 按 0 – 9 预设按钮之一，且长按不放开，直到文字信息 Station stored 在显示屏上显示。

SCAN 中断，已储存电台可作为预设台选择。

RDS 功能 [1]

RDS（无线电数据系统）将 FM 发射台连接到一个网络内。在此一网络的 FM 发射台传送信息提供 RDS 收音机以下功能：

- 当地区的接收条件不良时，自动切换到较强烈的发射台。
- 搜寻节目类型，例如交通信息或新闻。
- 接收有关现有的收音机节目文字信息。

注意

某些广播电台不使用 RDS 或仅使用该功能的特别选择的一部分。

音量控制 — NEWS/TP/ALARM（新闻/交通节目/警报）

注意

若正在播放例如一张 CD 光碟，而此时收音机接收到交通快报，CD 播放机会进入暂停模式。交通信息会以这类讯息已选定音量播放。最初选择的音源会恢复之前的音量播放。若在播放该交通快报时调整过音量，新音量会被保留并且用于下一次交通快报播放。

新闻 — NEWS

当新闻广播开始时，此功能会中断其他音源，例如 CD。

1. 使用 SELECTOR 旋钮或 AM/FM 按钮选择收音机模式。
2. 选择菜单中 News 并按下 ENTER 按钮。
3. News 出现在显示屏上。
4. 再次选择 News 并按下 ENTER 按钮，可以禁用 News 功能。

具有此功能时，来自 RDS 电台具有新闻编码的节目将会中断其他的音源，使用音量设定做此特定目的。当新闻广播完成后，音响系统返回之前的音源并恢复之前的音量设定。

若您不要收听正广播中的新闻项目：

[1] 可用的RDS功能在不同市场可能会有变化。

收音机功能

– 按 EXIT 按钮。NEWS 功能保持作用状态，收音机待命收听下一新闻节目。

交通信息 – TP

此功能中断其他音源，以便播放来自 RDS 电台的交通信息。此信息是用为此特别目的而设定的音量播放。此信息一旦播完，收音机就返回到之前的音源及其音量设定。

1. 选择菜单中 TP 并按下 ENTER 按钮。
2. TP 出现在显示屏上。
3. 再次选择 TP 并按下 ENTER 按钮，可以禁用 TP 功能

此功能启动时，TP（交通节目）字样会在显示屏显示。若设定电台可以广播交通信息则 TP 会在显示器上显示。交通信息只会在显示屏显示 TP 时才会中断该音源。

若您不要收听正广播中的交通节目：

– 请按 EXIT 按钮。TP 功能保持作用状态，收音机待命收听下一交通节目。

TP 搜寻

这个功能可让您在欧洲不同国家之间旅行时，不需选择电台，即可收听交通信息。

1. 选择菜单中 RADIO SETTINGS 并按下 ENTER 按钮。
2. 选择 TP 并按下 ENTER 按钮。
3. 选择 TP search 并按下 ENTER 按钮。

欲禁用此功能时，可再次选择 TP search，并按下 ENTER 按钮。

收音机内容

有些 RDS 电台传输节目内容、表演者等等信息。此信息会和内容出现在显示屏。

1. 按 MENU 按钮。
2. 选择菜单中 Radio text 并按下 ENTER 按钮。
3. 再次选择 Radio text 并按下 ENTER 按钮以禁用。

警报

警报是自动播放，而且此功能无法禁用。警报消息广播时，Alarm!会在收音机显示屏上显示。此功能是用于警报机动车辆驾车人员有重大事故或灾难发生，例如桥梁坍塌或核电站事故等。

节目类型 – PTY

PTY（节目类型）功能可用于选择不同节目类型，例如流行音乐或古典音乐。使用 PTY（节目类型）功能可从下表所列的不同节目类型中选择。

节目类型显示

1. 选择菜单中 RADIO SETTINGS 并按下 ENTER 按钮。
2. 选择菜单中 PTY 并按下 ENTER 按钮。
3. 选择 Show PTY 并按下 ENTER 按钮。

所选择电台的 PTY（节目类型）现在会在显示屏上显示。

注意

并非所有的无线电台均有一个 PTY 的代号。

节目类型
Current affairs
Religion
Varied speech
Country music
Documentary
Finance
Folk music
Leisure & hobby
Children's progs
Oldies music
Information
Jazz music

节目类型
Serious classic
Culture
Light classic
Easy listening
National music
Pop music
Travel
Rock music
Social affairs
Sport
Drama
Phone in
Education
Science
Weather & Metro
Other music

搜索一个特别节目类型

这个功能可帮助您在整个波段内搜寻特定的节目类型。

1. 选择 FM 1 或 FM 2 并按下 MENU 按钮。
2. 选择 RADIO SETTINGS 并按下 ENTER 按钮。
3. 选择 PTY 并按下 ENTER 按钮。
4. 选择 Select PTY 并按下 ENTER 按钮。
5. 从表列节目中选择一个或多个节目类型，然后按下 ENTER 键确认。第一个选择完成后，PTY（节目类型）灯号会在显示屏中点亮，而收音机继续待机在 PTY（节目类型）状态。
6. 一旦已选定所要的类型，可选择 EXIT/CLEAR 退出 PTY（节目类型）列表。
7. 选择 PTY scan 并按下 ENTER 按钮。若收音机找到所选定节目类型的电台，会通过扬声器播放。
8. 如果收音机找到不适合的电台时，利用 / 按钮继续搜寻。
9. 若未找到选定节目类型的电台时，收音机会恢复之前设定的频率。PTY（节目类型）随后维持在待机模式，直到选定的节目类型出现，那时，收音机会自动切换到发送选定节目类型的电台。

要禁用 PTY standby 模式时，可进入菜单并选择 Clear all PTY。灯号 PTY 会从显示屏消失，收音机恢复正常模式。

交通信息 — TP STATION（交通节目电台）

此处您可设定从哪个电台监听交通信息。

注意 TP 必须出现在显示屏，此功能才有作用。

启动/关闭 TP STATION（交通节目电台）

收听必须留意的交通信息电台。

1. 选择菜单中 RADIO SETTINGS 并按下 ENTER 按钮。
2. 选择 TP 并按下 ENTER 按钮。
3. 选择 TP-STATION 并按下 ENTER 按钮。
4. 选择 Set current 以启动该功能，或选择 RESET 以关闭该功能，再按 ENTER 按钮确认。

注意

现在仅有来自储存电台的交通信息会显示。

收音机功能

新闻 — NEWS STATION（新闻节目电台）

此处，您可从必须留意的新闻电台做设定。

注意设定的电台必须为 RDS 电台，此功能才有作用。

启动/关闭 NEWS STATION（新闻电台）

收听必须留意的新闻电台。

1. 选择菜单中 RADIO SETTINGS 并按下 ENTER 按钮。
2. 选择 NEWS STATION 并按下 ENTER. 按钮。
3. 选择 TP STATION 并按下 ENTER 按钮。
4. 选择 Set current 以启动该功能，或选择 RESET 以关闭该功能，再按 ENTER 按钮确认。

注意

现在仅有来自储存电台的新闻会显示。

自动频率更新 – AF

AF 功能选取其中一个最强发射台做为所选取的电台。收音机功能可能需要搜寻整个 FM 调频波段以找到最强的发射台。在这种情况下，收音机会静音，显示屏上显示文字信息 PI Seek Press EXIT to cancel。

启动/关闭 AF

1. 选择菜单中 RADIO SETTINGS 并按下 ENTER 按钮。
2. 选择 AF 并按下 ENTER 按钮。

要重新启动“自动频率更新”，请选择 AF 并按下 ENTER 按钮。

地区性无线电台节目 – REG

这个功能使收音机继续可听取地区性发射器，即使信号微弱也一样。

1. 选择菜单中 RADIO SETTINGS 并按下 ENTER 按钮。
2. 选择 Regional 并按下 ENTER 按钮。
3. REG 出现在显示屏上。
4. 欲禁用 REG 时，可再次选择 REG，并按下 ENTER 按钮。

提升其他网络 – EON

EON 功能在具有许多地区性电台的城市地区特别有用。它让汽车与电台发射器之间的距离决定节目功能何时应中断目前的音源以进行插播。

- Local – 功能仅在广播电台发射台很近的情况下才介入广播。
- Distant[2] – 在电台发射台距离遥远时介入广播，即使有很多静电。
- Off – 无其他发射台节目介入广播。

启动/禁用 EON（提升其他网络）

1. 选择菜单中 RADIO SETTINGS 并按下 ENTER 按钮。
2. 选择 EON 并按下 ENTER 按钮。
3. 选择 Local、Distant 或 Off，并按下 ENTER 按钮。

重新设定 RDS 功能

将所有的收音机设定回复出厂的设定值。

1. 选择菜单中 RADIO SETTINGS 并按下 ENTER 按钮。
2. 选择 Reset all 并按下 ENTER 按钮。
3. 再次按下 ENTER 按钮以确认选项。

[2] 重设为预设值/原厂设定。

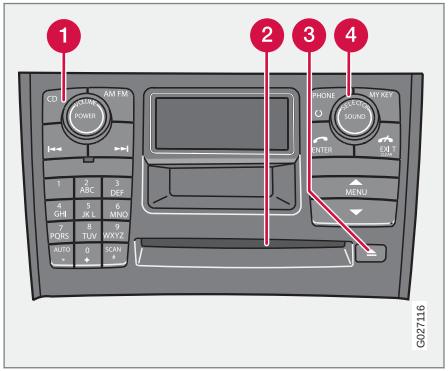

开始播放（CD 播放机）

若音响系统启动 CD 光盘模式时播放机内已有一 CD 光盘，则播放自动开始。否则，要装上一张光盘，使用选择旋钮 SELECTOR（4）或 CD 按钮（1）变为 CD 模式。

开始播放（CD 换盘机）

若音响系统启动时，已选择有一 CD 光盘的 CD 片位，则播放自动开始。否则，要使用选择旋钮 SELECTOR（4）或 CD 按钮（1）变为 CD 换盘机模式，再用数字键 1 – 6 选择一张光盘。

插入一 CD（CD 换盘机）

– 用数字按钮 1 – 6 或者导览按钮向上/向下选择一个空片位。

一空白位置标示于显示屏上。文字 Insert disc 表示可插入一片新光盘。CD 换盘机最多可容纳六片 CD。

– 把一张 CD 光盘插入 CD 换盘机片槽（2）中。

退出 CD

退出的 CD 光盘在退出位置最多停留 12 秒。之后它会被重新吸入播放机内且播放继续。

单一光盘（CD 播放机）

按退出按钮（3）退出单一光盘。

所有光盘（CD 换盘机）

在退出按钮上久按一次则退出所有光盘。整个片盒内的光盘一一退出。文字信息 MATA UT 会在显示屏显示。

此功能只在车辆停稳不动时启动。若车辆开始移动，退出动作会中断。

暂停

如果音量完全关闭，则 CD 播放机停止。播放机在音量提高时再次开始。

音频文件

除了普通的 CD 光盘外，CD 播放机也支持 MP3 与 WMA 格式的音频文件。

注意

播放机可能无法读出一些受版权保护的音响档案。

在含有音响档案的光盘插入于播放机内时，光盘的目录结构会被读入。由于光盘的品质，可能需要稍等片刻播放才会开始。

导览与播放

如果含音响档案的光盘在 CD 播放机内，则按下 ENTER 按钮会进入光盘的目录结构。目录结构与音响系统之菜单结构皆以相同方式浏览。

音频文件有一个灯号 ♩，而其目录有灯号 🗀。开始播放前，若显示屏太窄小，可以用 ⏮ / ⏭ 按钮显示音频文件名称。用 ENTER. 按钮可以开始播放所选择音频文件。

在完成播放一档案之后，会继续播放同一目录中的其他档案。在目前目录中的所有档案都已播放完毕后，系统会自动更换目录。

快转/改变 CD 曲目与音响档案

短按 ⏮ / ⏭ 按钮上的向右/向左按钮，可在 CD 曲目/音频文件之间浏览。长按，可快速翻动 CD 曲目/音频文件。方向盘按钮组也可用于此目的。

CD 扫描

这个功能播放每一 CD 曲目/音频文件的前十秒。按下 SCAN 启动。用 EXIT 按钮或用 SCAN

CD 功能

按钮可中断扫描，继续播放当前 CD 曲目/音频文件。扫描只在所选择光盘上才有效。此功能在启动状态时，文字信息 SCAN 会在显示屏上显示。

注意

若光盘文字信息在启动状态时，则显示幕上不显示文字信息 SCAN。

随机

这个功能以随机顺序播放曲目。随机播放的 CD 曲目/音响档案能够以一般方式浏览。

注意

在目前的光盘上只能在随机 CD 曲目之间浏览。

启动/关闭（CD 播放机）

若正在播放一普通 CD 光盘：

– 选择菜单中 RANDOM 并按下 ENTER 按钮。

若正在播放一片有音频文件的光盘：

– 在菜单中选择 Disc 或者 Folder，然后按 ENTER 按钮。

启动/关闭（CD 换盘机）

若正在播放一普通 CD 光盘：

1. 选择菜单中 Random 并按下 ENTER 按钮。
2. 浏览到 Single disc 或者 All discs，然后按 ENTER 按钮。

选项 All discs 只适用于换盘机内的 CD 光盘。

若正在播放一片有音频文件的 CD 光盘：

1. 在菜单中选择 Single disc 或者 Folder，然后按 ENTER 按钮。
2. 浏览到所要听的 CD 光盘或音响档案夹，然后按 ENTER 按钮。

选择另一 CD 光盘时此功能就关闭。

根据哪一随机功能在启动状态，可出现不同信息：

- RANDOM 表示只从一片光盘上随机播放曲目。
- RANDOM ALL 表示 CD 换盘机内所有音乐光盘上的所有曲目随机播放。
- RANDOM Folder 表示目前播放的光盘上的一个目录内的音频文件随机播放。

注意

若光盘文字在启动状态，则这些信息不会显示。

CD 文字内容

若 CD 上储存了标题信息，会在显示屏上显示。

启动/关闭

开始播放 CD 光盘。

– 选择菜单中 Disc text 并按下 ENTER 按钮。

CD 光盘

使用家庭烧制的 CD 光盘可能导致音质不良或完全无声。

警告

仅可使用标准规格的 CD（直径 12 厘米）。不可使用贴上标签的 CD。CD 播放机上产生的热量会造成标签松脱，损伤 CD 播放机。

FM 菜单 [1]

1. News
2. TP
3. Radio text
4. RADIO SETTINGS
   - 4.1. PTY
   - 4.2. TP
   - 4.3. NEWS STATION
   - 4.4. AF
   - 4.5. Regional
   - 4.6. EON
   - 4.7. Reset all
5. Audio mode*
   - 5.1. Surround
   - 5.2. Equalizer front
   - 5.3. Equalizer rear
   - 5.4. Reset all

调幅电台 AM 菜单

1. AUDIO SETTINGS* [2]

CD 菜单

1. Random
2. News
3. TP
4. Disc text
5. AUDIO SETTINGS* [2]

外接音响菜单

1. AUX input volume
2. News
3. TP
4. AUDIO SETTINGS* [2]

[1] 可用的RDS功能在不同市场可能会有变化。
[2] 参见“FM菜单”。

电话功能*

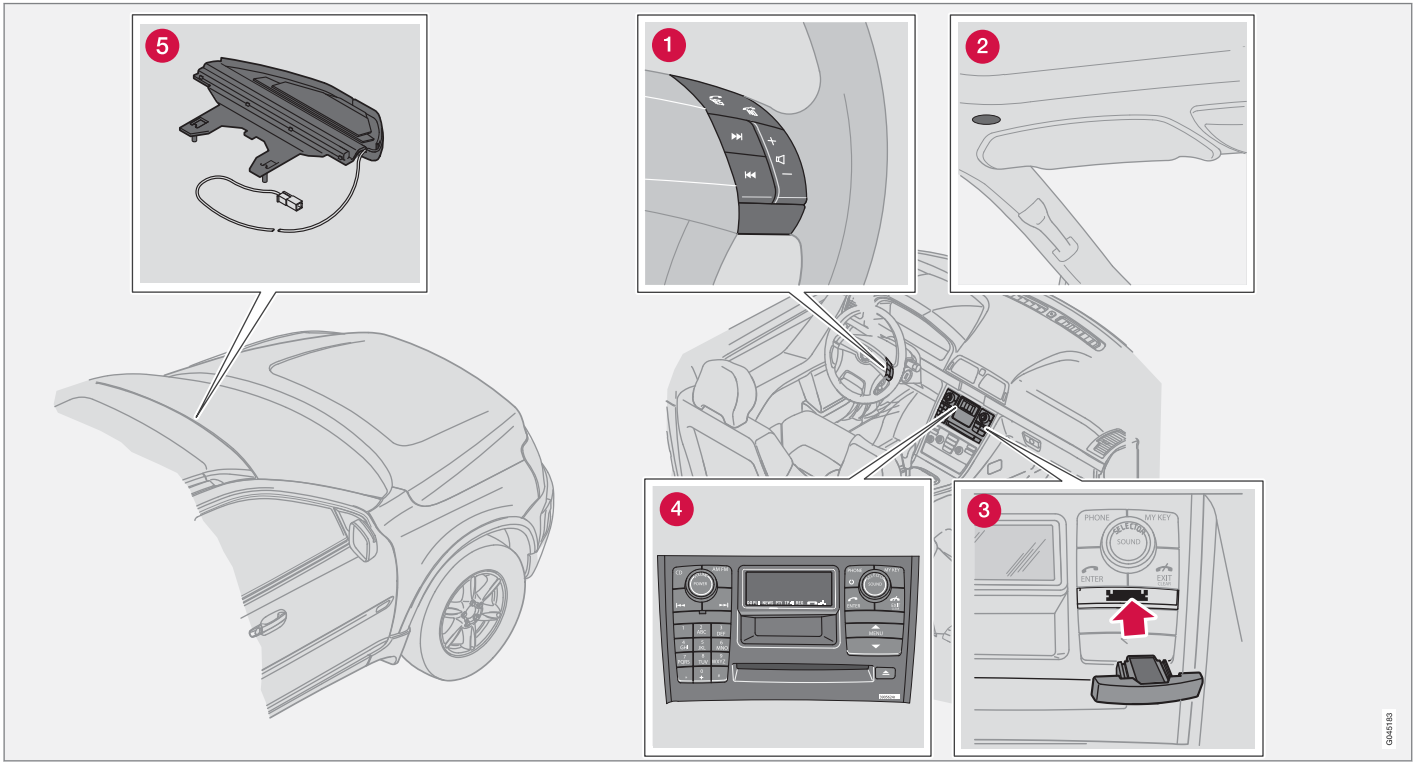

电话系统组件

* 选配件/附件的更多信息，请查看“导言”。

电话系统组件

1. **方向盘按钮*** — 您可使用方向盘按钮控制大部分电话功能。电话在启动状态时，方向盘功能只能用于电话功能。电话在启动模式时，电话信息在控制面板显示屏上总有显示。
2. **麦克风** – 用于免提话筒的麦克风安装在车顶上遮阳板旁边。
3. **SIM 卡阅读器** — SIM 卡是插在该控制面板的前部。
4. **中控台控制面板** — 所有电话功能（除通话音量外）均可通过此控制面板调控。
5. **天线** — 安装在后视镜前方的挡风玻璃上。

概述

- 交通安全总是最重要的。
- 给汽车加油时应关闭电话。
- 在易燃物工作场所，关闭系统。
- Volvo 建议您委托 Volvo 授权维修中心执行电话系统的维修服务。

紧急状况呼叫

只要是在一 GSM 服务商所涵盖的范围便可不用 SIM 卡呼叫救助中心。

1. 启动电话。
2. 拨打所在地区求助报警号码（欧盟之内：112）。
3. 请按控制面板或者方向盘键盘上的 ENTER 按钮。

控制

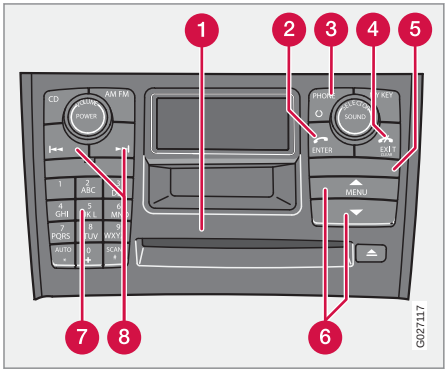

1. 显示屏
2. ENTER — 接听某一电话，进行菜单选择或从待机模式启动电话。
3. 开/关/待机。
4. EXIT/CLEAR – 结束/拒绝电话，在菜单内来回浏览，取消某一选择或消除输入的数字/字符。
5. SIM 卡固定座
6. 选单选择按键

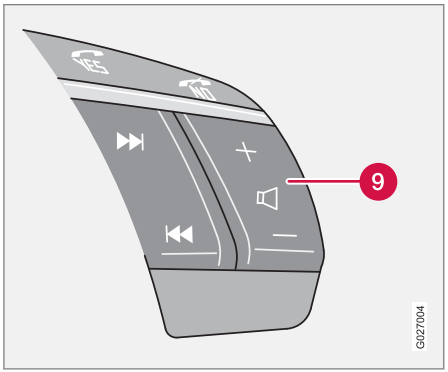

7. 数字/字符按钮和菜单快捷键。
8. Seek — 当输入文字和号码时向前或向后浏览
9. 在通话中增加/减少音量。电话不使用中央扬声器*

电话功能*

开/关/待机开关

启动系统：

– 按下 PHONE 按钮（3），就可以启动电话系统。

关闭系统：

– 长按 PHONE 按钮，可以关闭电话系统。

用待机模式继续使用系统：

1. 短暂按下 PHONE 按钮，或按下 EXIT/CLEAR 按钮可将电话保留在待机模式。
2. 按下 PHONE 按钮可使系统恢复作动。

电话启动或在待机模式时，显示屏上会显示话筒符号。

若在电话系统启动中关闭车辆点火开关，则在下次打开点火开关时电话将会开机启动。电话系统关机时，无法收到电话。

通话期间减低音量

若启动收音机时电话响起，在接听电话时收音机音量会降低。电话结束时，音量恢复之前的设定。收音机音量也可在接听电话中做调整，电话结束时新选择音量将会恢复。音响系统的音量也可在电话接听期间完全关闭，请参阅页码 242。

此功能只适用于 Volvo 整合式电话系统。

待机模式

在待机模式中，当音响系统启动时可以接收电话，音响系统音源的信息会出现在显示屏。

要使用电话系统其他功能时，电话必须在启动模式。

菜单快捷键

一旦使用菜单按钮进入菜单系统，您可使用编号而不用箭头按钮，并用 ENTER 按钮在主菜单中选择正确菜单。各菜单均有编号。编号和菜单选项会一起在显示屏显示。

交通安全

为了安全，部分的电话菜单系统在行车时速超过 8 公里时无法使用。此时仅可完成那些已经开始的菜单系统操作。

速度限制器可以使用菜单的功能选项 5.6 来停止作用。

SIM 卡

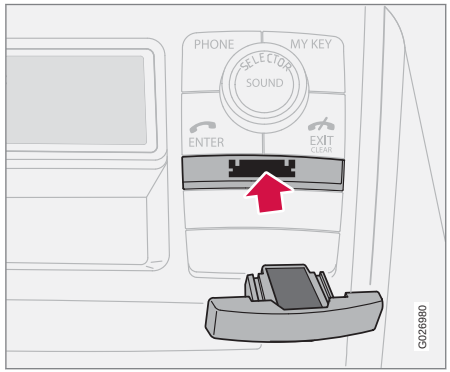

电话只有在配合有效的 SIM 卡 Subscriber Identity Module（用户识别模块）时才能使用。您的电话网络服务公司会提供此卡。

要使用电话时，请务必插入 SIM 卡。

1. 关闭电话。
2. 压下打开 SIM 卡卡座。
3. 插入 SIM 卡，金属面朝下。
4. 确认 SIM 卡的缺角位置和卡座的缺角位置相配合。
5. 压入 SIM 卡座。

当您使用 SIM 卡有困难时，与您的网络服务商联系。

* 选配件/附件的更多信息，请查看“导言”。

拨出和接听电话

拨出：

– 拨电话号码，并按下方向盘或控制面板键盘的 ENTER 按钮。

收听来电：

– 按下 ENTER。也可以使用自动应答功能，请参阅页码 242。

通话进行中，车辆音响系统可以自动静音，请参阅页码 242。

结束通话

– 按下方向盘内或控制面板键盘的 EXIT/CLEAR 按钮。

音响系统恢复之前的播放活动。

拒绝接听时按下 EXIT/CLEAR。

最后通话的号码

最后通话的号码和人名会自动储存。

1. 按下方向盘内或控制面板键盘的 ENTER 按钮。
2. 使用菜单按钮向前或向后浏览至最后接通的电话号码。最后接通的电话号码会出现在显示屏。
3. 按下 ENTER。

快速拨号

储存快速拨打号码

储存在电话簿内的号码可以链接到快速拨号键（1 – 9）。

操作如下：

1. 选择菜单中 Phone book 并按下 ENTER 按钮。
2. 浏览到 One-key dial（请参阅页码 242），按下 ENTER。
3. 选择欲快速拨号的号码。按下 ENTER 按钮确认。
4. 寻找电话簿中需要的名称或电话号码。按下 ENTER 按钮做选择。

使用快速拨号

1. 要打电话时，长按需要的快速拨号按钮两秒或短暂按下按钮，然后按下 ENTER 按钮。
2. 启动电话后，在使用快速拨号之前必须等待一些时间。

注意

若想使用快速拨号号码，就必须启动“选单 3.4”。有关选单选项说明下的“快速拨号”，请参阅页码241。

电话待接

通话中若听到听筒内发出两个提示音，表示有人插拨电话。此功能可在菜单中启动或禁用。

当发生此状况时，您可以选择接听或拒绝接听。若不愿意接听，可按下 EXIT/CLEAR 或不做回应。

若希望接听此电话，按下 ENTER 按钮。现在接听中的电话将会处在“待接模式”。若按下 EXIT/CLEAR 按钮，则两处通话同时结束。

通话时的功能

通话中可以使用下列功能（用箭头按钮浏览并按下 ENTER 按钮就可做一选择）：

Secret mode/ Secret mode off	静音模式
Hold/Resume	选择电话是否置于待接状态或恢复
Phone book	显示电话簿

在现有电话或停车通话时，可以使用下列功能（用箭头浏览并按下 ENTER 做选择）

电话功能*

Secret mode/ Secret mode off	静音模式
Phone book	显示电话簿
Join	与两方同时通话（会议电话）
Swap	切换两方之间的通话

电话音量

通话中要增加或降低音量，可按方向盘按钮中的+键或者-键。

当电话启动时，方向盘按钮上的按钮只可控制电话功能。

为了使用这些按钮调整音响设定，电话必须在待机模式，请参阅页码 236。

电话簿

电话号码和名字可以储存到电话记忆或 SIM 卡记忆。

当您接收到记忆中储存的电话号码时，其名字将会显示在显示屏。

电话记忆可以储存最多 255 个名字。

用名字储存电话号码

1. 按下 MENU 按钮，选择 Phone book，并按下 ENTER 按钮。
2. 浏览到 New number 并按下 ENTER。
3. 输入姓名并按 ENTER 按钮。
4. 输入号码并按下 ENTER 按钮。
5. 选择储存记忆方式，并按下 ENTER 按钮。

从记忆中拨号

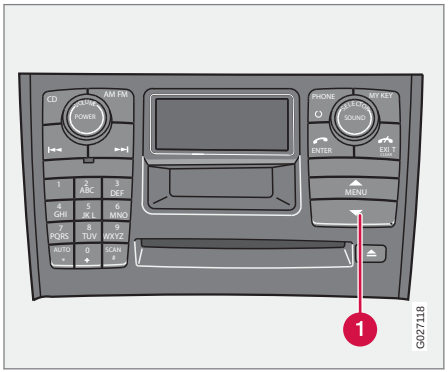

– 按下 MENU 按钮向下箭头（1）或方向盘上的 ，以便在电话簿内搜寻。

从下列方式中选择：

1. 按下 ENTER 按钮并用箭头按钮浏览，直到找到需要的名字。
2. 按下姓名首字母键（或输入全名）并按下 ENTER 按钮。
3. 按下 ENTER 按钮可拨打所选择号码。

输入名字或信息

按下相关字符的按钮：按下第一次为第一个字符，第二次为第二个字符，以此类推。按下 1 为输入空格。

1	空格 1 - ? ! , . : ″ ’ ( )
2	a b c 2 ä å à æ ç
3	d e f 3 è é
4	g h i 4 ì
5	j k l 5
6	m n o 6 ñ ö ò Ø
7	p q r s 7 ß
8	t u v 8 ü ù
9	w x y z 9
*	如果两字符是用同一按钮可用此键。

* 选配件/附件的更多信息，请查看“导言”。

0	+ 0 @ * # & $ £ / %
#	切换大小写字母。
EXIT	删除最后一个字母或输入的号码。若按下时间较长，全部号码或文字会被删除。

停止内容输入

1. 长按 EXIT/CLEAR 按钮可清除所有输入的字符。
2. 再持续长按 EXIT/CLEAR 按钮可返回菜单。

双 SIM 卡

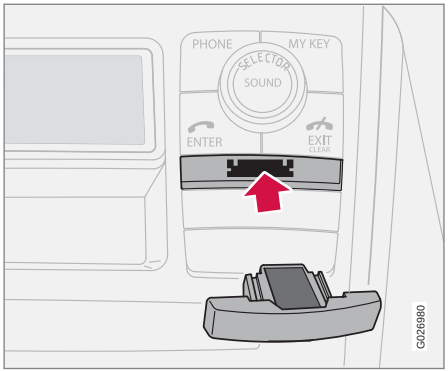

许多电话网络服务公司提供双 SIM 卡 — 一卡用于车上电话，另一卡为随身电话使用。双 SIM 卡可让您在不同话机上使用相同号码。请咨询您的电话网络服务公司是否提供双 SIM 卡服务。

规格

输出	2 W
SIM 卡	小，3 V
记忆输入	255 [A]
SMS 短信	是
数据/传真	否
双频	是（900/1800）

[A] 电话记忆含有255个位置。SIM卡记忆位置数量依据您的电话开户情况而异。

IMEI 号码

要封锁该电话时，必须向电话网络公司提供电话的 IMEI 号码。这是编入电话程序内的 15 位序列号。请拨*#06# ，该号码就会显示于显示器。请记下号码并将它放在安全的地方。

菜单结构 — 电话

概览

1. Call register
   - 1.1. Missed calls
   - 1.2. Received calls
   - 1.3. Dialled no.
   - 1.4. Erase list
     - 1.4.1 全部呼叫
     - 1.4.2 未接来电
     - 1.4.3 Received calls
     - 1.4.4 Dialled no.
   - 1.5. 呼叫时长
     - 1.5.1 Last call
     - 1.5.2 Call count
     - 1.5.3 Total time
     - 1.5.4 复位计时器
2. 电话簿
   - 2.1. 搜索
   - 2.2. New number
   - 2.3. 全部复制
     - 2.3.1 SIM 至电话
     - 2.3.2 电话至 SIM
   - 2.4. Speed dial
     - 2.4.1 Active
     - 2.4.2 Select numbers
   - 2.5. 清除 SIM 中信息
   - 2.6. 清除电话中信息
   - 2.7. 内存状态
3. 信息
   - 3.1. Read
   - 3.2. Write
   - 3.3. Message settings
     - 3.3.1 SMSC 号码
     - 3.3.2 有效时间
     - 3.3.3 Message type
4. Call options
   - 4.1. Send my no.
   - 4.2. 呼叫等待
   - 4.3. 自动接听
   - 4.4. Automatic redial
   - 4.5. 语音信箱号码
   - 4.6. 呼叫转移
     - 4.6.1 全部呼叫
     - 4.6.2 When engag.
     - 4.6.3 Not answered
     - 4.6.4 Not reachable
     - 4.6.5 Fax calls
     - 4.6.6 Data calls
     - 4.6.7 Cancel all
5. 更换电话
   - 5.1. 汽车电话
   - 5.2. 添加电话
   - 5.3. Added phones [1]

注意

上面的选单只适用于配备 Bluetooth™ 免持听筒的车辆。

6. Tel. settings
   - 6.1. Network
     - 6.1.1 Automatic
     - 6.1.2 Manual select

[1] 最多3个电话。

6.2. SIM 安全性

6.2.1 开启

6.2.2 关闭

6.2.3 Automatic

6.3. 更改 PIN 码

6.4. Audio

6.4.1 铃声音量

6.4.2 Ring signal

6.4.3 收音机静音

6.4.4 Msg. beep

6.5. Factory settings

菜单选项说明

1. 通话记录

1.1. 未接电话

未接的通话列表。您可以选择拨打、删除或把该电话号码储存到电话簿等。

1.2. 已接电话

已接的通话列表。您可以选择拨打、删除或把该电话号码储存到电话簿等。

1.3. 拨出电话

拨过的号码列表。您可以选择拨打、删除或把该电话号码储存到电话簿等。

1.4. 删除清单

在菜单 1.1、1.2 和 1.3 可以找到如下述的列表进行消除。

1.4.1. 全部

1.4.2. Missed

1.4.3. Received

1.4.4. Dialled

1.5. 通话时间

全部通话或最近一次通话的通话时间。需要有电话密码才能重设通话计时器（请参阅菜单 5.4）。

1.5.1. Last call

1.5.2. Call count

1.5.3. Total time

1.5.4. 复位计时器

2. 电话簿

2.1. 搜索

在电话簿内搜索姓名。

2.2. 新号码

将姓名和电话号码储存到电话簿内，请参阅页码 237。

2.3. 复制全部

将电话号码与姓名从 SIM 卡复制到电话内存。

2.3.1. From SIM to phone memory

2.3.2. From phone to SIM memory

2.4. 快速拨号

储存在电话簿中的号码可储存为快速拨号。

2.5. 删除 SIM

选择消除 SIM 卡的整个记忆。

2.6. 删除电话

清除整个电话记忆。

2.7. 内存状态

显示 SIM 卡和电话内存内姓名和电话号码已占用多少个位置。此表格显示有多少个可用的空间被占用，例如 100（250）。

3. 信息

3.1. 已读

已接收的文字信息。选择是否要删除、转发、变更或储存整个或部份的信息。

3.2. 写入

使用键盘编写信息。选择是否储存或送出。

3.3. 信息设定

输入您希望为您传送信息的信息中心号码（SMSC 号码）及预定将该留言储存在留言中心的时间。关于信息设定的资讯，请询问您的网络服务公司。通常，这些设定是不能被改变的。

3.3.1. SMSC 号码

3.3.2. 有效时间

菜单结构 — 电话

3.3.3. 信息类型

4. 通话选项

4.1. 发送本话机号码
在拨打电话时选择向通话方显示或隐藏本话机号码。关于永久隐藏话机号码，请咨询您的电话网络服务公司。

4.2. 电话待接
通话中提醒另有一通来电。

4.3. 自动答应
要想自动地接听一通来电。

4.4. 重拨
拨打之前占线的电话号码。

4.5. 语音信箱号码
储存语音信件号码。

4.6. 来电转接
选择何时及什么类型的来电必须转接到指定的电话号码。

4.6.1. 全部呼叫

这个设定只适用于进行中的通话。

4.6.2. When engag.

4.6.3. Not answered

4.6.4. Not reachable

4.6.5. Fax calls

4.6.6. Data calls

4.6.7. Cancel all

5. 改变电话

5.1. 汽车电话
选择内置电话。

5.2. 添加电话
添加汽车电话到列表“已添加电话”内。

5.3. 已添加电话
选择连接到一个已添加的电话（多至 3 个电话）。

注意

上面的选单只适用于配备 Bluetooth™ 免持听筒的车辆。

6. 电话设定

6.1. 网络
自动或手动选择一个电话网络。在电话基本模式中，显示屏上会显示所选定的网络服务公司。

6.1.1 自动

6.1.2 手动选择

6.2. SIM 卡安全性
选择是否需要输入 PIN 密码，或电话是否应该自动抓到 PIN 密码。

6.2.1. 开启

6.2.2. 关闭

6.2.3. Automatic

6.3. 更改 PIN 码
更改 PIN 密码。把该密码写下来并保存在安全的地方。

6.4. 声音

6.4.1. 音量

调整电话铃声的音量。

6.4.2. Ring signal

有五种不同的铃声信号。

6.4.3. On/Off

Mute radio.

6.4.4. Msg. beep

6.5. 原厂设定
回至系统的原厂设定。

概述

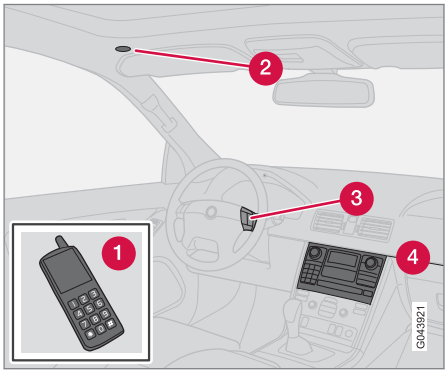

系统概览

1. 汽车电话
2. 麦克风
3. 方向盘键盘*
4. 中控台控制面板

Bluetooth™

配备 Bluetooth™（蓝牙）的汽车电话可无线连接至音响系统。音响系统以免提的方式工作，具有远距控制汽车电话的功能选项。麦克风安装在遮阳板（2）旁边的车顶内衬上。汽车电话不论是否连接，皆可通过本身的按钮进行操作。

注意

只有某些手机款式与车辆的免持听筒功能相容。Volvo 建议您寻求 Volvo 授权经销商的协助，或者参阅本公司网站 www.volvocars.com 以了解功能相容之汽车电话的信息。

电话功能，控制装置概览

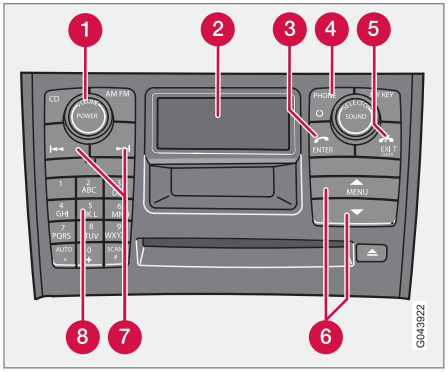

中控台控制面板。

1. **VOLUME** — 音量，与方向盘键盘具有相同的功能*。
2. 显示屏
3. **ENTER** — 接听某一电话，进行菜单选择或从待机模式启动电话。
4. **PHONE** — 开/关/待机。
5. **EXIT** — 结束/拒绝电话，在菜单内来回浏览，取消某一选择或消除输入的数字/字符。
6. **MENU** 可引导到菜单系统。用向上/向下按钮可在菜单不同选项之间浏览。
7. Seek — 当输入文字和号码时向前或向后浏览
8. 数字/字符按钮和菜单快捷键。

切记

菜单可以从中控台和方向盘键盘进行控制。关于菜单的概述，请参阅页码 220。

注意

如果车辆既配备 Bluetooth™ handsfree 免持听筒同也配备内建式电话，那么在电话选单内会有一个附加的选单，请参阅页码 246。

启动/禁用

短按一下 **PHONE** 会启动免提功能。显示屏顶部的电话文字显示它在电话模式。符号 显示免提功能已启动。

按住 **PHONE** 会关闭免提功能且断开与电话的连接。

蓝牙免提话筒*

连接汽车电话

汽车电话连接方式有所不同，取决于之前是否已进行连接过。首次连接汽车电话时，请依照以下说明进行：

选择 1 – 通过汽车的菜单系统

1. 让汽车电话通过 Bluetooth™ 可监测/可显示，请参阅汽车电话说明书或沃尔沃网页 www.volvocars.com。
2. 用 PHONE 启动免提功能。
   > 菜单选项添加电话出现在显示屏上。如果已登记过一支以上的汽车电话，则这些也会显示。
3. 选择添加电话。
   > 音响系统搜寻在附近的汽车电话。该搜索大约费时 30 秒。被搜寻到的汽车电话以其各自的 Bluetooth™ 名称显示于显示屏。免持功能的 Bluetooth™ 名称会在汽车电话上显示，例如 My Volvo Car。
4. 选择音响系统显示屏上汽车电话中的一个。
5. 通过汽车电话键盘输入显示在中控台显示屏上的系列号。

选择 2 — 通过电话的菜单系统

1. 用 PHONE 启动免提功能。如果连接了一个电话，就把连接的电话切断。
2. 利用电话的 Bluetooth™ 搜索，请参阅汽车电话的使用说明书。
3. 在您的汽车电话上找到的单元列表内选择 My Volvo Car。
4. 在候答 PIN 密码信号时，请把 PIN 密码“1234”输入到汽车电话内。
5. 选择从汽车电话上连接到 My Volvo Car。

汽车电话已被登记（配对）且自动连接至音响系统，显示屏显示正在同步文字。关于汽车电话登记方式的详细信息，请参阅页码 245。

建立连接时，灯号 会显示且汽车电话的 Bluetooth™ 名称显示于显示屏。此时汽车电话可从音响系统控制。

拨出电话

1. 请确认文本电话显示在显示屏顶部且符号出现。
2. 拨打电话号码或使用电话簿，请参阅页码 246。
3. 按下 ENTER。

以 EXIT 按键中断电话。

关闭汽车电话

如果汽车电话出了音响系统的范围外，将自动离线。关于连接的详细信息，请参阅页码 245。

按住 PHONE 按钮，就可关闭免提功能，手动断开连接。当发动机关闭时，免提话筒功能也禁用。

在汽车电话断开时，来电可通过汽车电话的内置麦克风与扬声器继续。

注意

一些手机要求从手机键盘确认免提转移。

拨出和接听电话

来电

用 ENTER 接听来电，即使音响系统在 CD 或 FM 模式中。拒绝或用 EXIT 结束。

自动接听

自动应答功能表示来电会自动被接受。可在 Phone menu ➔ CALL OPTIONS ➔ 自动接听下启动/禁用。

通话中的菜单

在通话期间按下 MENU 或 ENTER，获得下列功能：

- Mute microphone – 音响系统麦克风静音。
- Move call to mobile – 该来电转接到汽车电话上。

* 选配件/附件的更多信息，请查看“导言”。

注意

对于一些手机，当使用私密功能时，连接会中断。这是正常的。免提功能会询问您是否想重新连接。

- 电话簿 - 搜索电话簿。

注意

当前通话期间，不能接听新来电。

声音设置

电话呼叫音量

电话音量可以在通话中调节。使用方向盘键盘*。

音响系统音量

在电话模式（电话）中，音响系统音量可以照常用 VOLUME 调节。

音源可以在来电时自动静音，选择是在 Phone menu ➔ PHONE SETTINGS ➔ SOUNDS AND VOLUME ➔ Mute radio。

铃声音量

进入 Phone menu ➔ PHONE SETTINGS ➔ SOUNDS AND VOLUME ➔ 铃声信号音量，并用中控台控制面板上的▲/▼进行调节。

铃声信号

免提功能已整合了电话铃声信号，其选择可以在 Phone menu ➔ PHONE SETTINGS ➔ SOUNDS AND VOLUME ➔ 铃声信号 ➔ 铃声信号 1 等下面进行。

注意

当使用免提系统的内置信号之一时，连接电话上的铃声将不会关闭。

要选择所连接电话的铃声信号[1]，可进入 Phone menu ➔ PHONE SETTINGS ➔ SOUNDS AND VOLUME ➔ RING SIGNALS ➔ Use mobile phone signal 下面操作。

登记与连接详情

最多可登记 3 个汽车电话。每支电话执行一次登记。在登记后，此汽车电话会在增加的电话列表中。一次只能连接一个汽车电话。电话可以在 Phone menu ➔ Bluetooth ➔ 移除电话下面禁用登记。

自动连接

在免提功能启动时，如果上次连接的汽车电话在范围内，则它会自动连接。在音响系统搜寻上次连接之电话时，它的名称会显示在显示屏。如果要切换至手动连接另一支电话，请按下 EXIT 按钮。

手动连接

如果您想连接与上次连接之汽车电话不同的另一支汽车电话或是更改所连接的汽车电话，请如下进行：

把音响系统设定到电话模式（电话），然后按照显示屏内的指示说明操作，或者按照下面的说明，使用菜单系统来改变连接的汽车电话。

菜单结构有两种款式可选用，这取决于汽车只有 Bluetooth™ 还是也有内置的电话。

- 对于只有 Bluetooth™ 的汽车，其连接可在 Phone menu ➔ Bluetooth ➔ 更换电话 ➔ 添加电话下面执行，或选择一个之前连接过的电话。
- 对于有内置电话和 Bluetooth™ 的汽车，其连接可在 Phone menu ➔ 更换电话 ➔ 添加电话下面执行，或选择一个之前连接过的电话。

[1] 并不被所有汽车电话支持。

蓝牙免提话筒*

电话簿

电话簿的所有使用前提是文本电话显示在显示屏顶部且有符号出现。

音响系统会储存一份来自每一登记之汽车电话的电话簿。每次连接时，电话簿自动被复制至音响系统。禁用该功能是在 PHONE SETTINGS ➔ Synch. phone book 下。搜索联络人只有在已连接电话的电话簿中才可执行。

注意

如果汽车电话不支持电话簿的复制，则在复制完成时会显示列表是空的。。

若电话簿含有目前来电者的联络信息，则这会显示于显示器。

搜寻联络人

在电话簿中搜索的最方便的方法是长久按住按钮 2 – 9。这可开始根据该按钮的第一个字母进行电话簿搜索。

电话簿也可通过中控台控制面板上的▼按钮或通过方向盘键盘上的 按钮获得。用▼/▲按钮或 / 按钮浏览联系人。该搜索也可在 Phone book ➔ 搜索下的电话簿“搜索”菜单中进行：

1. 输入联络人名字的前几个英文字母并按下 ENTER。或者仅按下 ENTER。
2. 浏览至一位联络人并按下 ENTER 进行拨打。

语音识别

汽车电话可使用语音识别功能进行拨打，做法是按住 ENTER 按钮。

注意

只有某些可选用的汽车电话能与语音辨认功能完全相容。Volvo 建议您联络 Volvo 的授权经销商，或者参阅本公司网站：www.volvocars.com，以了解功能相容汽车电话的信息。

语音信箱号码

语音信箱号码可以在 CALL OPTIONS ➔ Voice mail no.:下面做更改。如果没有号码储存，那么此菜单可以通过长按一下 1 数字键而进入。按住 1 数字键，就可以使用所储存号码。

电话列表

在每一次新的连接时，电话列表被复制至免提功能，然后它们在连接期间得到更新。按下 ENTER 按钮以显示上次拨号。其他电话列表可在此取得 CALL REGISTER。

注意

某些手机逆序显示最近拨打号码的列表。

输入内容

使用中控台的键盘输入内容。按一下可输入该按钮第一个字母，按两下输入第二个字母，以此类推。继续按可看到更多字母，请参阅页码 238 下的表格 。

按一下 EXIT 删除输入的一个字型。长按 EXIT 按钮可以清除所有输入的字。中控台控制面板上的▲/▼按钮可在字符之间浏览。

菜单结构 — Bluetooth™ 免提功能

注意

用于 Bluetooth™ 免持听筒的选单有两种款式。一种是用于只配备 Bluetooth™ 免持听筒的车辆，另一种是用于配备内建式电话及 Bluetooth™ 免持听筒的车辆。

1. CALL REGISTER
   - 1.1. Last 10 missed
   - 1.2. Last 10 received
   - 1.3. Last 10 dialled
2. Phone book
   - 2.1. 搜索
   - 2.2. Copy to phone

* 选配件/附件的更多信息，请查看“导言”。

3. Bluetooth
   - 3.1. 更换电话
     - 3.1.1. 添加电话
     - 3.1.2. Added phones [2]
   - 3.2. 移除电话
   - 3.3. Connect fr. mobile phone
   - 3.4. Bluetooth info. for the car
4. CALL OPTIONS
   - 4.1. 自动接听
   - 4.2. Voice mail no.:
5. PHONE SETTINGS
   - 5.1. SOUNDS AND VOLUME
     - 5.1.1. 铃声信号音量
     - 5.1.2. 铃声信号
     - 5.1.3. Mute radio
   - 5.2. Synch. phone book

菜单结构 — Bluetooth™ 免提功能并带内置电话

1. CALL REGISTER
   - 1.1. Last 10 missed
   - 1.2. Last 10 received
   - 1.3. Last 10 dialled
2. Phone book
   - 2.1. 搜索
   - 2.2. Copy to phone
3. Bluetooth
   - 3.1. 移除电话
   - 3.2. Connect fr. mobile phone
   - 3.3. Bluetooth info. for the car
4. CALL OPTIONS
   - 4.1. 自动接听
   - 4.2. Voice mail no.:
5. 更换电话
   - 5.1. 汽车电话
   - 5.2. 添加电话
   - 5.3. Added phones [2]
6. PHONE SETTINGS
   - 6.1. SOUNDS AND VOLUME
     - 6.1.1. 铃声信号音量
     - 6.1.2. 铃声信号
     - 6.1.3. Mute radio
   - 6.2. Synch. phone book

[2] 最多3个电话。

RSE — 后座娱乐系统 — 双屏幕*

概述

RSE 后座娱乐系统可以和汽车的信息娱乐系统同时使用。

后座乘客使用 DVD 光盘或 RSE-AUX 后座外接设备而同时使用耳机时，驾驶员与前座乘客依然可以使用汽车的收音机或 CD 播放器。

电力消耗，点火开关位置

此系统可以在点火开关位置 I 或者 II 而且发动机正在运转时启动。汽车正在起动时，电影播放会暂时中断，发动机起动之后电影继续播放。

当该系统已使用过一次而点火开关不在位置 I，它就会被阻止。要重新开始，必须启动点火开关位置 I。

注意

在延长使用时间（超过 10 分钟）而发动机已关闭情况下，汽车蓄电池能量可能降低到无法起动发动机的程度。

在此种情况下屏幕上会出现一则信息。

音乐

播放 CD 光盘

1. 插入 CD 光盘，其标签面要朝上背对着按钮。
   > 此光盘就会自动开始播放。
2. 打开无线耳机，选择 CH A 就使用左侧屏幕，或选择 CH B 使用右侧屏幕。
   > 声音通过耳机来播放。
3. 使用耳机上的音量控制器/轮来调节耳机内的音响音量。

   替代方法 — 在 MODE-AUX 内启动汽车的音响系统，再按遥控器上的 A|B 按钮，就可通过汽车内扬声器收听。

从一个光盘目录内选择

1. 下载光盘
2. 按下 ▶II。
3. 使用导览按钮浏览并选择一个音乐文档。
4. 按下 OK 来选择子目录。

不同的播放选项

此光盘可以用不同方式播放，用导览按钮翻阅并选择不同播放选项。

在对话框内出现以下信息时：

1. 按向右导览按钮可移至右侧菜单
2. 使用导览按钮浏览并选择播放选项。
3. 使用 OK 确认。

改变 CD 光盘曲目

– 长按 ▶▶| 或 |◀◀ 不放可快速改变 CD 光盘曲目。

暂停

1. 暂停，并用 ▶II 重新开始播放该光盘。
2. 用 ■/⏏ 停止该光盘。
3. 再次按 ■/⏏ 可退出该光盘。

也可以使用私人复制的光盘。

但是，是否能播放及音质如何则取决于音源文档的质量、格式及光盘的品质。

AUX 外接设备插口、电源插座 12 V

此输入插口可以让您连接其它设备。连接时一定要遵循附加于外接设备的说明书来操作，或者根据生产商或销售商的说明来操作。通过 RSE AUX 后座娱乐系统外接设备插口连接的设备可以利用后座屏幕、无线耳机、耳机插座及汽车的扬声器。

* 选配件/附件的更多信息，请查看“导言”。

注意

要想播放汽车音响系统中 RSE 的声音文件，声音开关 **AUXRSE** 必须位于 **RSE**，请参阅页码 222。

连接 RSE AUX 后座娱乐系统外接设备插口

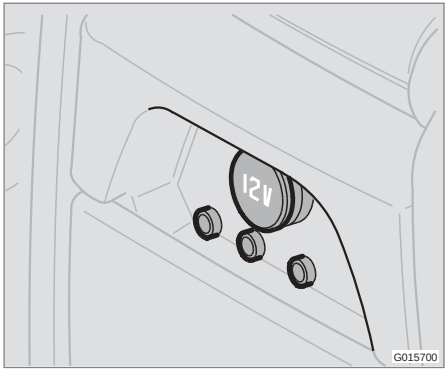

RSE AUX 后座娱乐系统外接设备插口位于中控台内 DVD 播放器下面。

1. 将录像电线连接到黄色插座。
2. 将左侧音响电线连接到白色插座，右侧音响电线连接到红色插座。
3. 如果您的设备是设计为使用 12 V 电源的，就可将电线连接到电源插座。

系统

本系统支持的格式。

音响格式	CD-DA、DVD 音响播放、MP3、WMA
录像格式	DVD 录像、VCD、SVCD、DivX/MPEG-4、WMA 录像、Photo CD Kodak、Photo CD JPG
光盘格式	DVD-RAM、DVD-ROM、DVD-RW、DVD+RW、DVD-R、DVD+R、CD-R、CD-ROM、CD-RW、CD-3、HDCD

高级系统设定

这些设定只可在 DVD 播放器空机时才可进入操作。

– 按下 **MEDIA MENU**。

GENERAL SETUP	ANGLE MARK CAPTION
AUDIO SETUP	COMPRESSION
DVX(R) REGISTRATION	
PREFERENCES	TV TYPE AUDIO SUBTITLE DEFAULTS

更换遥控器与无线耳机的电池

遥控器与无线耳机是使用 2 个 AAA 电池。

在长途驾车旅行时应该携带额外的电池。

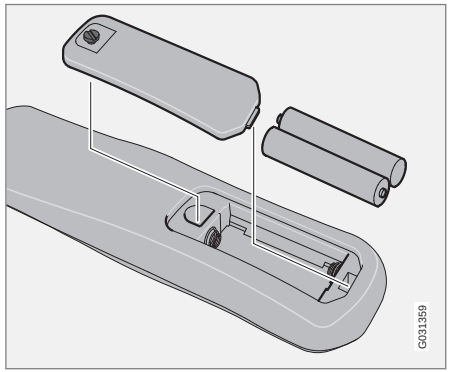

遥控器

1. 转开这个螺钉，拆下电池盖。
2. 拆下用过的电池，根据电池槽内的正负极符号装上新电池。
3. 安装电池盖并旋上螺丝。

RSE — 后座娱乐系统 — 双屏幕*

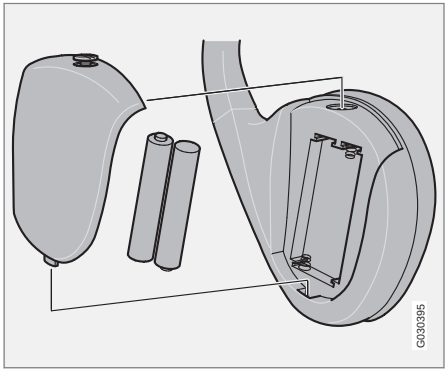

无线耳机

1. 转开这个螺钉，拆下电池盖。
2. 拆下用过的电池，根据电池槽内的正负极符号装上新电池。
3. 安装电池盖并旋上螺丝。

注意

如果本系统过热而不能使用，或者蓄电池电压太低，则在显示幕上会出现一则信息通知。

环保

要确定以环保方式来处理报废的电池。

* 选配件/附件的更多信息，请查看“导言”。

型式代号 254
尺寸与重量 256
发动机规格 258
发动机机油 259
液体和润滑剂 260
燃油 262
车轮与轮胎，尺寸和压力 263
触媒转化器 264
电器系统 265
型式核准号码 267
综合仪表板里的显示屏文字 268
显示屏内的符号 270

11

规格

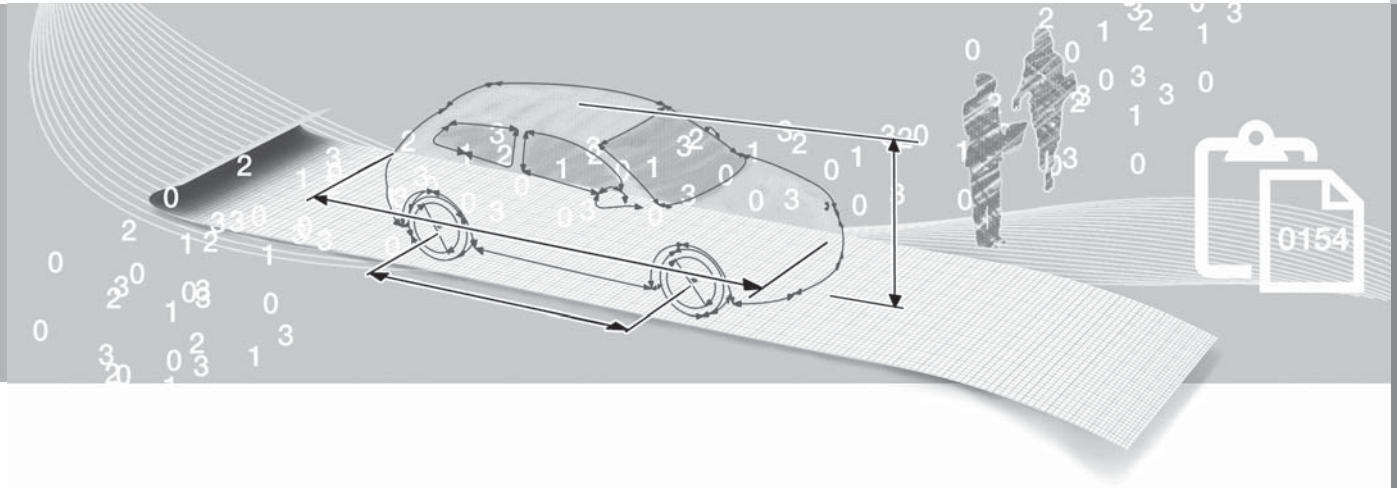

型式代号

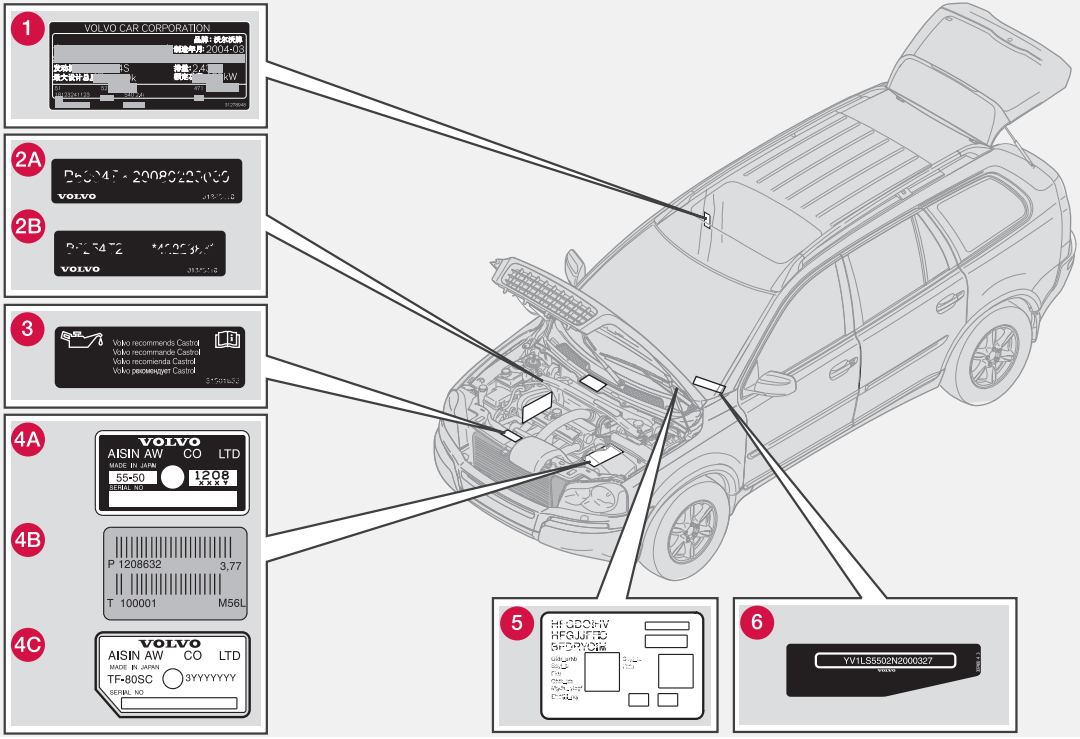
1
VOLVO CAR CORPORATION
2004-03
2A
VOLVO
2B
VOLVO
3
Volvo recommends Castrol
Volvo recommande Castrol
Volvo recomienda Castrol
Volvo рекомендует Castrol
4A
VOLVO
AISIN AW CO LTD
MADE IN JAPAN
55-50
1208
SERIAL NO
4B
P 1208632
3,77
T 100001
M56L
4C
VOLVO
AISIN AW CO LTD
MADE IN JAPAN
TF-80SC
3YYYYYYY
SERIAL NO
5
6
YV1LS5502N2000327
G045331

型式代号

如果您知道车辆的型式代号、车辆识别号码及发动机号码，那么与认证的沃尔沃经销商进行联系以及在订购备用零件及附件时会相当方便。

1. 型式代号、车辆识别号码、最大允许重量、颜色及内饰代码及型式认证号码。开启右后车门时可看到标签。
2. 发动机代码和发动机序列号。
   - A 6 气缸
   - B 5 气缸
3. 发动机机油标示牌。
4. 变速箱型式代号与系列号：
   - A 自排（AW）
   - B 手动变速箱
   - C 自动变速箱
5. 驻车加热器标签。
6. 汽车识别码(VIN - Vehicle Identification Number)

有关本车进一步信息在汽车登记文件中说明。

注意

本手册中显示的标签并不一定与汽车上的实际标签完全一致。目的是显示其大致外观及在汽车上的位置。特别适用于您的车辆的信息可以在您的车辆上的相关标签上获取。

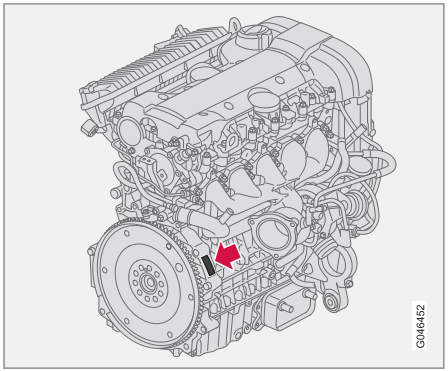

嵌入的发动机号码的位置，5 气缸汽油发动机

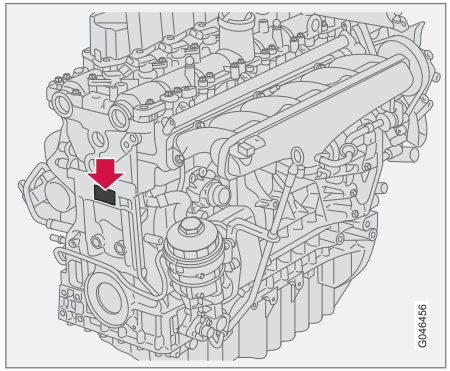

嵌入的发动机号码的位置，6 气缸汽油发动机

尺寸与重量

尺寸

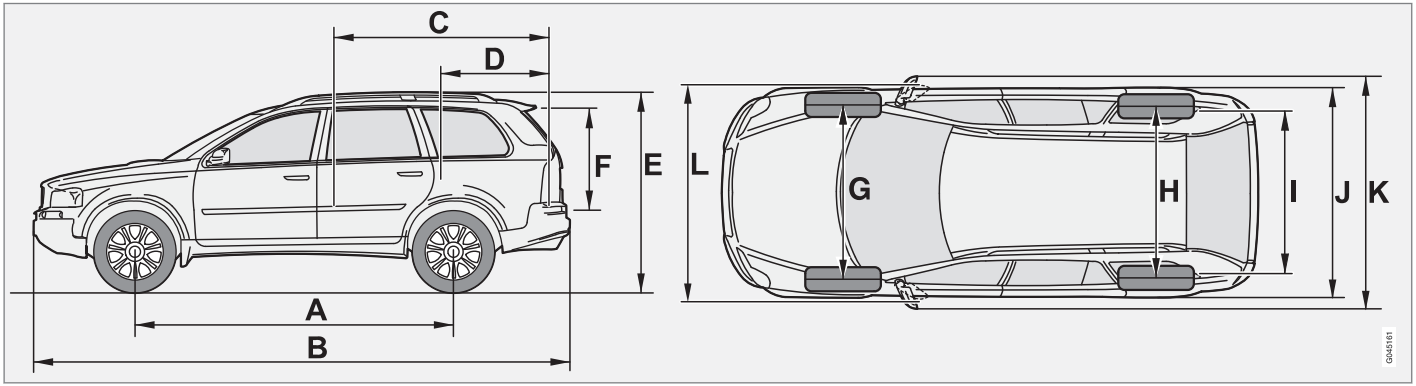

	尺寸	毫米
A	轴距	2857
B	长度	4807
C	载物长度、地板、折起的座椅	2018
D	载物长度、地板	1118
E	高度	1784
F	载物高度、地板	872
G	前轮距	1634

	尺寸	毫米
H	后轮距	1624
I	载物宽度、地板	1064
J	宽度	1936
K	宽度包括车门后视镜	2112
L	车宽包括折起的车门后视镜	1936

重量

装备重量包括驾驶员体重、燃油加满 90%以及全部其它油液重量。

乘客体重和配件的重量，以及拖车钩球头负载（在加挂尾车时，请参看表格），会影响到汽车的运载能力，并未包括在汽车的装备重量内。

所允许的最大负载 = 汽车总重 - 装备重量。

注意

文件上的空车重量适用于标准配备款式的汽车 – 就是说，没有额外设备或配件的车辆。这表示，每增加一个配件，本车的负载能力就会相对的减少，即该配件的重量。

会减少负载能力的配件例子有：Kinetic/Momentum/Summum 设备级别，以及其它设备如拖车杆、载物架、空间箱、音响系统、卫星导航系统 GPS、燃油驱动加热器、安全行李格栅、地毯、行李盖、电动座椅等。

实际称量汽车的重量可以确定您特定汽车的空车重量。

警告

车辆行驶特性会随着其装载重量如何及其分布情况而改变。

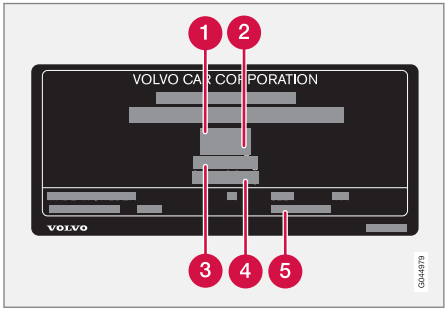

有关标签的位置，请参阅页码 254。

1. 总车重
2. 最大拖吊重量（车辆+尾车）
3. 最大前轴负荷
4. 最大后轴负荷
5. 设备级别

最大负荷： 请参阅登记文件。

最大车顶负荷： 100 公斤

拖吊能力与拖车钩球头负载

发动机	最大重量刹车尾车（公斤）	最大拖车钩球头负载（公斤）
D4 FWD	1800	90
其它	2250	90

最大重量未刹车尾车（公斤）	最大拖车钩球头负载（公斤）
750	50

发动机规格

注意

不是所有的发动机都在各个市场中提供。

发动机	发动机代码 A	输出功率（kW/rpm）	输出功率（hp/rpm）	输出扭矩（Nm/rpm）	气缸数	气缸内径（毫米）	行程（毫米）	气缸排量（升）	压缩比
T5	B5254T9	154/5000	210/5000	320/1500-4500	5	83	92,3	2,497	9.0:1
3.2	B6324S5	179/6400	243/6400	320/3200	6	84	96	3.192	10.8：1
D5	D5244T18	147/3900	200/3900	420/1900-2800	5	81.0	93.15	2.400	17.3:1
D4 B	D5244T5	120/4000	163/4000	340/1750-3000	5	81.0	93.15	2.400	17.3:1

A 发动机代码，部件和序列号都可在发动机上读取，请参阅页码 254。
B 某些市场

严苛行驶状况

长途旅行应增加检查机油油位的次数：

- 拖带活动车屋或挂车。
- 在山区行驶。
- 高速行驶
- 在温度低于-30 ℃或高于+40 ℃的气候下。

这可导致异常高温机油或机油消耗。

若在低温（低于+5 ℃）下经常短途行驶（不足 10 公里）亦应更常检查机油油位。

严苛的行驶状况下，选择全合成发动机机油。它可对发动机提供额外的保护作用。

沃尔沃建议使用 Castrol 机油产品。

重要

所有发动机出厂时都注入了特别调配的合成发动机油，以达到发动机维修间隔时间的要求。综合考虑使用寿命、启动特性、燃油消耗和环境影响等方面，我们谨慎的做出了对机油的选择。

必须使用经认可的发动机油，以保证满足建议的维修间隔时间要求。加注和更换机油时，仅使用指定级别和粘度标准的机油，否则可能会影响到发动机的使用寿命、启动特性、燃油消耗和环境影响。

如未使用指定级别和粘度标准的发动机油，沃尔沃汽车公司不承担任何保修责任。

沃尔沃建议由经沃尔沃授权的维修中心执行机油更换。

发动机机油级别

发动机	发动机代码	推荐的机油级别	容量，包括机油滤清器（升）
T5	B5254T9	机油级别：ACEA A5/B5 粘度：SAE 0W—30	大约 5.5
3.2	B6324S5		大约 6.8
D5	D5244T18		大约 5.7
D4 [A]	D5244T5		大约 5.7

[A] 某些市场

关于加注发动机油，请参阅页码 190。

液体和润滑剂

自动变速箱	容积（升）	规定的变速箱油
TF-80SC	7.0	AW1
AW55-51	7.7	JWS 3309

液体

液体	系统	容积（升）	建议的油品等级
冷却液	T5	8.7	沃尔沃推荐冷却液与 50%的水混合使用[A]，参见包装。恒温器开启温度为： 汽油发动机 90 ℃，柴油发动机 82 ℃。
	3.2	9.7	
	D4 及 D5	8.7	
制冷剂	空调	[B]	R134a（HFC134a） 机油：PAG
制动液	制动系统	0.6	DOT 4+
动力转向液	动力转向	1.0	WSS M2C204-A 或有相同规格的同等产品。
	储罐	0.2	
清洗液		6.5	沃尔沃推荐的清洗液—在寒冷天气以及低于冰点时提供霜冻保护。
燃油	汽油发动机	大约 80	汽油： 请参阅页码 126
	柴油发动机	大约 68	柴油： 请参阅页码 126

[A] 水质必须达到STD 1285.1标准。
[B] 制冷剂量根据发动机型式不同而异。Volvo建议您联络Volvo授权维修中心以取得正确信息。

重要

必须使用所建议的变速箱油以防止损坏齿轮箱。不可混合其他任何的变速箱油。若不慎添加不同的变速箱油，请联络最近处的维修中心进行维修。Volvo 建议您联络最近的 Volvo 授权维修中心。

注意

在一般正常驾驶状况下，变速箱在使用寿命期间不需要更换变速箱机油。然而在严苛的行驶状况下可能有必要，请参阅页码 259。

燃油

燃油消耗

有几个原因，会导致燃油消耗过大。举例如下：

- 驾驶员的驾驶风格。
- 如果客户指定使用的车轮大于车型基本款上标准安装的车轮，则阻力会增加。
- 在风阻力更大的情况下，高速行驶。
- 燃油质量、道路和交通情况、天气和汽车状况。

上述建议如能组合使用，会大大降低燃油消耗。

请牢记

关于驾驶员可用于降低油耗的提示：

- 平稳驾驶，避免不必要的加速以及过于用力的制动。
- 以正确的胎压行驶，并定期检查 — 选择 ECO 胎压获得最佳效果，请参阅页面263 上的轮胎胎压表。
- 轮胎的选择会影响油耗。

请参阅页面 13 和 124 以获取更多信息和建议。

有关燃油的更详细信息，请参阅页码 128。

车轮与轮胎，尺寸和压力

认可的轮胎压力

发动机	轮胎尺寸	车速(km/h)	载重，1-3 人		最大负荷		ECO 低油耗胎压 [A]
			前部(kPa) [B]	后部(kPa)	前部(kPa)	后部(kPa)	
全部	235/65R17	0-160	220	220	270	270	270
	235/60R18	160+	220	220	270	270	-
	255/50R19	0-160	240	240	270	270	270
	255/45R20	160 +	240	240	270	270	-
临时性备胎		0 - 80	420	420	420	420	-

[A] 省油驾驶，请参阅页码 165。
[B] 在某些国家，SI单位帕（Pascal）旁边还有“巴”单位：1巴 = 100千帕（270千帕 = 2.70巴）。

注意

不是各个市场都始终提供所有的发动机、轮胎及其组合。

触媒转化器

概述

触媒转化器的用途是净化排废气。它的位置在靠近发动机，废气排放会经过的地方，因此可以很快地达到操作温度。触媒转化器是由一个蜂窝状结构（陶瓷或金属）管道所构成。通道的内壁含有一薄层之铂及钯铑金属层。这些金属是扮演着触媒的作用，它们会参与并加速化学反应，但却不会将自己用尽。

Lambda-sond™ 含氧传感器

Lambda-sond 是用以减少废气排放及改善燃油消耗的管理系统的一部分。

含氧传感器监测离开发动机之废气里面的含氧量。这个数值会回馈给一个持续控制喷油嘴的电子系统。被导向发动机的燃油与空气混合比率持续获得调节。连同三元触媒转化器一起，这些调节可大大减少有害物质的排放（包括碳氢化合物、一氧化碳及氮氧化物）。

概述

本汽车有一个以电压调控的交流发电机。电路系统为单极，并以底盘与发动机盖为其导体。

蓄电池电量取决于车辆的配备等级。

重要

若必须更换蓄电池，请确定更换具有与原厂蓄电池相同冷车起动能力及电容量的蓄电池（请参阅蓄电池上的标签）。

蓄电池

电压（V）	冷起动能力， CCA（冷起动安培值），A	备用能力， 分钟	工作容量，Ah
12	600	120	70
12	800 [A]	150	90

[A] 配备柴油发动机或驻车加热器的汽车

灯泡

照明	输出（W）	类别
近光灯，卤素	55	H7 LL
远光灯，卤素	55	H7 LL
额外的远光灯，ABL	65	H9
前方向灯	21	HY21W
位置/驻车灯，前部；侧示廓灯，前部；礼貌灯，后部	5	W5W LL
侧方向灯，车门后视镜	5	WY5W LL

电器系统

照明	输出（W）	类别
前部礼貌灯	5	插座 SV8.5 长度 38 mm
手套箱照明	5	插座 SV8.5 长度 43 mm
化妆镜灯	2	T5 插座 W2x4.6d
行李箱照明	10	插座 SV8.5 长度 43 mm
牌照灯	5	C5W LL
后方向灯	21	PY21WSV
倒车灯	21	P21W LL
后雾灯	21	H21W LL

型式核准号码

遥控器系统

国家与地区	
欧洲	

综合仪表板里的显示屏文字

显示屏文字	意义	请参阅页码
--- MPH ACTUAL SPEED	MPH 实际速度	62
--.- KM/L AVERAGE	平均	62
--- KM/H AVERAGE SPEED	平均车速	62
--.- KM/L INSTANTANEOUS	目前油耗	62
--- KILOMETRES TO EMPTY TANK	至油箱用空可行驶公里数	62
BLIND-SPOT INFO SYSTEM OFF	盲点信息系统关闭	143
BLIND-SPOT INFO SYSTEM ON	盲点信息系统开启	143
BLIND-SPOT SYST CAMERAS BLOCKED	盲点信息系统摄像头被遮挡	143
BLIND-SPOT SYST L CAMERA BLOCKED	盲点信息系统左侧摄像头被遮挡	143
BLIND-SPOT SYST R CAMERA BLOCKED	盲点信息系统右侧摄像头被遮挡	143
BLIND-SPOT SYST SERVICE REQUIRED	盲点信息系统需要维修	143
BLIND-SPOT SYST FUNCTION REDUCED	盲点信息系统功能减弱	143
HEADLIGHTS SET FOR LH TRAFFIC	近光灯设定左驾	57
HEADLIGHTS SET FOR RH TRAFFIC	近光灯设定右驾	57
DRIVER DOOR OPEN	驾驶员侧车门开	54
DSTC ON	动态稳定和牵引力系统启用	138
DSTC SPIN CONTROL OFF	DSTC 旋转控制关闭	55

综合仪表板里的显示屏文字

显示屏文字	意义	请参阅页码
ANTI-SKID TEMPORARILY OFF	防滑系统暂时关闭	138
ANTI-SKID SERVICE REQUIRED	防滑系统需维修	138
LEFT REAR DOOR OPEN	左后车门开	54
PARK ASSIST SERVICE REQUIRED	驻车辅助系统需要维修	140
PASSENGER DOOR OPEN	乘客侧车门开	54
RIGHT REAR DOOR OPEN	右后车门开	54
SOOT FILTER FULL SEE MANUAL	油烟过滤器满，请参照《车主手册》	55
SRS AIRBAG SERVICE URGENT	SRS 气囊 紧急维修	18
STC SPIN CONTROL OFF	STC 旋转控制关闭	55
TIME FOR REGULAR SERVICE	定期保养时间已到	52
TAILGATE OPEN	尾门开	54
TRACTION CONTROL TEMPORARILY OFF	牵引力控制暂时关闭	138
AUTOLOCK OFF	自动锁关闭	114
AUTOLOCK ON	自动锁开启	114
LOW BATTERY POWER SAVE MODE	蓄电池电不足 节约电力模式	125

显示屏内的符号

概述

本汽车显示屏内有很多不同的符号。这些符号可分为警告符号、指示灯及信息符号。以下显示的是最常用的符号及其意义，并有在本手册内什么地方可以找到更详细信息的参考说明。有关灯号与文字讯息的更多信息，可以查看页码 52 和 55。

灯号以红色或淡黄色亮起，这取决于故障的严重程度。同时，会有一条解释文字在信息显示屏上显示。

显示屏内的符号

组合仪表板内的指示灯与警告符号

符号	意义	页码
	警告	18，52，54，139，140
	排气系统	52，53
	ABS 系统内的故障	53，136
	后雾灯	54
	稳定性系统，DSTC	54，139
	发动机预热器（柴油）	54
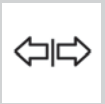	拖车的指示灯号	54
	已使用驻车制动	54
	安全气囊 — SRS	18，53
	机油压力低	52，53
	安全带提醒器	16，53
	发电机未充电	54
	制动系统内有故障	53，136

组合仪表板内的其它信息符号

符号	意义	页码
CRUISE-ON	定速巡航*	66

* 选配件/附件的更多信息，请查看“导言”。

显示屏内的符号

中央控制台显示屏内的信息符号

符号	意义	页码
	声音文件	231
	CD 碟内的目录	231
	交通信息	228，229

车内后视镜内的信息灯号

符号	意义	页码
	乘客座椅安全气囊，已关闭	22

A

ABS 防抱死制动系统故障..... 53
AF - 自动频率更新.....230
AUX 输入.....222
AWD，全时四轮驱动 135
安全充气帘.....25
安全带
　安全带张紧器.....17
　孕妇.....16
安全带 16
安全带提醒器 17
安全格栅 106
安全回家灯
　设定.....61
安全气囊
　点火开关关闭.....21
　启动/禁用，PACOS.....21
安全气囊 19
　驾驶员和乘客侧 20
安全气囊系统 19
安全网 105
按键 112
按摩
　前座 92

B

BLIS.....57, 142
BLIS 中的信息 143
Bluetooth®手机蓝牙免提系统
　流媒体音频.....224
　媒体.....224
保险丝
　乘客室内的盒子.....208
　发动机室内保险丝盒.....206
　行李箱中的储物盒 - 行政版.....214
　终端盒.....210
保险丝 205
　概述 205
　更换 205
　盒（行李箱内） 212
保养.....187
　自行保养.....187
杯架.....97, 98
备胎 167
　临时性备胎 166
闭锁
　暂时禁用.....116
闭锁功能
　警报监测器暂时关闭.....120
变速箱
　自动 133
冰箱.....100
拨打电话 244

C

CD
　换片机.....231
CD 光盘功能..... 231
侧面安全气囊，SIPS.....23
柴油发动机:发动机加热器.....54
柴油机 129
柴油微粒过滤器 130
车顶负载.....103
车顶装载.....103
车辆维护 178
车辆维护，皮革饰面 180

车辆总重 256
车轮
拆卸..... 169
车轮
安装 170
备胎 167
更换 169
雪链 163
车门后视镜 73
车门柱上的控制面板出风口..... 81
车内后视镜 71
自动防眩功能 71
车内后视镜和车门后视镜
电动折叠式 73
内部 71
外部 73
指南针 71
车内后视镜与车门后视镜
可折收的..... 56
《车主手册》，环保标志 13
乘客室中的储物空间 95
出风口
仪表板..... 81
除霜器 84
储存广播电台..... 226
储物箱 98, 99
刺穿，参见轮胎 167, 169
催化转化器 129, 264
救援 146

D

Dolby Pro Logic II 环绕声 218
DSTC，也可参见稳定控制系统 54, 138
DSTC 系统，请参阅“稳定控制系统”
操作..... 138
打蜡 179
大灯
关/开..... 59
主动转向气体放电式大灯..... 60
大灯灯照样式，调整 156
大灯灯照样式调整 156
卤素大灯 156
主动转向灯（ABL） 156
大灯清洗器..... 65
大灯水平调节..... 59
大灯中的冷凝水 178
待机模式，电话..... 236
挡风玻璃清洗 65
挡风玻璃雨刮器 64
雨量传感器 64
灯，请参阅照明 199
灯号
稳定系统..... 138
灯泡，参见照明 199, 265
等化器..... 225
点火钥匙 132
点烟器插座 57
电动车窗 69
电动窗
乘客座椅..... 70
后座椅..... 70
阻挡..... 69
电动天窗 74
电动座椅 91
电话
电话音量..... 238
记忆..... 238
交通安全..... 236
结束通话..... 237
捷径..... 236
控制..... 235
One-key dial（单键拨号）..... 237
通话期间减低音量..... 236

最后通话的号码..... 237
电话
来电..... 244
拨打电话 237, 244
处理 244
登记电话 243
电话簿 238, 246
电话簿，快捷键 246
接听来电 237, 244
开启/关闭 236
来电 244
连接 245
免提 243
SIM 卡 236
信息 238
电话簿 238
电话系统..... 234
电路系统..... 265
电源插座
后座椅..... 68
中控台..... 57
电源插座
行李箱 107
调整方向盘 68
定速巡航..... 66
定速巡航控制 66
冬季轮胎 164
多用途滤清器..... 80, 130

E

ECC 自动调控..... 84
ECC，电子恒温控制 80, 83
ECO 低油耗胎压 165
ECO 低油耗胎压
表..... 263
EON - 提升其他网络..... 230
儿童
儿童安全座椅与安全气囊..... 30
在车内位置，表格..... 31
儿童 30
安全 30
车内位置 30
儿童安全锁 39, 56, 118
儿童座椅和侧面安全气囊 23
儿童安全锁 56
儿童安全座椅
安全带的额外锁定功能..... 42
儿童安全座椅
建议使用的 31
配备 ISOFIX 安装系统的儿童安全座椅
尺寸分级 39
儿童安全座椅的 ISOFIX 安装系统..... 39
儿童座椅 30
儿童座椅的 ISOFIX 固定系统 39
儿童座椅的上固定点 42
耳机插座 221

F

FSC，环保标志 13
发动机防盗锁止系统 112, 132
发动机盖..... 188
发动机盖，开启 188
发动机规格 258
发动机机油
机油压力..... 53
发动机机油 190, 259
恶劣行车条件 259
过滤器 190
机油级别 259
容量 259
发动机室..... 189

发动机室
机油 190
发动机预热装置..... 54
翻滚防护 28
方向灯 61
方向机油，检查与添加..... 193
方向盘
定速巡航..... 66
方向盘
方向盘调整 68
键盘 66, 220
方向盘键盘 66, 220
防护头枕
后排中间座位 102
防滑控制..... 138
防夹保护，天窗 75
防水涂层，清洗 179
防水与防尘保护涂层 73
防锈 183
废气排放控制
故障指示灯..... 53
风扇
ECC..... 85
服务程序 186
符号
警告符号 52
指示灯符号 53
辅助灯..... 57
负载
车顶架..... 103
负载
车顶负载 103
行李箱 105
附加加热器..... 87

G

高压大灯清洗 65
工具 167
挂衣钩..... 97

H

HomeLink®车库门开启系统 76
后挡风玻璃，除雾 58
后方中控台，拆除..... 101
后排座椅靠背，折叠 101
后视镜
加热 58
后座乘客瓶架..... 97
后座椅
进入后座..... 101
后座椅，降低..... 101
滑动座椅..... 101
环保标志，FSC，《车主手册》 13
环绕声 225

I

IMEI 号 239

J

机油，也可参见发动机机油 53, 259
机油油位低 190
急救设备 168
技术数据，发动机..... 258
继电器/保险丝，参阅保险丝..... 205

加挂拖车
行驶 148
加挂拖车行驶
拖车球负载 256
拖曳能力 148, 256
加热
前座椅..... 58
加热器
燃油驱动..... 86
加热式
车内后视镜和车门后视镜 58, 84
后车窗 58, 84
加油
加油口盖 128
加注 128
驾驶
涉水..... 124
省油方式..... 124
湿滑路面..... 125
驾驶侧车门控制面板..... 50, 69
间歇雨刮 64
减振器 150
检查发动机油油位..... 190
交通信息..... 228, 229
节油驾驶 124
结雾
后挡风玻璃..... 58
用除雾器功能清除..... 84
紧急电话 235
紧急轮胎刺穿检修 171
进入后座
后座椅..... 101
警报
概述..... 119
警报
警报信号 120
警报器
关闭..... 119
启动..... 119
自动起动设警..... 120
警报器
降低的警报级别 120
解除已触发的警报 120
警报指示器 119
警告灯
动态稳定性和牵引力控制系统 138
警示符号，安全气囊系统 18

K

靠背
前排座椅，折叠 90
可折收的电动车门后视镜（选配）..... 56
空车重量 256
空调
乘客室后方..... 56
ECC..... 83
空调 80
空调系统
修理..... 189
空气分配 80
空气分配，A/C 空调..... 84
空气品质系统，电子恒温系统..... 83
跨接起动 147
快速拨号号码..... 237

L

Lambda-sond - 含氧传感器..... 129, 264
蓝牙
电话转接至手机 244
麦克风关闭 244

免提 243
冷车起动
自排变速箱..... 134
冷却系统..... 124
冷却液，检查和添加 191
离合器油，检查与添加..... 192
流媒体音频..... 224
轮胎
概述..... 162
胎压..... 165, 263
轮胎
按下 263
保养 162
刺穿检修 171
冬季轮胎 164
规格 162
驾驶特性 162
速度等级 162
胎纹磨耗指示器 163
旋转方向 164
轮辋
清洗 178

M

Mp3 功能..... 231
MY KEY（我的按键）..... 220
盲点（BLIS） 142

O

One-key dial（单键拨号）..... 237

P

PACOS 21
PACOS，开关 21
PTY - 广播节目类型..... 228
抛光 179
碰撞
安全充气帘（IC）..... 25
皮革饰面，清洗说明 180
平均油耗..... 62

Q

起动发动机..... 131
汽车内饰 179
汽油质量 128
千斤顶 167
牵引力控制系统 138
前座
按摩 92
腰部 92
强迫降档
自排变速箱..... 134
切换
远光灯和近光灯..... 61
氢氧混合气..... 147
清洁
泼水表面涂层..... 73
清洗
安全带 181
轮辋 178
内饰 179
洗车处 178
自动洗车房 178
清洗器
大灯..... 65
清洗器
挡风玻璃 65
后车窗 65
清洗液，加注 191
全时四轮驱动，AWD 135

R

RDS 功能 227
重新设定 230
REG - 地区性无线电台节目 230
RND — Random（随机） 232
ROPS 翻滚防护系统 28
ROPS 翻滚防护系统（翻滚防护 ） 28
燃料
燃油过滤器 130
燃油经济性 165
燃油
加油 126
燃油油耗，显示 62
驻车加热器 86
燃油概述 128
润滑剂 260
润滑剂，容量 260

S

SCAN（扫描）
收音机电台 227
SIM 卡
双卡 239
SIM 卡 236
SIPS 安全气囊 23
SIPS 气囊 - 标签 23
SMS（短信） 238
Write（写入） 238
Sound（声音）
音响设定 219, 224
音源 219, 222
SRS 气囊系统
概述 19
三角警告牌 166
上锁/开锁
车外 114
手套箱 115
上锁/开锁
尾门 115
涉水驾驶 124
时钟，调准 51
使用仪器概览
右驾驶车型 48
左驾驶车型 46
室内灯 93
适应系统 134
收音机
AUTOSTORE — 自动储存 226
储存电台 226
EON（提升其他网络） 230
交通信息 228
警报 228
PTY（节目类型） 228
频率调整 227
频率更新 230
Regional（地区电台） 230
收音机电台 226
收音机设定 226
收音机文字 228
新闻 227, 230
音量控制，节目类型 227
收音机功能 226
收音机内容 228
手机
登记电话 243
连接 245
免提 243
手套箱 96
手制动器 67
随机播放，CD 光盘与音响文档 232
碎石击伤和刮伤 182

锁止/解锁
内部 115

T

TP — 交通信息..... 228, 229
天窗..... 74
天窗
防夹保护 75
开启和关闭 74
通风位置 74
遮阳板 75
通风扇功能..... 80
通话期间的
电话功能 237
头颈部保护系统
颈椎损伤 26
拖车 148
电缆 150
加挂拖车行驶 148
拖车杆，参见拖车支架 150
拖车钩..... 148, 152
拖车环 145
拖车托架
概述..... 148, 150
拖车支架 148
规格 151
拖吊设备
安装..... 152
拆卸..... 154
拖曳 145
拖车环 145
拖曳能力 148, 256

U

USB，连接 223

W

WHIPS 头颈部保护系统
儿童安全座椅/增高坐垫..... 26
外部音源
USB 随身碟转接介面连接..... 223
外接音源 — 插座..... 222
外形尺寸 256
危险警示闪光灯 58
维护保养
防锈 183
尾门
尾门开启状态行驶..... 125
尾门
open 116
锁止/解锁 112
位置灯..... 59
温度
实际温度 80
温度控制 85
稳定系统
灯号..... 138
解除..... 138
指示..... 54
稳定系统 138
污渍 179
雾灯
后部 60
雾气 80
大灯中的冷凝水 178

X

洗车处 178
显示幕，讯息 55
镶嵌脚垫 90
新闻 227, 230
信息显示幕 55
信息显示屏中的信息 55
信息娱乐系统 218
行车电脑 62
行李箱 104
  电源插座 107
  行李箱置物空间 108
  杂物袋固定器 108
  装载 105
行李箱
  安全格栅 106
  安全网 105
  行李罩 108
  照明 93
行李箱置物空间 108
行李罩 108
行驶
  冷却系统 124
  尾门开 125
型式代号 254
型式核准，遥控器系统 267
蓄电池 196, 265
  超载 125
  规格 265
蓄电池 196
  符号，蓄电池 196
  跨接起动 147
  维护保养 187, 196
旋转控制 138
选单
  音响系统 220
选单结构
  电话，概览 240
  电话，选单选项 241
  音响系统 233
循迹控制系统 138

Y

颜色代码，油漆 182
颜色代码，油漆 182
遥控器 112
  更换电池 113
  功能 112
遥控器系统，型式核准 267
钥匙
  遥控器钥匙片 112
液体，容量 260
液体和机油 260
液体和机油，检查，发动机室 190
液体和机油概述 187
仪表照明 60
音量控制 222
音响
  耳机插座 221
  环绕声 225
音响，另请参阅“音响” 219
音响文档 231
音响系统
  功能 222
音响音量
  电话 236, 245
  电话/媒体播放器 245
  铃声信号，电话 245
应急设备
  三角警告牌 166
油漆
  颜色代码 182

油漆
漆面损坏和修补 182
油烟过滤器 55, 130
油烟过滤器已满 130
雨刮片
更换，挡风玻璃..... 194
雨刮片 194
更换，后车窗 194
清洗 194
雨刮器
后挡风玻璃..... 65
雨量传感器 64
远程控制，HomeLink®车库门开启系统
可编程 76
远光灯和近光灯
切换..... 61
远光灯闪烁..... 61
阅读灯..... 93
孕妇，安全带 16

Z

杂物袋固定器..... 108
再循环
ECC..... 84
遭受后撞引起的颈椎扭伤..... 26
增高座椅
降低 39
折起 38
增高座椅，整合式 38
照明
外部..... 59
行李箱..... 93
阅读灯..... 93
照明控制面板，乘客室..... 59
自动照明，近光灯..... 59
左驾/右驾大灯灯照样式切换，主动转向气体放电式大灯;..... 57, 156
照明 199
安全返家照明 61
大灯高度调节器 59
灯泡，规格 265
后雾灯 60
位置/驻车灯 59
仪表照明 60
远光/近光灯 59
主动氙气大灯 57, 60
自动照明，乘客室 94
照明，更换灯泡
后雾灯..... 203
前..... 199
头灯灯泡位置..... 200
位置灯..... 201
远光灯..... 200
照明，更换灯泡
近光灯，卤素灯 200
礼貌灯 203
照明灯
照明 93
照明灯，灯泡更换
灯座，后部..... 201
行李箱..... 204
照明灯，灯泡更换 199
侧示廓灯 201
车牌照明灯 203
方向灯 201
梳妆镜 204
远光灯，卤素 200
驻车灯 201
遮阳板，天窗 75
侦测器..... 57
整合式增高坐垫..... 38
指南针 71
设置区域 71

校准 73
制动器
手制动器..... 67
制动器
ABS 防抱死制动系统 136
制动系统..... 136
制冷剂 189
重量
尾车重量..... 148
重量
空车重量 256
主动偏航控制 138
主动转向气体放电式大灯 57, 60
主钥匙..... 112
驻车灯..... 59
驻车辅助 57, 140
传感器，用于驻车辅助系统 141
驻车加热器
灯号与显示幕讯息..... 86
概述..... 86
驻车加热器
时间设定 87
蓄电池和燃料 87
驻车制动器 54, 67
转向锁 131
装载
负载能力..... 103
装载
概述 103, 104
自动变速箱
拖曳和救援 145
自动锁止 114
自动洗车房 178
自排变速箱
安全系统..... 134
锁死功能..... 134
W（冬季模式）按键..... 134
尾车..... 148
自排变速箱 133, 134
综合仪表板上的测量表
车外温度表..... 51
旅程表..... 51
组合仪表板 51
组合仪表板中的仪表计
车速表 51
燃油量表 51
转速表 51
座椅
电动座椅..... 91
手动设定..... 90
座椅
加热 58
折叠后座靠背 101
折叠前座靠背 90

备注

备注

备注

備注

备注

备注

Volvo Car Corporation TP 15615 (Chinese Simplified), AT 1246, Printed in Sweden, Göteborg 2012, Copyright © 2000-2012 Volvo Car Corporation