VOLVO

S40

VOLVO
for life

WEB EDITION

2004

Beste Volvo-eigenaar

Wij hopen dat u jarenlang rijplezier met uw Volvo zult hebben. De auto is ontworpen op veiligheid en comfort voor u en uw mede-inzittenden. Volvo is één van de veiligste auto's ter wereld. Uw Volvo is ook ontworpen om aan alle huidige veiligheidsvoorschriften en milieuvereisten te voldoen. Om nog meer plezier van uw auto te hebben, raden wij u aan om vertrouwd te raken met de uitrusting, de instructies en de onderhoudsinformatie in deze gebruikershandleiding.

Dank u dat u gekozen heeft voor Volvo!

Gebruikershandleiding

Een goede manier om bekend te raken met uw nieuwe auto is om de gebruikershandleiding te lezen, idealiter voordat u aan uw eerste reis begint. Hierdoor krijgt u de gelegenheid om vertrouwd te raken met nieuwe functies, weet u hoe u het beste de auto kunt hanteren in verschillende situaties en hoe u goed gebruik kunt maken van alle mogelijkheden die de auto biedt. Besteed ook aandacht aan de veiligheidsinstructies die de handleiding bevat:

⚠ WAARSCHUWING!

Waarschuwingsberichten geven aan dat er risico op persoonlijk letsel bestaat als de instructies niet worden opgevolgd.

BELANGRIJK!

"Voorzichtig"-berichten geven aan dat het risico bestaat dat de auto wordt beschadigd als de instructies niet worden opgevolgd.

De in de gebruikershandleiding beschreven uitrusting is niet in alle modellen aanwezig.

Als aanvulling op de standaarduitrusting worden in deze gebruikershandleiding ook de opties (af-fabriek gemonteerde uitrusting) en bepaalde accessoires (extra uitrusting) beschreven.

LET OP!De uitrusting van Volvo-auto's hangt af van de verschillende vereisten van de diverse landen, en de nationale of plaatselijke wet- en regelgeving.

De specificaties, constructiegegevens en afbeeldingen in dit instructieboekje zijn niet bindend. We behouden ons het recht voor om zonder voorafgaande mededeling wijzigingen aan te brengen.

© Volvo Car Corporation

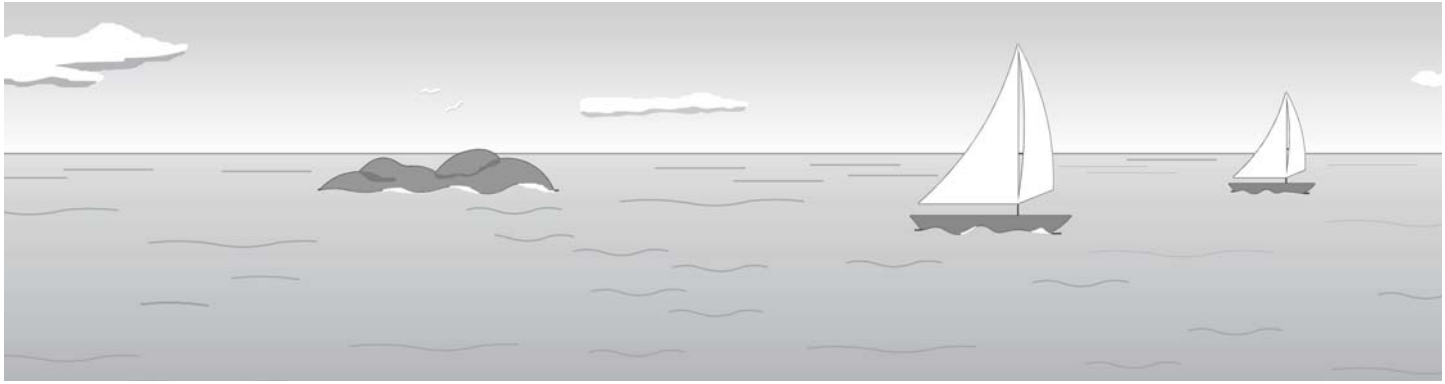

Milieubeleid van Volvo

Zorg voor het milieu, veiligheid en kwaliteit zijn de drie kernwaarden van de Volvo Car Corporation die van invloed zijn op alle handelingen. Volvo-auto's voldoen aan strenge internationale milieueisen en worden in fabrieken geproduceerd die zeer schoon zijn en efficiënt met middelen omgaan. De meeste eenheden binnen de Volvo Car Corporation zijn gecertificeerd voor de milieunormen ISO 14001 of EMAS, wat leidt tot voortdurende verbeteringen binnen het milieubeleid. Volvo is het eerste automerk dat een door derden gecertificeerde milieuverklaring heeft waarin de klant de invloed op het milieu van de verschillende modellen en motoren kan vergelijken. Lees meer op:

www.epd.volvocars.se

Schoon aan de binnen- en aan de buitenkant

Uw Volvo is gebouwd volgens het concept "Schoon aan de binnen en aan de buitenkant", wat inhoudt dat u op twee manieren profiteert – van een schoon passagierscompartiment en een zeer efficiënt uitlaatgasreinigingssysteem. Uw auto bespaart brandstof en stoot een minimale hoeveelheid schadelijke stoffen uit. Het zorgt er ook voor dat u en uw medeinzittenden de uitlaatgassen van andere auto's niet inademen omdat de lucht die het passagierscompartiment binnenkomt ook wordt gereinigd. Een geavanceerd luchtreinigingssysteem zorgt ervoor dat de lucht in de passagiersruimte schoner is dan de lucht buiten. In het interieur zitten geen allergene stoffen en er zit een speciale laag, Premair®[1], op de radiateur die schadelijk laagliggend ozon omzet naar pure zuurstof.

Erkende Volvo-reparateurs en het milieu

Regelmatig onderhoud in een werkplaats van Volvo zorgt voor een lager brandstofverbruik en draagt derhalve bij aan een schoner milieu. Het personeel heeft de kennis en het gereedschap om de beste milieuzorg te garanderen.

[1] Geldt alleen voor auto's met vijfcilindermotor.

Spaar het milieu

Wij denken dat onze klanten onze zorgen over het milieu delen. U kunt helpen het milieu te beschermen door milieuvriendelijke onderhoudsproducten te kopen en de auto te laten onderhouden en zelf te onderhouden aan de hand van de aanwijzingen in de gebruikershandleiding.

Hieronder volgen een paar tips hoe het milieu gespaard kan worden:

- Zorg er altijd voor dat de banden de juiste spanning hebben. Een te lage bandenspanning heeft een verhoogd brandstofverbruik tot gevolg.
- Het dakimperiaal en skiboxen hebben een grotere luchtweerstand waardoor het brandstofverbruik aanzienlijk toeneemt. Verwijder deze daarom meteen na gebruik.
- Laat overbodige spullen niet in de auto liggen. Hoe groter de belasting van de auto, hoe hoger het brandstofverbruik.
- Gebruik altijd de parkeerverwarming voor een koudestart, als de auto hiermee is uitgerust. Hierdoor neemt het brandstofverbruik en de uitstoot af.
- Rijd rustig. Vermijd onnodig snel optrekken en krachtig remmen.
- Rij in de hoogst mogelijke versnelling. Een laag motortoerental zorgt voor een lager verbruik.
- Laat het gaspedaal los wanneer u van een helling af rijdt.
- Rem op de motor. Laat het gaspedaal los en schakel terug.
- Voorkom stationair draaien. Zet de motor af wanneer u lang in de file stilstaat.
- Verwerk afvalstoffen die schadelijk voor het milieu zijn, zoals accu's en olie, op een milieuvriendelijke manier. Neem contact op met uw Volvo-reparateur als u niet zeker weet hoe u dergelijk afval moet verwerken.
- Een goed onderhouden ontstekings- en brandstofsysteem vermindert direct de emissie van uitlaatgassen.

Door dit advies op te volgen kan het brandstofverbruik worden verminderd zonder dat dit van invloed is op de reistijd of het plezier van de reis. U beschermt de auto, bespaart geld en verbruikt minder van de hulpbronnen van de aarde.

Instrumentenoverzicht	**7**
Veiligheid	**13**
Instrumenten, schakelaars en bediening	**33**
Klimaatregeling	**59**
Interieur	**71**
Sloten en alarm	**83**
Starten en rijden	**93**
Wielen en banden	**119**
Verzorging	**133**
Onderhoud en service	**139**
Infotainment	**163**
Specificaties	**191**

Overzicht auto’s met het stuur links 8
Overzicht auto’s met het stuur rechts 10
Bedieningspaneel in het bestuurdersportier 12

Overzicht auto’s met het stuur links

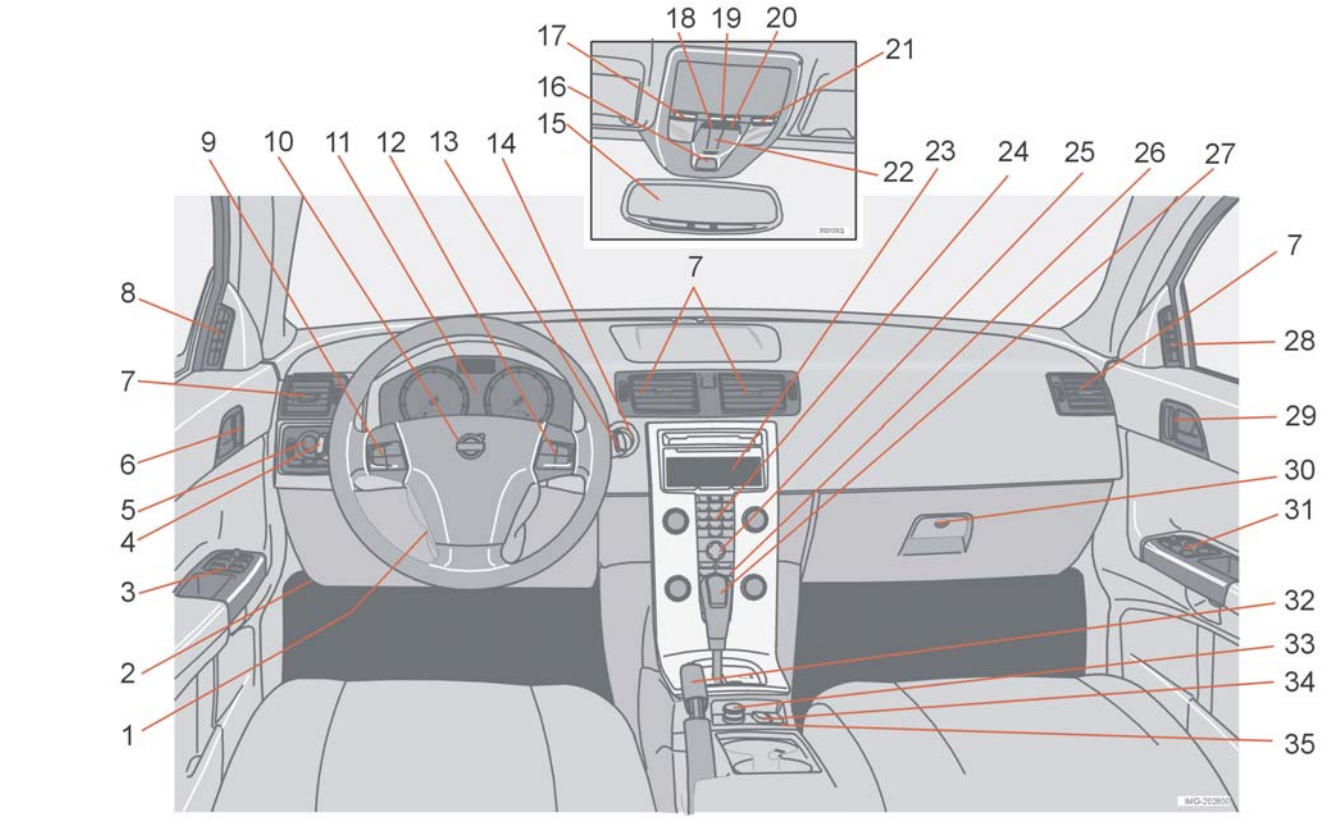

Auto met het stuur links

1. Stuurwielafstelling
2. Motorkapopener
3. Bedieningspaneel
4. Richtingaanwijzers, groot licht, boordcomputer
5. Verlichting, opener tankvulklep
6. Portierhandgreep, centrale vergrendeling
7. Blaasmonden in het dashboard
8. Blaasmond zijraam
9. Cruise control
10. Claxon, airbag
11. Instrumentenpaneel
12. Toetsenblok Infotainment
13. Ruitenwissers en -sproeiers, koplampsproeiers
14. Contactslot
15. Achteruitkijkspiegel, kompas
16. Gordelwaarschuwing
17. Interieurverlichting links
18. Bewegingsdetector, alarm
19. Functieschakelaar interieurverlichting
20. Positie voor accessoireschakelaar
21. Interieurverlichting rechts
22. Schakelaar, schuifdak
23. Display voor klimaatregeling en infotainment
24. Infotainment
25. Instellingen voor klimaatregeling, infotainment en persoonlijke instellingen
26. Klimaatregeling
27. Versnellingshendel
28. Blaasmond, zijraam
29. Portierhandgreep
30. Dashboardkastje
31. Bedieningspaneel
32. Handrem
33. Elektrisch contact/ Sigarettenaansteker
34. Stabiliteitssysteem STC of DSTC
35. Schakelaar, optionele uitrusting

Overzicht auto’s met het stuur rechts

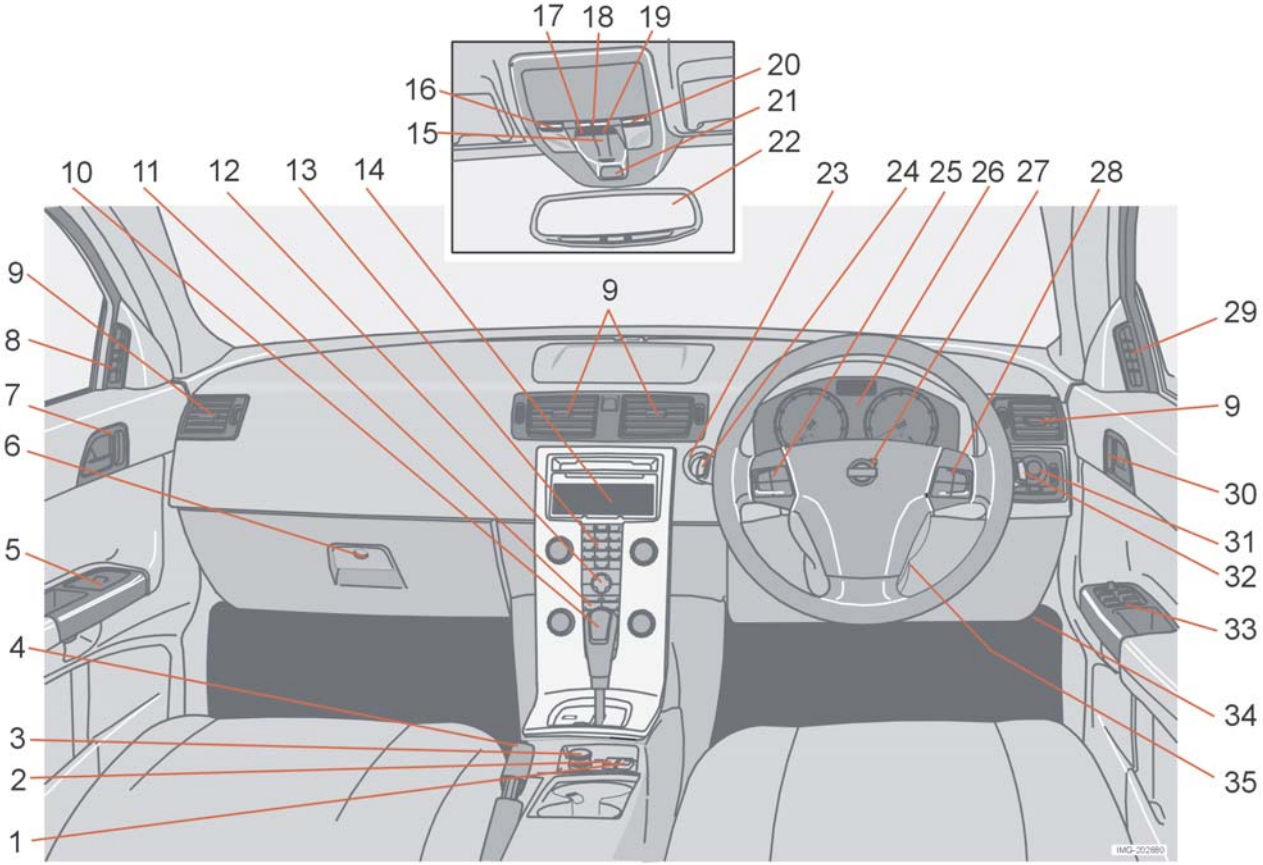

Auto met het stuur rechts

1. Schakelaar, achteraf te monteren accessoire
2. Stabiliteitssysteem STC of DSTC
3. Elektrisch contact
4. Handrem
5. Bedieningspaneel
6. Dashboardkastje
7. Centrale vergrendeling
8. Blaasmond, zijraam
9. Blaasmonden in het dashboard
10. Versnellingshendel
11. Klimaatregeling
12. Instellingen, klimaatregeling en infotainment
13. Infotainment
14. Display, klimaatregeling en infotainment
15. Schakelaar, schuifdak
16. Interieurverlichting, links
17. Centrale vergrendeling
18. Interieurverlichting, schakelaar
19. Schakelaar, achteraf te monteren accessoire
20. Interieurverlichting, rechts
21. Gordelwaarschuwing
22. Spiegels, kompas
23. Contactslot
24. Richtingaanwijzers, groot licht, boordcomputer
25. Cruise control
26. Instrumentenpaneel
27. Claxon, airbag
28. Infotainment
29. Blaasmond, zijraam
30. Centrale vergrendeling
31. Verlichting, opener tankvulklep
32. Ruitenwissers en -sproeiers, koplampsproeiers
33. Bedieningspaneel
34. Motorkapopener
35. Stuurwielafstelling

Bedieningspaneel bestuurdersportier

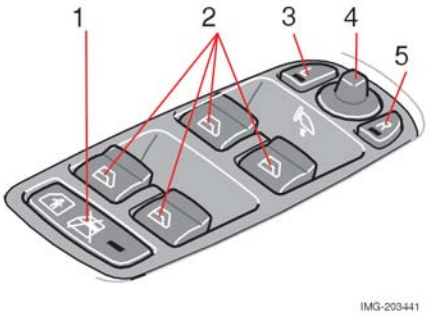

1. Elektrisch kinderslot (optie).
2. Elektrisch bedienbare ramen
3. Buitenspiegel, linkerzijde
4. Buitenspiegels, instelling
5. Buitenspiegel, rechterzijde

Veiligheidsgordels 14
Airbags 17
SIPS-airbags 20
Opblaasgordijn ('Inflatable Curtain'-systeem) 22
WHIPS 23
Activering van de veiligheidssystemen 25
Crash-modus 26
Airbags en opblaasgordijnen controleren 27
Kinderen en veiligheid 28

Veiligheidsgordels

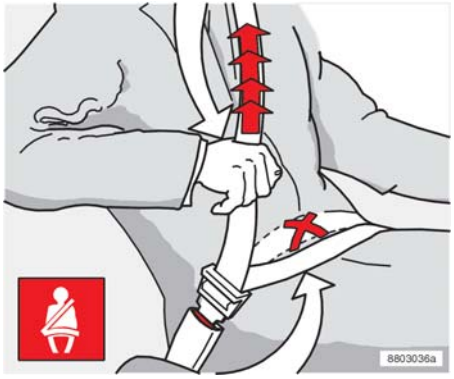

Heupgordel uittrekken. De gordel moet laag gedragen worden.

Draag altijd een veiligheidsgordel

Remmen kan ernstige gevolgen hebben als de veiligheidsgordel niet wordt gedragen. Zorg dat alle passagiers hun veiligheidsgordel dragen. Dit om te voorkomen dat bij een aanrijding de passagiers op de achterbank tegen de rugleuning van de voorstoelen worden geslingerd.

De veiligheidsgordel omdoen:

- Trek de gordel langzaam uit en maak deze vast door de borglip in de vergrendeling te steken. Een duidelijke "klik" geeft aan dat de gordel vastzit.

Maak de gordel los:

- Druk op de rode knop van de vergrendeling. Laat het oprolmechanisme de gordel naar binnen trekken. Als de gordel niet volledig wordt opgerold, moet u de gordel handmatig zo ver terugrollen dat deze niet langer slap hangt.

In de volgende gevallen is de gordel geblokkeerd, zodat deze niet verder kan worden uitgetrokken:

- wanneer u de gordel te snel uittrekt
- wanneer u remt of optrekt
- als de auto sterk overhelt.

Voor optimale bescherming is het van belang dat de gordel goed tegen het lichaam ligt. Laat de rugleuning niet te ver achteroverhellen. De veiligheidsgordel biedt de beste bescherming bij een normale zithouding.

Let op het volgende:

- gebruik geen klemmen of andere accessoires die ervoor zorgen dat u de gordel niet strak langs uw lichaam kunt trekken
- zorg dat er geen slagen in de gordel zitten en dat hij nergens achter blijft steken
- de heupgordel moet laag zitten (niet over de buik)
- trek de heupgordel over de heupen door aan de diagonale schoudergordel te trekken, zoals afgebeeld.

⚠ WAARSCHUWING!

De veiligheidsgordel en airbag werken samen. Als de veiligheidsgordel niet of onjuist wordt gebruikt, kan de werking van de airbags worden beïnvloed bij een aanrijding.

⚠ WAARSCHUWING!

Elke gordel is bestemd ter bescherming van slechts één persoon.

⚠ WAARSCHUWING!

- Als de gordel is blootgesteld aan zware spanning, bijvoorbeeld tijdens een aanrijding, moet de complete gordel worden vervangen. Dit houdt in dat ook de haspel, de bevestigingen, de schroeven en de sloten vervangen moeten worden. Sommige beschermende eigenschappen van de gordel kunnen verloren zijn gegaan, zelfs als de gordel ogenschijnlijk niet beschadigd is. Vervang de veiligheidsgordel als deze versleten of beschadigd is. De nieuwe veiligheidsgordel moet zijn goedgekeurd en bedoeld voor montage op dezelfde positie als de vervangen gordel.
- Breng nooit zelf wijzigingen aan de veiligheidsgordels aan en probeer ze nooit zelf te repareren. Neem contact op met een Volvo-reparateur.

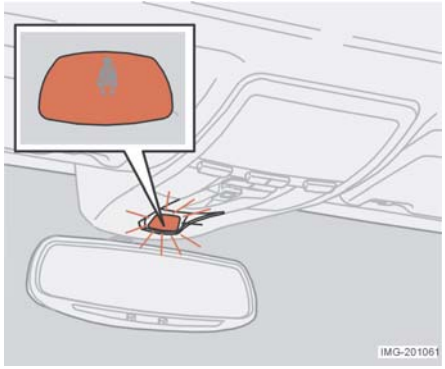

Gordelwaarschuwing[1]

Er gaat een symbool in de dakconsole branden (boven de achteruitkijkspiegel) als herinnering dat de veiligheidsgordel niet wordt gedragen. Er gaat ook een symbool op het dashboard branden. Als de auto stilstaat, verdwijnt de herinnering na ongeveer 6 seconden.

Voorstoel

De symbolen blijven branden als de bestuurder of de passagier op de voorstoel zijn of haar veiligheidsgordel niet draagt. (Er wordt geen signaal gegeven als er een kinderzitje op de voorstoel is bevestigd.) Naast de twee brandende symbolen hoort u een signaal dat afhankelijk van de snelheid van de auto van frequentie verandert.

Achterbank

Het herinneringssysteem voor de veiligheidsgordels wordt geactiveerd als een passagier op de achterbank tijdens een rit zijn of haar veiligheidsgordel losmaakt. Als één van de achterportieren wordt geopend en gesloten, dan controleert het systeem gedurende tien seconden hoeveel veiligheidsgordels er in gebruik zijn. Dit aantal wordt in het informatiedisplay weergegeven, bijvoorbeeld 2-3 ACHTERGORDELS IN GEBRUIK. Er is geen brandend symbool of geluidssignaal. Dit gebeurt alleen wanneer er een veiligheidsgordel wordt verwijderd.

Het herinneringssysteem voor de veiligheidsgordels voor de achterbank kan worden uitgeschakeld:

- Houd de knop **READ** op de bedieningshendel links van het stuur ingedrukt totdat u een bericht krijgt waarin wordt gemeld dat de functie is uitgeschakeld.

Zwangere vrouwen

Zwangere vrouwen moeten bijzonder voorzichtig zijn bij het omdoen van de veiligheidsgordel. Plaats de gordel zodanig dat er niet te veel druk op de buik wordt uitgeoefend. De heupgordel van de driepuntsgordel moet laag zitten.

[1] De functies kunnen per land iets verschillen

Gordelspanner

Alle veiligheidsgordels (met uitzondering van de gordel midden achter) hebben gordelspanners. Dit is een mechanisme dat bij een aanrijding de veiligheidsgordel rond het lichaam spant. De gordel kan de passagier dus beter in de stoel gedrukt houden.

Goedkeurlabel op veiligheidsgordels met gordelspanner

Airbags

Airbag aan bestuurderszijde

Uw auto heeft naast de veiligheidsgordels ook een airbag (SRS - Supplemental Restraint System) in het stuurwiel. De airbag zit opgevouwen in het midden van het stuurwiel. Het stuurwiel is voorzien van het opschrift SRS AIRBAG.

⚠ WAARSCHUWING!

De veiligheidsgordel en airbag werken samen. Als de veiligheidsgordel niet of onjuist wordt gebruikt, kan de werking van de airbags worden beïnvloed bij een aanrijding.

Airbag aan passagierszijde[1]

De airbag aan passagierszijde zit opgevouwen in een ruimte boven het dashboardkastje. Het paneel is voorzien van het opschrift SRS AIRBAG.

[1] Niet alle auto's hebben airbags aan passagierszijde. Deze kan optioneel worden weggelaten bij de verkoop.

⚠ WAARSCHUWING!

Om de kans op letsel bij activering van de airbags te minimaliseren, moeten de passagiers zo rechtop mogelijk zitten met hun voeten op de vloer en hun rug tegen de rugleuning. De veiligheidsgordel moet goed vastzitten.

⚠ WAARSCHUWING!

- Breng voorwerpen of accessoires nooit op of in de buurt van het SRS AIRBAG-paneel (boven het dashboardkastje) of binnen de actieradius van de airbag aan.
- Verricht nooit zelf werkzaamheden aan de onderdelen van het SRS-systeem in het stuurwiel of aan het paneel boven het dashboardkastje.

⚠ WAARSCHUWING!

- Plaats nooit een kinderzitje op de passagiersstoel als de auto voorzien is van een airbag aan de passagierszijde.
- Laat kinderen nooit voor de passagierstoel zitten of staan.
- Personen kleiner dan 1,40 m mogen nooit op de passagiersstoel plaatsnemen.

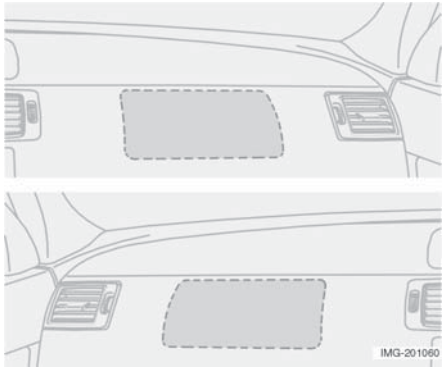

Locatie van de airbag aan passagierszijde, auto's met het stuur links/rechts

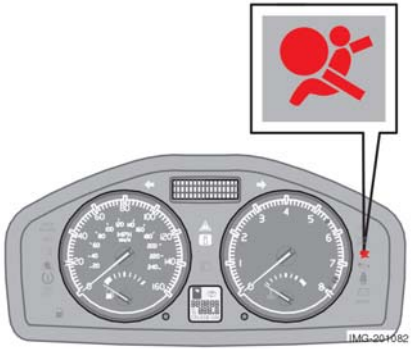

Waarschuwingssymbool in het midden van het dashboard

Het SRS-systeem wordt continu gecontroleerd door het elektronisch systeem van de auto. Het waarschuwingssymbool in het instrumentenpaneel gaat branden als u de contactsleutel in stand **I**,**II** of **III** draait. Het symbool gaat na ongeveer zes seconden uit als het SRS-systeem geen storingen vertoont.

⚠ WAARSCHUWING!

Als het waarschuwingssymbool voor de SRS blijft branden of kortstondig tijdens het rijden gaat branden, dan betekent dit dat het SRS-systeem niet naar behoren werkt. Het symbool kan ook een storing in de gordelsluiting, het SIPS-systeem of het IC-systeem aangeven. Neem onmiddellijk contact op met een Volvo-reparateur.

Naast het symbool verschijnt ook een bericht op het informatiedisplay. Als het waarschuwingssymbool niet werkt, gaat het waarschuwingsdriehoekje branden en verschijnt SRS-AIRBAG SERVICE SPOED in het display.

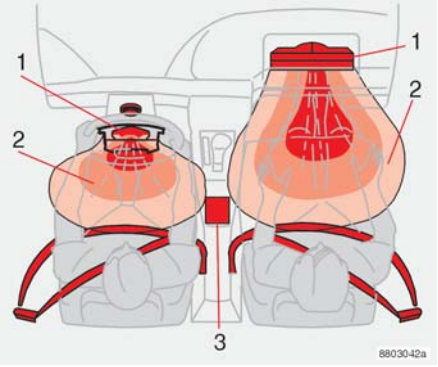

SRS-systeem, auto met het stuur links

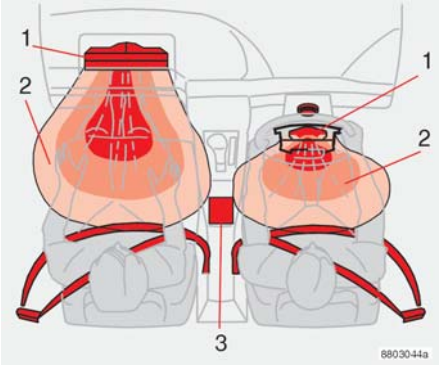

SRS-systeem, auto's met stuur rechts.

SRS-systeem

Het systeem bestaat uit een gasgenerator (1) met daaromheen een opblaasbare airbag (2). Bij een voldoende krachtige aanrijding reageren de sensors (3), waardoor de ontstekingen van de gasgenerator worden geactiveerd en de airbag wordt opgeblazen terwijl hij warm wordt. Om de klap van de airbag op te vangen loopt hij leeg wanneer de inzittende de airbag raakt. Daarbij treedt er rookvorming in de auto op. Dit is volkomen normaal. Het volledige proces, van het opblazen tot het leeglopen van de airbag, neemt enkele tienden van seconden in beslag.

LET OP! De reactie van de sensors (3) hangt af van de ernst van de aanrijding en of de veiligheidsgordel aan de bestuurderszijde of de passagierszijde wel of niet wordt gedragen. Het kan dan ook zijn dat er bij ongelukken slechts één van de airbags wordt opgeblazen. Bij een aanrijding nemen de sensors van het SRS-systeem waar dat de snelheid door de aanrijding afneemt. Het systeem bepaalt of de aanrijding dusdanig zwaar is dat er een of meerdere airbags moeten worden geactiveerd om de inzittenden te beschermen.

LET OP! Bij bepaalde aanrijdingen wordt slechts één (of geen) airbag geactiveerd.

⚠ WAARSCHUWING!

Ingrepen in het SRS-systeem kunnen storingen in de werking en ernstige verwondingen veroorzaken. Reparatiewerkzaamheden mogen daarom alleen bij een erkende Volvo-reparateur worden uitgevoerd.

'Dual-stage'-airbags

(Volvo 'Dual-Stage'-Airbag)

Bij minder zware aanrijdingen die desondanks gevaar voor verwondingen opleveren, worden de airbags gedeeltelijk opgeblazen. Als de aanrijding ernstiger is, worden de airbags volledig opgeblazen.

SIPS-airbags

SIPS-airbags (Zijairbag)

Een groot deel van de kracht van de aanrijding wordt door het SIPS-systeem over de balken, stijlen, vloer, dak en andere delen van de auto verspreid. De SIPS-airbags beschermen het bovenlichaam en vormen een belangrijk onderdeel van het SIPS-systeem. Het SIPS-airbagsysteem is opgebouwd uit twee hoofdonderdelen: de SIPS-airbags en de sensors. De SIPS-airbags zijn in de frames van de rugleuningen van de voorstoelen gemonteerd en de sensors bevinden zich op de binnenzijde van de middelste en achterste stijlen.

⚠ WAARSCHUWING!

De SIPS-airbags zijn een toevoeging aan het bestaande SIPS-systeem. Draag altijd een veiligheidsgordel.

⚠ WAARSCHUWING!

- Ingrepen in het SIPS-systeem (bescherming tegen aanrijdingen van opzij) kunnen storingen in de werking en ernstige verwondingen veroorzaken. Neem contact op met een Volvo-reparateur.
- Breng geen voorwerpen of accessoires aan tussen de stoelen en de portierpanelen, omdat dit gebied binnen de actieradius van de SIPS-airbag ligt.

⚠ WAARSCHUWING!

Gebruik alleen Volvo-bekleding of door Volvo goedgekeurde bekleding. Andersoortige bekleding kan de werking van de SIPS-airbags verhinderen.

Kinderzitjes en SIPS-airbags

Er kan een kinderzitje op de voorstoel worden geplaatst, als de auto niet is uitgerust met een airbag aan de passagierszijde.

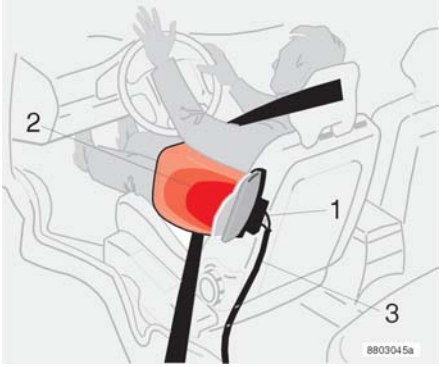

Auto met het stuur links

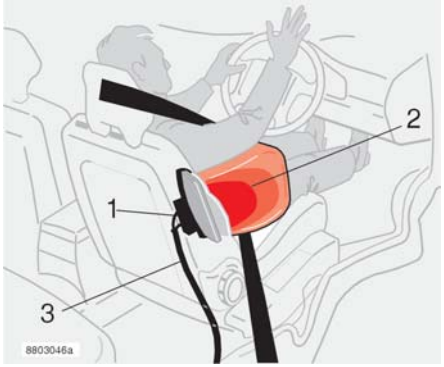

Auto met het stuur rechts

SIPS-systeem

De SIPS-airbag bestaat uit een gasgenerator (1), een zijairbag (2) en sensors (3). Bij een voldoende krachtige aanrijding worden de gasgeneratoren geactiveerd door de sensors. De SIPS-airbags worden vervolgens opgeblazen. De airbag wordt opgeblazen tussen de inzittende en het portierpaneel. De klap van de aanrijding wordt opgevangen, waarna de airbag weer leegloopt. De SIPS-airbags worden normaal gesproken alleen opgeblazen aan de kant waar de aanrijding plaatsvindt.

Opblaasgordijn ('Inflatable Curtain'-systeem)

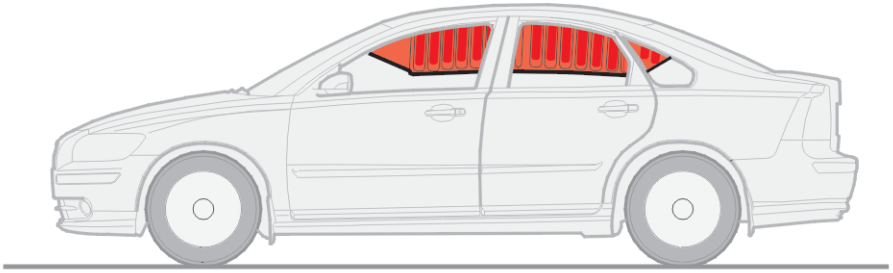

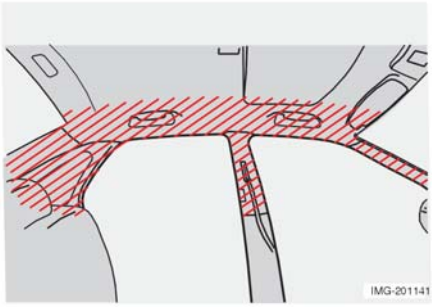

Eigenschappen

Het opblaasgordijn is een toevoeging op het bestaande SIPS-systeem. Het opblaasgordijn zit verborgen in de hemelbekleding langs beide zijden van de auto. Het beschermt mensen op zowel de voorstoelen als de achterbank. Als de auto vanaf de zijkant wordt geraakt, wordt het opblaasgordijn binnen enkele duizendste van een seconden geactiveerd. Het wordt daarna ongeveer drie seconden opgeblazen voor maximale bescherming bij een gecompliceerde, ernstige aanrijding. Bij een aanrijding van opzij wordt het opblaasgordijn geactiveerd door de aanrijdingssensors van het SIPS-airbagsysteem. Het opblaasgordijn wordt bij het activeren gevuld met gas. Het opblaasgordijn helpt voorkomen dat de hoofden van de bestuurder en de passagiers tegen de binnenkant van de auto slaan bij een aanrijding.

⚠ WAARSCHUWING!

- Hang of bevestig nooit iets aan de handgrepen in het dak. De haak is alleen bedoeld voor niet te zware kledingstukken (en niet voor harde voorwerpen zoals paraplu's).
- Schroef of bevestig geen onderdelen op de hemelbekleding, de portierstijlen of de zijpanelen. Ze kunnen daarbij hun beschermende werking verliezen. Gebruik alleen originele Volvo-onderdelen die bestemd zijn voor montage in deze gebieden.

⚠ WAARSCHUWING!

Het opblaasgordijn is een aanvulling op de veiligheidsgordel.
Draag altijd een veiligheidsgordel.

WHIPS-systeem

Bescherming tegen whiplashletsel - WHIPS-systeem

Het WHIPS-systeem (Whiplash Protection System) bestaat uit energieabsorberende rugleuningen en speciaal ontwikkelde hoofdsteunen voor beide voorstoelen. Het systeem wordt geactiveerd bij een aanrijding van achteren, afhankelijk van de hoek waaronder en de snelheid waarmee het achteropkomende voertuig de auto raakt en de materiaaleigenschappen van dat voertuig.

⚠ WAARSCHUWING!

Het WHIPS-systeem is een aanvulling op de veiligheidsgordel. Draag altijd een veiligheidsgordel.

De eigenschappen van de stoel

Als het WHIPS-systeem wordt geactiveerd, klappen de rugleuningen van de voorstoelen naar achteren zodat de positie van de bestuurder en de passagiers op de voorstoelen wordt veranderd. Zo wordt de kans op zogeheten whiplash beperkt.

⚠ WAARSCHUWING!

- Als de stoel heeft blootgestaan aan grote krachten, zoals bij een aanrijding van achteren, moet u het WHIPS-systeem laten controleren bij een Volvo-reparateur.
- Ook al ziet de stoel er onbeschadigd uit, toch kunnen er beschermende eigenschappen van het WHIPS-systeem verloren zijn gegaan. Neem contact op met een erkende Volvo-reparateur om het systeem te laten controleren, zelfs na een lichte aanrijding van achteren.

⚠ WAARSCHUWING!

Verricht nooit zelf reparaties aan de stoel of het WHIPS-systeem en breng nooit zelf wijzigingen aan. Neem contact op met een Volvo-reparateur.

Juiste zithouding

De bestuurder en de passagier op de voorstoel moeten voor optimale bescherming zoveel mogelijk in het midden van hun stoel plaatsnemen en de afstand tussen het hoofd en de hoofdsteun zo klein mogelijk houden.

WHIPS-systeem en kinderzitjes

Het WHIPS-systeem heeft geen negatieve invloed op de beschermende werking van de kinderzitjes.

Het volgende kan worden gebruikt:

- een kinderzitje in de passagiersstoel vóór, mits de airbag aan passagierszijde is gedeactiveerd.
- een achterstevoren geplaatst kinderzitje op de achterbank steunt tegen de rugleuning van de voorstoel.

Zorg dat u de werking van het WHIPS-systeem niet beïnvloedt

⚠ WAARSCHUWING!

Als u één van de rugleuningen van de achterbank heeft neergeklapt, moet u de voorstoel naar voren schuiven zodat de rugleuning van de stoel niet tegen het neergeklapte rugleuning van de achterbank aankomt.

⚠ WAARSCHUWING!

Plaats geen koffer of dergelijke tussen het zitgedeelte van de achterbank en de rugleuning van de voorstoelen. Let erop dat u de werking van het WHIPS-systeem niet beïnvloedt.

Activering van de veiligheidssystemen

Systeem	Activering
Gordelspanner	Bij frontale aanrijdingen. De gordelspanner wordt rond het lichaam gespannen om de passagier sneller in zijn stoel gedrukt te houden.
Airbags (SRS)	Tijdens aanrijdingen waarbij de inzittenden voor in het gevaar lopen gewond te raken wanneer ze tegen het dashboard of het stuurwiel slaan.
SIPS-airbags	Tijdens aanrijdingen van opzij waarbij de auto met voldoende kracht wordt geraakt.
Inflatable Curtain (IC) (opblaasgordijn)	Bij aanrijdingen van opzij. Het opblaasgordijn beperkt de kans op hoofdletsel.
Whiplashbescherming (WHIPS)	Bij aanrijdingen van achteren. Beperkt de kans op whiplash.

Na activering van de airbags adviseren wij u het volgende:

- Sleep de auto naar een erkende Volvo-reparateur. Rijd nooit met geactiveerde airbags.
- Laat de onderdelen van het veiligheidssysteem in de auto door een erkende Volvo-reparateur repareren.
- De airbags worden niet altijd bij een frontale aanrijding geactiveerd. Het betekent dat de activering van de functie op dat moment niet nodig was, omdat de andere beschermingssystemen de inzittenden voldoende bescherming boden.

LET OP! Het SRS-systeem, de SIPS-airbags en het IC-systeem worden slechts eenmaal geactiveerd bij een aanrijding.

⚠ WAARSCHUWING!

De sensor van het SRS-systeem zit in de middenconsole van de auto. Ontkoppel de accukabels als de vloer van het passagierscompartiment vol water staat. Probeer de auto niet te starten, omdat de airbags daarbij geactiveerd kunnen worden. Sleep de auto naar een erkende Volvo-reparateur.

⚠ WAARSCHUWING!

Rijd nooit met geactiveerde airbags. Ze kunnen u bij het sturen danig in de weg zitten. Ook de andere veiligheidssystemen kunnen beschadigd raken. Langdurige blootstelling aan de rook en het stof die vrijkomen bij activering van de airbags kan oog- en huidirritatie veroorzaken. Spoel bij irritatie met koud water en neem contact op met een arts. De snelheid waarmee de airbags/gordijnen worden opgeblazen kan in combinatie met de toegepaste materialen aanleiding geven tot schaaf- en brandwonden.

Crash-modus

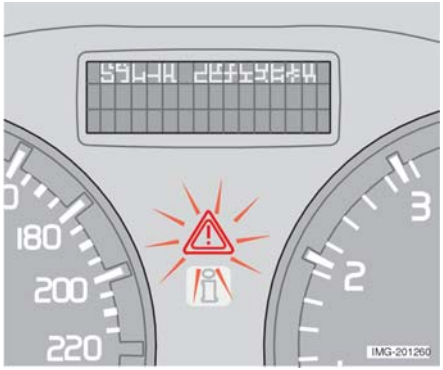

Rijden na een aanrijding

Als de auto betrokken is geweest bij een aanrijding, kan de tekst CRASH MODE – ZIE HANDLEIDING op het informatiedisplay verschijnen. Dit betekent dat de functionaliteit van de auto is verminderd. CRASH MODE is een veiligheidsfunctie die in werking treedt wanneer de aanrijding een belangrijke functie in de auto, bijvoorbeeld brandstofleidingen, sensors voor één van de veiligheidssystemen of het remsysteem, beschadigd kan hebben.

⚠ WAARSCHUWING!

Probeer nooit zelf de auto te repareren of de elektronische onderdelen te resetten nadat de auto in CRASH MODE is geweest. Dit kan letsel of het slecht functioneren van de auto tot gevolg hebben. Laat een erkende Volvo-reparateur de auto controleren en herstellen naar de normale status nadat CRASH MODE is weergegeven.

De auto proberen te starten

Controleer eerst of er geen brandstof uit de auto is gelopen. Er mag geen brandstofgeur aanwezig zijn.

⚠ WAARSCHUWING!

Probeer onder geen enkele omstandigheid de auto weer te starten als u brandstof ruikt terwijl de melding CRASH MODE wordt getoond. Verlaat de auto onmiddellijk.

Als alles normaal lijkt en u heeft gecontroleerd of er geen brandstoflekkage is, kunt u proberen om de auto te starten.

- Verwijder eerst de contactsleutel, steek hem dan weer in het contactslot. De elektronica van de auto zal proberen zichzelf naar de normale stand te resetten. Probeer vervolgens de auto te starten.

De auto verplaatsen

Als de normale status wordt getoond nadat de CRASH MODE is gereset, mag de auto voorzichtig uit zijn huidige gevaarlijke positie worden verplaatst. Verplaats de auto niet verder dan nodig.

Berging

Zelfs als het lijkt of er in de auto gereden kan worden nadat hij in CRASH MODE is gezet, mag er niet in worden gereden en mag hij niet worden versleept. Tijdens het rijden kunnen verborgen beschadigingen de auto onbestuurbaar maken.

⚠ WAARSCHUWING!

De auto mag niet worden weggesleept als hij in CRASH MODE is gezet. De auto moet van zijn huidige plaats worden geborgen naar een erkende Volvo-reparateur.

Airbags en opblaasgordijnen controleren

Controle-intervallen

De stickers op de portierstijl(en) geven het jaar en de maand aan waarin u contact moet opnemen met een erkende Volvo-reparateur om de airbags, gordelspanners en opblaasgordijnen te laten controleren en eventueel te laten vervangen. Als u vragen heeft over de systemen, kunt ook contact opnemen met een erkende Volvo-reparateur.

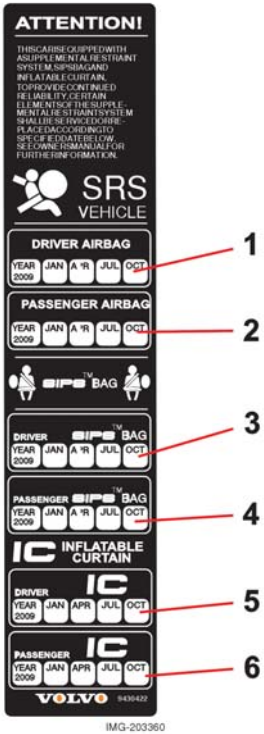

Deze sticker vindt u in de portieropening linksachter.

1. Airbag aan bestuurderszijde
2. Airbag aan passagierszijde
3. SIPS-airbag aan bestuurderszijde
4. SIPS-airbag aan passagierszijde
5. Opblaasgordijn aan bestuurderszijde
6. Opblaasgordijn aan passagierszijde

Kinderen en veiligheid

Kinderen moeten comfortabel en veilig zitten

De plaats van het kind in de auto en de vereiste uitrusting is afhankelijk van het gewicht en de lengte van het kind. In de tabel "Plaats van de kinderen in de auto " op pagina 30, kunt de benodigde informatie vinden."

- Kinderen van alle leeftijden en lengtes moeten altijd goed in de auto zitten. Laat kinderen nooit bij passagiers op schoot zitten.

De veiligheidsuitrusting voor kinderen die Volvo biedt is afgestemd op het gebruik in uw auto. Door het gebruik van originele Volvo-onderdelen bent u er zeker van dat de bevestigingspunten en bevestigingsonderdelen op juiste wijze zijn aangebracht en sterk genoeg zijn.

LET OP! Bepalingen met betrekking tot waar kinderen in de auto mogen zitten verschillen van land tot land. Controleer welke regelgeving van toepassing is.

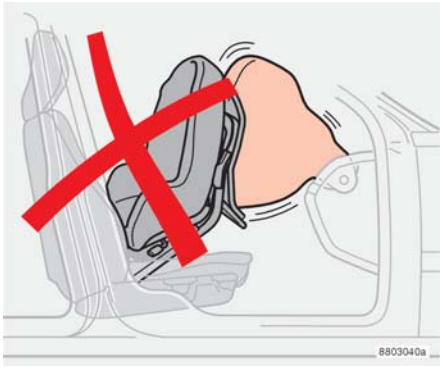

Kinderzitjes en airbags zijn niet combineerbaar

Kinderzitjes en airbags

Plaats een kind altijd op de achterbank als de airbag aan passagierszijde is geactiveerd. Als de airbag wordt geactiveerd, kan een kind in een kinderzitje aan de passagierszijde ernstig letsel oplopen.

⚠ WAARSCHUWING!

Personen kleiner dan 1,40 m mogen nooit op de voorstoel plaatsnemen.

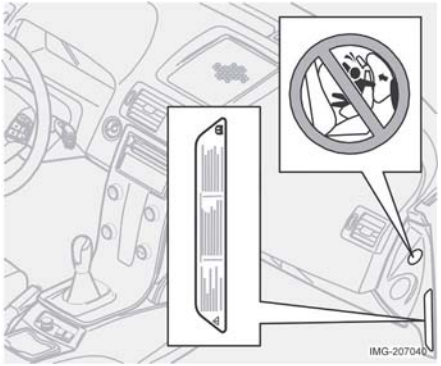

Stickers op de zijkant van het dashboard

⚠ WAARSCHUWING!

Bevestig nooit een kinderzitje op de passagiersstoel als de auto een airbag heeft aan de passagierszijde.

Plaats van kinderen in de auto

Gewicht/leeftijd	Voorstoel	Buitenste zitplaatsen op de achterbank	Middelste zitplaats op de achterbank
<10 kg (0 -9 maanden)	Achterstevoren gemonteerd kinderzitje, vastgezet met veiligheidsgordel en bevestigingsband. L: Typegoedkeuringsnr.: E5 03135	Achterstevoren gemonteerd kinderzitje, bevestigd met veiligheidsgordel, steun en bevestigingsband. L: Typegoedkeuringsnr.: E5 03135	Achterstevoren gemonteerd kinderzitje, bevestigd met veiligheidsgordel, steun en bevestigingsband. L: Typegoedkeuringsnr.: E5 03135
9-18 kg (9 –36 maanden)	Achterstevoren gemonteerd kinderzitje, bevestigd met veiligheidsgordel en bevestigingsband. L: Typegoedkeuringsnr.: E5 03135	Achterstevoren gemonteerd kinderzitje, bevestigd met veiligheidsgordel, steun en bevestigingsband. L: Typegoedkeuringsnr.: E5 03135	Achterstevoren gemonteerd kinderzitje, bevestigd met veiligheidsgordel, steun en bevestigingsband. L: Typegoedkeuringsnr.: E5 03135
15-36 kg (3-12 jaar)	Geïntegreerd kinderzitje met of zonder rugleuning. L: Typegoedkeuringsnr.: E5 03139	Mogelijkheden: Geïntegreerd kinderzitje met of zonder rugleuning. L: Typegoedkeuringsnr.: E5 03139 Geïntegreerd kinderzitje. L: Typegoedkeuringsnr.: E5 03168	Geïntegreerd kinderzitje met of zonder rugleuning. L: Typegoedkeuringsnr.: E5 03139

L: Geschikt voor speciale kinderzitjes, zie overzicht onder genoemde typegoedkeuring. Kinderzitjes kunnen bestemd zijn voor één bepaald merk auto, voor een beperkte groep merken, semi-universeel of universeel.

⚠ WAARSCHUWING!

- Plaats een kind nooit in een kinderzitje op de voorstoel als de airbag aan passagierszijde is geactiveerd.
- Laat kinderen nooit alleen in de auto achter.

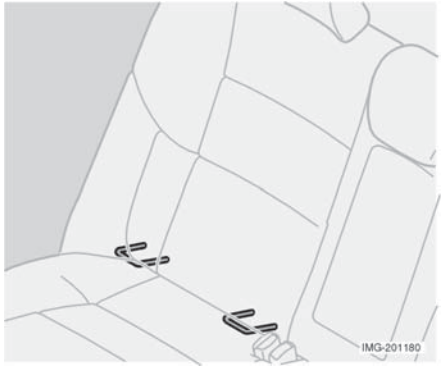

ISOFIX-bevestigingssysteem voor kinderzitjes (opties)

De buitenste zitplaatsen van de achterbank zijn voorzien van het ISOFIX-bevestigingssysteem. Neem contact op met uw erkende Volvo-reparateur voor meer informatie over de verkrijgbare veiligheidsuitrusting voor kinderen.

Geïntegreerd kinderzitjes (optie)

Het geïntegreerde kinderzitje voor de buitenste zitplaatsen van de achterbank van Volvo is speciaal ontworpen om kinderen optimale bescherming te bieden. In combinatie met de aanwezige veiligheidsgordels is het kinderzitje goedgekeurd voor kinderen met een gewicht van 15 tot 36 kg.

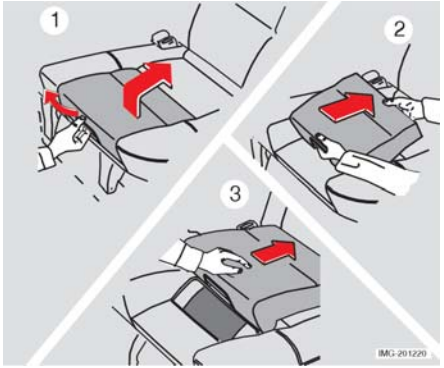

Geïntegreerd kinderzitje uitklappen

1. Trek aan de hendel zodat het geïntegreerde kinderzitje omhoogkomt.
2. Pak het zitje met beide handen vast en beweeg hem naar achteren.
3. Druk totdat hij vergrendelt.

> **⚠ WAARSCHUWING!**
>
> Het kinderzitje moet in de vergrendelde stand staan voordat het kind in het zitje wordt geplaatst.

Controleer of:

- de veiligheidsgordel goed strak langs het lichaam van het kind loopt en nergens slap hangt of verdraaid over de schouder zit

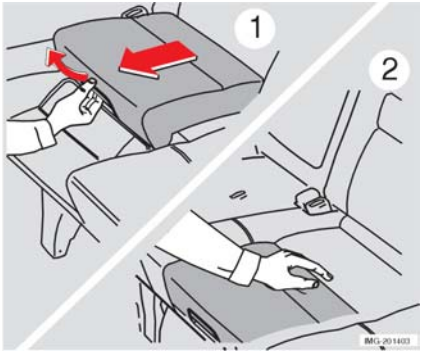

- de heupgordel laag over het bekken loopt voor optimale bescherming
- de veiligheidsgordel niet tegen de nek van het kind aankomt of onder de schouder langs loopt.

Stel de stand van de hoofdsteun zorgvuldig af op de lengte van het kind.

Zie ook pagina 78.

Omlaag brengen

1. Trek aan de hendel
2. Duw het zitje zo ver omlaag dat het vastklikt

LET OP! Let erop dat u het geïntegreerd kinderzitje eerst moet inklappen voordat u de rugleuning van de achterbank voorover kunt klappen.

> **⚠ WAARSCHUWING!**
>
> Als een geïntegreerd kinderzitje is blootgesteld aan grote belastingen, bijvoorbeeld tijdens een aanrijding, moet het hele geïntegreerde kinderzitje worden vervangen. Dus ook de veiligheidsgordel, inclusief de bouten. Ook al ziet het geïntegreerde kinderzitje er onbeschadigd uit, er kunnen toch beschermende eigenschappen verloren zijn gegaan. Het geïntegreerde kinderzitje moet worden vervangen als het versleten is.

Geïntegreerd kinderzitje vervangen

Het is belangrijk dat het geïntegreerde kinderzitje goed is vastgezet. Laat het vervangen en repareren van het geïntegreerd kinderzitje daarom over aan een erkende Volvo-reparateur. Voer geen wijzigingen of aanpassingen door aan het geïntegreerde kinderzitje.

Kinderzitje bevestigen

Volvo heeft veiligheidsuitrusting voor kinderen die afgestemd is op uw Volvo en uitvoerig door Volvo getest is.

Bij het gebruik van andere op de markt verkrijgbare producten is het belangrijk dat u de bijgeleverde montagevoorschriften zorgvuldig doorleest en nauwkeurig opvolgt.

- Zet de bevestigingsbanden van het kinderzitje nooit aan de hendel vast waarmee u de voorstoel in de lengterichting verstelt of aan veren, rails of balken onder de stoel. Scherpe randen kunnen de bevestigingsbanden beschadigen.
- Laat de rugleuning van het kinderzitje tegen het dashboard steunen. Dit geldt voor auto's zonder airbag aan passagierszijde of auto's waarvan de airbag is gedeactiveerd.
- Plaats nooit een kinderzitje op de voorstoel als de auto een geactiveerde airbag aan passagierszijde heeft. Bij problemen tijdens de montage van kinderveiligheidsproducten kunt u contact opnemen met de fabrikant voor nadere inlichtingen over de montage.

Instrumentenpaneel	34
Controle- en waarschuwingssymbolen	35
Informatiedisplay	39
Elektrisch contact en schakelaar voor de middenconsole	40
Verlichtingspaneel	41
Bedieningshendel links van het stuurwiel	43
Cruise control (optie)	45
Bedieningshendel rechts van het stuurwiel	46
Stuurwielafstelling, alarmlichten	48
Handrem, elektrisch contact	49
Elektrisch bedienbare ramen	50
Achteruitkijkspiegel/Buitenspiegels	52
Elektrisch bedienbaar schuifdak (optie)	55
Persoonlijke instellingen	57

Instrumentenpaneel

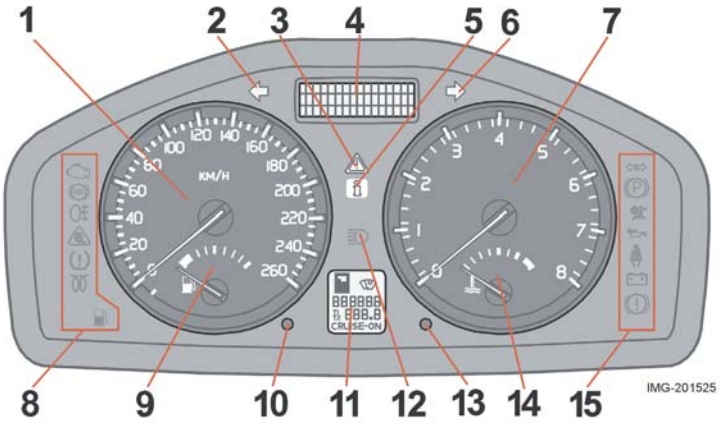

1. **Snelheidsmeter**
2. **Richtingaanwijzers, links**
3. **Waarschuwingssymbool**
4. **Informatiedisplay**
   Het display geeft informatie en waarschuwingsberichten, buitentemperatuur en de tijd. Wanneer de temperatuur tussen +2 °C en -5 °C ligt, verschijnt er een sneeuwvlokje op het display. Het symbool wijst op het gevaar voor gladheid. Als de auto stilstaat, kan de klok voor de buitentemperatuur een hogere waarde aangeven dan de werkelijke temperatuur.
5. **Informatiesymbool**
6. **Richtingaanwijzers, rechts**
7. **Toerenteller**
   Deze geeft het motortoerental aan in duizenden toeren per minuut (omw/min). Laat de naald van de toerenteller niet tot in het rode gebied uitslaan.
8. **Controle- en waarschuwingssymbolen**
9. **Brandstofmeter**
10. **Knop op de dagteller**
    Wordt gebruikt om korte afstanden te meten. Als u kort op de knop drukt, kunt u tussen twee dagtellers T1 en T2 schakelen. Als u de knop lang indrukt (meer dan 2 seconden), gaat de geactiveerde dagteller op nul.
11. **Display**
    Hierop worden de schakelstanden van de automatische versnellingsbak, regensensor, dagteller en cruise control getoond.
12. **Groot-lichtindicatie**
13. **Knop voor de klok**
    Draai de knop om de tijd in te stellen.
14. **Temperatuurmeter**
    De temperatuur van het koelsysteem van de motor. Op het display verschijnt een bericht, als de temperatuur abnormaal hoog is en de naald tot in het rode gebied uitslaat. Let erop dat verstralers voor de luchtinlaat het koelvermogen verminderen bij een hoge buitentemperatuur en een zware belasting van de motor.
15. **Controle- en waarschuwingssymbolen**

Controle- en waarschuwingssymbolen

Functietest, symbolen

Alle controle- en waarschuwingslampjes branden wanneer de contactsleutel voor het starten in stand II wordt gedraaid. De werking van de symbolen wordt dan gecontroleerd. Alle symbolen moeten weer uitgaan als de motor is gestart, behalve het symbool voor de handrem, dit gaat uit als de handrem wordt uitgeschakeld.

Als de motor niet binnen vijf seconden wordt gestart, gaan alle symbolen uit, behalve en . Afhankelijk van het specificaties van uw auto kan het zijn dat bepaalde symbolen geen functie hebben.

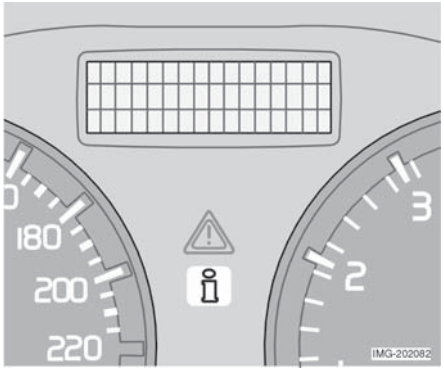

Symbolen in het midden van het dashboard

Het rode waarschuwingsdriehoekje brandt wanneer er een storing is aangegeven die invloed kan hebben op de veiligheid en/of de rijeigenschappen van de auto. Er verschijnt tegelijkertijd een verklarende tekst in het informatiedisplay. Het waarschuwingssymbool kan ook gaan branden in combinatie met andere symbolen.

1. Stop op een veilige plek. Er moet niet verder worden gereden met de auto.
2. Lees de informatie op het display.
3. Verhelp het probleem aan de hand van de aanwijzingen of neem contact op met een erkende Volvo-reparateur.

Als er een afwijking is in één van de systemen in de auto, gaat het gele informatiesymbool branden en verschijnt er tekst op het display. Het informatiesymbool kan ook gaan branden in combinatie met andere symbolen.

LET OP! Er kan nog met de auto worden gereden na een bericht met betrekking op onderhoud. Vraag een erkende Volvo-reparateur om advies.

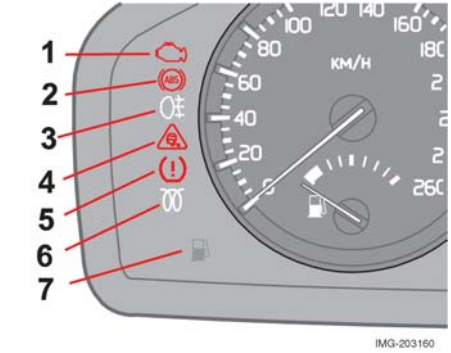

Controlesymbolen - linkerzijde

1. Storing in het uitlaatgassysteem

Rijd de auto naar een erkende Volvo-reparateur om het systeem te laten controleren.

2. Storing in ABS-systeem

Als het symbool brandt, werkt het systeem niet. Het normale remsysteem van de auto werkt dan nog, zij het zonder ABS-regeling.

2.1. Breng de auto op een veilige plaats tot stilstand en zet de motor af.

2.2. Start de motor opnieuw.

2.3. Als het symbool echter blijft branden, moet u de auto naar een erkende Volvo-reparateur rijden om het ABS-systeem te laten controleren.

3. Mistachterlicht

Dit symbool brandt wanneer u het mistachterlicht heeft ingeschakeld.

4. Stabiliteitssysteem STC of DSTC

Het knipperende symbool geeft aan dat het stabiliteitssysteem werkt. Als het waarschuwingssymbool blijft branden, geeft dit weinig wrijving tussen weg en banden aan.

5. Geen functie

6. Voorgloeifunctie motor (diesel)

Het symbool brandt als de motor wordt voorverwarmd. De voorverwarming start als de temperatuur lager wordt dan -2 °C. De auto worden gestart als het lampje uit gaat.

7. Laag peil in de brandstoftank

Er is nog ongeveer 8 liter over als dit symbool brandt.

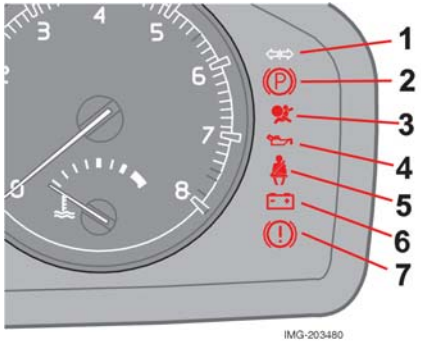

Controlesymbool - rechterzijde

1. Controlelampje aanhanger

Het symbool knippert, wanneer u de richtingaanwijzers op de auto en de aanhanger gebruikt. Als het symbool niet knippert, is één van de lampen op de auto of de aanhanger defect.

2. Handrem aangetrokken

Het symbool brandt zelfs als de handrem één “klik” wordt aangetrokken. Controleer of de hendel goed is aangetrokken.

3. Airbags - SRS

Als het symbool brandt of blijft branden tijdens het rijden, is er een storing in het SRS-, SIPS- of IC-systeem geregistreerd. Rijd de auto zo snel mogelijk naar een erkende Volvo-reparateur om het systeem te laten controleren.

4. Lage oliedruk

Als het symbool tijdens het rijden brandt, is de druk van de motorolie te laag. Zet de motor onmiddellijk af en controleer het motoroliepeil. Vul indien nodig bij. Als het symbool brandt en het oliepeil is normaal, neem dan contact op met een werkplaats van Volvo.

5. Gordelwaarschuwing

Het symbool blijft branden als de bestuurder of de passagier in de voorstoel zijn of haar veiligheidsgordel niet draagt.

6. Dynamo laadt niet op

Als het symbool tijdens het rijden brandt, is er sprake van een storing in het elektrische systeem. Neem contact op met een Volvo-reparateur.

7. Storing in het remsysteem

Als het symbool brandt, kan het remvloeistofpeil te laag zijn.

1. Breng de auto op een veilige plaats tot stilstand en controleer het peil in het remvloeistofreservoir.
2. Als het peil lager is dan het MIN-streepje van het remvloeistofreservoir, kunt u beter niet verder rijden met de auto. Laat de auto naar een erkende Volvo-reparateur slepen om het remsysteem te laten controleren.

Als de symbolen BRAKE en ABS tegelijkertijd branden, kan er een storing in de -remkrachtverdeling zijn opgetreden.

1. Breng de auto op een veilige plaats tot stilstand en zet de motor af.
2. Start de motor opnieuw.

- Als beide symbolen uitgaan, rij dan verder.
- Als de symbolen echter blijven branden, moet u het peil in het remvloeistofreservoir controleren.
- Als de symbolen echter blijven branden ondanks dat het peil van de remvloeistof in orde is, moet u de auto uiterst voorzichtig naar een erkende Volvo-reparateur rijden om het remsysteem te laten controleren.
- Als het peil lager is dan het MIN-streepje van het remvloeistofreservoir, kunt u beter niet verder rijden met de auto. Laat de auto naar een erkende Volvo-reparateur slepen om het remsysteem te laten controleren.

⚠ WAARSCHUWING!

Als de symbolen BRAKE en ABS tegelijkertijd branden, bestaat het gevaar dat de achtertrein bij krachtig remmen gaat slippen.

Herinnering - portieren niet gesloten

Als één van de portieren, de motorkap of het kofferbakdeksel niet juist gesloten is, wordt de bestuurder als volgt gewaarschuwd.

Lage snelheid

Het symbool gaat branden terwijl de auto met een snelheid van maximaal 7 km/u beweegt. Tegelijkertijd verschijnt één van de volgende teksten in het display: BESTUURDERS- PORTIER OPEN, PASSAGIERS- PORTIER OPEN, ACHTERPORTIER LINKS OPEN of ACHTERPORTIER RECHTS OPEN. Breng de auto tot stilstand zodra dit veilig is. Sluit het portier of de achterklep/het kofferbakdeksel dat open is.

Hoge snelheid

Als de auto 7 km/u of harder rijdt, gaat het symbool branden. Tegelijkertijd wordt één van de teksten in de vorige paragraaf getoond.

Motorkap [1] en kofferbakdeksel

Het symbool gaat ongeacht de snelheid branden en op het display verschijnt MOTORKAP OPEN of KOFFERDEKSEL OPEN.

---

[1] Alleen auto's met alarm.

Informatiedisplay

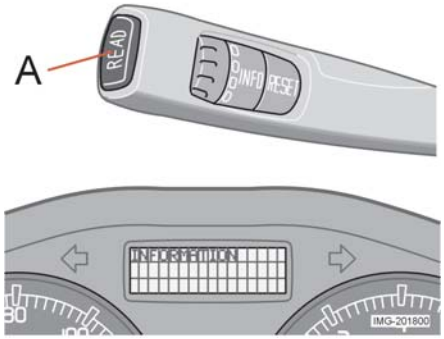

Berichten

Tegelijkertijd met het branden van een waarschuwings- of controlelampje, verschijnt er een aanvullend bericht in het informatiedisplay.

- Druk de knop READ (A) in.

Blader tussen de berichten met de READ-knop. Berichten blijven in het geheugen opgeslagen totdat u de onderliggende storing hebt laten verhelpen.

LET OP! Als er een waarschuwingsbericht wordt getoond als de boordcomputer wordt gebruikt, moet het bericht worden gelezen (druk op de READ-knop) voordat de eerdere activiteit kan worden hervat.

Bericht	Betekenis
STOP SAFELY	Breng de auto tot stilstand en zet de motor af. Groot risico op schade.
STOP ENGINE	Breng de auto tot stilstand en zet de motor af. Groot risico op schade.
SERVICE SPOED	Breng uw auto meteen voor controle naar de werkplaats.
SEE MANUAL	Lees het instructieboekje.
SERVICE VEREIST	Laat uw auto zo spoedig mogelijk controleren.
TIME FOR REGULAR SERVICE	Tijd voor service. De tijd hangt af van de afgelegde afstand, het aantal maanden dat verstreken is sinds de laatste servicebeurt en het aantal draaiuren van de motor.

Elektrisch contact en schakelaar voor de middenconsole

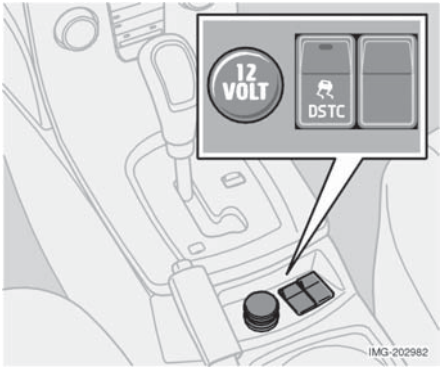

Elektrische aansluiting, DSTC-systeem, extra uitrusting

12V elektrische aansluiting

U kunt het elektrisch contact voor verschillende accessoires gebruiken die op een spanning van 12 V werken, zoals een autotelefoon of koelbox. U kunt maximaal 10 A via de aansluiting afnemen. De contactsleutel moet in stand **I** staan, anders geeft de aansluiting geen stroom.

⚠ WAARSCHUWING!

Laat de plug altijd in het contact zitten als het contact niet wordt gebruikt.

Sigarettenaansteker (optie)

U activeert de aansteker door de knop in te drukken. Wanneer de aansteker heet genoeg is, veert de knop automatisch uit. Haal de aansteker uit de opening en gebruik het roodgloeiende stuk metaal om een sigaar of sigaret aan te steken.

Stabiliteitssysteem STC of DSTC[1]

Het stabiliteits- en tractiesysteem wordt iedere keer dat u de auto start automatisch geactiveerd.

Zo beperkt u de werking van het stabiliteitssysteem:

- Houd de knop ten minste een halve seconde ingedrukt.

Zie voor meer informatie pagina 106.

⚠ WAARSCHUWING!

De rijeigenschappen van de auto kunnen anders zijn als de werking van het stabiliteitssysteem wordt beperkt.

Extra uitrusting

Ruimte voor extra schakelaar voor later te monteren uitrusting.

[1] Optie in bepaalde landen

Verlichtingspaneel

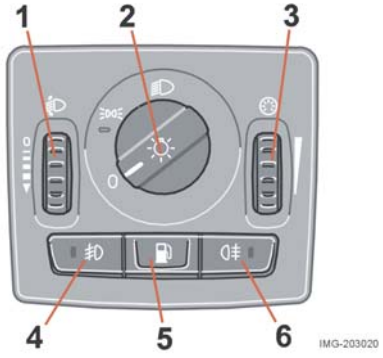

1. Koplamphoogteverstelling

De koplamphoogte wordt versteld met deze schakelaar. Dit wordt gebruikt wanneer de auto zo zwaar beladen is dat het van invloed is op de hoogte van de lichten.

- Normale koplamphoogte - beweeg de schakelaar omhoog (0).
- Verlaagde koplamphoogte - beweeg de schakelaar omlaag.

Auto's met Bi-Xenon-lampen (optie) zijn voorzien van automatische koplamphoogteverstelling.

2. Koplampen en stadslichten

0 Alle verlichting uit.

Auto's met dagrijverlichting (bepaalde landen)

Het dimlicht gaat automatisch aan wanneer u de contactsleutel in de rijstand (**II**) draait. Het kan niet worden uitgeschakeld. De dagrijverlichting kan voor vertrek naar bepaalde landen worden uitgeschakeld. Neem contact op met een Volvo-reparateur. Stadslichten voor en verlichting achter, kentekenplaatverlichting en instrumentenverlichting branden tegelijk met het dimlicht.

Stadslichten

Stadslichten vóór en achter, kentekenplaatverlichting en instrumentenverlichting.

Groot- en dimlicht

Contactsleutel in stand II:

Koplampen (plus parkeerlichten vóór en achter, kentekenplaatverlichting en instrumentenverlichting) branden.

LET OP! De verlichtingsdraaiknop moet in stand II worden gedraaid voordat u het groot licht kunt inschakelen. Het is echter mogelijk om het groot licht in alle standen te laten knipperen zelfs als de sleutel niet in het contactslot steekt. Zie ook pagina 43.

3. Instrumentenverlichting

Handmatige afstelling:

- Fellere verlichting - beweeg de schakelaar omhoog.
- Zwakkere verlichting - beweeg de schakelaar omlaag.

Automatische bediening:

Een schemeringssensor stemt de verlichting van de instrumenten automatisch af.

4. Mistlampen (optie)

Contactsleutel in stand II:

- Druk op de knop.
  De mistlampen vóór branden samen met de stadslichten en het groot licht/dimlicht. De LED in de knop brandt, wanneer u de mistlampen hebt ingeschakeld.

LET OP! In sommige landen mag u geen dimlicht of groot licht voeren in combinatie met mistlampen voor.

5. Tankvulklep

- Druk op de knop om de klep die over de tankvuldop zit te openen.

6. Mistachterlicht

Contactsleutel in stand II:

- Druk op de knop om het mistachterlicht in te schakelen. Het mistachterlicht achter brandt in combinatie met het groot licht/dimlicht. De LED in de knop en het symbool op het instrumentenpaneel branden. Als de mistlampen vóór en het groot of dimlicht worden uitgeschakeld en weer ingeschakeld, dan gaat het mistachterlicht uit. Druk op de knop om het weer in te schakelen.

Verblinden

Vergeet het mistachterlicht niet uit te schakelen als u een auto in uw achteruitkijkspiegel ziet. Alleen de laatste auto in een rij auto's mag het mistachterlicht ingeschakeld hebben.

LET OP! De regels voor het gebruik van de mistlampen vóór en achter verschillen van land tot land.

Bedieningshendel links van het stuurwiel

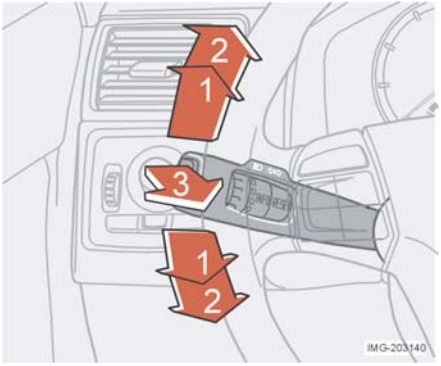

Richtingaanwijzers, verlichtingsschakelaar en grootlichtsignaal

Terugverende stand (1)

Bij het wisselen van rijstrook of inhalen duwt u de hendel zo ver omhoog of omlaag dat deze merkbaar weerstand biedt. De hendel keert in de ruststand terug wanneer u deze loslaat. Na deze handeling knipperen de lichten drie keer.

Normale bochten (2)

De richtingaanwijzers gaan knipperen, wanneer u de hendel met het stuurwiel mee beweegt. Wanneer u het stuurwiel na de bocht weer in de middelste stand terugdraait, worden de richtingaanwijzers automatisch uitgeschakeld.

Groot-lichtsignaal (3)

Trek de hendel naar u toe (totdat u een lichte weerstand voelt). Het groot licht blijft branden totdat u de hendel weer loslaat.

Wisselen, groot licht en dimlicht (3)

Haal de hendel via de lichtsignaalstand naar u toe en laat de hendel vervolgens weer los om te wisselen tussen groot licht en dimlicht.

'Home safe'-verlichting (3)

Voer het volgende uit als u uw auto verlaat terwijl het buiten donker is of als het zicht slecht is:

1. Neem de contactsleutel uit het contactslot.
2. Beweeg de stuurwielhendel naar u toe.
3. Stap uit de auto.
4. Vergrendel de portieren.

Het dimlicht, de stadslichten, de achterlichten, de kentekenplaatverlichting en de verlichting van de buitenspiegels (optie) lichten vervolgens op. De lampen blijven 30, 60 of 90 seconden lang branden. De gewenste tijdsinstelling kan worden aangepast in het menu Car settings op het display van de middenconsole. Zie het gedeelte Persoonlijke Instellingen voor meer informatie.

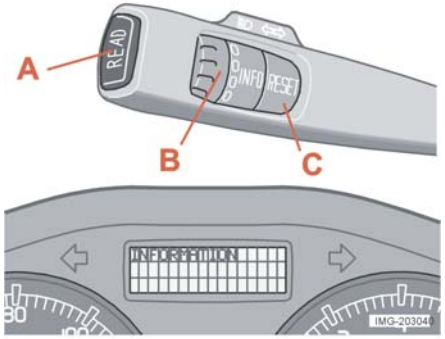

Boordcomputer

Bediening

Om toegang te krijgen tot de informatie in de boordcomputer, moet het kartelwieltje INFO (B) in stappen worden gedraaid, omhoog of omlaag. Wanneer u na het laatste menu nogmaals aan de ring draait, keert u terug naar de uitgangspositie.

LET OP! Als er een waarschuwingsbericht verschijnt terwijl de boordcomputer in gebruik is, moet het bericht worden bevestigd. U kunt het bericht bevestigen door op de READ-knop (A) te drukken en naar de boordcomputerfunctie terug te gaan.

Functies

De boordcomputer krijgt een grote hoeveelheid gegevens binnen die voortdurend door een microprocessor worden beoordeeld.

Het systeem bestaat uit vier functies die op het display worden weergegeven:

- Gemiddelde snelheid
- Huidig brandstofverbruik
- Gemiddeld brandstofverbruik
- Bereik tot lege brandstoftank

Gemiddelde snelheid

Wanneer u het contact uitschakelt, wordt de gemiddelde snelheid opgeslagen om als uitgangswaarde te dienen bij het vervolg van de rit. Reset met behulp van de RESET-knop (C).

Huidig brandstofverbruik

Het huidige brandstofverbruik wordt eenmaal per seconde berekend. De informatie op het display wordt om de paar seconden bijgewerkt. Wanneer de auto stilstaat, geeft het display '----' aan.

Gemiddeld brandstofverbruik

Het gemiddelde brandstofverbruik sinds de laatste maal dat u de waarde op nul heeft gezet (RESET). Als het contact is uitgeschakeld, wordt het gemiddelde brandstofverbruik opgeslagen en bewaard tot de functie wordt gereset. Reset met behulp van de RESET-knop (C).

LET OP! Er kunnen onjuiste waarden verschijnen als er een brandstof-aangedreven verwarming wordt gebruikt.

Bereik tot lege brandstoftank

Deze berekening is gebaseerd op het gemiddeld brandstofverbruik gedurende de laatste 30 km en de overgebleven hoeveelheid brandstof. Het geeft de afstand die bij benadering kan worden gereden met de brandstof die nog in de tank aanwezig is. Als die afstand minder dan 20 km is, geeft het display '----' aan.

LET OP! Er kunnen onjuiste waarden verschijnen als er een brandstof-aangedreven verwarming wordt gebruikt.

Resetten

Houd de RESET-knop (C) gedurende ten minste vijf seconden ingedrukt om de gemiddelde snelheid en het gemiddeld brandstofverbruik gelijktijdig te resetten.

Cruise control (optie)

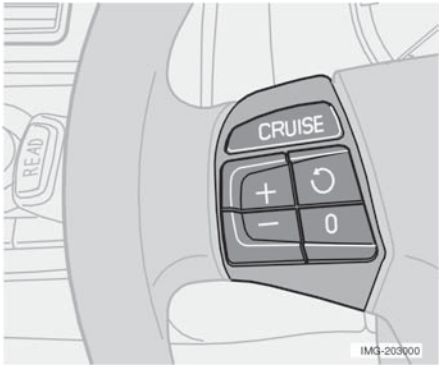

Bediening

Activeren

De knoppen voor de cruise control vindt u links op het stuurwiel.

Gewenste snelheid instellen:

- Druk op de knop CRUISE. CRUISE wordt op het display weergegeven.
- Verhoog of verlaag de snelheid door op + of – te drukken.

  LET OP! De cruise control kan niet worden ingeschakeld bij snelheden lager dan 35 km/u.
- Druk lichtjes op + of – om de gewenste snelheid vast te zetten.

CRUISE ON wordt weergegeven als de cruise control is geactiveerd.

Tijdelijk uitschakelen

- Druk op 0 om de cruise control tijdelijk uit te schakelen.

De cruise control wordt automatisch uitgeschakeld:

- als de snelheid onder de grenswaarde voor inschakeling zakt
- als het rempedaal of het koppelingspedaal is ingedrukt.
- als de versnellingshendel in stand **N** is gezet
- als de wielen de neiging hebben te gaan slippen of blokkeren.

De eerder ingestelde snelheid blijft in het geheugen opgeslagen.

Teruggaan naar de ingestelde snelheid

Als u op de knop drukt, neemt de auto de eerder ingestelde snelheid weer aan.

Snelheid meerderen

Een tijdelijke verhoging van de snelheid, zoals bij het inhalen, is niet van invloed op de instelling van de cruise control. De auto neemt automatisch de ingestelde snelheid weer aan. Als u de cruise control heeft ingeschakeld, kunt u de snelheid verhogen of verlagen door de knop + of – in te drukken.

Een korte druk komt overeen met een snelheidswijziging van ongeveer 1 km/u. De nieuwe snelheid die de auto heeft op het moment dat u de knop loslaat, zal vervolgens worden geprogrammeerd.

Uitschakelen

- Druk op CRUISE om de cruise control uit te schakelen. CRUISE ON gaat uit in het display. De cruise control wordt automatisch uitgeschakeld, wanneer u het contact uitschakelt.

Bedieningshendel rechts aan het stuur

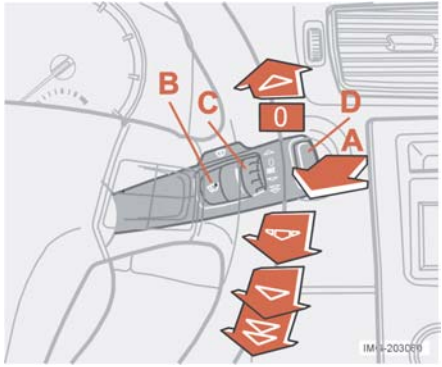

Ruitenwissers

A. Sproeiers van de voorruit en de koplampen
B. Regensensor - aan/uit
C. Kartelwieltje
D. Geen functie

Ruitenwissers uitgeschakeld

0 De ruitenwissers zijn uitgeschakeld als de hendel in stand 0 staat

Enkele slag

Beweeg de hendel omhoog om een enkele slag te maken.

Intervalstand

Het aantal slagen per tijdseenheid kan worden afgesteld. Draai het kartelwieltje (C) omhoog voor een korter interval tussen de slagen. Draai omlaag om het interval te vergroten.

Voortdurend wissen

De wissers bewegen op normale snelheid

De wissers bewegen op hoge snelheid

A – Ruiten-/koplampsproeiers

U activeert de sproeiers van de voorruit en de koplampen door de hendel naar het stuurwiel toe te trekken. De wissers vegen nog drie keer als u de hendel loslaat.

Koplampsproeien

(optie in bepaalde landen)
Bij het sproeien van koplampen onder hoge druk wordt er een grote hoeveelheid sproeiervloeistof verbruikt. Om vloeistof te besparen worden de koplampen om de vijf keer gesproeid (binnen een interval van tien minuten). Als er tien minuten zijn verstreken sinds de voorruit werd gesproeid, worden de koplampen de volgende keer dat de voorruit wordt gesproeid ook onder hoge druk gesproeid.

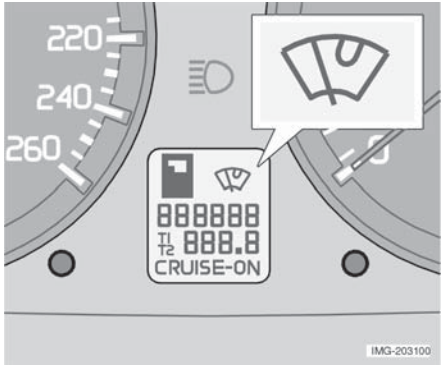

B - Regensensor (optie)

De regensensor neemt de hoeveelheid regen op de voorruit waar, waarbij de snelheid van de ruitenwissers toeneemt of afneemt. De gevoeligheid van de regensensors wordt met het kartelwieltje (C) afgesteld.

On/Off

Als u de regensensor activeert, moet de ruitenwisserhendel in stand **0** staan.

Zo activeert u de regensensor:

- druk op de knop (B). Het symbool voor de regensensor wordt in het onderste display weergegeven.

Zo schakelt u de regensensor weer uit:

- druk op de knop (B)
- wijzig het wisserprogramma door de hendel in een andere stand te zetten.

De regensensor wordt automatisch uitgeschakeld als u het contact uitschakelt.

BELANGRIJK!

Schakel de regensensor in automatische wasstraten uit of schakel het contact uit. De ruitenwissers beginnen te vegen en kunnen beschadigd raken.

C – Kartelwieltje

Met het kartelwieltje kunt u het aantal veegbewegingen per interval instellen als de intervalstand is geselecteerd, of de gevoeligheid voor de hoeveelheid regen instellen als de regensensor is geselecteerd.

D - Geen functie

Stuurwielafstelling, alarmlichten

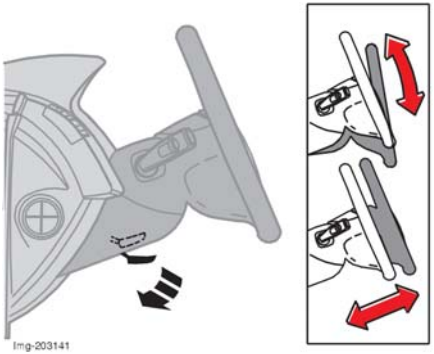

Stuurwielafstelling

U kunt het stuurwiel zowel in de hoogte als in de lengte verstellen.

1. Klap de hendel bij de stuurkolom omlaag om het stuurwiel los te maken.
2. Zet het stuurwiel vervolgens in de gewenste stand.
3. Klap de hendel terug om de stand van het stuurwiel vast te zetten. Als de hendel moeilijk beweegt, druk dan op het stuurwiel en trek tegelijkertijd de hendel naar achteren.

⚠ WAARSCHUWING!

Stel het stuurwiel af voordat u gaat rijden, nooit tijdens het rijden. Controleer voor u gaat rijden of het stuurwiel in de vaste stand staat.

Alarmlichten

Gebruik de alarmlichten (alle richtingaanwijzers knipperen) als de auto wordt gestopt op een plaats waar de auto gevaar voor het verkeer of hinder kan opleveren. Druk op de knop om de functie te activeren.

LET OP! De regels voor het gebruik van de alarmlichten verschillen van land tot land.

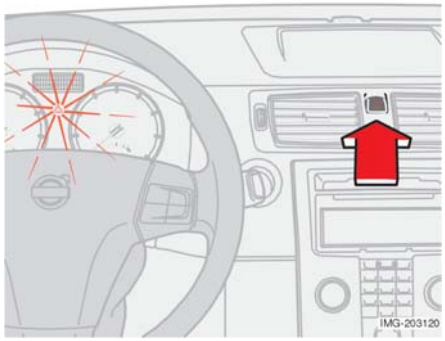

Handrem, elektrisch contact

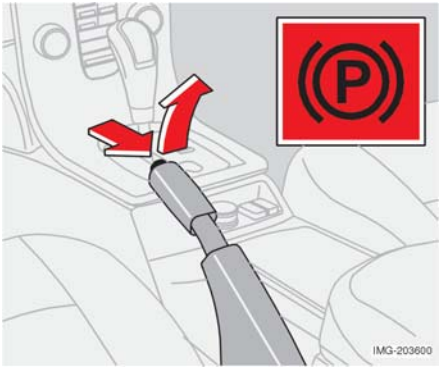

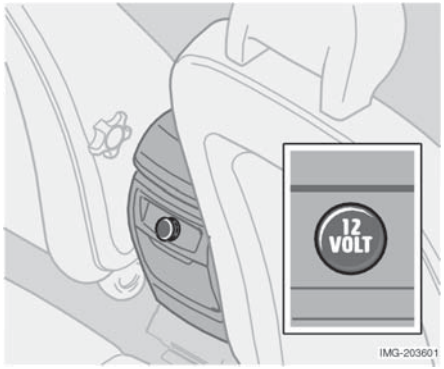

Handrem (parkeerrem)

De hendel zit tussen de voorstoelen. De handrem werkt op de achterwielen. Wanneer u de handrem heeft aangetrokken, brandt het waarschuwingssymbool op het instrumentenpaneel.

Het waarschuwingssymbool brandt zelfs als de handrem één “klik” wordt aangetrokken. Controleer of de hendel goed is aangetrokken.

Zo haalt u de handrem los:

- Trek de hendel iets omhoog en druk de knop in. Breng de hendel omlaag en laat de knop los.

Elektrisch contact in de achterbank

U kunt het elektrische contact voor verschillende accessoires gebruiken, zoals een mobiele telefoon of koelbox. Het is bedoeld voor 12 V. De maximale stroomsterkte is 10A. De contactsleutel moet in de laagste stand **I** staan, anders geeft het contact geen stroom.

⚠ WAARSCHUWING!

Laat de plug altijd in het contact zitten als het contact niet wordt gebruikt.

Sigarettenaansteker (optie)

Druk op de aansteker om de functie te activeren. Wanneer de aansteker heet genoeg is, veert de knop automatisch uit. Haal de aansteker uit de opening en gebruik het roodgloeiende stuk metaal om een sigaar of sigaret aan te steken.

Elektrisch bedienbare ramen

Bediening

U kunt de elektrisch bedienbare ramen regelen met de schakelaars op de armleuning van de portieren. U kunt de ramen alleen bedienen, wanneer de contactsleutel in stand I of II staat. Ook wanneer de auto stilstaat en u de contactsleutel uit het contact heeft gehaald, kunt u de ramen nog steeds openen en sluiten zolang u geen van de voorportieren heeft geopend.

Zo opent u het raam:
• Druk het voorste deel van de schakelaar in.

Zo sluit u het raam:
• Trek het voorste deel van de schakelaar omhoog.

> **⚠ WAARSCHUWING!**
>
> Zorg ervoor dat handen kinderen of van andere inzittenden uit de buurt van de ramen zijn als deze worden gesloten.

Knoppen van de afstandsbediening en de centrale vergrendeling

Met de knoppen van de afstandsbediening of de centrale vergrendeling kunt u alle zijramen automatisch openen en sluiten:

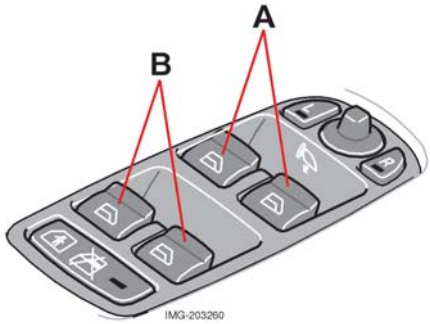

- Houd de vergrendelingsknop twee seconden ingedrukt - de ramen openen of sluiten.

Als u het openen/sluiten moet onderbreken:

- Druk nog een keer op de vergrendelingsknop.

A. Ramen voorportieren B. Ramen achterportieren

Bestuurdersportier

De bestuurder kan alle elektrisch bedienbare ramen vanuit zijn zitplaats regelen.

De ramen in de voorportieren kunnen op twee manieren worden geopend en gesloten:

1. Druk één van de bedieningsknoppen (A) of (B) voorzichtig naar beneden of trek deze voorzichtig omhoog. De elektrisch bedienbare ramen gaan dan steeds verder omhoog of omlaag zolang u de schakelaar bedient.
2. Druk één van de bedieningsknoppen (A) of (B) helemaal naar beneden of helemaal omhoog en laat vervolgens los. De ramen gaan dan automatisch volledig open of dicht. Als de ramen worden geblokkeerd, wordt de op- of neergaande beweging van de ramen afgebroken.

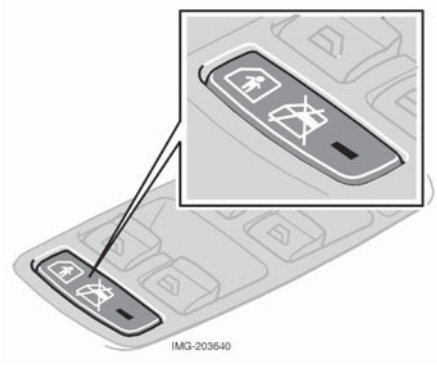

⚠ WAARSCHUWING!

Wanneer u de ramen in de achterportieren met de schakelaars op het bestuurdersportier sluit, moet u erop letten dat passagiers op de achterbank niet met hun handen bekneld kunnen raken.

Elektrisch bedienbare ramen in de achterportieren blokkeren

De LED in de schakelaar brandt niet

U kunt de ramen in de achterportieren zowel met de schakelaars op de beide achterportieren als met de schakelaar op het bestuurdersportier bedienen.

De LED in de schakelaar brandt

U kunt de ramen in de achterportieren alleen vanaf het bestuurdersportier bedienen.

LET OP! Als de auto over elektrisch bedienbare kindersloten beschikt[1], dan geeft de LED aan dat deze zijn geactiveerd. De portieren kunnen dan niet vanaf de binnenzijde worden geopend.

[1] Optie

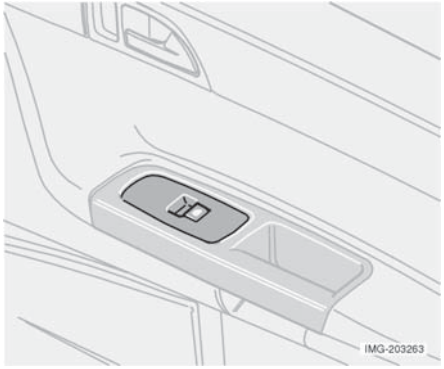

⚠ WAARSCHUWING!

Let erop dat u altijd de stroomtoevoer voor de elektrisch bedienbare ramen verbreekt (d.w.z. de contactsleutel verwijdert), wanneer u kinderen alleen in de auto achterlaat.

Passagiersstoel, voor

U kunt met de knop voor elektrische bediening van het raam in het passagiersportier alleen het raam in het passagiersportier bedienen.

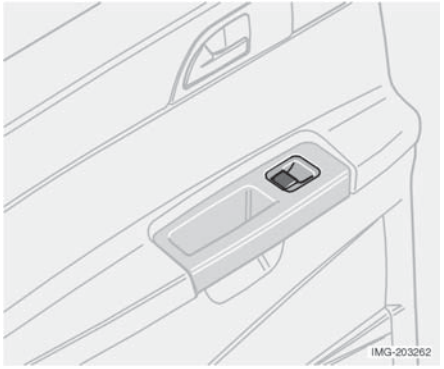

Elektrisch bedienbare ramen in de achterportieren

U kunt de ramen in de achterportieren zowel met de schakelaars op de beide achterportieren als met de schakelaar op het bestuurdersportier bedienen. Als de LED brandt in de schakelaar waarmee u de elektrische bediening van de ramen in de achterportieren blokkeert (op het bedieningspaneel op het bestuurdersportier), kunt u de ramen in de achterportieren alleen vanaf het bestuurdersportier bedienen. De ramen in de achterportieren kunnen op dezelfde manier worden bediend als de ramen in de voorportieren.

Achteruitkijk-/buitenspiegels

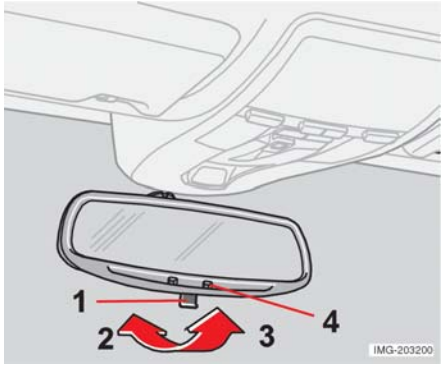

Achteruitkijkspiegel

Antiverblindingsstand

De antiverblindingsstand wordt geregeld met de hendel (1).

2. Normale stand
3. Antiverblindingsstand. Deze wordt gebruikt als de verlichting van het voertuig achter u hinderlijk is.

Antiverblinding, automatische antiverblindingsfunctie (optie)

Een sensor (4) in de onderrand van de spiegel neemt licht van achteren waar en dimt de spiegel als het licht te sterk is. De gevoeligheid van deze functie kunt u bij een erkende Volvo-reparateur laten afstellen.

LET OP! De afbeelding is een montage. De spiegel heeft een handmatige of een automatische anti-verblindingsstand, nooit beide tegelijkertijd.

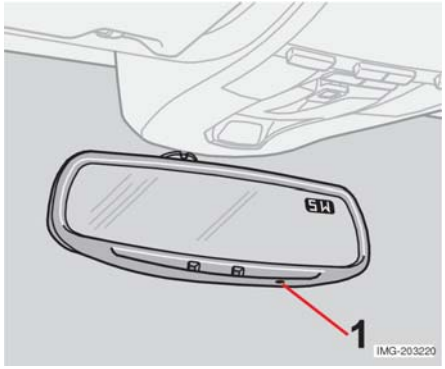

Achteruitkijkspiegel met kompas (optie)

De hoek rechts boven van de achteruitkijkspiegel heeft een geïntegreerd display waarin wordt aangegeven in welke richting de voorkant van de auto wijst. Er worden acht verschillende afbeeldingen met Engelse afkortingen weergegeven: N (Noord), NE (Noordoost), E (Oost), SE (Zuidoost), S (Zuid), SW (Zuidwest), W (West) en NW (Noordwest).

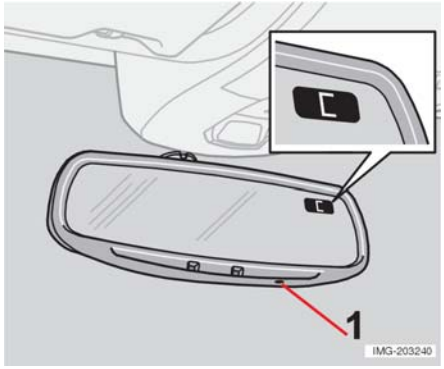

Kompas kalibreren

Het kompas moet in sommige speciale gevallen worden gekalibreerd. Als er een kalibratie moet worden uitgevoerd, verschijnt het teken C in het display van de spiegel.

1. Zet de auto stil op een groot, open vlak.
2. Start de auto.
3. Houd de knop (1) ten minste zes seconden ingedrukt (gebruik bijvoorbeeld een pen). Het teken C wordt opnieuw weergegeven.
4. Rij langzaam een rondje met een maximumsnelheid van 10 km/u totdat er een kompasrichting wordt weergegeven.
5. De kalibratie is voltooid.

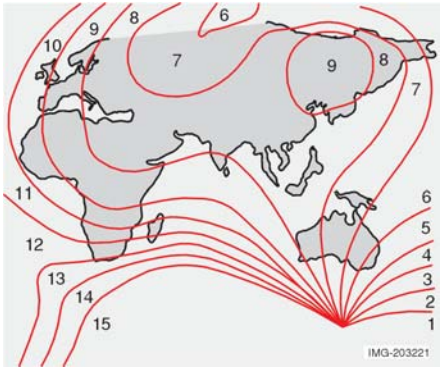

Magnetische zones

Zone aanpassen

De aarde is in 15 magnetische zones verdeeld. Het kompas is aangepast aan het geografische gebied waarin de auto werd afgeleverd.

Selecteer als volgt een ander kompasgebied:

1. Schakel het contact in.
2. Houd de knop (1) ten minste 3 seconden ingedrukt (gebruik bijvoorbeeld een pen). Het cijfer voor het huidige gebied wordt weergegeven.
3. Druk herhaaldelijk op de knop totdat het cijfer voor het gewenste geografische gebied (1-15) wordt weergegeven.
4. Een paar seconden na het bladeren geeft het display de kompasrichting weer aan.

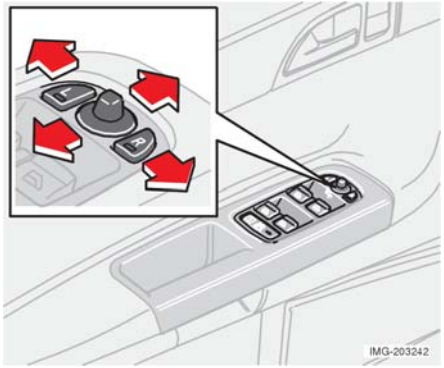

Buitenspiegels

De schakelaars voor het instellen van de buitenspiegels, bevinden zich voor op de armleuning van het bestuurdersportier.

1. Druk op de knop **L** voor de buitenspiegel links of op **R** voor de buitenspiegel rechts. De LED in de knop brandt.
2. U kunt de stand afstellen met de stelknop in het midden.
3. Druk opnieuw op de knop **L** of **R**. De LED mag niet langer branden.

BELANGRIJK!

Gebruik geen krabber met een stalen blad om de spiegels van ijs te ontdoen. Er kunnen daarbij krassen op het glas ontstaan. Gebruik liever de ontdooier. Zie het deel Klimaatregeling voor meer informatie.

⚠ WAARSCHUWING!

De spiegel aan bestuurderszijde is groothoekig voor optimaal zicht. Voorwerpen kunnen verder weg lijken dan ze in werkelijkheid zijn.

Elektrisch inklapbare buitenspiegels (optie)

De spiegels kunnen worden ingeklapt bij het parkeren en als u op smalle wegen rijdt.

- Druk tegelijkertijd op de knoppen **L** en **R**. Laat ze na ongeveer een seconde los. De spiegels stoppen automatisch als ze volledig zijn ingeklapt.

Klap de spiegels uit

- Druk tegelijkertijd op de knoppen **L** en **R**. De spiegels stoppen automatisch als ze volledig zijn uitgeklapt.

In de neutraalstand zetten

Spiegels die uit positie zijn gehaald door invloeden van buitenaf, moeten weer in de neutrale stand worden gezet zodat het elektrisch inklappen weer werkt.

Ga als volgt te werk:

- Klap de spiegels in met behulp van de knoppen **L** en **R**.
- Klap de spiegels weer uit met behulp van de knoppen **L** en **R**. De spiegels staan nu weer in de neutraalstand.

'Approach'-verlichting

De lampen op de buitenspiegels gaan branden als de 'approach'-verlichting wordt geselecteerd.

Elektrisch bedienbaar schuifdak (optie)

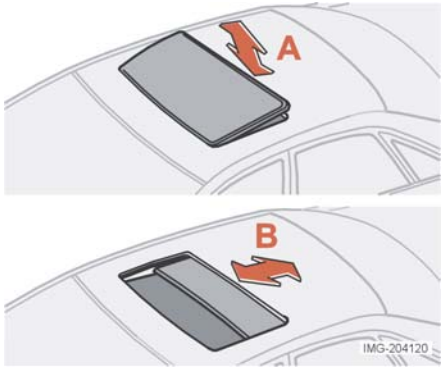

Openingsstanden

De bedieningsknoppen voor het schuifdak zitten op het plafond. Het schuifdak kan in twee standen worden geopend:

- Ventilatiestand, omhoog gebracht bij de achterrand (A)
- Schuifstand, naar achteren/naar voren (B)

Het contactslot moet daarbij in stand **I** of **II** staan.

> **⚠ WAARSCHUWING!**
>
> Let erop dat u altijd de stroomtoevoer voor de elektrisch bedienbare ramen verbreekt (d.w.z. de contactsleutel verwijdert), wanneer u kinderen alleen in de auto achterlaat.

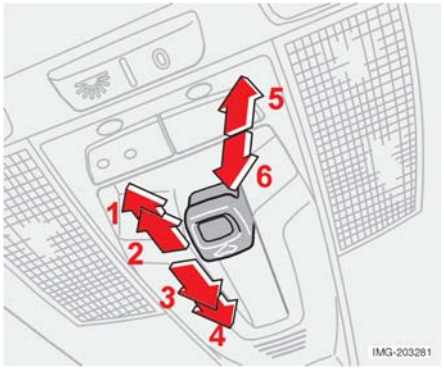

1. Openen, automatisch
2. Openen, handmatig
3. Sluiten, handmatig
4. Sluiten, automatisch
5. Openen, ventilatiestand
6. Sluiten, ventilatiestand

Ventilatiestand

Openen:

- Duw de achterkant van de knop (5) omhoog.

Sluiten:

- Trek de achterkant van de knop (6) omlaag.

Van ventilatiestand naar volledig geopend schuifdak:

- Trek de knop achteruit naar de eindstand (1) en laat de knop los.

Schuifstand

Automatische bediening

Trek de knop over het weerstandspunt (2) in de achterste eindstand (1) of over het weerstandspunt (3) in de voorste eindstand (4) en laat de knop vervolgens los. Het schuifdak opent/sluit volledig.

Handmatige bediening

Openen:

- Trek de knop achteruit naar het weerstandspunt (2). Het schuifdak schuift open tot de maximale openingsstand zolang u de knop in deze stand vasthoudt.

Sluiten:

- Duw de knop naar vooruit in het weerstandspunt (3). Het schuifdak schuift open tot de gesloten stand zolang u de knop in deze stand vasthoudt.

> **⚠ WAARSCHUWING!**
>
> De beveiliging tegen overbelasting van het schuifdak werkt alleen bij het automatisch sluiten, niet bij handmatig sluiten.

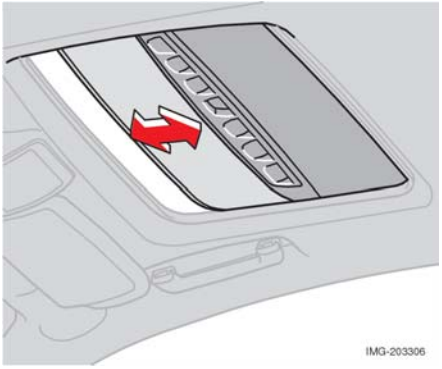

Met de afstandsbediening of de knop voor de centrale vergrendeling sluiten

Met de afstandsbediening of de knop voor de centrale vergrendeling sluiten:

- Houd de vergrendelingsknop twee seconden ingedrukt. Het schuifdak en de ramen sluiten. De portieren worden vergrendeld.

Als u het sluiten moet onderbreken:

- Druk nog een keer op de vergrendelingsknop.

Zonnescherm

Het schuifdak heeft een handbedienbaar, schuifbaar binnenzonnescherm. Het zonnescherm glijdt automatisch naar achteren bij het openen van het schuifdak. Pak de hendel vast en schuif het scherm naar voren om het scherm te sluiten.

Beveiliging tegen overbelasting

Het schuifdak is voorzien van een beveiliging tegen overbelasting die wordt geactiveerd als het schuifdak door een voorwerp wordt gehinderd. Als het wordt geblokkeerd, komt het schuifdak tot stilstand en opent automatisch in de laatst gebruikte stand.

⚠ WAARSCHUWING!

De beveiliging tegen overbelasting van het schuifdak werkt alleen bij het automatisch sluiten, niet bij handmatig sluiten.

Zorg dat er geen handen van de kinderen tussen het schuifdak zitten bij het sluiten.

Persoonlijke instellingen

Algemene informatie

Voor sommige functies in de auto zijn persoonlijke voorkeuren beschikbaar. Dit geldt voor sloten en klimaatregelings- en audiofuncties. Zie voor audiofuncties pagina 167.

Bedieningspaneel

A. Display
B. MENU
C. EXIT
D. ENTER
E. Navigatie

Toepassing

De instellingen worden in het display (A) weergegeven.

Open het menu om de instellingen in te voeren:

1. Druk op de knop MENU (B).
2. Blader naar Car settings met behulp van de navigatieknop (E).
3. Druk op ENTER (D).
4. Selecteer een optie met behulp van de navigatieknop (E).
5. Bevestig uw keuze met ENTER.

Sluit het menu.

- Druk op EXIT (C).

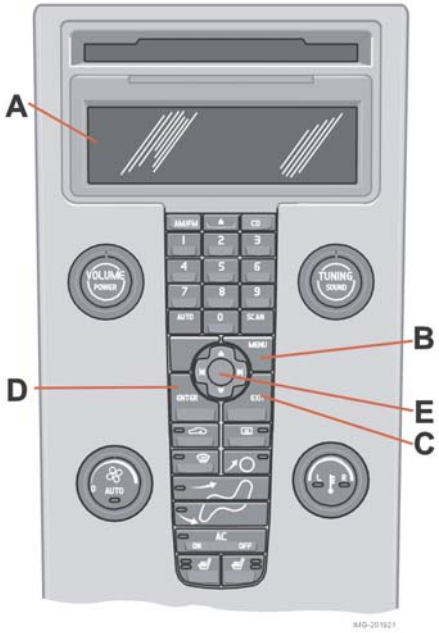

Bedieningspaneel

Mogelijke instellingen

U kunt persoonlijke voorkeuren invoeren voor de klimaat-, vergrendelings- en audiofuncties. Zie voor audiofuncties pagina 167.

Vergrendelingsfuncties

Lock Feedback Light

Als de auto met de afstandsbediening wordt vergrendeld/ontgrendeld, kunnen de alarmlichten worden ingesteld op knipperen. De mogelijkheden On/Off zijn beschikbaar voor zowel vergrendelen als ontgrendelen.

Autolock

Als de auto gaat bewegen, worden de portieren en het kofferbakdeksel automatisch vergrendeld. De mogelijkheden On/Off zijn beschikbaar.

Ontgrendelen

Er zijn twee mogelijkheden voor ontgrendelen:

1. Algemeen (alle portieren). Alle portieren worden met één druk op de afstandsbediening ontgrendeld.
2. Tweestaps (ontgrendeling in twee stappen). Het bestuurdersportier wordt met een druk op de afstandsbediening ontgrendeld. Als u nog een keer drukt, worden alle portieren ontgrendeld.

'Approach'-verlichting

Hiermee wordt de tijd geselecteerd dat de verlichting van de auto blijft branden als u op de knop voor de 'Approach'-verlichting op de afstandsbediening drukt. U kunt de volgende mogelijkheden selecteren: 30/60/90 seconden.

'Home safe'-verlichting

Hiermee wordt de tijd geselecteerd dat de verlichting van de auto blijft branden als de bedieningshendel links van het stuur naar achteren wordt getrokken nadat de contactsleutel is verwijderd. U kunt de volgende mogelijkheden selecteren: 30/60/90 seconden.

Informatie

- De VIN-code (Voertuig Identificatie Nummer) is het unieke identificatienummer van de auto.
- Het aantal sleutels dat voor de auto is geregistreerd wordt hier weergegeven.

Klimaatregelingsfuncties

Ventilator automatisch afstellen

De snelheid van de ventilator kan in auto's met elektronische klimaatregeling (ECC) worden ingesteld op de AUTO-modus:

- U kunt kiezen tussen Laag, Normaal en Hoog.

Recirculatietimer

Wanneer de timer actief is, wordt de lucht in de auto gedurende 3 tot 12 minuten gerecirculeerd, afhankelijk van de buitentemperatuur.

- Met On/Off kunt u selecteren of de recirculatietimer actief moet zijn of niet.

Naar fabrieksinstellingen resetten

Opties van de klimaatregeling op de fabrieksinstellingen resetten.

Algemene informatie over klimaatregeling 60
Handmatige klimaatregeling, Airconditioning 62
Elektronische klimaatregeling (ECC) (optie) 64
Luchtverdeling 67
Parkeerverwarming (optie) 68
Extra verwarming (diesel) 70

Algemene informatie over klimaatregeling

Airconditioning – AC

Het klimaatregelingssysteem koelt of verwarmt en ontdoet de lucht in het passagierscompartiment van vocht. De auto heeft een handmatige (MCC) of een automatische (ECC) klimaatregeling.

LET OP! De airconditioning kan uitgeschakeld worden, maar voor optimale luchtkwaliteit in het passagierscompartiment en om het beslaan van de ramen te voorkomen moet deze altijd aanblijven (zelfs bij temperaturen van 0-15°C).

Beslagen ramen

Veeg de binnenzijde van de ramen schoon om beslaan te verminderen. Gebruik een normaal poetsmiddel voor glaswerk.

IJs en sneeuw

Verwijder ijs en sneeuw van de luchtinlaat voor de klimaatregeling (het rooster tussen de motorkap en de voorruit).

Storingen lokaliseren

De Volvo-reparateur beschikt over de juiste uitrusting en instrumenten voor het lokaliseren van storingen en het uitvoeren van reparaties aan de klimaatregeling. Laat controle- en reparatiewerkzaamheden over aan gekwalificeerd personeel.

Koelmiddel

Het AC-systeem bevat het koelmiddel R134a. Het bevat geen chloor, waardoor het koelmiddel onschadelijk voor de ozonlaag is. Gebruik bij het bijvullen/verversen van koelmiddel alleen R134a. Laat deze werkzaamheden door een Volvo-reparateur uitvoeren.

Filter in het Passagierscompartiment

Alle lucht die het passagierscompartiment binnenkomt wordt gereinigd door een filter. Dit moet regelmatig worden vervangen. Raadpleeg het Volvo Serviceprogramma voor het aanbevolen vervangingsinterval. In zeer sterk verontreinigde gebieden kan het zijn dat u het filter vaker moet vervangen.

LET OP! Er zijn twee verschillende soorten ventilatiefilters voor het passagierscompartiment. Let erop dat het juiste filter is bevestigd.

Display

Er zit een display boven het klimaatregelingspaneel. Hier worden de klimaatinstellingen getoond.

Persoonlijke instellingen

Het klimaatregelingssysteem kan op twee functies worden ingesteld:

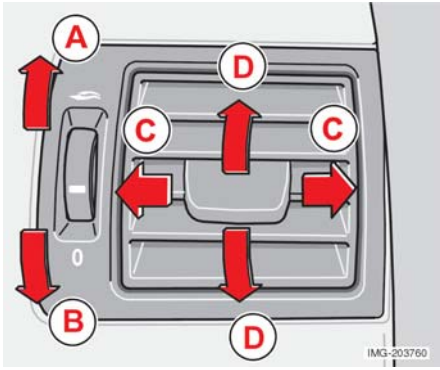

- Ventilatorsnelheid in de stand AUTO (geldt alleen voor auto's met ECC).
- Door een timer geregelde recirculatie van de lucht in het passagierscompartiment.

Zie voor meer informatie over instellingen pagina 57.

Blaasmonden in het dashboard

A. Open
B. Dicht
C. Luchtstroom naar links of rechts
D. Luchtstroom omhoog of omlaag.

Richt de buitenste blaasmonden op de zijramen vóór om ze te ontwasemen.

Koude klimaten: Sluit de middelste blaasmonden om de temperatuur in de auto zo comfortabel mogelijk te houden en de ruiten optimaal te ontwasemen.

ECC (optie)

Werkelijke temperatuur

De ingestelde temperatuur komt overeen met de gevoelstemperatuur op basis van de heersende omstandigheden in en rond de auto wat de luchtsnelheid, de luchtvochtigheidsgraad, de ingestraalde warmte enz. betreft.

Plaatsing van de sensoren:

- De zonnesensor zit op de bovenzijde van het dashboard.
- De temperatuursensor van de passagiersruimte bevindt zich achter het bedieningspaneel van de klimaatregeling.

LET OP! Bedek of blokkeer de sensoren niet met kleding of andere voorwerpen.

Ramen en schuifdak

Voor een goede werking van het AC-systeem moet u de ramen en het schuifdak gesloten houden.

LET OP! Zorg dat de ventilatieopeningen voor de bagageruimte in de hoedenplank niet worden geblokkeerd door kleding of andere voorwerpen.

Snelheid meerderen

Wanneer u volgas optrekt, wordt het AC-systeem tijdelijk uitgeschakeld. De temperatuur kan dan tijdelijk iets oplopen.

Condensatie

In warme weersomstandigheden kan er ter hoogte van het AC-systeem een plasje water onder de auto ontstaan. Dit is volkomen normaal.

Handmatige klimaatregeling, Airconditioning

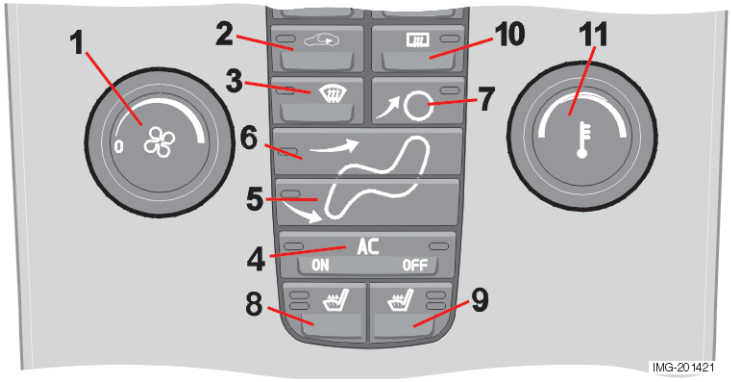

Bedieningspaneel

1. Ventilator
2. Recirculatie
3. Ontdooier
4. AC - On/Off
5. Lucht naar de vloer
6. Lucht naar hoofd en borstkas
7. Lucht naar de voorruit
8. Elektrisch verwarmde voorstoel links
9. Elektrisch verwarmde voorstoel rechts
10. Elektrisch verwarmde achterruit en buitenspiegels
11. Temperatuurkiezer

Functies

1. Ventilator
Verlaag de ventilatorsnelheid door de knop te draaien.
Als u de knop linksom draait en de ventilatorindicatie in het display gaat uit, dan zijn de ventilator en de airconditioning uitgeschakeld. Het display toont het ventilatorsymbool en OFF.

2. Recirculatie
De recirculatie kan handmatig worden ingeschakeld, als u vieze lucht, uitlaatgassen en dergelijke buiten wilt houden. De lucht in het passagierscompartiment wordt gerecirculeerd. Er komt geen lucht van buiten de auto in wanneer deze functie geactiveerd is. Bij gebruik van de recirculatie (in combinatie met het AC-systeem) wordt de lucht in de passagiersruimte bij warm weer sneller afgekoeld. Als de lucht in de auto te lang recirculeert, kunnen de binnenzijden van de ramen beslaan.

Timer

Met de timerfunctie beperkt u de kans op ijs, beslaan en een slechte luchtkwaliteit - wanneer de recirculatiefunctie is geselecteerd. Zie het deel “Persoonlijke instellingen” pagina 58 om deze functie in- of uit te schakelen. Wanneer u Defroster (3) selecteert, is de recirculatie altijd uitgeschakeld.

3. Ontdooier
De ontdooier wordt gebruikt om de voorruit en

de zijramen snel te ontwasemen en te ontdooien.

- De ventilator draait dan op hoge snelheid en stuurt lucht naar de ramen.
- De LED in de ontdooierknop brandt wanneer de functie is ingeschakeld. Het AC-systeem wordt automatisch geregeld, zodat de binnenkomende lucht zoveel mogelijk van vocht ontdaan wordt.
- De lucht wordt niet gerecirculeerd.

4. AC - On/Off
ON: De airconditioning is aangesloten.
OFF: De airconditioning is niet aangesloten. Als Defroster (3) is geactiveerd, is de airconditioning altijd ingeschakeld.

Handmatig geselecteerde luchtstroom
Druk op één van de drie knoppen (5), (6) of (7). De geselecteerde luchtstroom wordt volledig geopend. Een symbool in het display boven het bedieningspaneel van de klimaatregeling en een brandende LED in de betreffende knop geven aan dat de handmatige functie is geselecteerd.

5. Lucht naar de vloer
Lucht naar benen en voeten.

6. Luchtstroom naar hoofd en borst

7. Luchtstroom naar de voorruit en ramen

8. en 9. Verwarmde voorstoelen
(optie in bepaalde landen)

Hoger warmteniveau Druk één keer op de knop - beide LED's gaan branden.

Lager warmteniveau Druk twee keer op de knop - één LED gaat branden.

Verwarming uit Druk drie keer op de knop - er gaan geen LED's branden.

10. Elektrisch verwarmde achterruit en buitenspiegels
De verwarming wordt gebruikt om de achterruit en de buitenspiegels snel te ontwasemen en te ontdooien.

11. Temperatuurkiezer
Selecteer koeling of verwarming voor zowel de bestuurders- als de passagierszijde.

Elektronische klimaatregeling, (ECC) (optie)

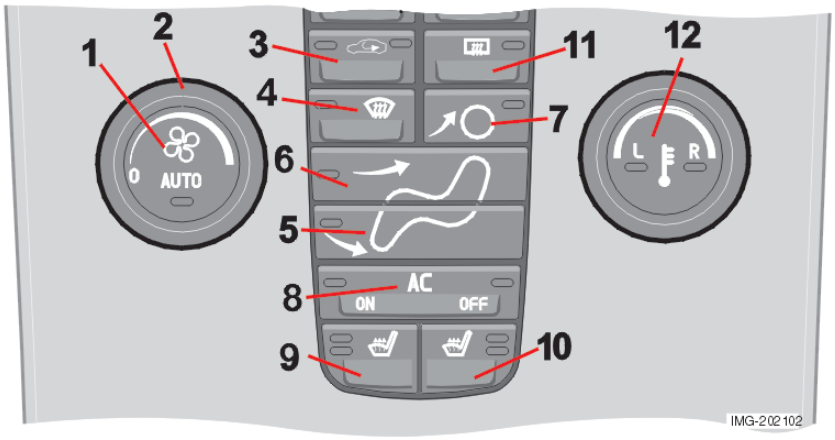

1. Auto -Aan/Uit
2. Ventilator
3. Recirculatie
4. Ontdooier
5. Lucht naar de vloer
6. Lucht naar hoofd en borstkas
7. Lucht naar de voorruit
8. ECC - ON/OFF
9. Verwarmde voorstoel, links
10. Verwarmde voorstoel, rechts
11. Elektrisch verwarmde achterruit en buitenspiegels
12. Temperatuurkiezer

Functies

1. Auto -Aan/Uit

Bij activering van de AUTO-functie wordt de klimaatregeling automatisch zo ingesteld dat de gewenste temperatuur wordt bereikt. De automatische functie regelt de verwarming, het AC-systeem, de ventilatorsnelheid, de recirculatie en de luchtverdeling. Als u één of meer handmatige functies selecteert, worden de overige functies nog steeds automatisch geregeld. Alle handmatige instellingen worden uitgeschakeld, wanneer u de AUTO-functie activeert. Op het display verschijnt AUTO CLIMATE.

2. Ventilator

U kunt de snelheid waarmee de ventilator draait verhogen of verlagen door de knop te draaien. De ventilatorsnelheid wordt automatisch geregeld als AUTO wordt geselecteerd. De eerder ingestelde ventilatorsnelheid wordt dan genegeerd.

LET OP! Als u de knop linksom draait en de ventilatorindicatie in het display gaat uit, dan zijn de ventilator en de airconditioning uitgeschakeld. Het display toont het ventilatorsymbool en OFF.

3. Recirculatie

Deze functie kan worden ingeschakeld als u vieze lucht, uitlaatgassen en dergelijke buiten wilt houden. De lucht in het passagierscompartiment wordt gerecirculeerd. Er komt geen lucht van buiten de auto in wanneer deze functie geactiveerd is. Als de lucht in de auto te lang recirculeert, kunnen de binnenzijden van de ramen beslaan.

Timer

Met de timerfunctie beperkt u de kans op ijs, beslaan en een slechte luchtkwaliteit - wanneer de recirculatiefunctie is geselecteerd. Zie het deel “Persoonlijke instellingen” pagina 57 om deze functie in- of uit te schakelen.

LET OP! Wanneer u Defroster (4) selecteert, is de recirculatie altijd uitgeschakeld.

3. Luchtkwaliteitssysteem (optie)

(dezelfde knop als de recirculatie)

Het luchtkwaliteitssysteem bevat een multifilter en een sensor. Het filter scheidt gassen en stofdeeltjes, waardoor geurtjes en verontreinigingen in het passagierscompartiment verminderd worden. Als de sensor verontreinigde lucht ontdekt buiten de auto, wordt de luchtinlaat gesloten en wordt de lucht in het passagierscompartiment gerecirculeerd. Wanneer de luchtkwaliteitssensor actief is, brandt de groene LED (A) in de knop.

Activeer de luchtkwaliteitssensor:

- Druk op de AUTO-knop (1) om de luchtkwaliteitssensor te activeren (normale instelling).

Of:

Selecteer één van de volgende drie functies door verschillende malen op de recirculatieknop te drukken.

- De luchtkwaliteitssensor is actief - de LED (A) gaat branden.
- De recirculatie wordt niet geactiveerd behalve als dit nodig is voor koeling in een warm klimaat - er gaat geen LED branden.
- Recirculatie is actief - de LED (M) gaat branden.

Tip!

- Laat de luchtkwaliteitssensor aansluiten.
- Er gelden bij koud weer beperkingen voor de recirculatiefunctie om te voorkomen dat de ramen beslaan.
- De luchtkwaliteitssensor moet uitgeschakeld worden als de ramen beslaan.
- Als ze beslaan, gebruik dan de ontdooiers voor de voorruit, achterruit en zijramen.

4. Ontdooier

De ontdooier wordt gebruikt om de voorruit en de zijramen snel te ontwasemen en te ontdooien. De ventilator draait dan op hoge snelheid en stuurt lucht naar de ramen. De LED in de ontdooierknop brandt wanneer de functie is ingeschakeld. Het AC-systeem wordt automatisch geregeld, zodat de binnenkomende lucht zoveel mogelijk van vocht ontdaan wordt. De lucht wordt niet gerecirculeerd.

5. Lucht naar de vloer

Lucht naar de benen en voeten

6. Luchtstroom richting hoofd en borst

7. Lucht naar de voorruit en ramen

8. ECC ON/OFF

Wanneer de LED bij ON brandt, wordt het AC-systeem automatisch geregeld. De binnenkomende lucht wordt dan automatisch afgekoeld en van vocht ontdaan. De airconditioning is uitgeschakeld als de LED OFF brandt. Andere functies worden nog steeds automatisch geregeld. Wanneer Defroster (4) is geselecteerd, wordt het airconditioningssysteem ingesteld op maximale ontvochtiging.

9. en 10. Verwarmde voorstoelen

(optie in bepaalde landen)

Om de voorstoel te verwarmen:

Hoger warmteniveau	Druk één keer op de knop - beide LED's gaan branden.
Lager warmteniveau	Druk twee keer op de knop - één LED gaat branden.
Verwarming uit	Druk drie keer op de knop - er gaan geen LED's branden.

11. Elektrisch verwarmde achterruit en buitenspiegels

Schakel de elektrische verwarming in om ijs en wasem van de achterruit en buitenspiegels te verwijderen.

De achterruit en buitenspiegels worden tegelijkertijd ontdooid als de schakelaar één keer wordt ingedrukt. De functie is actief als er één LED brandt in de schakelaar. De buitenspiegels worden na ongeveer 6 minuten automatisch uitgeschakeld. De achterruit wordt na ongeveer 12 minuten uitgeschakeld.

12. Temperatuurkiezer

De temperatuur aan de bestuurders- en passagierszijde kan onafhankelijk van elkaar worden ingesteld.

Beide kanten worden geactiveerd als de auto gestart wordt. Als de knop één keer wordt ingedrukt, wordt slechts één kant geactiveerd. Als hij nog een keer wordt ingedrukt, wordt alleen de andere kant geactiveerd. Beide kanten worden weer geactiveerd als de knop een derde keer wordt ingedrukt. De actieve kant wordt aangegeven met een LED in de knop en in het display boven het klimaatregelingspaneel.

LET OP! Verwarmen of afkoelen kan niet versneld worden door een hogere of lagere temperatuur te kiezen dan de eigenlijk gewenste temperatuur.

Luchtverdeling

Luchtverdeling

	Luchtverdeling	Toepassing:			Luchtverdeling	Toepassing:
	Lucht naar de ramen. Er komt een bepaalde hoeveelheid lucht uit de blaasmonden. De lucht wordt niet gerecirculeerd. Het AC-systeem is altijd ingeschakeld.	om snel te ontdooien en te ontwasemen.			Lucht naar de vloer en de ramen. Er komt een bepaalde hoeveelheid lucht uit de blaasmonden.	voor comfortabele omstandigheden en een goede ontwaseming bij koud weer.
	Lucht naar de ramen.	voor efficiënte koeling in een warm klimaat. Voorkomt wasem en ijsvorming bij koud weer.			Lucht naar de vloer en de blaasmonden.	bij zonnig weer en matige buitentemperaturen.
	Lucht naar de ramen en blaasmonden in het dashboard.	voor een voldoende comfort bij warm en droog weer.			Lucht naar de vloer. Er komt een bepaalde hoeveelheid lucht naar de blaasmonden en de ramen.	voor verwarming van de voeten.
	Lucht naar blaasmonden in het dashboard.	voor efficiënte koeling in een warm klimaat.				

Parkeerverwarming (optie)

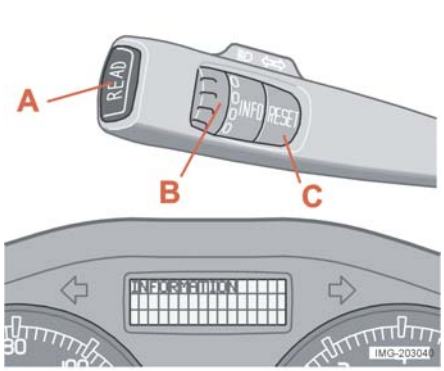

Algemene informatie over verwarmingen

U kunt de parkeerverwarming meteen inschakelen of twee verschillende inschakeltijden instellen met TIMER 1 en TIMER 2. Met de inschakeltijd bedoelen we het tijdstip waarop de auto op de gewenste temperatuur is. De elektronica van de auto rekent aan de hand van de buitentemperatuur zelf uit wanneer de verwarming moet worden ingeschakeld. Bij een buitentemperatuur hoger dan 25°C wordt de verwarming niet geactiveerd. Bij temperaturen van –7 °C en lager is de maximale bedrijfstijd van de parkeerverwarming 60 minuten.

⚠ WAARSCHUWING!

De auto moet bij het gebruik van de verwarming op benzine of dieselolie in de buitenlucht staan.

De verwarming inschakelen

1. Voer de tijd in dat de auto moet worden gebruikt. Druk op RESET (C) om de uren en minuten dat de auto moet worden gebruikt in te voeren.
2. Druk nogmaals op RESET. De timer is geactiveerd.

Druk op de RESET-knop om de Timer te activeren.

- De timer is geactiveerd: Het lampje ON brandt continu.
- De verwarming werkt: Het lampje ON knippert.

Op een helling parkeren

Als de auto op een steile helling geparkeerd staat, moet u de auto met de voorkant naar beneden parkeren zodat de parkeerverwarming voldoende brandstof krijgt.

Verwarming direct inschakelen

1. Gebruik het kartelwieltje (B) om naar "DIRECT START" te bladeren.
2. Druk op de knop RESET (C) om één van de opties ON of OFF te selecteren.
3. Selecteer ON.
   De verwarming zal 60 minuten lang blijven werken. Het passagierscompartiment begint op te warmen zodra de koelvloeistof in de motor een temperatuur van 38°C heeft bereikt

Verwarming meteen uitschakelen

1. Gebruik het kartelwieltje om naar "DIRECT START" te bladeren.
2. Druk op de knop RESET (C) om één van de opties ON of OFF te selecteren.
3. Selecteer OFF.

Accu en brandstof

Als de accu niet voldoende opgeladen is of als het brandstofniveau te laag is, wordt de parkeerverwarming automatisch uitgeschakeld. Er verschijnt een bericht in het

informatiedisplay. Bevestig dit bericht door op de READ-knop (A) te drukken.

BELANGRIJK!

Herhaaldelijk gebruik van de parkeerverwarming bij korte ritten kan ertoe leiden dat de accu leeg raakt en dit kan startproblemen opleveren. Als de kachel regelmatig wordt gebruikt, moet er evenveel tijd in de auto worden gereden als de tijd die de kachel heeft aangestaan. Zo zorgt u ervoor dat de dynamo voldoende energie kan leveren zonder de accu te ontladen.

TIMER 1 en 2 instellen

Om veiligheidsredenen kunt u alleen uitschakeltijden voor het volgende etmaal programmeren en dus niet voor meerdere dagen tegelijk.

1. Gebruik het kartelwieltje om naar "TIMER" te bladeren.
2. Druk kort op de RESET-knop om de knipperende uurinstelling te selecteren.
3. Gebruik het kartelwieltje om naar de gewenste uren te bladeren.
4. Druk kort op de RESET-knop om de minuutinstelling te selecteren.
5. Gebruik het kartelwieltje om de gewenste minuten in te stellen.
6. Druk kort op de RESET-knop om de instelling te bevestigen.
7. Druk op de RESET-knop om de timer te activeren. Als TIMER 1 is ingesteld, kan er een tweede starttijd geprogrammeerd worden in TIMER 2 waar u komt met behulp van het kartelwieltje. De andere starttijd wordt op dezelfde manier ingesteld als bij TIMER 1.

Berichten in het display

Wanneer de instellingen voor TIMER 1, TIMER 2 en Immediate start (onmiddellijke inschakeling) geactiveerd worden, gaat het informatiesymbool op het instrumentenpaneel branden. Op het informatiedisplay verschijnt bovendien een verklarende tekst. Het display geeft aan welke timer actief is wanneer de bestuurder de sleutel uit het contact haalt en de auto verlaat.

Klok/timer

Als de klok van de auto gereset wordt nadat de klokken in de verwarming geprogrammeerd zijn, zullen de geselecteerde tijden om veiligheidsredenen worden geannuleerd.

Extra verwarming (diesel)

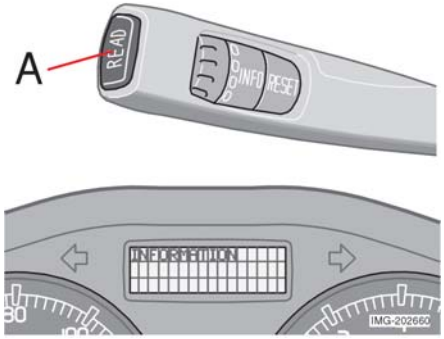

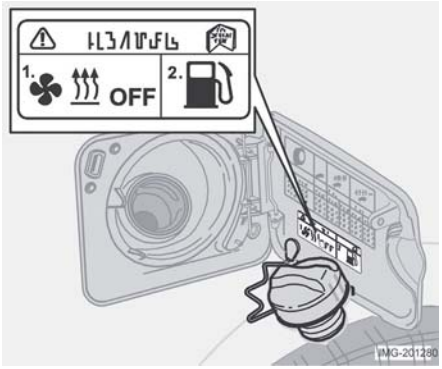

⚠ WAARSCHUWING!

- Schakel voor het tanken de door brandstof aangedreven verwarming uit.
- Gemorste brandstof kan door uitlaatgassen worden ontstoken.
- Controleer in het informatiedisplay of de verwarming uit is.

Extra verwarming

(bepaalde landen)

Onder bepaalde omstandigheden kunnen dieselauto's een extra verwarming nodig hebben om voor voldoende verwarming in het passagierscompartiment te zorgen. De extra verwarming is volautomatisch en start alleen als het koud genoeg is.

Wanneer de extra verwarming werkt, wordt dit aangegeven door een informatiesymbool op het dashboard, daarnaast knippert BRANDSTOF - VERWARMING AAN in het display boven het dashboard.

Handmatig afzetten

In bepaalde situaties kan het wenselijk zijn dat de extra verwarming uitgeschakeld kan worden, zoals bij het tanken.

- Druk eenmaal op de READ-knop (A). De verwarming schakelt uit en BRANDSTOF -VERWARMING UIT wordt getoond

Voorstoelen 72
Interieurverlichting 74
Opbergvakken in het passagierscompartiment 76
Achterbank 78
Bagageruimte 80
Gevarendriehoek 81

Voorstoelen

Zithouding

De bestuurders- en passagiersstoelen kunnen worden ingesteld op optimale zit- en rijstanden.

1. Voorwaarts/achterwaarts, til de hendel omhoog om de juiste afstand tot het stuurwiel en de pedalen in te stellen. Controleer of de stoel na het afstellen in de nieuwe stand geblokkeerd staat.
2. Breng de voorrand van het zitkussen omhoog/omlaag, pomp omhoog of omlaag (optie)
3. Breng de stoel omhoog/omlaag, pomp omhoog of omlaag (optie)
4. Wijzig de stand van de lendesteun, draai de knop
5. Wijzig de hoek van de rugleuning, draai de knop
6. Bedieningspaneel voor elektrisch bedienbare stoelen.

Niet alle stoelmodellen zijn voorzien van standknoppen (2) en (3).

⚠ WAARSCHUWING!

- Stel de stand van de bestuurdersstoel in voordat u gaat rijden, nooit tijdens het rijden.
- Controleer of de stoel in zijn stand vergrendeld is.

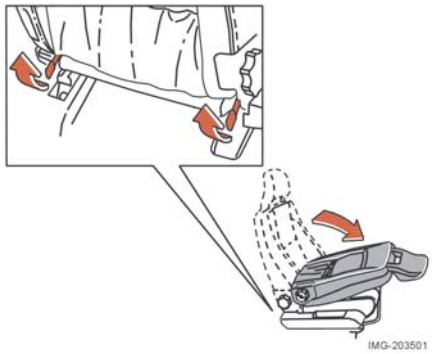

Niet alle stoelmodellen zijn voorzien van standknoppen (2) en (3)

Rugleuning van de voorstoel naar voren klappen (optie)

De rugleuning van de passagiersstoel kan naar voren worden geklapt om ruimte te maken voor lange ladingen.

1. Schuif de stoel zo ver mogelijk naar achteren.
2. Stel de rugleuning in op 90°, rechtop.
3. Trek de pallen aan de achterzijde van de rugleuning tijdens het naar voren klappen omhoog.

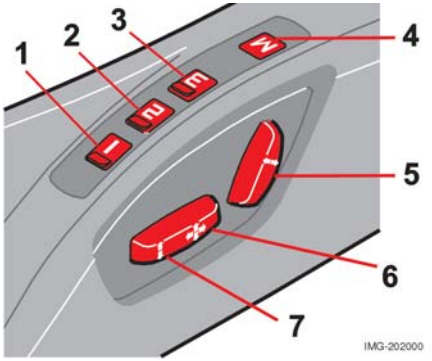

Elektrisch bedienbare stoel (optie)

Voorbereidingen

U kunt de stoel normaal gesproken alleen verstellen als de contactsleutel - in stand **I** of **II** staat. De stoel kan ook binnen 10 minuten nadat het portier is ontgrendeld met de sleutel of de afstandsbediening worden versteld. Als het portier is gesloten en de contactsleutel nog niet in het contactslot zit, of de contactsleutel in stand **0** staat, dan kunnen de instellingen binnen 40 seconden nadat het portier is gesloten worden gemaakt.

Geheugenfunctie in de afstandsbediening (optie)

De afstandsbediening die wordt gebruikt om de auto te ontgrendelen slaat informatie op over de stoelinstellingen die worden gewijzigd. De volgende keer dat de auto wordt ontgrendeld met dezelfde afstandsbediening en het bestuurdersportier binnen 2 minuten wordt geopend, dan gaat de bestuurdersstoel in de opgeslagen stand staan.

Stoelen met geheugenfunctie (optie)

1. Stoelinstelling, programma 1
2. Stoelinstelling, programma 2
3. Stoelinstelling, programma 3
4. Stoelinstellingen opslaan

Er kunnen drie standen opgeslagen worden. Houd na het instellen van de stoel de M-knop (4) ingedrukt terwijl u op knop (1) drukt. Andere stoelinstellingen kunnen worden opgeslagen in het geheugen met de geheugenknoppen (2) en (3).

Vooraf ingestelde standen instellen

Houd geheugenknop 1, 2 of 3 ingedrukt, totdat de stoel stopt. Om veiligheidsredenen zal de afstelling van de stoel onmiddellijk worden stopgezet bij het loslaten van de knop.

Stoelafstelling

Het volgende kan afgesteld worden met behulp van de twee schakelaars (5), (6) en (7):

5. Hellingshoek van de rugleuning
6. Stoel voorwaarts/achterwaarts en omhoog/omlaag
7. Voorrand van zitkussen omhoog/omlaag

Er kan maar één elektrische motor tegelijk gebruikt worden. De elektrisch bedienbare stoelen zijn voorzien van een beveiliging tegen overbelasting, die geactiveerd wordt als één van de stoelen door een obstakel wordt geblokkeerd. Als dit het geval is, moet u het contact uitschakelen (contactsleutel in stand **0**) en 20 seconden wachten voordat u de stoel opnieuw probeert te verstellen.

Noodstop

Als de stoel per ongeluk in beweging komt, druk dan op één van de knoppen om de stoel tot stilstand te brengen.

⚠ WAARSCHUWING!

- Zorg dat er geen voorwerpen voor, achter of onder de stoel zitten bij het instellen van de stand.
- Zorg er tevens voor dat geen van de passagiers op de achterbank bekneld raakt.
- Om letsel te voorkomen mogen kinderen niet met de schakelaars spelen.

Interieurverlichting

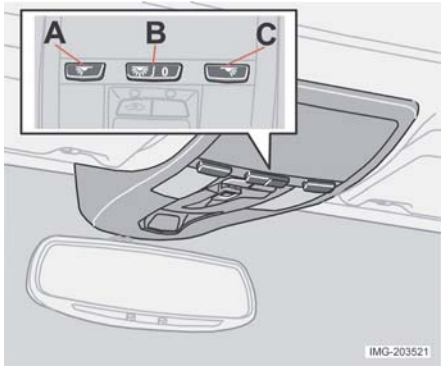

A. Verlichting linkerkant. B. Schakelaar. C. Verlichting rechterkant

Verlichting voorstoel

De verlichting in het voorste deel van het passagierscompartiment kan worden bediend met de knoppen in de dakconsole.

Met schakelaar (B) kunnen drie verlichtingsstanden worden geselecteerd voor het geheel verlichten van het passagierscompartiment.

1. **Uit** - linkerkant ingedrukt, passagiersverlichting uit.
2. **Neutrale stand** - verlichting passagierscompartiment ingeschakeld bij geopend portier en schakelt uit bij het sluiten van het portier. De dimmerfunctie is actief.
3. **Aan** - rechterkant ingedrukt, passagiersverlichting aan.

Automatische verlichting

De interieurverlichting gaat aan en schakelt automatisch uit wanneer schakelaar (B), zie afbeelding, in de neutrale stand staat.

De algemene verlichting wordt ingeschakeld om 30 seconden lang te blijven branden wanneer:

- de auto vanaf de buitenzijde wordt ontgrendeld met de sleutel of de afstandsbediening.
- de motor wordt uitgezet en de contactsleutel in de **0**-stand wordt gezet.

De algemene verlichting wordt ingeschakeld en blijft vijf seconden lang branden wanneer:

- één van de portieren open blijft staan
- de verlichting niet wordt uitgeschakeld.

De interieurverlichting gaat uit wanneer:

- de motor wordt gestart
- de auto vanaf de buitenzijde wordt vergrendeld met de sleutel of de afstandsbediening.

De interieurverlichting gaat automatisch vijf minuten nadat de motor is uitgezet uit. De interieurverlichting kan in- of uitgeschakeld worden binnen 30 minuten nadat de sleutel naar stand **0** is gezet, door kort op de knop (B) te drukken. De geprogrammeerde tijden kunnen veranderd worden. Zie de aanwijzingen in het deel over “Persoonlijke instellingen” pagina 57.

Verlichting achterbank

U schakelt de verlichting in en uit met een druk op de bijbehorende knop. De verlichting gaat vijf minuten nadat de motor is uitgezet automatisch uit.

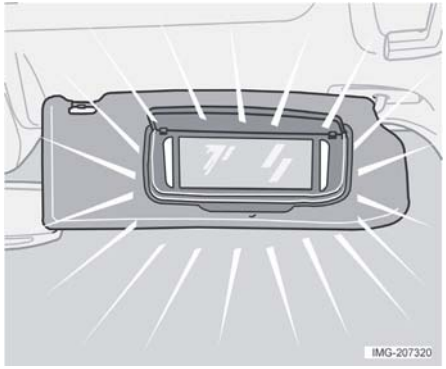

Make-upspiegel

Het lampje gaat automatisch aan wanneer het klepje wordt opgetild.

Opbergvakken in het passagierscompartiment

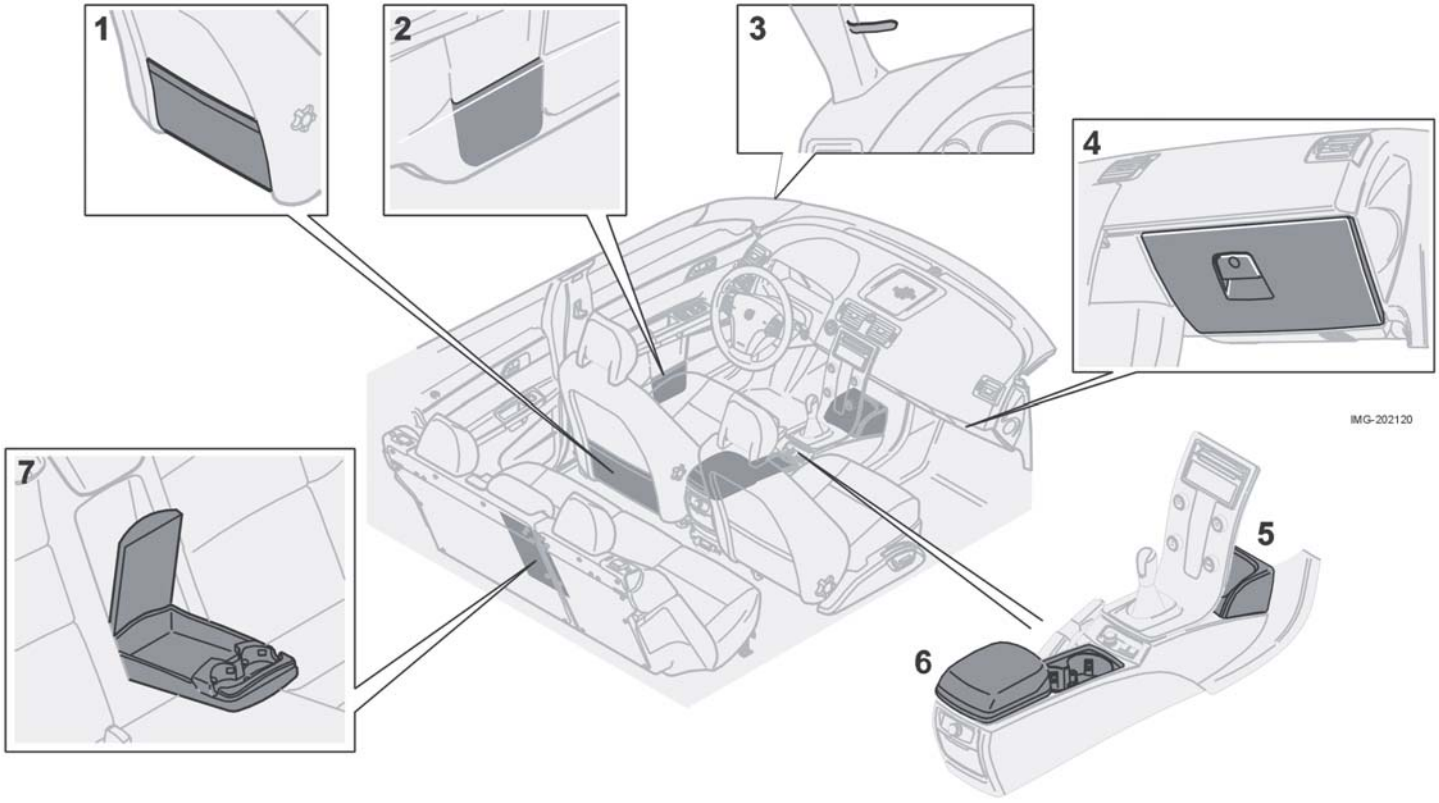

1. Opbergvak in de middenconsole (ook bij de voorrand van de voorstoel, zitgedeelte.)
2. Opbergvak in het portierpaneel
3. Parkeerkaarthouder.
4. Dashboardkastje.
5. Afvalbak (accessoire).
6. Opbergvak en bekerhouders.
7. Opbergvak en bekerhouders.

⚠ WAARSCHUWING!

Het afvalbakje (5) mag niet worden bevestigd als er een handset is bevestigd aan de rechterkant van de middenconsole.

⚠ WAARSCHUWING!

- Zorg dat er geen harde, scherpe of zware voorwerpen in de weg liggen of uitsteken om te voorkomen dat ze verwondingen veroorzaken bij een krachtige remmanoeuvre.
- Maak grote en zware voorwerpen altijd vast met één van de veiligheidsgordels of een bagageband.

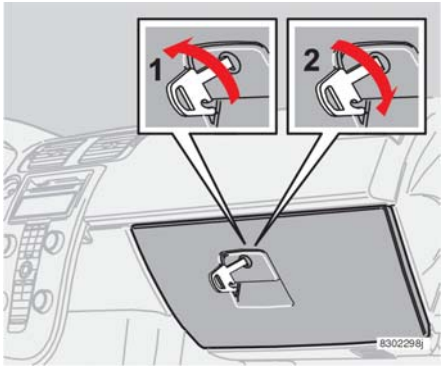

Dashboardkastje

Hier kunnen het instructieboekje en kaarten opgeborgen worden. Er zijn ook houders voor munten, pennen en tasen. Het dashboardkastje kan alleen worden vergrendeld en ontgrendeld met behulp van de afneembare sleutel op de afstandsbediening. Zie het deel Sloten en Alarm op pagina 84 voor meer informatie over de sleutel.

Vloermatten (optie)

Volvo biedt vloermatten aan die speciaal voor uw auto vervaardigd zijn. Ze moeten stevig vastzitten in de clips op de vloer zodat ze niet kunnen gaan schuiven of vast kunnen gaan zitten onder de pedalen aan de bestuurderskant.

Achterbank

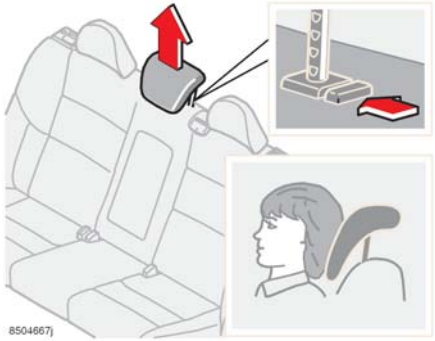

De hoogte van de hoofdsteun instellen

Hoofdsteun van de middelste zitplaats op de achterbank

Alle hoofdsteunen kunnen in hoogte afgesteld worden op de lengte van de passagier. De bovenrand van de hoofdsteun moet gelijk zijn met het midden van de achterkant van het hoofd. Trek de hoofdsteun zo ver als nodig is naar boven. Druk op de knop op de rechterstijl van de hoofdsteun terwijl u deze naar beneden duwt om de hoofdsteun terug te zetten in de laagste stand. Druk op de knop op de rechterstijl van de hoofdsteun terwijl u deze omhoog trekt om de hoofdsteun te verwijderen.

BELANGRIJK!

De hoofdsteunen kunnen beschadigd raken wanneer ze tijdens het laden niet verwijderd worden. De middelste hoofdsteun moet bij het vervoeren van zware ladingen verwijderd worden.

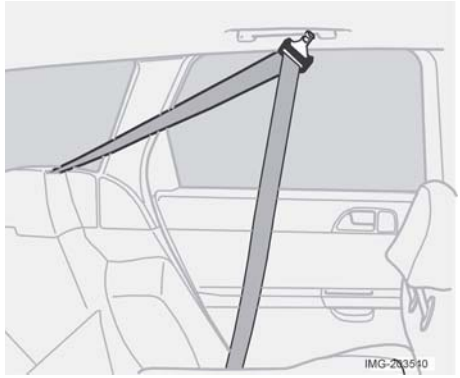

Veiligheidsgordel ophangen

Ruggedeelte van de achterbank neerklappen

De rugleuningen van de achterbank kunnen, samen of apart, naar voren worden geklapt om lange voorwerpen eenvoudiger te kunnen vervoeren. Om schade aan de veiligheidsgordels te voorkomen als de rugleuning omhoog of omlaag wordt geklapt, moeten ze aan de haak van de handgreep worden gehangen.

- Hang de veiligheidsgordel op voordat u de rugleuningen omhoog of omlaag klapt.

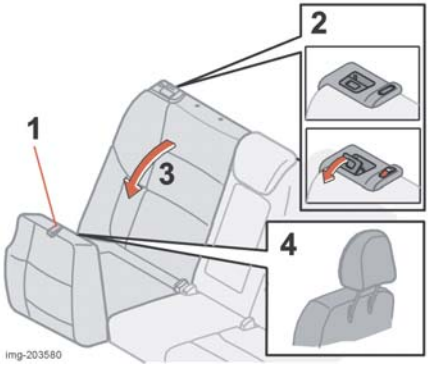

Rugleuning neerklappen

1. Trek aan de banden om de zitkussens naar voren te klappen.
2. Trek de pallen omhoog en naar voren om de rugleuning los te halen. Een rode markering op de pallen geeft aan dat de rugleuning niet vergrendeld is.
3. Klap de rugleuning half naar voren en verwijder de buitenste hoofdsteunen. De hoofdsteun van de middelste stoel moet volledig omlaag worden gedrukt of worden verwijderd.
4. Plaats de hoofdsteunen in de kunststof hulzen aan de onderkant van de omlaaggeklapte zitkussens.

LET OP! De rode markering mag niet zichtbaar zijn wanneer de rugleuning is teruggeklapt in de rechtopstaande stand. De rugleuning zit niet vast als hij nog zichtbaar is.

⚠ WAARSCHUWING!

Vergeet de veiligheidsgordels niet uit de haken te halen als de rugleuning weer omhoog wordt geklapt.

Bagageruimte

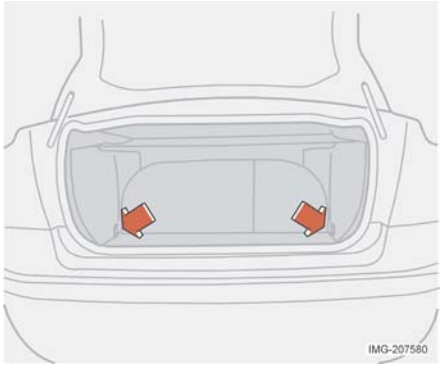

Lastogen

De lastogen worden gebruikt om de bagagebanden of een net met goederen vast te zetten in de bagageruimte.

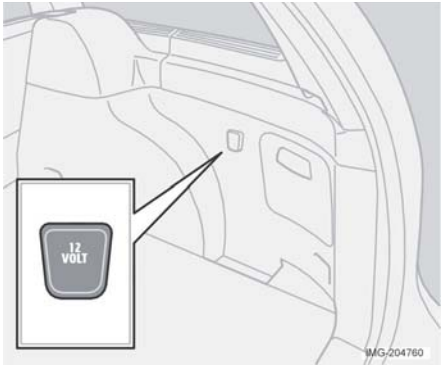

Elektrisch contact, bagageruimte (optie)

Klap de afdekking omlaag om het elektrische contact bloot te leggen. Dit werkt onafhankelijk van de stand van het contactslot.
Als bij het uitschakelen van het contact blijkt dat de stroomsterkte die via het contact wordt afgenomen hoger is dan 0,1 A, verschijnt er een waarschuwing op het display.
Het elektrische contact is berekend op een maximale stroomsterkte van 15 A. Denk eraan dat het elektrische contact niet gebruikt mag worden wanneer het contactslot is uitgeschakeld. Dan kan de accu leeg raken.

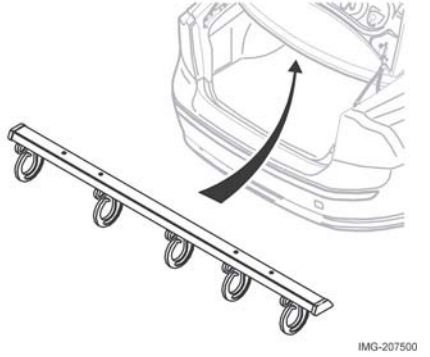

Houder voor boodschappentassen (optie)

De houder voor boodschappentassen houdt tassen op hun plek en voorkomt dat ze omvallen en hun inhoud over de bagageruimte verspreiden.

Gevarendriehoek

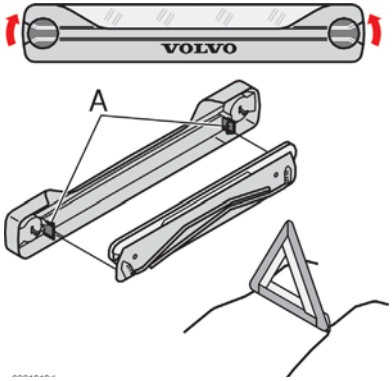

De gevarendriehoek[1] neerzetten

Volg de geldende regels voor het gebruik van een gevarendriehoek.

1. Maak de hoes van de gevarendriehoek los. Hij zit vast met klittenband.
2. Haal de gevarendriehoek uit de hoes (A).
3. Klap de vier steunpootjes van de gevarendriehoek uit.
4. Klap de beide rode driehoekszijden uit. Zet de gevarendriehoek op een geschikt punt achter de auto neer om het achteropkomend verkeer tijdig te waarschuwen.

Doe het volgende na gebruik:

1. Plaats alles in de omgekeerde volgorde terug.
2. Zorg dat de houder met de gevarendriehoek stevig in de bagageruimte vastzit.

[1] Bepaalde landen

Afstandsbediening met mechanisch deel 84
Vergrendelen en ontgrendelen 87
Kindersloten 89
Alarm (optie) 90

Afstandsbediening met mechanisch deel

Afstandsbediening

De auto wordt geleverd met twee afstandsbedieningen. Deze functioneren ook als contactsleutels. De afstandsbedieningen bevatten afneembare metalen sleutelbladen voor het mechanisch vergrendelen/ontgrendelen van het bestuurdersportier en het dashboardkastje. Er wordt een apart etiket met de code van het mechanische deel meegeleverd. Bewaar het label zorgvuldig. Neem het label mee naar een Volvo-reparateur als u nieuwe sleutels bestelt. Er kunnen maximaal zes sleutels/mechanische delen worden geprogrammeerd en gebruikt in een auto.

Verloren afstandsbediening

Als één van de afstandsbedieningen weg is, moeten de andere afstandsbedieningen samen met de auto naar een Volvo-reparateur worden gebracht. Ter voorkoming van diefstal moet de code van de zoekgeraakte afstandsbediening uit het systeem worden gewist.

Immobilizer

De afstandsbedieningen zijn voorzien van gecodeerde chips. De code moet overeenkomen met die van de lezer (ontvanger) in het contactslot. U kunt de auto alleen starten wanneer u de afstandsbediening met de juiste code gebruikt.

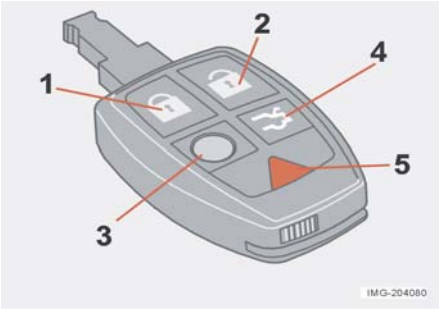

BELANGRIJK!

Zet geen kracht op het smalle gedeelte van de afstandsbediening omdat zich daar de chip bevindt. De auto kan niet worden gestart als u de chip beschadigd is.

Functies van de afstandsbediening

1. **Vergrendelen** - Vergrendelt alle portieren en het kofferbakdeksel. Als u de knop lang indrukt, worden ook de ramen en het schuifdak afgesloten.
2. **Ontgrendelen** - Ontgrendelt alle portieren en het kofferbakdeksel. Als de knop lang indrukt, worden ook de zijramen geopend.
3. **Approach-verlichting** - Als u de auto nadert:

   Druk op de gele knop op de afstandsbediening om de interieurverlichting, de stadslichten, de kentekenplaatverlichting en de verlichting in de buitenspiegels (optie) in te schakelen. De verlichting schakelt na 30, 60 of 90 seconden automatisch uit. Zie voor het instellen van de gewenste timerinstelling pagina 58 .
4. **Kofferbakdeksel**- Druk eenmaal op de knop om alleen het kofferbakdeksel te ontgrendelen.
5. **Paniekfunctie** - U kunt de paniekfunctie gebruiken om in noodgevallen de aandacht van anderen te trekken. Als de rode knop ten minste drie seconden wordt ingedrukt of tweemaal binnen drie seconden wordt ingedrukt, worden de richtingaanwijzers, de interieurverlichting en de claxon geactiveerd. Deze functie kan met dezelfde knop weer worden uitgeschakeld nadat hij minimaal vijf seconden aan heeft gestaan. Anders schakelt hij na 30 seconden uit.

Mechanische gedeelte van de sleutel

Deze functie is bedoeld voor als u de auto afgeeft voor een onderhoudsbeurt of als u hem laat parkeren bij een hotel of iets dergelijks. De afstandsbediening wordt afgegeven zonder het afneembare mechanische gedeelte, wat de eigenaar bij zich houdt.

Het mechanische gedeelte van de sleutel verwijderen

Open het mechanische deel van de afstandsbediening:

- Schuif de veerbelaste pal (1) aan de kant terwijl u het mechanische deel (2) naar buiten en naar achteren trekt.

Het mechanische deel bevestigen

Wees voorzichtig als u het mechanische deel in de afstandsbediening terug plaatst.

- Houd de afstandsbediening met de puntige kant naar beneden. Haal het mechanische deel uit de groef.

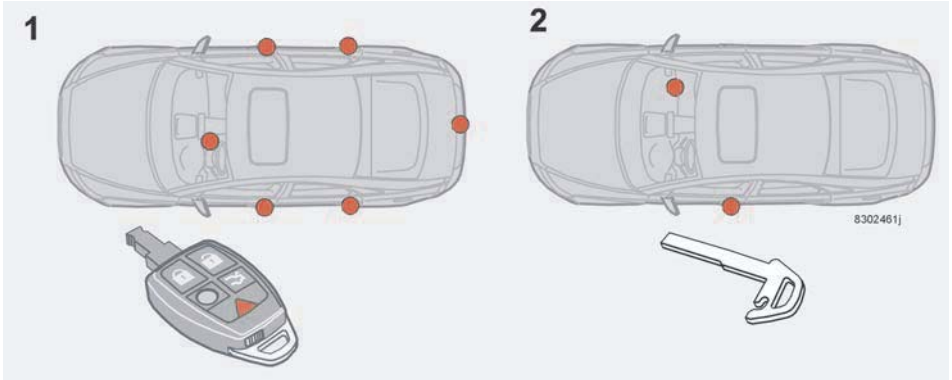

1. Vergrendelpunten, normale stand 2. Vergrendelpunten, servicestand

- Druk voorzichtig op het mechanische deel om deze op zijn plaats te vergrendelen, waarna u een klik hoort.

Dashboardkastje vergrendelen

Gebruik het sleutelblad om het dashboardkastje te vergrendelen of te ontgrendelen. Ook het bestuurdersportier is met het sleutelblad te vergrendelen of te ontgrendelen.

Batterij in de afstandsbediening bijna leeg

Als de batterij bijna leeg is waardoor een volledige werking niet meer kan worden gegarandeerd, begint het informatiesymbool te branden en verschijnt er EXTERNE ACCU LAGE SPANNING op het display.

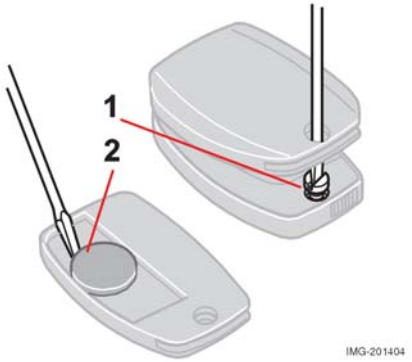

Batterij in de afstandsbediening vervangen

Als de sloten niet meer op de gebruikelijke afstand reageren op signalen van de afstandsbediening, moet u de batterij vervangen (type CR 2032, 3 volt).

1. Trek het mechanische deel naar buiten.
2. Plaats de afstandsbediening met de toetsen omlaag. Verwijder de schroef (1) met behulp van een kleine schroevendraaier.
3. Verwijder het dekseltje.
4. Let op hoe de plus- en minpolen van de batterij aan de binnenkant van het dekseltje zijn geplaatst.
5. Werk de batterij naar buiten (2) en verwissel hem. Kom niet met uw vingers aan de polen van de batterij of de contactvlakken.
6. Plaats het dekseltje terug en schroef het op zijn plaats.
7. Druk het mechanische deel terug op zijn plaats.

Zorg dat de oude batterij op milieuvriendelijke wijze wordt afgevoerd.

Vergrendelen en ontgrendelen

Vergrendelen/ontgrendelen vanaf de buitenzijde van de auto

De afstandsbediening kan gebruikt worden om alle portieren van de auto en het kofferbakdeksel tegelijkertijd te vergrendelen of ontgrendelen. De portieren kunnen worden ontgrendeld met het afneembare mechanische deel van de sleutel.

> ⚠ **WAARSCHUWING!**
>
> Let op dat inzittenden in de auto kunnen worden opgesloten als de auto van buitenaf vergrendeld wordt.

Automatisch opnieuw vergrendelen

Als geen van de portieren of het kofferbakdeksel worden geopend binnen twee minuten na het ontgrendelen, worden alle sloten opnieuw vergrendeld. Deze functie voorkomt dat de auto per ongeluk ontgrendeld achter wordt gelaten.
Zie voor auto's met alarm het deel Alarmsysteem.

Kofferbakdeksel openen

Voer de volgende handelingen uit om alleen het kofferbakdeksel te ontgrendelen:

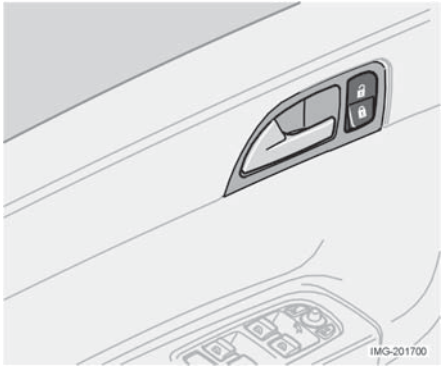

- Druk op de knop voor het kofferbakdeksel op de afstandsbediening.

Als alle portieren worden vergrendeld als het kofferbakdeksel wordt gesloten, wordt dit automatisch vergrendeld.

Vergrendelen/ontgrendelen vanaf de binnenzijde van de auto

De knoppen in het portierpaneel kunnen worden gebruikt om alle portieren en het kofferbakdeksel tegelijkertijd te vergrendelen of te ontgrendelen.

- Ontgrendelen:
  Druk het bovenste gedeelte van de vergrendelingsknop in Als u de knop lang indrukt, worden alle zijramen geopend.
- Vergrendelen:
  Druk het onderste gedeelte van de vergrendelingsknop in. Als u de knop lang indrukt, sluiten ook alle zijramen en het schuifdak.

U kunt de portieren niet openen door de vergrendelingsknop omhoog te trekken. Alle portieren kunnen handmatig worden vergrendeld met de betreffende vergrendelingsknop. Dit geldt alleen zolang u de auto niet van de buitenzijde heeft vergrendeld. De portieren kunnen ook worden ontgrendeld met behulp van de handgreep.

Dit geldt alleen zolang u de auto niet van de buitenzijde heeft vergrendeld. De portieren kunnen ook worden ontgrendeld (en het portier geopend) met behulp van de handgreep.

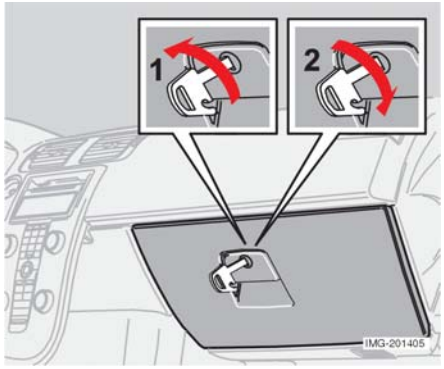

Dashboardkastje vergrendelen

Het dashboardkastje kan alleen worden vergrendeld en ontgrendeld met behulp van de afneembare sleutel op de afstandsbediening.

1. Ontgrendel het dashboardkastje door de sleutel een kwartslag (90°) linksom te draaien. Het sleutelgat is verticaal wanneer het kastje is ontgrendeld.
2. Vergrendel het dashboardkastje door de sleutel een kwartslag (90°) rechtsom te draaien. Het sleutelgat is horizontaal wanneer het kastje is vergrendeld.

Geblokkeerde slotstand

Wanneer de afstandsbediening geactiveerd wordt, worden de portieren vergrendeld en

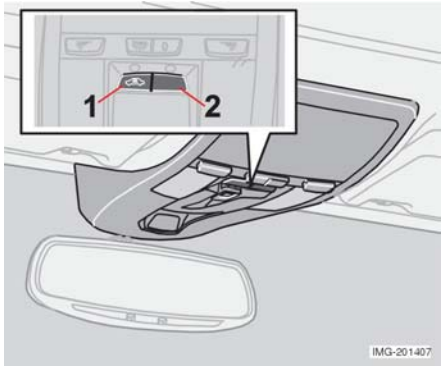

1. De sensoren ontkoppelen. 2. Geen werking.

treedt de safelock-functie in werking. Door de safelock-functie kunnen de portieren niet vanuit het passagierscompartiment geopend worden.

Geblokkeerde slotstanden worden na 25 seconden geactiveerd vertraging nadat de portieren vergrendeld zijn. De auto kan alleen met de afstandsbediening in de geblokkeerde slotstand worden gezet. De portieren kunnen ook vanaf de buitenkant met de sleutel worden geopend.

Geblokkeerde slotstand en eventuele alarmsensoren tijdelijk deactiveren.

Als u de portieren van de buitenzijde wilt vergrendelen terwijl er iemand in de auto achterblijft, dan kunt u de geblokkeerde slotstand tijdelijk deactiveren.

1. Steek de sleutel in het contactslot, draai deze in stand **II** en vervolgens terug in stand **I** of **0**.
2. Druk op de toets (1).

Als de auto is uitgerust met een alarm, stelt u ook de bewegings- en kantelsensoren buiten werking. Zie pagina pagina 91
De LED in de knop gaat branden en blijft branden, totdat de auto met de sleutel of de afstandsbediening wordt vergrendeld. Er verschijnt een bericht op het display zolang de sleutel in het contactslot steekt. De volgende keer dat het contact van de auto ingeschakeld wordt, zullen de sensoren weer ingeschakeld worden.

> ⚠ **WAARSCHUWING!**
>
> Laat niemand in de auto zitten zonder eerst de geblokkeerde slotstand uit te schakelen.

Kindersloten

Handmatige vergrendeling in het portier links achter

Sloten in de portieren, achter

Om handmatig te vergrendelen: De bedieningen van de kindersloten zitten in de achterranden van de achterportieren en zijn alleen toegankelijk wanneer het portier open is. Gebruik het mechanische gedeelte van de sleutel om de bediening te draaien en zo de kindersloten in of uit te schakelen.

A: De portieren kunnen niet vanaf de binnenzijde worden geopend.
B: De portieren kunnen vanaf de binnenzijde worden geopend.

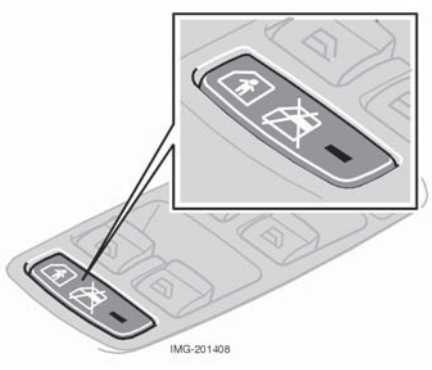

Elektrische vergrendeling voor openen van het achterportier en de achterruit

Om elektronisch te vergrendelen: Druk de knoppen in op het bestuurdersportier. Er verschijnt een bericht in het informatiedisplay.

> ⚠ **WAARSCHUWING!**
>
> Houd de vergrendelingsknoppen altijd omhoog tijdens het rijden. Bij ongelukken kunnen hulpverleners dan snel in de auto komen. Zolang de kindersloten ingeschakeld zijn, kunnen de achterportieren niet vanaf de binnenzijde worden geopend.

Raamvergrendeling, achter (optie)

Zolang de elektrische kindersloten ingeschakeld zijn, kunnen de achterramen niet worden gebruikt.

Activeer de kindersloten:

1. Draai de contactsleutel naar stand **I** of **II**.
2. Druk op de knop. De achterramen kunnen niet worden geopend als de LED in de knop brandt.

Er verschijnt een bericht in het informatiedisplay wanneer de kindersloten ingeschakeld worden.

LET OP! Wanneer de elektrische kindersloten worden geactiveerd, worden de instellingen in het handmatige kinderslotsysteem overschreven.

Kindersloten ingeschakeld

De LED schakelt tegelijkertijd met het tekstbericht in het display in. Dit betekent dat de vergrendeling ingeschakeld is. De portieren kunnen niet vanaf de binnenzijde worden geopend. De raammechanismen kunnen alleen worden bediend via de knoppen in het bestuurdersportier.

Alarm (optie)

Het alarmsysteem

Wanneer het alarm is ingeschakeld, worden alle beveiligde onderdelen continu gecontroleerd.

Het alarm gaat af als:

- een portier, de motorkap of het kofferbakdeksel wordt geopend
- het kofferbakdeksel wordt geopend
- een niet-goedgekeurde sleutel wordt gebruikt in het contact of er een poging wordt gedaan het slot te forceren
- er beweging in het passagierscompartiment wordt waargenomen (indien een bewegingssensor is gemonteerd)
- de auto wordt opgetakeld of weggesleept (indien een kantelsensor is gemonteerd)
- de accukabel wordt ontkoppeld
- iemand de sirene probeert te ontkoppelen.

Alarm-LED op het dashboard

Een alarm-LED op het dashboard (zie de afbeelding) geeft de status van het alarmsysteem aan:

- Lampje uit - het alarm is uitgeschakeld.

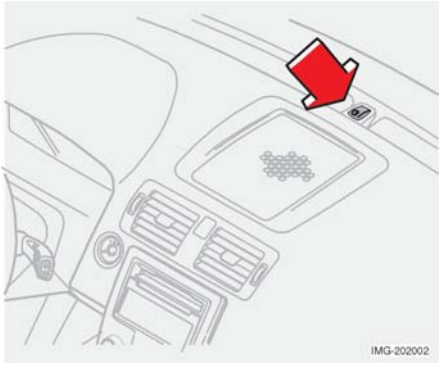

- Het lampje knippert éénmaal per seconde - het alarm is geactiveerd.
- Het lampje knippert snel vanaf het moment van uitschakelen van het alarm tot het moment van inschakelen van het contact - het alarm is afgegaan.

Er verschijnt een bericht in het informatiedisplay als er een storing optreedt in het alarmsysteem. Neem indien dit gebeurt contact op met een Volvo-reparateur.
Als het alarmsysteem niet goed werkt, moet u de auto bij een Volvo-reparateur laten nakijken.

LET OP! Voer nooit zelf reparaties of wijzigingen aan onderdelen van het alarmsysteem uit. Dergelijke ingrepen kunnen van invloed zijn op de verzekeringsvoorwaarden.

Alarmfunctie inschakelen

- Druk op de toets LOCK van de afstandsbediening. De richtingaanwijzers van de auto geven een lang lichtsignaal af ter bevestiging dat het alarm is ingeschakeld en dat alle portieren zijn vergrendeld.

Alarmfunctie uitschakelen

- Druk op de toets UNLOCK van de afstandsbediening. De richtingaanwijzers van de auto geven twee korte lichtsignalen af ter bevestiging dat het alarm is uitgeschakeld en dat alle portieren zijn ontgrendeld.

Automatische activering van het alarm

Deze functie voorkomt dat u de auto onbedoeld achterlaat zonder het alarm in te schakelen.
Als u de portieren of het kofferbakdeksel niet binnen twee minuten na uitschakeling van het alarm opent (wanneer u de auto via de afstandsbediening heeft ontgrendeld), wordt het alarm automatisch weer ingeschakeld. De auto wordt bovendien vergrendeld.

Een geactiveerd alarm uitschakelen

- Druk op de toets UNLOCK van de afstandsbediening.

De richtingaanwijzers van de auto geven ter bevestiging twee korte lichtsignalen af.

Alarmsignalen

Het volgende gebeurt als het alarm is geactiveerd:

- Er klinkt gedurende 30 seconden een sirene. Deze beschikt over een eigen accu die wordt ingeschakeld als de accu van de auto te weinig vermogen heeft of is ontkoppeld.
- Alle richtingaanwijzers knipperen gedurende vijf minuten totdat het alarm wordt uitgeschakeld.

Afstandsbediening werkt niet

Zelfs als de afstandsbediening niet werkt, kan de auto nog steeds als volgt gestart worden:

1. Open het bestuurdersportier met het mechanische gedeelte van de sleutel. Het alarm wordt geactiveerd en de sirene klinkt.

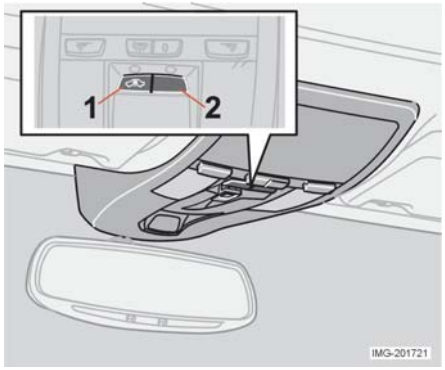

1. De sensoren ontkoppelen. 2. Geen functie

2. Steek het mechanische gedeelte van de afstandsbediening in het contact. Het alarm is uitgeschakeld. De LED knippert snel totdat de contactsleutel naar stand **II** gedraaid wordt.

Alarmsensoren en geblokkeerde slotstand tijdelijk deactiveren

Om te voorkomen dat het alarm per ongeluk afgaat, bijvoorbeeld op een veerboot, kunnen de bewegings- en kantelsensors tijdelijk uitgeschakeld worden.

1. Draai de contactsleutel naar stand **II** en terug naar stand **0**. Verwijder de sleutel.
2. Druk op de toets (1). De LED in de knop blijft branden totdat de auto vergrendeld is.

Er blijft een bericht in het display staan zolang de sleutel in het contact zit (of gedurende 1 minuut nadat de sleutel verwijderd is)
De volgende keer dat het contact ingeschakeld wordt, zullen de sensors weer ingeschakeld worden.
Als de auto is uitgerust met een geblokkeerde slotstand, wordt deze functie tegelijkertijd geactiveerd.

Het alarmsysteemtesten

De bewegingssensor van het passagierscompartiment testen

1. Open alle ramen.
2. Activeer het alarm. De LED knippert langzaam om te bevestigen dat het alarm is ingeschakeld.
3. Wacht 30 seconden.
4. Test de bewegingssensor in het passagierscompartiment door bijv. een tas van de stoel te pakken. Het alarm moet vervolgens geluids- en lichtsignalen afgeven.
5. Deactiveer het alarm door de auto via de afstandsbediening te ontgrendelen.

De portieren testen

1. Activeer het alarm.
2. Wacht 30 seconden.
3. Ontgrendel met behulp van de sleutel aan de bestuurderszijde.
4. Open één van de portieren. Het alarm moet vervolgens geluids- en lichtsignalen afgeven.
5. Deactiveer het alarm door de auto via de afstandsbediening te ontgrendelen.

De motorkap testen

1. Ga in de auto zitten en deactiveer de bewegingssensor.
2. Activeer het alarm. Blijf in de auto zitten en vergrendel de portieren met de knop op de afstandsbediening.
3. Wacht 30 seconden.
4. Open de motorkap met de hendel onder het dashboard. Het alarm moet vervolgens geluids- en lichtsignalen afgeven.
5. Deactiveer het alarm door de auto via de afstandsbediening te ontgrendelen.

Algemeen	**94**
Tanken	**95**
De motor starten	**96**
Handgeschakelde versnellingsbak	**98**
Automatische versnellingsbak (optie)	**100**
Remsysteem	**103**
Stabiliteitssysteem	**105**
Slepen en vervoeren	**107**
Hulp bij het starten	**109**
Met een aanhanger rijden	**110**
Trekhaak	**112**
Afneembare trekhaak	**114**
Laden	**117**
Koplamp lager afstellen, rechts of links rijdend verkeer	**118**

Algemene informatie

Zuinig rijden

Zuinig rijden houdt in dat u anticiperend en rustig rijdt, en uw rijstijl en snelheid afstemt op de verkeerssituatie.

- Laat de motor zo spoedig mogelijk op bedrijfstemperatuur komen.
- Laat de motor niet stationair lopen, maar rijd zo snel mogelijk met lichte belasting.
- Een koude motor verbruikt meer brandstof dan een warme.
- Vermijd onnodig snel optrekken en krachtig remmen.
- Laat zware ladingen niet onnodig lang in de auto liggen.
- Gebruik geen winterbanden op droge wegen.
- Verwijder het dakimperiaal, wanneer u dit niet nodig heeft.
- Vermijd rijden met de ramen open.

Gladde oppervlakken

Het rijden op gladde wegen kan op verschillende manieren ervaren worden. Oefen onder gecontroleerde omstandigheden om te testen hoe de auto bij gladheid reageert.

Motor- en koelsysteem

In bepaalde omstandigheden, bijv. tijdens het rijden op steile hellingen en bij het vervoer van een zware lading, bestaat het gevaar dat de motor en het koelsysteem oververhit raken.

Vermijd oververhitting van het koelsysteem

- Houd een lage snelheid aan, wanneer u met een aanhanger achter de auto een lange, steile helling oprijdt.
- Na een zware rit moet u de motor niet meteen afzetten, maar nog enige tijd stationair laten lopen.
- Verwijder verstralers die voor de grille zitten, als u bij extreem warm weer rijdt.

Vermijd oververhitting van de motor

- Laat de motor niet boven de 4500 omw/min komen, wanneer u met een aanhanger of caravan in heuvelachtig gebied rijdt. Als u dat wel doet, kan de olietemperatuur te hoog oplopen.

Kofferbakdeksel openen

Vermijd rijden met een geopend kofferbakdeksel. Als u echter toch een stukje met een geopende kofferbakdeksel moet rijden, kunt u het volgende doen:

- Doe alle ramen dicht.
- Verdeel de lucht tussen de voorruit en de vloer en laat de ventilator op de hoogste snelheid draaien.

> **⚠ WAARSCHUWING!**
>
> Rijd niet met een geopende kofferbakdeksel. Giftige uitlaatgassen kunnen de auto via de bagageruimte binnenkomen.

Overbelast de accu niet

De elektrische functies van de auto belasten de accu in verschillende mate. Laat de contactsleutel niet te lang achtereen in stand **II** staan als u de motor heeft afgezet. Gebruik liever de stand **I**. Op die manier wordt er minder stroom verbruikt. Verwijder de sleutel als er geen functies zijn vereist. Op die manier wordt er minder stroom verbruikt.

LET OP! Het contact van 12 volt in de bagageruimte levert zelfs spanning als de contactsleutel is verwijderd.

Voorbeelden van onderdelen/systemen die veel stroom afnemen zijn:

- ventilator
- ruitenwissers
- audioapparatuur (hoog volume)
- stadslichten

Let er tevens op dat de verschillende accessoires het elektrische systeem belasten. Maak daarom geen gebruik van functies die veel stroom nemen, wanneer u de motor heeft afgezet.
Als de accuspanning laag is, verschijnt er een melding op het display. U laadt de accu op door de motor te starten.

Tanken

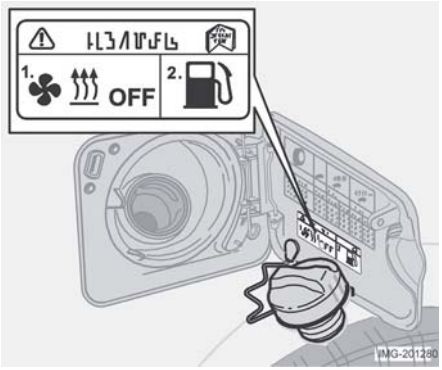

Schakel voor het tanken de brandstofkachel uit.

Tankvulklep openen

De brandstofvultankklep wordt ontgrendeld en geopend met de knop in het midden onder de lichtschakelaar op het dashboard. De klep wordt uitgeklapt.

Sluiten

Druk de klep in de behuizing totdat deze klikt.

Openen in geval van nood

Als de klep niet opengaat, kan hij vanuit de binnenkant van de bagageruimte handmatig geopend worden. Als u de interieurbekleding opzij schuift, ziet u een hendel bij het slotmechanisme van de klep. Trek deze recht naar achteren.

Tankvuldop

De tankvuldop vindt u achter de tankvulklep in het spatscherm rechts achter.
Bij hoge buitentemperaturen kan er een bepaalde mate van overdruk in de brandstoftank ontstaan. Tank niet te veel brandstof in de tank.
Plaats de dop na het tanken terug. Draai totdat u een klik hoort.

Parkeerverwarming (optie)

⚠ WAARSCHUWING!

Schakel voor het tanken de parkeerverwarming uit.
Gemorste brandstof kan door uitlaatgassen worden ontstoken.

Benzine tanken

BELANGRIJK!

Auto's met een benzinemotor moeten altijd worden bijgetankt met loodvrije benzine om schade aan de katalysator te voorkomen.

BELANGRIJK!

Voeg nooit reinigingsmiddelen aan de benzine toe zonder het advies van Volvo.

⚠ WAARSCHUWING!

Gebruik nooit een mobiele telefoon terwijl u aan het tanken bent. De beltoon kan vonken veroorzaken, waardoor de brandstofdampen ontsteken. Hierdoor kan brand ontstaan en kunnen verwondingen veroorzaakt worden.

Diesel tanken

Bij lage temperaturen (–5 °C tot –40 °C) kan de paraffine in de dieselolie uitvlokken. Dit kan tot startproblemen leiden.

BELANGRIJK!

Gebruik speciale winterbrandstof in het koude seizoen.

De motor starten

Afhankelijk van de motortemperatuur tijdens de start kan het gebeuren dat het motortoerental van bepaalde motortypen na een koude start iets hoger is dan normaal. Volvo streeft ernaar de uitstoot van uitlaatgassen te beperken door het uitlaatsysteem van de motor zo spoedig mogelijk op bedrijfstemperatuur te brengen.

LET OP! Laat de motor meteen na een koude start nooit op te hoge toeren draaien. Neem contact op met een Volvo-reparateur als de motor niet start of een onregelmatige loop heeft.

> **⚠ WAARSCHUWING!**
>
> Neem de contactsleutel nooit tijdens het rijden uit het contactslot, ook niet als de auto gesleept wordt. Schakel tijdens het rijden nooit het contact uit en neem de contactsleutel nooit uit het contactslot. U loopt dan het gevaar dat het stuurslot wordt geactiveerd, waardoor de auto onbestuurbaar wordt.

Start benzinemotoren als volgt

1. Trek de handrem aan.
2. **Automatische versnellingsbak:** Zet de versnellingshendel in stand **P** of **N**. **Handgeschakelde versnellingsbak:** Zet de versnellingshendel in de vrijstand en trap het koppelingspedaal volledig in. Dit is vooral van belang bij strenge kou.
3. Draai de contactsleutel in de startstand. Als de motor niet binnen 5 tot 10 seconden aanslaat, moet u de sleutel loslaten en een nieuwe startpoging doen.

Start dieselmotoren als volgt

1. Trek de handrem aan.
2. **Automatische versnellingsbak:** Zet de versnellingshendel in stand **P** of **N**. **Handgeschakelde versnellingsbak:** Zet de versnellingshendel in de vrijstand en trap het koppelingspedaal volledig in. Dit is vooral van belang bij strenge kou.
3. Draai de contactsleutel in de rijstand. Een lampje op het instrumentenpaneel licht op om aan te geven dat de voorgloeifunctie van de motor actief is. Draai de sleutel in de startstand, wanneer het lampje is gedoofd.

Contactsleutels en immobilizer

De contactsleutel mag nooit naast andere sleutels of metalen voorwerpen op dezelfde sleutelhanger worden gehangen. Als dat wel het geval is, kan de elektronische immobilizer per ongeluk worden geactiveerd.

Contact- en stuurslot

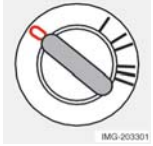

0 – Blokkeerstand
Het stuurslot schakelt in wanneer de sleutel uit het contact wordt verwijderd.

I – Radiostand
Sommige elektrische onderdelen kunnen worden ingeschakeld. Het elektrische systeem van de motor is echter uitgeschakeld.

II – Rijstand
De stand waarin de contactsleutel tijdens het rijden staat. Het complete elektrische systeem van de auto is ingeschakeld.

III – Startstand
De startmotor wordt ingeschakeld. Laat de sleutel los als de motor is aangeslagen. De sleutel veert deze automatisch terug in de rijstand.

Als de voorwielen op zo'n manier draaien dat er spanning in het stuurwielslot komt, dan verschijnt er een waarschuwingsbericht in het display en kan de auto niet worden gestart. Verwijder de contactsleutel en draai het stuurwiel zodanig dat het stuurwielslot uitschakelt. Steek de sleutel in het contact en doe een nieuwe startpoging. Zorg dat het stuurwielslot is ingeschakeld, wanneer u de auto verlaat. Zo beperkt u de kans op diefstal.

⚠ WAARSCHUWING!

- Neem de contactsleutel nooit tijdens het rijden uit het contactslot, ook niet als de auto gesleept wordt. Het stuurwielslot wordt dan ingeschakeld en het is dan onmogelijk om de auto te besturen.
- Neem altijd de contactsleutel uit het contactslot wanneer u de auto verlaat, vooral wanneer er kinderen in de auto zitten.

Handgeschakelde versnellingsbak

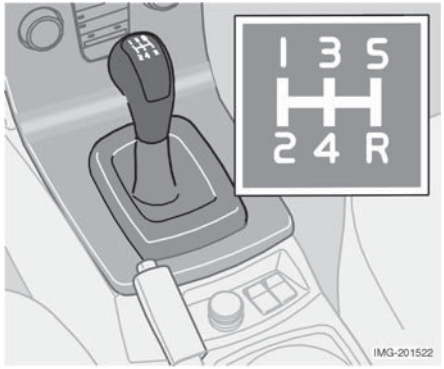

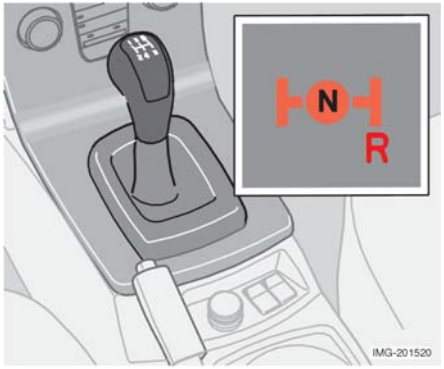

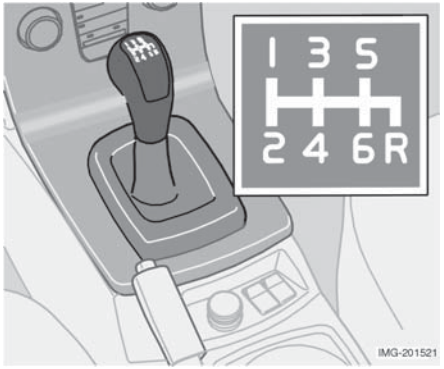

Schakelstanden, vijfversnellingsbak

Trap het koppelingspedaal tijdens het schakelen altijd zo ver mogelijk in. Haal uw voet na het schakelen weer van het koppelingspedaal af. Houd u aan het aangegeven schakelpatroon.
Om het brandstofverbruik zo laag mogelijk te houden moet u zoveel mogelijk gebruik maken van de hoogste versnellingen.

Blokkering achteruitversnelling

Schakel de achteruitversnelling alleen in als de auto stilstaat. De versnellingshendel moet eerst in de neutraalstand **N** gezet worden voordat de achteruitversnelling ingeschakeld kan worden. Door de blokkering van de achteruitversnelling kunt u de versnellingshendel niet rechtstreeks vanuit de vijfde versnelling in de achteruitversnelling zetten.

Schakelstanden, zesversnellingsbak (benzine)

Trap het koppelingspedaal tijdens het schakelen altijd zo ver mogelijk in. Haal uw voet na het schakelen weer van het koppelingspedaal af. Houd u aan het aangegeven schakelpatroon.
Om het brandstofverbruik zo laag mogelijk te houden moet u zoveel mogelijk gebruik maken van de hoogste versnellingen.

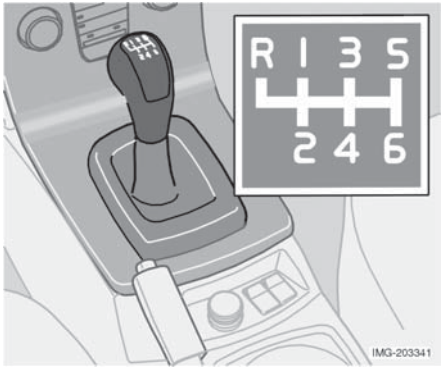

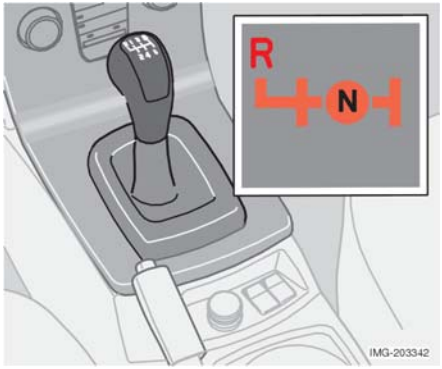

Blokkering achteruitversnelling

Schakel de achteruitversnelling alleen in als de auto stilstaat. De versnellingshendel moet eerst in de neutraalstand **N** gezet worden voordat de achteruitversnelling ingeschakeld kan worden. Door de blokkering van de achteruitversnelling kunt u de versnellingshendel niet rechtstreeks vanuit de vijfde versnelling in de achteruitversnelling zetten.

Schakelstanden, zesversnellingsbak (diesel)

Trap het koppelingspedaal tijdens het schakelen altijd zo ver mogelijk in. Haal uw voet na het schakelen weer van het koppelingspedaal af. Houd u aan het aangegeven schakelpatroon.
Om het brandstofverbruik zo laag mogelijk te houden moet u zoveel mogelijk gebruik maken van de hoogste versnellingen.

Blokkering achteruitversnelling

Schakel de achteruitversnelling alleen in als de auto stilstaat. De versnellingshendel moet eerst in de neutraalstand **N** gezet worden voordat de achteruitversnelling ingeschakeld kan worden. Door de blokkering van de achteruitversnelling kunt u de versnellingshendel niet rechtstreeks vanuit de tweede versnelling in de achteruitversnelling zetten.

Automatische versnellingsbak (optie)

Koude start

Als u bij koud weer wegrijdt, kan het zijn dat het schakelen wat stug gaat. Dit komt omdat de versnellingsbakolie bij lagere temperaturen stroperiger wordt. Om de uitstoot van uitlaatgassen te beperken schakelt de versnellingsbak later op dan normaal, wanneer u bij lage temperaturen wegrijdt.

LET OP! Afhankelijk van de motortemperatuur tijdens de start kan het gebeuren dat het motortoerental van bepaalde motortypen na een koude start iets hoger is dan normaal.

Turbomotor

Wanneer u met een koude motor wegrijdt, schakelt de versnellingsbak bij een hoger toerental op dan normaal. Zo komt de katalysator sneller op de juiste temperatuur met minder uitstoot van uitlaatgassen.

Adaptief systeem

De versnellingsbak wordt afgeregeld aan de hand van een zogeheten adaptief schakelsysteem. De regeleenheid "leert" voortdurend hoe de versnellingsbak zich gedraagt. De regeleenheid registreert de manier waarop de versnellingsbak schakelt zodat er in elke situatie optimaal wordt geschakeld. De regeleenheid analyseert ook rijstijlen, bijv. hoe snel de bestuurder het gaspedaal in trapt, en stemt de gevoeligheid van de schakelingen af op een rijstijl. De versnellingen hebben een slipvrije overbruggingsfunctie (lock-up), die zorgt voor betere remming op de motor en een lager brandstofverbruik.

Veiligheidssystemen

Auto's met een automatische versnellingsbak zijn uitgerust met speciale veiligheidssystemen:

'Keylock' (sleutelblokkering)

De versnellingshendel moet in stand **P** staan voordat de sleutel uit het contact kan worden verwijderd. De sleutel is in alle andere standen geblokkeerd.

Parkeerstand (P)

Stilstaande auto met draaiende motor:

- Houd uw voet op het rempedaal wanneer u de versnellingshendel in een andere stand zet.

'Shiftlock' (schakelblokkering)

De contactsleutel moet in stand **II** staan en het rempedaal moet ingedrukt zijn voordat de versnellingshendel uit stand **P** kan worden gezet.

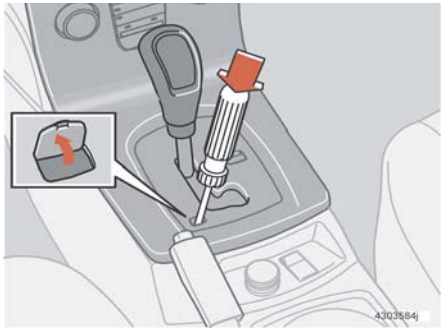

'Shiftlock' uitschakelen

In bepaalde gevallen kan het nodig zijn om de auto te verplaatsen wanneer er niet in gereden kan worden, bijvoorbeeld bij een lege accu. Voer de volgende handelingen uit om de auto te verplaatsen:

1. Er zit een kleine afdekking achter het paneel met **P**-**R**-**N**-**D** op het versnellingshendelpaneel. Open de achterste rand van het paneel.
2. Steek een schroevendraaier of iets dergelijks tot de bodem terwijl u de hendel uit stand **P** duwt.

Neutraal (N)

Als de auto langer dan vijf seconden heeft stilgestaan, moet de contactsleutel in stand **II** staan en moet het rempedaal worden ingedrukt voordat de versnellingshendel uit stand **N** kan worden gezet.

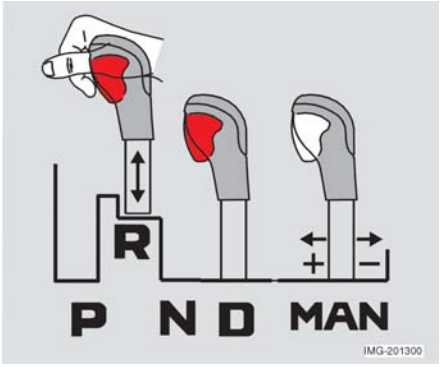

Versnellingshendelblokkering

U kunt de versnellingshendel altijd vrij naar voren en naar achteren bewegen tussen **N** en **D** Andere standen zijn vergrendeld met een slot dat met de blokkeerknop op de versnellingshendel wordt bediend. De hendel kan alleen worden verplaatst als de motor loopt.

Wanneer u de blokkeerknop op de versnellingshendel indrukt, kunt u de hendel heen en weer bewegen tussen **R** , **N** en **D**.

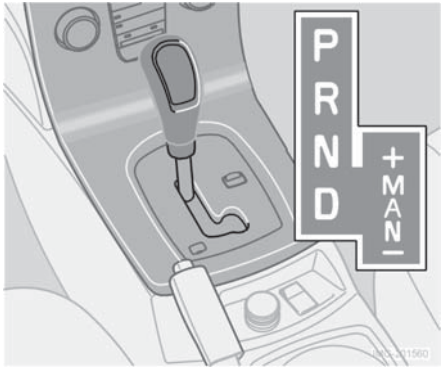

Automatische schakelstanden

P - Parkeerstand

Selecteer stand **P** als u de motor start of de auto parkeert.

BELANGRIJK!

De auto moet stilstaan wanneer de versnellingshendel in stand **P** wordt gezet.

In **P** is de versnellingsbak mechanisch geblokkeerd. Trek na het parkeren altijd de handrem aan.

R - Achteruitrijstand

De auto moet stilstaan wanneer de versnellingshendel in stand **R** wordt gezet.

N - Neutraalstand

N is de neutraalstand. In deze stand kunt u de motor starten, maar er is geen versnelling ingeschakeld. Trek de handrem aan als de auto stilstaat en de versnellingshendel in **N** staat.

D – Rijstand

D is de normale rijstand. De versnellingsbak schakelt automatisch tussen de verschillende versnellingen, afhankelijk van het acceleratieniveau en de snelheid. De auto moet stilstaan als u de versnellingshendel vanuit **D** in **R** zet.

Handmatige schakelstanden

Als u vanuit de automatische stand **D** wilt overgaan op de handmatige stand, moet u de versnellingshendel naar rechts duwen. Als u vanuit de stand **MAN** naar de stand **D** wilt overgaan, moet u de hendel naar links naar **D** duwen.

Tijdens het rijden

De handmatige schakelstand kan op elk moment tijdens het rijden ingeschakeld worden. De ingeschakelde versnelling is geblokkeerd totdat u een andere versnelling kiest. De versnellingsbak schakelt alleen automatisch terug, als u uw snelheid drastisch verlaagt.
Als u de versnellingshendel naar de – (min) beweegt, schakelt de versnellingsbak automatisch één versnelling terug terwijl er op de motor afgeremd wordt. Als u de versnellingshendel naar de plus (+) beweegt, schakelt de versnellingsbak één versnelling omhoog.

W – Winterprogramma

Met de knop **W** schakelt u het winterprogramma in of uit. Het programma is geactiveerd als er een LED brandt in de knop. U gebruikt het winterprogramma bij het optrekken en rijden op gladde wegen. Wanneer u het winterprogramma heeft ingeschakeld, wordt de aandrijvingskracht van de wielen beperkt en wordt er bij een lager motortoerental dan normaal opgeschakeld.

LET OP! Het winterprogramma **W** kan niet worden ingeschakeld als er een handgeschakelde stand is geselecteerd - het kan alleen worden geselecteerd in stand **D**.

’Kickdown’

Als u het gaspedaal volledig intrapt, tot voorbij de normale volgasstand, dan schakelt de versnellingsbak meteen terug naar een lagere versnelling. Dit wordt 'kickdown' genoemd.
Wanneer de maximale snelheid voor die versnelling is bereikt of wanneer het gaspedaal uit de "kickdown"-stand wordt losgelaten, schakelt de versnellingsbak automatisch weer omhoog.
'Kickdown' moet worden gebruikt wanneer u zo snel mogelijk wilt accelereren, bijvoorbeeld bij het inhalen. De functie kan alleen worden gebruikt wanneer de versnellingshendel in de automatische stand **D** staat.

Remsysteem

Als de rembekrachtiging niet werkt

Als de auto rijdt of wordt gesleept met een uitgeschakelde motor, moet u ongeveer vijf maal zoveel druk uitoefenen op het rempedaal als wanneer de motor loopt. Het rempedaal voelt stug en hard aan wanneer de rembekrachtiging niet werkt.

> **⚠ WAARSCHUWING!**
> De rembekrachtiging werkt alleen als de motor loopt.

Remcircuits

Het symbool gaat branden als een remcircuit niet werkt.

Als er een storing in één van de remcircuits optreedt, is remmen nog steeds mogelijk. Druk het pedaal één keer hard in. Het duurt langer om het rempedaal in te drukken en het voelt zachter aan dan normaal. Het pedaal moet harder ingedrukt worden om normale remkracht te verkrijgen.

LET OP! Trap eenmaal hard en resoluut op het rempedaal – als de motor is uitgeschakeld. Maak dus geen pompende beweging.

Vochtigheid kan van invloed zijn op de remeigenschappen

De onderdelen van het remsysteem worden nat bij rijden tijdens hevige regenval, in waterplassen of

tijdens het wassen van de auto. De wrijvingseigenschappen van de remblokken kunnen veranderen waardoor de remkracht afneemt.

- Druk het rempedaal nu en dan zachtjes in als u lange afstanden in regen of sneeuwmodder aflegt en na een zeer vochtige start of bij koud weer. De remblokken worden verwarmd en het water droogt op. Dit wordt ook aangeraden als de auto lange tijd in zulke weersomstandigheden wordt geparkeerd.

Als de remmen zwaar belast worden

De remmen van de auto worden zwaar belast wanneer u in de bergen of op wegen met vergelijkbare eigenschappen rijdt; zelfs als u niet bijzonder hard op het rempedaal trapt. Omdat de snelheid in dergelijke omstandigheden vaak laag is, worden de remmen niet even goed gekoeld als bij het rijden op vlakke wegen.
Om ervoor te zorgen dat de remmen niet zwaarder belast worden dan noodzakelijk kunt u wanneer u een heuvel afrijdt beter omlaag schakelen dan het rempedaal gebruiken. Gebruik dezelfde versnelling die u zou gebruiken wanneer u een heuvel oprijdt. Op die manier kunt u beter op de motor afremmen en hoeft u de rem slechts korte tijd te gebruiken. Let op dat het rijden met een aanhanger de remmen nog meer belast.

Antiblokkeerremsysteem (ABS)

Het ABS-systeem (Anti-lock Braking System) voorkomt dat de wielen tijdens het remmen geblokkeerd raken. Hierdoor wordt de mogelijkheid tot sturen behouden waardoor het makkelijker is obstakels te ontwijken.

- Nadat de motor gestart is en een snelheid van ongeveer 20 km/u bereikt heeft, wordt er een korte zelftest van het ABS-systeem uitgevoerd. Dit kunt u zowel horen als voelen aan de pulsaties in het rempedaal.

Om het ABS-systeem volledig te gebruiken:

- Druk het rempedaal zo hard mogelijk in, pulsaties zijn voelbaar.
- Stuur de auto in de rijrichting. Verminder de druk op het pedaal niet.

Oefen het remmen met het ABS-systeem in een gebied zonder verkeer en onder verschillende weersomstandigheden.

Het ABS-symbool gaat branden en blijft aan:

- gedurende ongeveer twee seconden voordat de auto start
- als het ABS-systeem door een storing uitgeschakeld is

⚠ WAARSCHUWING!

Als de waarschuwingssymbolen REM en ABS tegelijkertijd branden, kan er een storing in het remsysteem zijn opgetreden. Als het remvloeistofpeil onder deze omstandigheden in orde is, moet u de auto voorzichtig naar de dichtstbijzijnde erkende Volvo-reparateur rijden om het remsysteem te laten controleren.

Stabiliteitssysteem

Als het stabiliteitssysteem werkt, kan het lijken alsof de auto niet op het openen van de gasklep reageert. Dit komt omdat het systeem de wrijving van het wegoppervlak waarneemt en de verschillende functies van het stabiliteitssysteem in werking laat treden. De auto is uitgerust met **STC** (Stability and Traction Control) of met **DSTC** (Dynamic Stability and Traction Control).

Functie/ systeem	**STC**	**DSTC**[a]
TC	X	X
SC	X	X
AYC (antislip-regeling)		X
EBA		X

a Optie in bepaalde landen

- De **Tractieregelingsfunctie - TC** brengt de aandrijfkracht van een slippend aandrijfwiel over op een aandrijfwiel dat niet slipt. Om de aandrijfkracht in een dergelijke situatie te verhogen kan het zijn dat u het gaspedaal verder dan normaal moet intrappen. Wanneer de tractieregeling actief is, kunt u een pulserend geluid horen. Dit is volkomen normaal. De tractieregeling is voornamelijk actief op lage snelheden. De functie kan niet worden uitgeschakeld.
- **Het stabiliteitssysteem - SC** voorkomt dat de aangedreven wielen tijdens het accelereren op het wegdek slippen. Dit systeem verhoogt de veiligheid op gladde wegen. Bij het rijden met sneeuwkettingen of bij het rijden in diepe sneeuw of zand, kan het handig zijn het stabiliteitssysteem buiten werking te stellen om de grip op de weg te verhogen. De functie kan worden uitgeschakeld met een druk op de knop STC/DSTC.
- De **antislipregeling - AYC** zorgt ervoor dat één of meer wielen van de auto automatisch worden afgeremd. Zo wordt de auto gestabiliseerd als deze in de slip dreigt te raken. Het rempedaal voelt stugger dan normaal aan en u hoort een pulserend geluid tijdens het remmen. De antislipregeling is altijd actief. U kunt deze niet uitschakelen.
- **Remkrachtverhoging** - **EBA** Als er hard wordt geremd, wordt er onmiddellijk volledige remkracht geleverd. Het systeem registreert het moment waarop u krachtig wilt afremmen door de snelheid te meten waarmee u op het rempedaal trapt. Het rempedaal zakt als het systeem werkt. Blijf remmen zonder het rempedaal los te laten. De functie wordt uitgeschakeld wanneer u het rempedaal loslaat. De remdrukbekrachtiger is altijd actief. U kunt deze niet uitschakelen.

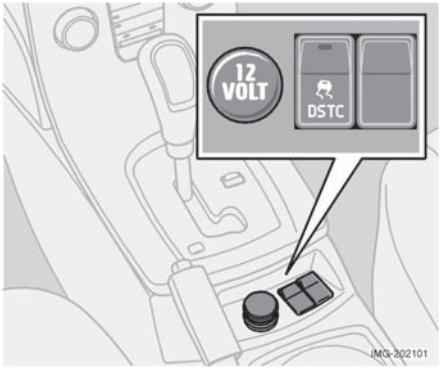

STC- of DSTC-knop

De knop in de middenconsole wordt gebruikt om het STC- (Stabiliteits- en tractieregeling) of DSTC-systeem (Dynamische stabiliteits- en tractieregeling) uit of in te schakelen. De LED in de knop brandt om aan te geven dat het systeem actief is. De LED in de knop gaat uit om aan te geven dat de werking van het stabiliteitssysteem beperkt is. De overige systemen werken onverminderd voort.

LET OP! Houd de knop ten minste een halve seconde ingedrukt om de STC- (Stabiliteits- en tractieregeling) of DSTC-functie (Dynamic stability and traction control) te deactiveren. De LED in de knop gaat uit en op het display verschijnt de melding STC/DSTC SPIN CONTROL UIT. Het systeem wordt iedere keer dat u de motor start automatisch geactiveerd.

Symbolen in het midden van het dashboard

Het symbool gaat branden en dooft na ongeveer 2 seconden weer
Het symbool gaat branden voor een systeemcontrole wanneer de auto wordt gestart.

Knipperend waarschuwingssymbool
Het stabiliteitssysteem voorkomt dat de aangedreven wielen van de auto slippen. De tractieregelingsfunctie verbetert de grip van de auto op de weg. De antislipregelingsfunctie voorkomt dat de auto gaat slippen.

Het informatiesymbool brandt continu
STC/DSTC SPIN CONTROL UIT verschijnt op het informatiedisplay met het symbool.

- De antislipregelingsfunctie wordt met de knop STC/DSTC uitgeschakeld.

Het informatiesymbool brandt continu
TRACTIECONTROLE TIJDELIJK UIT verschijnt op het informatiedisplay met het symbool.

- De tractieregelingsfunctie is wegens een te hoge remtemperatuur tijdelijk beperkt. De functie wordt automatisch opnieuw ingeschakeld, wanneer de remtemperatuur weer normaal is.

Het informatiesymbool brandt continu
ANTI-SKID SERVICE VEREIST verschijnt op het informatiedisplay met het symbool.

- Het STC- of DSTC-systeem, de (dynamische) stabiliteits- en tractieregeling, wordt door een storing uitgeschakeld.

1. Breng de auto op een veilige plaats tot stilstand en zet de motor af.
2. Start de motor opnieuw.
3. Als het waarschuwingssymbool blijft branden, moet u de auto naar een Volvo-reparateur rijden om het systeem te laten controleren.

⚠ WAARSCHUWING!

Vergeet niet dat de rijeigenschappen van de auto veranderen als u het STC/DSTC-systeem uitschakelt. Wees altijd voorzichtig bij bochten en op gladde wegen.

Slepen en vervoeren

Probeer de auto nooit te starten door hem te slepen

Gebruik een hulpaccu als de accu leeg is en de motor niet wil starten. Probeer de auto niet te starten door hem te slepen.

BELANGRIJK!

De katalysator kan beschadigd raken als de auto gesleept wordt.

Slepen

Controleer voordat u de auto gaat slepen wat de maximaal toegestane snelheid is voor slepen.

1. Steek de sleutel in het contactslot in stand **I** en ontgrendel de ontstekingsvergrendeling zodat sturen met de auto mogelijk is. Zie pagina 96.

   LET OP! De sleutel moet tijdens het slepen in het contactslot blijven.
2. **Automatische versnellingsbak:** Zet de versnellingshendel in stand **N**. **Handgeschakelde versnellingsbak:** Zet de versnellingshendel in neutraal.
3. Zorg dat de sleepkabel volledig uitgestrekt is om schokken te voorkomen. Houd uw voet op het rempedaal.

Auto's met automatische versnellingsbak mogen niet met een snelheid van meer dan 80 km/u gesleept worden. Ook mogen ze niet verder dan 80 km gesleept worden.

⚠ WAARSCHUWING!

Het stuurslot in een auto zonder stroom is altijd geactiveerd, en daarom is de auto dan niet bestuurbaar. Het stuurslot moet worden ontgrendeld voordat de auto gesleept wordt.
Neem de contactsleutel nooit tijdens het rijden uit het contactslot, ook niet als de auto gesleept wordt.

⚠ WAARSCHUWING!

De rembekrachtiging en de stuurbekrachtiging werken niet wanneer de motor uit is. U moet ongeveer vijf maal zo hard op het rempedaal trappen en de auto stuurt aanzienlijk zwaarder dan normaal.

Sleep een auto met een automatische versnellingsbak niet verder dan 80 km.

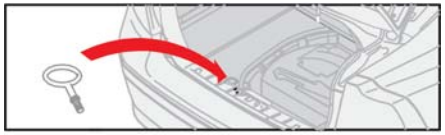

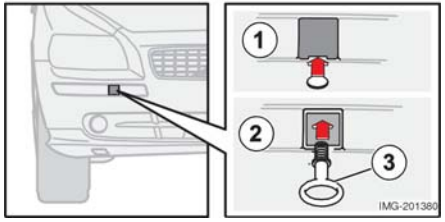

Berging

Auto's met automatische versnellingsbak mogen niet (behalve wanneer ze gedeeltelijk omhoog getakeld zijn) met een snelheid van meer dan 80 km/u gesleept worden. Ook mogen ze niet verder dan 80 km gesleept worden.

Sleepoog

Gebruik het sleepoog als de auto over de weg moet worden gesleept. Het sleepoog zit vast in de uitgang rechts van de voor- of achterbumper. Zo bevestigt u het sleepoog:

1. Neem het sleepoog uit het vloerluik in de bagageruimte.
2. Verwijder de onderkant van de afdekking in de bumper met behulp van een

sleufschroevendraaier of een grote munt.

3. Schroef het sleepoog stevig tot aan de flens vast. Gebruik de wielsleutel om het sleepoog te draaien.
4. Draai het sleepoog na gebruik los en plaats het terug in de bagageruimte. Plaats de afdekking weer terug op de bumper.

BELANGRIJK!

Het sleepoog is alleen bedoeld voor het slepen over de weg en niet geschikt voor berging wanneer de auto bijvoorbeeld in een sloot is gereden. Roep professionele hulp in voor berging.

Hulp bij het starten

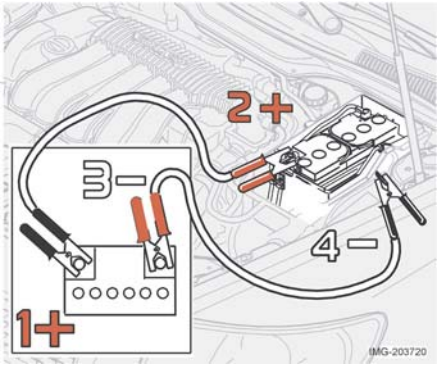

Starten met een andere accu

Als de accu leeg is, kan de stroom van een losse accu of van de accu van een andere auto gebruikt worden. Controleer altijd of de klemmen op de startkabel goed vastzitten en of er geen vonken kunnen ontstaan tijdens de startpoging.
Als u een extra accu gebruikt bij het starten raden wij u aan de volgende stappen uit te voeren om explosiegevaar te voorkomen:

1. Draai de contactsleutel in de **0**-stand.
2. Zorg dat de hulpaccu een spanning van 12 volt levert.
3. Als de hulpaccu zich in een andere auto bevindt, moet u de motor van die auto stoppen. Zorg dat de auto's elkaar niet raken.
4. Sluit de rode startkabel aan tussen de pluspool (1+) van de hulpaccu en de pluspool (2+) van de tweede accu.
5. Sluit de ene klem van de zwarte kabel aan op de minpool (3–) van de hulpaccu.
6. Sluit de andere klem op de zwarte kabel aan op de massa-aansluiting (4-) die op de bovenste rechterveerpoot zit.
7. Start de motor van de “hulpauto”. Laat de motor enkele minuten draaien op een toerental dat iets hoger ligt dan normaal, 1500 omw/min.
8. Start de motor van de auto met de lege accu.
9. Verwijder de startkabels. Verwijder eerst de zwarte kabel en verwijder daarna de rode kabel. Zorg dat geen van de klemmen op de zwarte startkabel contact kan maken met de pluspool van de accu of met de kabel die op de rode startkabel is aangesloten.

LET OP! Raak de aansluitingen niet aan tijdens de startpoging. Er is namelijk kans op vonkvorming.

⚠ WAARSCHUWING!

De accu kan het zeer explosieve knalgas produceren. Een enkele vonk, veroorzaakt door een onjuiste aansluiting van de startkabels, is voldoende om de accu tot ontploffing te brengen, en zo schade aan de auto en letsel te veroorzaken.
De accu bevat ook zwavelzuur, wat ernstige corrosieve schade kan veroorzaken. Als u accuzuur in uw ogen, op uw huid of op uw kleren morst, moet u onmiddellijk met grote hoeveelheden water spoelen. Neem onmiddellijk contact op met een arts, als u accuzuur in uw ogen krijgt.

Rijden met een aanhanger

Algemene informatie

Als de trekhaak door Volvo in de fabriek is gemonteerd, wordt de auto compleet aangeleverd met de benodigde randuitrusting voor het gebruik van een aanhanger.

- De trekhaak van de auto moet van een goedgekeurd type zijn.
- Bij montage achteraf moet u contact opnemen met uw Volvo-reparateur om te controleren of uw auto van de nodige uitrusting is voorzien om met een aanhanger te kunnen rijden.
- Verhoog de bandenspanning tot de aanbevolen druk voor maximale belasting. Zie de bandenspanningstabel op de binnenzijde van de tankvulklep.
- Reinig de trekhaak regelmatig en vet de kogel regelmatig in. [1]
- Rijd niet met een zware aanhanger wanneer de auto nog helemaal nieuw is. Wacht hiermee totdat de auto ten minste 1000 kilometer heeft gereden.
- Bij het afdalen op lange en steile hellingen worden de remmen veel zwaarder belast dan normaal. Schakel dan terug naar een lagere versnelling en pas uw snelheid aan.
- Bij het gebruik van een aanhanger wordt de motor zwaarder dan normaal belast.
- Wanneer de auto bij warm weer zwaar belast wordt, kunnen de motor en de versnellingsbak oververhit raken. Als de temperatuurmeter voor de koelvloeistof in het instrumentenpaneel in de rode zone komt, stop dan met rijden en laat de motor een paar minuten stationair draaien. Bij oververhitting schakelt de airconditioning zichzelf automatisch tijdelijk uit. De versnellingsbak reageert met een ingebouwde beschermingsfunctie. Lees het bericht op het informatiedisplay.
- Rijd om veiligheidsredenen niet harder dan 80 km/u, ook al staat de wetgeving in bepaalde landen een hogere snelheid toe.
- Het maximaal toelaatbare gewicht voor een ongeremde aanhanger is 750 kg.
- De versnellingshendel moet in stand **P** staan als u een automaat met aanhanger parkeert. Gebruik altijd de handrem.
- Gebruik wielblokken als u een auto met aanhanger op een steile helling parkeert. De versnellingshendel moet in stand **P** staan als u een automaat met aanhanger parkeert. Gebruik altijd de handrem

Aanhangergewicht

Maximaal toelaatbaar aanhangergewicht voor geremde aanhangers	**Maximale kogeldruk**
0 – 1200 kg	50 kg
1201– 1500 kg	75 kg

LET OP! De aangegeven maximaal toelaatbare aanhangergewichten zijn door Volvo bepaald. Nationale bepalingen kunnen strengere regels hebben voor aanhangergewicht en snelheden. Het is bovendien mogelijk dat de trekhaak gespecificeerd is voor hogere gewichten dan het maximaal toelaatbare aanhangergewicht van de auto.

⚠ WAARSCHUWING!

Houd u aan de opgegeven aanbevelingen voor het aanhangergewicht. De aanhanger en de auto kunnen anders moeilijk te besturen worden tijdens uitwijken en remmen.

[1] Geldt niet voor de kogel bij gebruik van een kogeltrekhaak met trillingsdemper.

Automatische versnellingsbak

Op een helling parkeren:

- Trek de handrem aan.
- Zet de versnellingshendel in stand **P**, de parkeerstand.

De auto op een helling starten:

- Zet de versnellingshendel in stand **D**, de rijstand.
- Haal de handrem eraf.

Steile hellingen:

- Gebruik de juiste versnellingsstand wanneer u een steile helling oprijdt of bij lage snelheden. Dit voorkomt dat de versnellingsbak omhoog schakelt en de versnellingsbakvloeistof te dun wordt.
- Schakel geen hogere, handmatige versnelling in dan de motor "aankan". Rijden in hoge versnellingen is niet altijd zuinig.
- Vermijd hellingen met een percentage van meer dan 15% bij het gebruik van een aanhanger.

Trekstang

Trekhaken

De kogel moet regelmatig schoongemaakt en met vet ingesmeerd worden. Als er een kogeltrekhaak met trillingsdemper wordt gebruikt, hoeft de kogel niet te worden ingevet.
Als de auto is uitgerust met een afneembare trekhaak, dan moeten de montage-instructies voor het aansluiten van de kogel zorgvuldig worden opgevolgd. Zie pagina 114.

⚠ WAARSCHUWING!

Zorg dat de veiligheidskabel van de aanhanger vastzit aan de juiste bevestiging.

⚠ WAARSCHUWING!

Let op het volgende als uw auto is uitgerust met de afneembare trekhaak van Volvo:

- Volg de montagevoorschriften voor de kogel nauwkeurig op.
- De kogel moet met de sleutel vergrendeld zijn voordat u begint te rijden.
- Controleer of het controlevenster groen is.

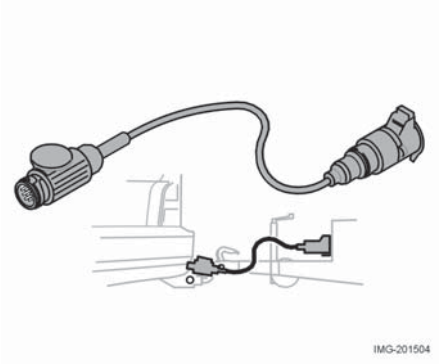

Aanhangerkabel

Als de trekhaak van de auto een 13-polige elektrische connector heeft en de aanhanger een 7-polige connector, dan heeft u een adapter nodig. Gebruik een door Volvo goedgekeurde adapterkabel. Zorg dat de kabel niet over de grond sleept.

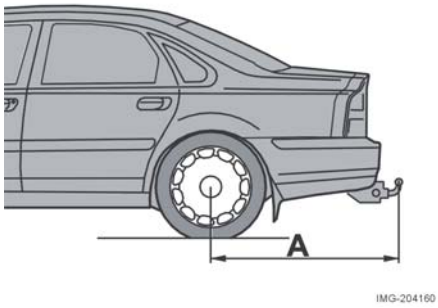

Specificaties

Afstand A

Vaste trekhaak:	1055 mm
Afneembare trekhaak:	1055 mm
Maximale kogeldruk:	75 kg

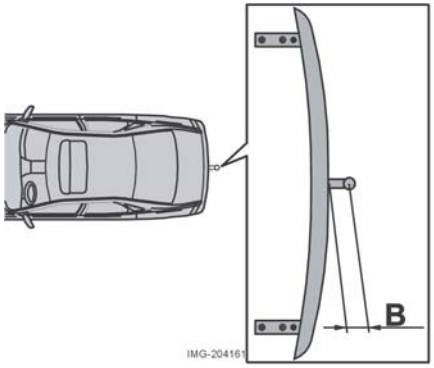

Afstand B

Vaste trekhaak:	72 mm
Afneembare trekhaak:	72 mm

Afneembare trekhaak

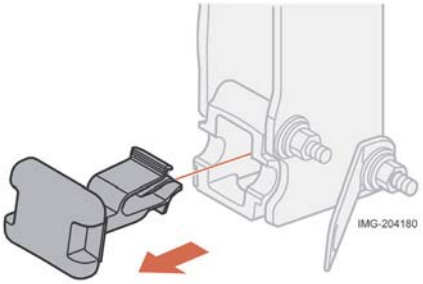

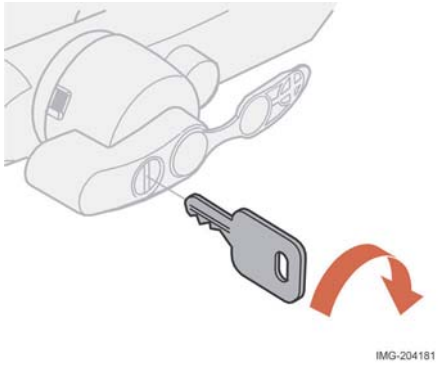

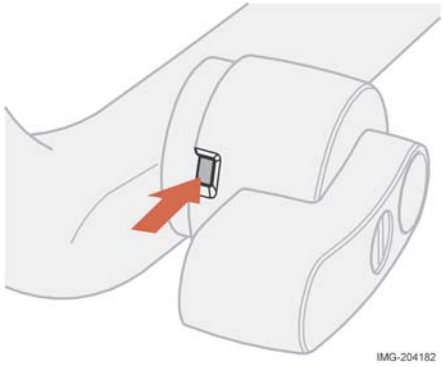

De kogel bevestigen

1. Verwijder de afdekplug.
2. Controleer of het mechanisme in de ontgrendelde stand staat door de sleutel met de klok mee te draaien.
3. Controleer of het controlevenster rood is.

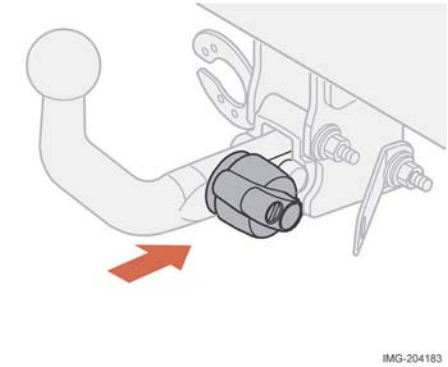

4. Schuif het kogelsegment naar binnen totdat hij klikt.

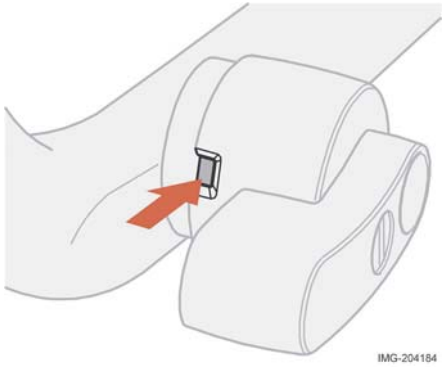

5. Controleer of het controlevenster groen is.

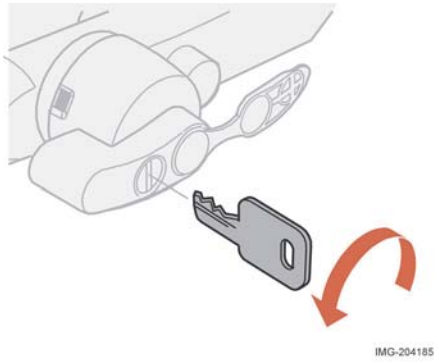

6. Draai de sleutel tegen de klok in naar de vergrendelde stand. Neem de sleutel uit het slot.

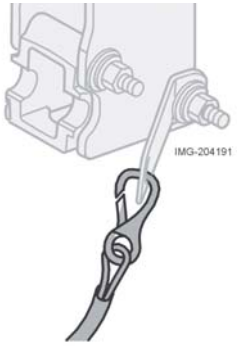

LET OP! De veiligheidskabel van de aanhanger moet aan de bevestiging in de trekhaak worden vastgemaakt.

De kogel verwijderen

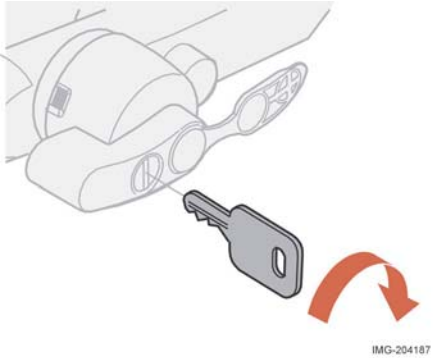

1. Steek de sleutel in het slot en draai de sleutel met de klok mee naar de ontgrendelde stand.

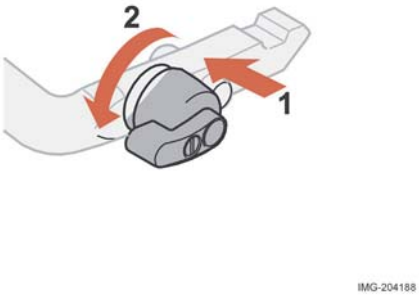

2. Druk de vergrendelingsknop in en draai deze tegen de klok in tot de knop klikt.

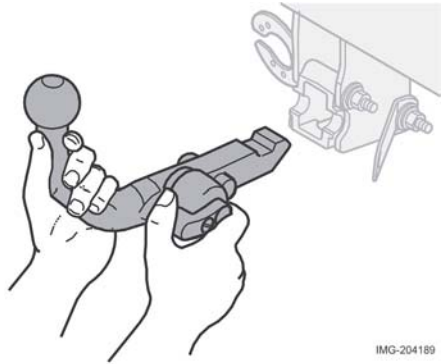

3. Ga door met het draaien van de vergrendelingsknop tot deze niet verder kan. Houd de knop omlaag en trek tegelijkertijd het kogelsegment eruit.

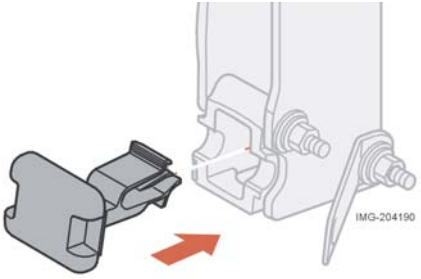

4. Schuif de afdekplug erin.

Laden

Lading in de bagageruimte

Zet de motor af en trek de handrem aan bij het in- en uitladen van lange voorwerpen. De versnellingshendel kan uit zijn stand worden gestoten door lange bagage, waardoor de auto kan wegrijden. U kunt de stoelen neerklappen en de hoofdsteunen verwijderen om de bagageruimte te vergroten.

Plaats alle bagage stevig tegen de rugleuning van de stoel ervoor

- Zorg dat u de hoofdsteun niet beschadigt als u de achterbank neerklapt. De hoofdsteunen kunnen ook worden verwijderd.
- Zet brede voorwerpen in het midden.
- Zware voorwerpen moeten zo laag mogelijk worden geplaatst. Plaats geen zware voorwerpen op de neergeklapte rugleuning.
- Dek scherpe randen met iets zachts af.
- Zet alle bagage met normale of bevestigingsbanden in de lastogen vast.

⚠ WAARSCHUWING!

- Zorg dat de lading nooit boven de rugleuningen uitsteekt.
- Anders kan het zijn dat het opblaasgordijn dat schuilgaat achter de plafondbekleding geen bescherming meer biedt.
- Zorg dat u de bagage altijd goed vastzet. Bij krachtig remmen kan de bagage namelijk gaan schuiven en inzittenden verwonden.

⚠ WAARSCHUWING!

Vergeet niet dat een voorwerp met een gewicht van 20 kg tijdens een frontale botsing bij een snelheid van 50 km/u zich gedraagt als een voorwerp met een gewicht van 1000 kg.

Lastdragers gebruiken

We raden u aan de lastdragers die door Volvo voor uw auto ontwikkeld zijn om schade aan de auto te voorkomen en voor maximale veiligheid tijdens het rijden. Volg de montagevoorschriften die bij de lastdragers worden geleverd op.

- Controleer regelmatig of de lastdragers en de lading goed vastzitten. Zet de lading stevig vast met bagagebanden.
- De maximale dakbelasting is 75 kg (inclusief lastdragers).
- Verdeel het gewicht van de lading gelijkmatig over de lastdragers. Leg de lading niet scheef op de lastdragers. Zorg dat u de zwaarste voorwerpen onderop legt.
- Het zwaartepunt van de auto verschuift en de rijeigenschappen wijzigen met een lading op het dak.
- De windweerstand en het brandstofverbruik nemen toe met de grootte van de lading.
- Rijd rustig. Trek bij voorkeur niet te snel op, rem niet te hard en maak niet te scherpe bochten.

Lichtpatroon aanpassen, stuur rechts en links

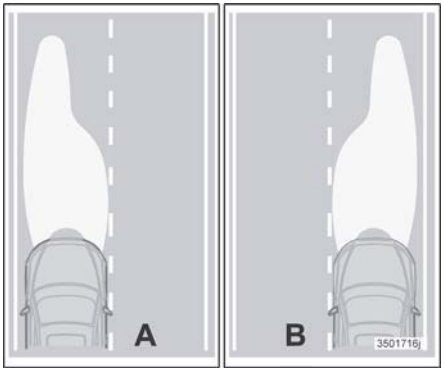

A. Lichtpatroon voor auto's met het stuur links B. Auto's met het stuur rechts

Juiste lichtpatroon

Het lichtpatroon van de koplampen kan worden aangepast om te voorkomen dat tegenliggers verblind worden als u met het verkeerde lichtpatroon rijdt. Het juiste lichtpatroon zorgt dat de weg tot aan de berm effectief verlicht wordt.

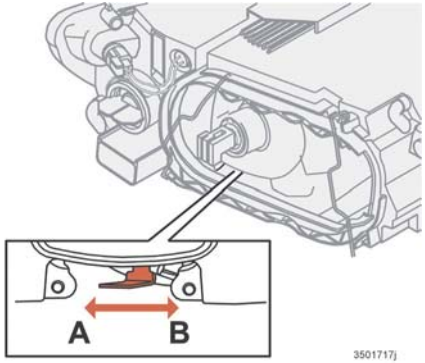

Halogeenlamp

Koplampen met halogeenlampen

De regeling op de koplamp moet in stand (A) staan voor auto's met het stuur links en in stand (B) voor auto's met het stuur rechts.

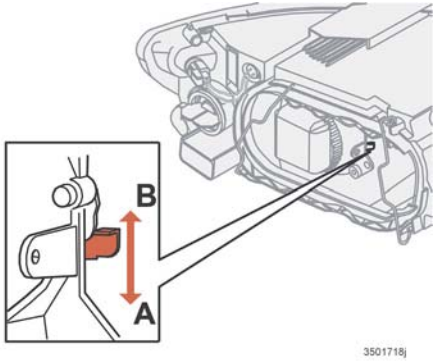

Bi-Xenon-lamp

Koplampen met Bi-Xenon-lampen

De regeling op de koplamp moet in stand (A) staan voor auto's met het stuur links en in stand (B) voor auto's met het stuur rechts.

⚠ WAARSCHUWING!

Als een auto is voorzien van Bi-xenon-koplampen, dan moeten alle werkzaamheden aan de lamp door een Volvo-reparateur worden uitgevoerd. Bi-xenon-lampen staan onder hoge spanning en daarom moet er voorzichtig mee worden omgegaan.

Algemene informatie **120**
Bandenspanning **123**
Wielen verwisselen **124**
Bandenreparatiesysteem (bepaalde landen) **128**

Algemene informatie

Rijeigenschappen en banden

De banden zijn van grote invloed op de rijeigenschappen van de auto. Zowel het type, de maat als de bandenspanning zijn belangrijk voor het rijgedrag van de auto.

Wanneer u de banden verwisselt, moet u erop letten dat de nieuwe banden op alle vier de wielen van hetzelfde type als de oude zijn, dezelfde afmetingen hebben en van hetzelfde merk zijn. Anders kan dit het rijgedrag van de auto beïnvloeden. Houd de aanbevolen bandenspanning aan die op de sticker op de tankvulklep staat.

Lijst met afmetingen

Op alle autobanden staat een bepaalde maataanduiding. Een voorbeeld van een dergelijke aanduiding is 205/55R16 91 W.

205	Breedte van de band (mm)
55	Verhouding tussen de hoogte en breedte van de band in procenten
R	Radiaalband
16	Velgdiameter van de band in inch (")
91	Index van het draagvermogen van de band (in dit geval 615 kg)
W	De band is ontworpen voor snelheden tot 240 of 270 km/u.

Nieuwe banden

Banden hebben een beperkte houdbaarheidsdatum. Na enkele jaren worden de banden hard en neemt de grip op het wegdek stukje bij beetje af. Gebruik bij het verwisselen van banden altijd zo nieuw mogelijke banden. Dit geldt in het bijzonder voor winterbanden. De week en het jaar van productie worden aangeduid met vier cijfers, bijvoorbeeld 1502. De band die in de afbeelding wordt getoond is in week 15 van het jaar 2002 gemaakt.

Leeftijd van de band

Zelfs als banden een theoretische levensduur hebben van ten minste tien jaar, wordt aanbevolen om banden ouder dan zes jaar niet meer te gebruiken.

Banden met slijtage-indicatoren

Slijtage-indicatoren zijn smalle ophogingen die dwars op het profiel van de band staan. Op de zijkant van de band staat de markering TWI. De indicatoren zijn duidelijk zichtbaar wanneer een band zodanig versleten is dat

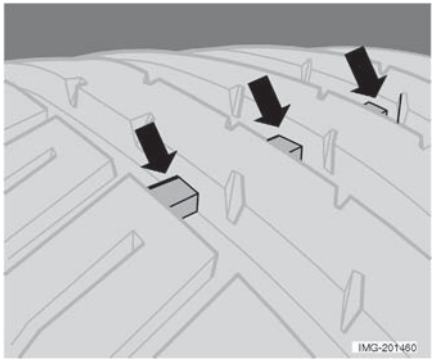

slechts 1,6 mm van het profiel over is. Vervang de banden dan onmiddellijk. Onthoud dat een band met zo weinig profiel zeer weinig grip op het wegdek heeft bij regen of sneeuw.

Winterbanden

Volvo beveelt winterbanden aan met vaste afmetingen. Deze staan op een sticker op de binnenzijde van de tankvulklep. De bandenmaat is afhankelijk van de grootte van de motor. Gebruik altijd winterbanden op alle vier de wielen.

LET OP! Neem contact op met een Volvo-reparateur voor advies over de beste soort velgen en banden.

Banden met ‘spikes’

Winterbanden met ‘spikes’ moeten de eerste 500-1000 km rustig worden ingereden, zodat de ‘spikes’ op de juiste plaats in de band gaan zitten. Zo gaan de banden en vooral de ‘spikes’ langer mee.

LET OP! De bepalingen voor het gebruik van banden met ‘spikes’ verschillen van land tot land.

Profieldiepte

Rijden op wegen met ijs en sneeuw, en bij lage temperaturen vergen meer van de banden dan rijden in de zomer. Daarom adviseren wij een minimale profieldiepte van 4 mm op winterbanden.

Sneeuwkettingen

Het gebruik van sneeuwkettingen is alleen toegestaan op de voorwielen.

LET OP! Rijd nooit sneller dan 50 km/u met sneeuwkettingen. Vermijd niet-geasfalteerde wegen voor zover dat mogelijk is, omdat zowel de banden als de sneeuwkettingen daardoor overmatig slijten. Maak nooit gebruik van ‘snelsluitingen’ , omdat de ruimte tussen de schijfremmen en de wielen te klein is.

BELANGRIJK!

Gebruik alleen originele sneeuwkettingen van Volvo die geschikt zijn voor het juiste model, band en velgafmetingen. Vraag een erkende Volvo-reparateur om advies. Maak nooit gebruik van ‘snelsluitingen’ , omdat de ruimte tussen de schijfremmen en de wielen te klein is.

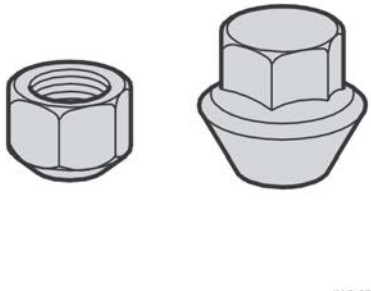

Lage en hoge wielmoeren

Velgen en wielmoeren

Alleen door Volvo geteste en goedgekeurde velgen en originele Volvo-accessoires mogen op de auto gebruikt worden. Er zijn twee soorten wielmoeren afhankelijk van of de velgen van staal of aluminium zijn.

Stalen velgen – lage moer

Stalen velgen worden normaal gesproken vastgezet met de lage soort wielmoer, hoewel voor stalen velgen ook het hoge soort gebruikt kan worden. Draai aan tot 140 Nm. Controleer het aanhaalmoment met een momentsleutel.

⚠ WAARSCHUWING!

Gebruik nooit het korte soort moer voor aluminium velgen. Het wiel kan los raken.

Aluminium velg – hoge moer

Alleen de hoge soort moer kan gebruikt worden voor aluminium velgen. Deze verschilt behoorlijk van andere soorten moeren omdat hij een draaiende conische afstelring heeft.
Draai aan tot 85 Nm. Controleer het aanhaalmoment met een momentsleutel.

⚠ WAARSCHUWING!

De hogere soort wielmoeren moet met maximaal 85 Nm worden aangedraaid. Als u ze harder aandraait, kunnen de vulringen beschadigd raken.

LET OP! Deze moer kan ook op stalen velgen gebruikt worden.

Vergrendelbare wielmoer

Als stalen velgen met vergrendelbare wielmoeren gebruikt worden in combinatie met wieldoppen, dan moet de vergrendelbare wielmoer vastgezet worden aan de wielbout die het dichtst bij het ventiel zit. De wieldop kan anders niet op het wiel bevestigd worden.

Reservewiel Temporary Spare

Het compacte reservewiel ('Temporary Spare') [1] mag alleen worden gebruikt gedurende de korte tijd die nodig is om het normale wiel te repareren of te vervangen. Gebruik zo snel mogelijk weer een normaal wiel. Het rijgedrag van de auto kan anders zijn bij het gebruik van de 'Temporary spare'. Rijd nooit harder dan 80 km/u als u met een compact reservewiel rijdt.

BELANGRIJK!

Er mag nooit met meer dan een reservewiel tegelijk gereden worden.

[1] Bepaalde landen

Bandenspanning

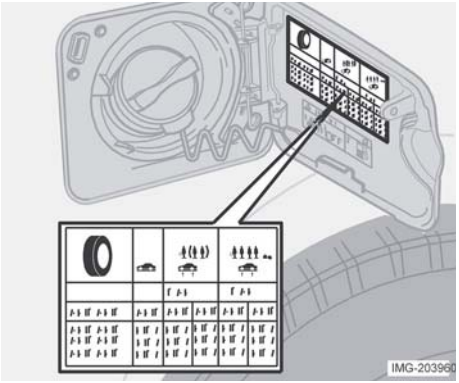

Aanbevolen bandenspanning

Op de sticker aan de binnenzijde van de tankvulklep staat de juiste bandenspanning voor uw auto aangegeven. Uw auto is voorzien van een typegoedkeuring voor de uitvoering waarin deze werd aangeleverd. Dit betekent dat u niet mag afwijken van de afmetingen en prestaties die staan aangegeven op het kentekenbewijs van de auto. De enige uitzonderingen op deze regelgeving, zijn winterbanden en banden met 'spikes'. Als de auto is voorzien van winterbanden of banden met 'spikes', dan mag er niet sneller met de auto worden gereden dan op de bandenclassificatie wordt aangegeven. Meestal is dit klasse Q met een maximaal toegestane snelheid van 160 km/u.

Bandendruk controleren

Controleer de bandenspanning regelmatig. De juiste bandenspanningen staan in de bandenspanningtabel aangegeven. De aangegeven bandenspanningen hebben betrekking op koude banden (kan verschillen naargelang de buitentemperatuur). Als u rijdt met banden met een onjuiste bandenspanning, verslechtert het rijgedrag van de auto en slijten de banden sneller. Al na enkele kilometers rijden worden de banden warm en loopt de spanning op. Laat daarom geen lucht uit de banden ontsnappen als u de spanning controleert wanneer de banden warm zijn. U moet de spanning echter wel verhogen als deze te laag is.

Wielen verwisselen

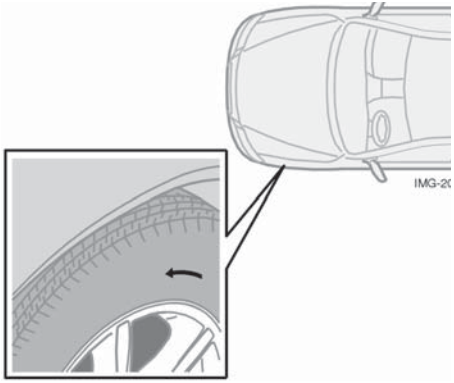

De pijl geeft de draairichting van de band aan

Zomer- en winterbanden

Wanneer u de zomerbanden verwisselt voor winterbanden of andersom, moet u op de band noteren waar de band zat: bijv. L voor links, R voor rechts enz. Bij banden met een speciaal profiel dat alleen goed werkt wanneer de banden in een bepaalde richting draaien, staat deze richting aangegeven met een pijl op de zijkant van de band. Zorg dat de banden altijd dezelfde draairichting hebben. Banden mogen alleen van voor naar achter verwisseld worden, nooit van links naar rechts en vice versa. Als u de banden verkeerd aanbrengt, nemen de remeigenschappen van de auto af en kunnen de banden regen en sneeuwmodder minder goed afvoeren. De banden met het meeste profiel moeten altijd achter zitten (om de kans op slippen te verminderen).

Bewaar de wielen hangend of liggend. Laat ze nooit rechtop staan.
Neem contact op met een Volvo-reparateur als u niet zeker bent van de profieldiepte.

Wielen verwijderen

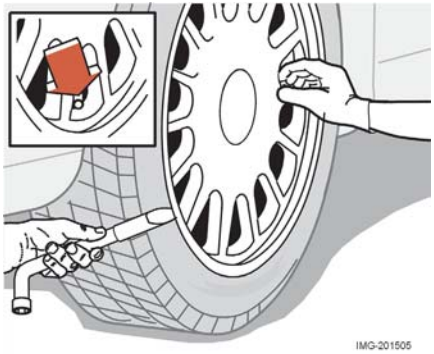

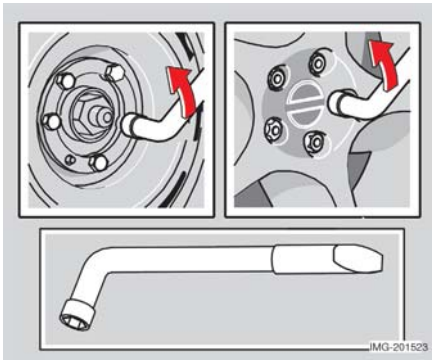

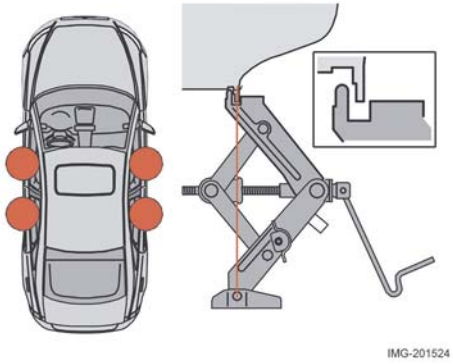

Plaats in ieder geval een gevarendriehoek wanneer u op de openbare weg een band verwisselt. Zorg dat de auto en de krik op een stevige, vlakke ondergrond staan.

1. Pak het reservewiel, de krik en de wielsleutel uit de auto. Deze zitten onder de vloerbekleding in de bagageruimte.
2. Trek de handrem aan. Als de auto handgeschakeld is, zet hem dan in de eerste versnelling. Selecteer **P** als de auto een automaat is.
3. Plaats wielblokken vóór en achter de wielen die op de grond blijven staan. Gebruik grote houten blokken of grote stenen.
4. Auto's met stalen velgen hebben verwijderbare wieldoppen. Wrik de wieldop los met behulp van het uiteinde van de wielsleutel. Hij kan ook met de hand worden losgetrokken. Wanneer u de wieldoppen terugplaatst, moet u erop letten dat de opening in de wieldop recht tegenover het ventiel komt te zitten.
5. Draai de wielmoeren tegen de klok in ½-1 slag los met behulp van de wielsleutel.
6. Er zitten twee kriksteunpunten aan weerszijden van de auto. Houd de krik tegen de pen in het krikpunt zoals aangegeven in de afbeelding en draai de voet van de krik met de slinger zo ver omlaag dat de voet plat tegen de grond aankomt. Controleer nogmaals of de krik juist is aangebracht aan de hand van de afbeelding en zorg dat de voet recht onder het krikpunt zit.
7. Breng de auto zo ver omhoog dat het wiel van de grond komt. Verwijder de wielmoeren en til het wiel eraf.

⚠ WAARSCHUWING!

- Kruip nooit onder een auto als deze met de krik omhoog is gebracht.
- Laat nooit passagiers in de auto bevindt ten wanneer u de auto omhoog krikt.
- Zorg dat de auto (en het liefst ook een afscheiding) tussen de passagiers en de weg zit.

De originele krik van de auto

Gebruik alleen de originele krik die bij de auto werd geleverd voor het verwisselen van een band. Voor de overige werkzaamheden moet u gebruik maken van een garagekrik en steunbokken onder het geheven deel van de auto aanbrengen. Zorg dat u de spindel van de krik altijd goed ingevet houdt.

Het wiel monteren

1. Reinig de contactvlakken op het wiel en de naaf.
2. Bevestig het wiel. Draai de wielmoeren op hun plaats.
3. Breng de auto zo ver omlaag dat de wielen niet meer kunnen draaien.
4. Draai de wielmoeren kruiselings aan. Het is belangrijk dat de wielmoeren juist aangedraaid zijn. De lage wielmoer moet met maximaal 140 Nm worden aangedraaid.
   Controleer het aanhaalmoment met een momentsleutel. Hoge wielmoeren met een draaiende conische ringtaats moeten tot 85 Nm worden aangedraaid. Controleer het aanhaalmoment met een momentsleutel.

⚠ WAARSCHUWING!

De hogere soort wielmoeren moet met maximaal 85 Nm worden aangedraaid. Als u ze harder aandraait, kunnen de vulringen beschadigd raken.

5. Bevestig de wieldop.
6. Schroef de krik weer volledig in elkaar, voordat u deze in de bagageruimte teruglegt. Zorg dat de krik en de wielsleutel goed zijn vastgezet.

Reservewiel en gereedschap

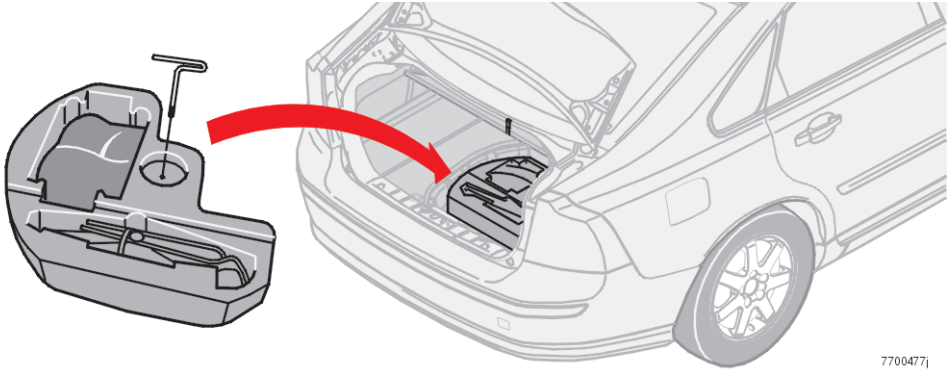

Reservewiel/ bandenreparatieset, krik en wielsleutel

Het reservewiel of de bandenreparatieset met een compressor, de krik en de wielsleutel bevinden zich onder het vloerpaneel in de bagageruimte.

De bandenreparatieset uitnemen:

1. Pak de vloermat aan de achterzijde beet en klap de mat naar voren toe op.
2. Til de bandenreparatieset omhoog.

Het reservewiel uitnemen:

1. Pak de vloermat aan de achterzijde beet en klap de mat naar voren toe op.
2. Til de krik en de wielsleutel uit de auto.
3. Draai de bevestiging van het reservewiel los en til het reservewiel uit de bagageruimte.

Bandenreparatiesysteem (bepaalde landen)

Algemene informatie

Auto's die niet zijn uitgerust met een reservewiel, zijn in plaats daarvan voorzien van een bandenreparatieset. De bandenreparatieset bestaat uit een elektrische luchtcompressor en een spuitbus met afdichtmiddel.

De bandenreparatieset is alleen bedoeld voor tijdelijke noodreparaties, waarmee de auto maximaal nog 200 km of naar de dichtstbijzijnde Volvo reparateur gereden kan worden. De spuitbus dicht banden die lek zijn geraakt door voorwerpen met een doorsnede van maximaal 6 mm effectief af. Er is een risico dat lekke banden die zwaarder beschadigd zijn niet kunnen worden gerepareerd.

De bandenreparatieset mag alleen worden gebruikt bij temperaturen van -40 °C tot 70 °C. De spuitbus met het afdichtmiddel mag niet meer worden gebruikt na het verstrijken van de houdbaarheidsdatum. Het middel moet voor die datum worden vervangen.

LET OP!

- Lees de aanwijzingen en de waarschuwingsinformatie zorgvuldig voordat u de bandenreparatieset gebruikt.
- Als andere voorwerpen moeten worden opgeblazen, moet er een mondstuk dat speciaal voor dit doel is ontwikkeld worden gebruikt.
- Voorwerpen met een inhoud van meer dan 50 liter (luchtbedden, opblaasboten, etc.) mogen niet worden opgeblazen met de luchtcompressor.

⚠ WAARSCHUWING!

- De bandenreparatieset alleen bedoeld voor het afdichten van banden met een gaatje in het contactvlak.
- Gebruik de bandenreparatieset niet voor banden met een gat in het zijvlak of voor banden met groeven, barsten, ongelijkmatigheden of dergelijke beschadigingen.

Procedure

1. Zorg dat de auto zodanig is geparkeerd dat andere voertuigen geen gevaar lopen en het verkeer niet wordt opgehouden.
2. Plaats de gevarendriehoek om andere weggebruikers te waarschuwen.
3. Lees de aanwijzingen en waarschuwingsinformatie, indien beschikbaar. Volg anders deze aanwijzingen en de stickers op de luchtcompressor en de spuitbus met afdichtmiddel.
4. Verwijder geen voorwerpen die in de band zijn achtergebleven nadat de band lek is gegaan.
5. De compressor mag niet langer dan 10 minuten werken. Laat de compressor afkoelen wanneer de kans op oververhitting bestaat. Rijd nooit harder dan 80 km/u wanneer u de bandenreparatieset voor een noodreparatie heeft gebruikt.

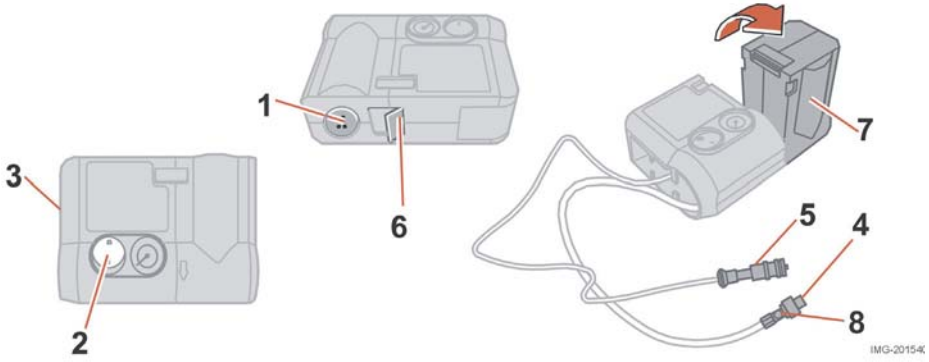

Een lekke band afdichten

1. Haal het etiket met de maximaal toegestane snelheid (1) uit de reparatieset en bevestig het daar waar de bestuurder het duidelijk kan zien.
2. Zorg dat de oranje On/Off-knop in de 0-stand staat.
3. Pak de kabel en de slang uit het zijvakje (3).
4. Schroef het stofdopje van het bandventiel los.
5. Schroef de slang (4) op het ventiel van de band.
6. Sluit de connector (5) aan op het elektrische contact van 12 V in de auto.
7. Maak de veiligheidspal (6) los en draai het oranje gedeelte (7) 90 graden naar de verticale stand.
8. Als de auto op een goed geventileerde plaats staat, kan de motor worden gestart om te voorkomen dat de accu leeg loopt.

⚠ WAARSCHUWING!

Het inademen van uitlaatgassen kan dodelijk zijn. Laat de motor nooit draaien in ruimtes die zijn afgesloten of niet voldoende geventileerd zijn.

9. Zet de compressor aan door de ON/OFF-knop (2) in stand I te zetten. Een tijdelijke druktoename van 4-6 bar zal zich voordoen terwijl het afdichtmiddel naar binnen wordt gepompt. Na ongeveer 30 seconden daalt de spanning en toont de drukmeter een nauwkeurigere bandenspanning.

⚠ WAARSCHUWING!

Ga nooit naast de band staan terwijl de compressor aan het pompen is. Let vooral op de zijkanten van de banden. In het geval van barsten, ongelijkmatigheden of dergelijke beschadigingen moet de compressor onmiddellijk worden uitgeschakeld. Onder zulke omstandigheden moet u uw reis beëindigen. Neem hiervoor contact op met een erkende Volvo reparateur.

10. Vul de band met een minimum spanning van 1,8 bar. De spanning mag niet hoger zijn dan 3,5 bar. Pomp ongeveer 7 minuten. Schakel de compressor uit om de werkelijke spanning in de band te controleren. Als de spanning nog geen 1,8 bar heeft bereikt na 10 minuten pompen, moet de compressor worden ontkoppeld.

LET OP! De compressor mag niet langer dan 10 minuten werken. Laat de compressor afkoelen wanneer de kans op oververhitting bestaat.

11. Rijd voorzichtig ongeveer 10 meter vooruit en achteruit om het afdichtmiddel in de band te verspreiden. Herhaal stap 10.

> **⚠ WAARSCHUWING!**
>
> Als de spanning nog steeds geen 1,8 bar heeft bereikt na 10 minuten, kan de band niet worden afgedicht. Probeer de band niet nogmaals op te pompen. Neem hiervoor contact op met een erkende Volvo reparateur.

12. Ontkoppel de slang van het ventiel van de band en breng het stofdopje van het bandventiel weer aan. Verwijder de connector uit het elektrische contact. Klap het oranje gedeelte terug in de oorspronkelijke stand en zet de pal vast. Berg de bandenreparatieset op een veilige plaats in de auto op.
13. Rijd zo snel mogelijk na de reparatie ongeveer 3 kilometer met een snelheid van 80 km/u om ervoor te zorgen dat het afdichtmiddel de band goed afdicht.

> **⚠ WAARSCHUWING!**
>
> Rijd niet harder dan 80 km/u nadat het bandenreparatiesysteem is gebruikt. De tijdelijk afgedichte band moet zo snel mogelijk verwisseld worden (maximaal aanbevolen afstand 200km).

14. Bandenspanning opnieuw controleren:
    1. Sluit de slang aan op het ventiel van de band.
    2. Bevestig de connector in het elektrische contact.
    3. Lees de spanning af van de drukmeter van de compressor.

> **⚠ WAARSCHUWING!**
>
> Als de bandenspanning lager is dan 1,3 bar, dan is de band niet voldoende afgedicht. Onder zulke omstandigheden moet u uw reis beëindigen. Neem hiervoor contact op met een erkende Volvo reparateur.

15. Als de bandenspanning hoger dan 1,3 bar is, dan moet de band worden opgepompt tot de spanning die is aangegeven in de bandenspanningstabel op de tankvulklep. Als de bandenspanning te hoog is, laat dan lucht uit de band met behulp van de overdrukklep (8).
16. Schakel de compressor uit. De On/Off-knop moet in stand 0 staan. Ontkoppel de slang van het ventiel van de band. Plaats de bandenreparatieset terug onder de vloer in de bagageruimte.

LET OP! De bandenspanning moet na een langere periode rust nogmaals worden gecontroleerd.

Alleen oppompen

(geldt alleen als er een speciaal mondstuk is)

LET OP! Voorwerpen met een inhoud van meer dan 50 liter (luchtbedden, opblaasboten, etc.) mogen niet worden opgeblazen met de luchtcompressor.

1. Zorg dat de On/Off-knop in stand 0 staat.
2. Pak de kabel en de slang uit het zijvakje (3).

3. Schroef het speciale mondstuk (kan bij de dealer worden gekocht) op zijn plaats op de slang (4). Sluit de slang en het mondstuk aan op het voorwerp dat opgeblazen moet worden.

BELANGRIJK!

De veiligheidspal (6) mag niet loskomen als het oranje gedeelte niet wordt gebruikt. Het oranje gedeelte moet in de horizontale stand staan.

4. Sluit de connector (5) aan op het elektrische contact van 12 V in de auto.
5. Start de motor. De auto moet in een goed geventileerde ruimte staan.

⚠ WAARSCHUWING!

Het inademen van uitlaatgassen kan dodelijk zijn. Laat de motor nooit draaien in ruimtes die zijn afgesloten of niet voldoende geventileerd zijn.

6. Start de compressor door de ON/OFF-knop (2) in stand I te zetten.
7. Pomp het voorwerp op tot de vereiste druk. Blaas geen voorwerpen op die een druk van meer dan 4 bar vereisen.
8. Schakel de compressor uit door de On/Off-knop in stand 0 te zetten wanneer de juiste druk is bereikt.

LET OP! De compressor mag niet langer dan 10 minuten werken. Laat de compressor afkoelen wanneer de kans op oververhitting bestaat.

Reiniging 134
Lakschade bijwerken 136
Roestwering 137

Schoonmaken

De auto wassen

Was de auto als deze vuil is geworden. Gebruik hiervoor autoshampoo. Zout op de weg en vocht kunnen tot roestvorming leiden.

- Spoel zorgvuldig het vuil van het onderstel van de auto.
- Spoel de auto in zijn geheel af om het vuil los te weken. Let op het volgende bij gebruik van een hogedrukreiniger: Houd bij het wassen de verstuiver van de hogedrukreiniger ten minste 30 cm van de carrosserie af. Spuit niet direct in de richting van de sloten.
- Was de auto met een spons, autoshampoo en lauw water (maximaal 35 °C).
- Als het vuil moeilijk loskomt, was de auto dan met behulp van een koud ontvettingsmiddel. Stel de auto niet bloot aan direct zonlicht, omdat dit de lak van de auto kan beschadigen. Zorg de auto op een spoelplaat met afvoerscheiding staat
- Droog de auto af met een schoon en zacht stuk zeemleer.
- Reinig de wisserbladen met een handwarme zeepoplossing.

Vogelpoep verwijderen

Verwijder vogelpoep zo spoedig mogelijk van de lak. Vogelpoep bevat namelijk stoffen die de lak aantasten en deze zeer snel doen verkleuren. Een dergelijke verkleuring kunt u niet wegpoetsen.

⚠ WAARSCHUWING!

Laat de motor altijd in een werkplaats reinigen. Er is kans op brand als de motor heet is.

Automatische wasstraat

Hoewel een automatische wasstraat een snelle en makkelijke manier is om de auto te wassen, is het geen vervanging voor een degelijke wasbeurt met de hand. De borstels van een automatische wasstraat kunnen niet alle plaatsen bereiken. Wij raden u aan de auto de eerste paar maanden met de hand te wassen.

⚠ WAARSCHUWING!

Test na het wassen van de auto altijd de remmen om te voorkomen dat vocht en corrosie de remblokken kunnen aantasten waardoor de remwerking afneemt.

Druk nu en dan voorzichtig het rempedaal in wanneer u lange periodes door regen of sneeuwmodder rijdt. Dit verwarmt en droogt de remblokken. Doe dit ook bij het starten onder zeer vochtige of koude weersomstandigheden.

Bekleding reinigen

Vlekken op textiel behandelen

Een erkende Volvo-reparateur heeft een speciaal reinigingsmiddel dat wordt aangeraden voor stoffen bekleding. Andere reinigingsmiddelen kunnen de brandvertragende eigenschappen van de bekleding aantasten.

BELANGRIJK!

Scherpe voorwerpen en klittenband kunnen de stoffen bekleding beschadigen.

Vlekken op vinyl behandelen

Was het vinyl met een milde zeepoplossing en handwarm water. Krab of wrijf nooit over een vlek. Gebruik nooit sterke vlekkenmiddelen.

Vlekken op leer behandelen

Maak bij voorkeur gebruik van de speciale reinigingsmiddelen voor leren bekleding die bij een erkende Volvo-reparateur te verkrijgen zijn. Behandel de leren bekleding één of twee keer per jaar met de leerverzorgingsset van Volvo. Gebruik nooit sterke vlekkenmiddelen. Zulke producten kunnen het textiel, vinyl of de leren bekleding beschadigen.

Veiligheidsgordels schoonmaken

Gebruik water en een synthetisch wasmiddel.

Poetsen en in de was zetten

Poets de auto en zet deze in de was wanneer de lak er dof uitziet of u deze extra bescherming wilt bieden.

De auto hoeft niet te worden gepoetst als hij jonger is dan een jaar. De auto kan in deze periode echter wel in de was gezet worden. Onderdelen die warmer zijn dan 45° kunt u beter niet poetsen of in de was zetten.

- Was de auto en droog deze zorgvuldig af voordat u begint te poetsen of de was aanbrengt. Verwijder asfalt- en teervlekken met terpentine. U kunt hardnekkige vlekken met een speciaal voor autolak bestemde, fijne schuurpasta verwijderen.
- Poets de lak eerst op en behandel deze daarna met was in vloeibare of vaste vorm. Volg de aanwijzingen op de verpakking nauwkeurig op. Veel preparaten bevatten zowel poetsmiddel als was.

Lakschade bijwerken

Lak

De lak vormt een belangrijk onderdeel van de roestwering van de auto en moet daarom regelmatig worden gecontroleerd. Om roestvorming te vermijden moet lakschade direct hersteld worden. De meest voorkomende soorten lakschade zijn bijvoorbeeld steenslagplekken, krassen en plekjes op de spatbordranden en portieren.

Kleurcode

Het is van belang dat de juiste kleur gebruikt wordt. De code voor de autolak staat op het productplaatje op de B-stijl. Zie pagina 192.

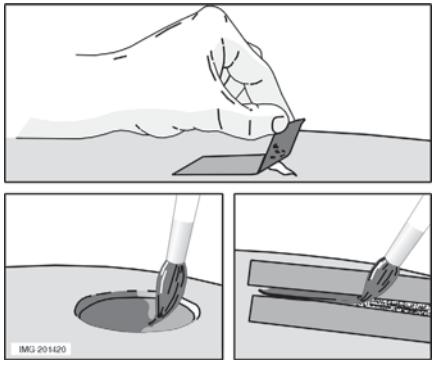

Steenslagplekken en krassen

Alvorens u de lakschade kunt bijwerken moet de auto eerst schoon en droog zijn en moet de temperatuur hoger zijn dan 15°C.

Materiaal

- Grondlak (primer) in een bus
- Lak in een bus of een lakstift
- Kwastje
- Afplaktape.

Minder grote steenslagplekken en krassen

Als de steenslagplek niet tot op het blanke plaatwerk is doorgedrongen en er nog een intacte laklaag over is, volstaat het om na verwijdering van het vuil de ontbrekende lak aan te brengen.

Als de steenslagplek tot op het blanke plaatwerk is doorgedrongen

1. Breng een stuk afplaktape aan over het beschadigde gebied heen. Verwijder de tape weer om zoveel mogelijk lakresten te verwijderen.
2. Roer de grondlak (primer) zorgvuldig om en breng deze met een fijn kwastje of een lucifer aan. Breng de lak met een kwast aan als de primer droog is.
3. Ga voor krassen hetzelfde te werk als hierboven maar breng afplaktape aan rondom het beschadigde gebied om de onbeschadigde lak te beschermen.
4. Poets na een paar dagen de bijgewerkte gebieden op. Gebruik daarvoor een zachte doek en wees zuinig met de schuurpasta.

Roestwering aanbrengen

Controles en onderhoud

Uw auto heeft in de fabriek een uiterst grondige en complete roestwerende behandeling ondergaan. De carrosserie bestaat ten dele uit gegalvaniseerd plaatwerk. Het onderstel is voorzien van een slijtvaste bodembescherming. Een dunne, doordringende roestwerende vloeistof is in de balken, holtes en gesloten gedeeltes gespoten.

De roestwering van de auto onderhouden.

- Houd de auto schoon. Spoel het onderstel af. Houd bij gebruik van een hogedrukreiniger de verstuiver ten minste 30 cm van gelakte onderdelen af.
- Controleer de roestwering regelmatig en werk deze zo nodig bij.

De roestwering van de auto hoeft normaal gesproken pas na ongeveer acht jaar te worden nabehandeld. Laat de auto daarna om de drie jaar een nabehandeling ondergaan. Als de auto een verdere behandeling nodig heeft, neem dan contact op met een erkende Volvo-reparateur.

Volvo Service 140
Zelf uw auto onderhouden 141
Motorkap en motorruimte 142
Diesel 144
Oliën en vloeistoffen 145
Wisserbladen 148
Accu 149
Typen gloeilampen 151
Gloeilampen koplampen vervangen 152
Gloeilampen achterlichten vervangen 155
Gloeilampen interieur vervangen 156
Zekeringen 158

Volvo Service

Volvo Serviceprogramma

Voordat de auto de fabriek verliet, werd deze uitvoerig getest. De auto werd nogmaals gecontroleerd naar de normen van Volvo Car Corporation, net voordat de auto aan u werd geleverd.

Om de verkeersveiligheid, bedrijfszekerheid en betrouwbaarheid van uw Volvo op een hoog peil te houden, moet u de voorschriften van het Volvo-Serviceprogramma opvolgen zoals die omschreven staan in het Volvo Service- en Garantieboekje. Laat service- en reparatiewerkzaamheden door een Volvo-reparateur uitvoeren. Volvo-reparateurs beschikken over het personeel, het speciale gereedschap en de servicehandboeken waardoor zij u een zo hoog mogelijke servicekwaliteit kunnen garanderen.

BELANGRIJK!

Voor de geldigheid van de garantie is het van belang dat u het Volvo Service- en Garantieboekje controleert en de aanwijzingen opvolgt.

Speciale onderhoudmaatregelen

Bepaalde onderhoudswerkzaamheden aan de elektrische systemen van de auto kunnen alleen worden uitgevoerd met speciaal ontwikkelde elektronische apparatuur. Neem daarom altijd contact op met de Volvo-reparateur voordat u onderhoudswerkzaamheden aan het elektrische systeem laat uitvoeren.

Accessoires monteren

Een verkeerde aansluiting en montage van accessoires kan de werking van de elektronische systemen van de auto negatief beïnvloeden. Bepaalde accessoires werken alleen als de bijbehorende software in de elektronische systemen van de auto wordt geladen. Neem daarom altijd contact op met de Volvo-reparateur voordat u accessoires installeert die in verbinding staan met of van invloed zijn op het elektrische systeem.

Voertuiggegevens opslaan

Een of meerdere computers in uw Volvo kunnen gedetailleerde informatie opslaan. Deze informatie is bedoeld voor gebruik in onderzoeken om de veiligheid van de auto verder te ontwikkelen en om fouten in sommige systemen van de auto vast te stellen. Ze kunnen gegevens bevatten over; de gebruiksfrequentie van veiligheidsgordel door bestuurder en passagiers, informatie over de verschillende functies van het voertuigsysteem en informatie over de motor, gas geven, sturen, remmen en andere systeemstatistieken. Deze informatie kan ook gegevens omvatten over de manier waarop de bestuurder in de auto rijdt. Dit type informatie kan specifieke gegevens, zonder beperkt te zijn tot deze gegevens, zoals de snelheid van de auto, het gebruik van de rem- en gaspedalen en de stuurwielstand bevatten. Deze laatste gegevens kunnen voor een beperkte periode worden opgeslagen terwijl de auto wordt bestuurd en daarnaast ook tijdens aanrijdingen of bijna aanrijdingen. Volvo Car Corporation zal de opgeslagen informatie niet vrijgeven zonder toestemming. Volvo Car Corporation kan verplicht zijn deze informatie vrij te geven door nationale wetgeving. Volvo Car Corporation en de Volvo-reparateurs kunnen deze informatie ook aflezen en gebruiken.

Ongunstige rijomstandigheden

Bij gebruik van de auto in ongunstige rijomstandigheden wordt u geadviseerd de motorolie, het oliefilter en het luchtfilter vaker te verversen/vervangen dan staat aangegeven in het Onderhouds- en garantieboekje.

Tot ongunstige rijomstandigheden behoren regelmatig gebruik:

- in stoffige of zanderige omgevingen
- bij het slepen van caravans of aanhangers
- in bergachtige gebieden
- bij hoge snelheden
- bij stationair toerental of lage snelheden
- korte ritten (minder dan 10 km) bij lage temperaturen (lager dan 5°C).

Zelf uw auto onderhouden

Voor u werkzaamheden aan de auto uitvoert

De accu

- Controleer of de accukabels op de juiste manier zijn aangesloten en stevig vastzitten.
- Ontkoppel de accu nooit terwijl de motor draait (d.w.z. bij het vervangen van de accu).
- Gebruik nooit een snellader voor het opladen van de accu. Zorg dat de accukabels zijn ontkoppeld tijdens het opladen.
- De accu bevat een zuur dat zowel giftig als corrosief is. Daarom is het van belang dat u de accu op een milieuvriendelijke manier verwerkt. Neem hiervoor contact op met uw Volvo-reparateur.

⚠ WAARSCHUWING!

- Het ontstekingssysteem wekt zeer hoge spanningen op. De spanning van het ontstekingssysteem is levensgevaarlijk. Het contactslot moet daarom altijd uitgeschakeld worden bij werkzaamheden in het motorcompartiment.
- Raak bougies of bobines niet aan, wanneer het contact is ingeschakeld of als de motor warm is.

Motorkap en motorruimte

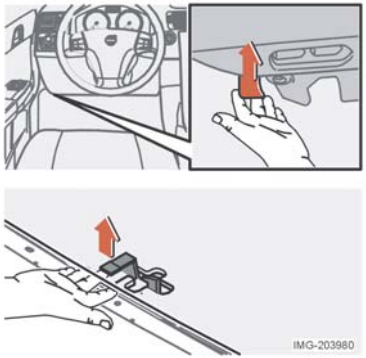

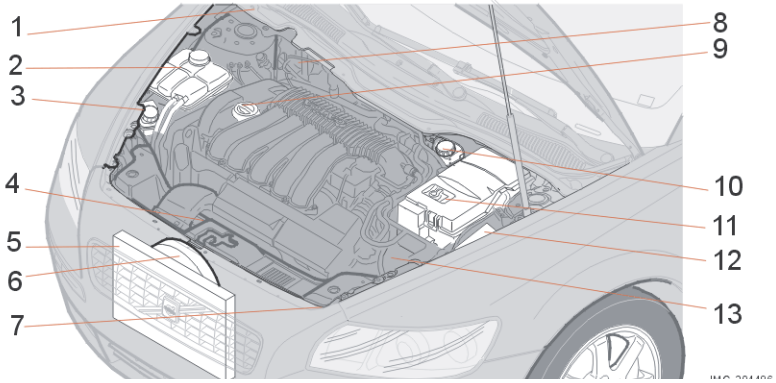

Motorkap openen

Open de motorkap:

- Trek aan de hendel uiterst links onder het dashboard. U hoort dat de pal losschiet.
- Steek uw hand in het midden van de voorste rand van de motorkap en druk de hendel van de veiligheidspal omhoog.
- Open de motorkap.

⚠ WAARSCHUWING!

Controleer of de pallen van de motorkap goed vastgrijpen bij het sluiten.

Motorruimte

1. Sproeiervloeistofreservoir, 4 l (4 cil.)
2. Expansietank voor het koelsysteem
3. Reservoir voor stuurbekrachtigingsvloeistof
4. Peilstok voor motorolie[1]
5. Radiateur
6. Koelventilator
7. Sproeiervloeistofreservoir, 6,5 l (5 cil.)
8. Koppelings- en remvloeistofreservoir (auto's met het stuur rechts)
9. Bijvullen, motorolie[1]
10. Koppelings- en remvloeistofreservoir (auto's met het stuur links)
11. Accu
12. Relais- en zekeringenkastje
13. Luchtfilter[1]

[1] De plaats kan per motorvariant verschillen.

Regelmatig controleren

Controleer regelmatig het volgende, bijvoorbeeld bij het tanken:

- Koelvloeistof - Het peil van de koelvloeistof moet tussen het MIN- en MAX-streepje op de expansietank staan.
- Motorolie - Zorg dat het peil tussen de MIN- en MAX-streepjes op de peilstok ligt.
- Stuurbekrachtigingvloeistof - Het peil moet tussen de MIN- en de MAX-markeringen liggen.
- Sproeiervloeistof - Het reservoir moet goed gevuld zijn. Vul bij met antivries bij temperaturen rond en onder het nulpunt.
- Rem- en koppelingsvloeistof - Het peil moet tussen de MIN- -en de MAX-markering liggen.

⚠ WAARSCHUWING!

- Vergeet niet dat de koelventilator tot enige tijd na het afzetten van de motor nog automatisch kan aanslaan.
- Laat de motor altijd in een werkplaats reinigen. Er is kans op brand als de motor heet is.

Diesel

Brandstofsysteem

Dieselmotoren zijn gevoelig voor verontreinigingen. Maak daarom alleen gebruik van dieselolie van gerenommeerde oliemaatschappijen. Giet nooit dieselolie van twijfelachtige kwaliteit in de tank. De grote oliemaatschappijen produceren ook speciale dieselolie bestemd voor gebruik wanneer de buitentemperatuur rond of onder het nulpunt ligt. Deze dieselolie is dunner bij lage temperaturen en beperkt de kans op vlokvorming in het brandstofsysteem.
De kans op condens in de brandstoftank neemt af, als u de tank altijd goed gevuld houdt. Houd tijdens het tanken het gebied rond de vulpijp goed schoon. Voorkom morsen op gelakte oppervlakken. Maak als u gemorst heeft het gebied met water en zeep schoon.

Lege brandstoftank

U hoeft geen speciale maatregelen te nemen, wanneer u de brandstoftank heeft leeggereden.

RME ("Rape Methyl Ester" of biodiesel)

Er mag maximaal 5% RME met de diesel worden vermengd.

BELANGRIJK!

Er bestaat gevaar voor schade aan de motor als de concentratie RME hoger is dan 5%.

Condenswater uit het brandstoffilter aftappen

Condensatie wordt van de brandstof gescheiden in het brandstoffilter. Door condensatie kan de motor minder goed werken.
Houd u voor het aftappen van het condenswater aan de specificaties die in uw Service- en Garantieboekje staan aangegeven. Ook wanneer u vermoedt dat er vervuilde brandstof is gebruikt, moet u het brandstoffilter aftappen.

Oliën en vloeistoffen

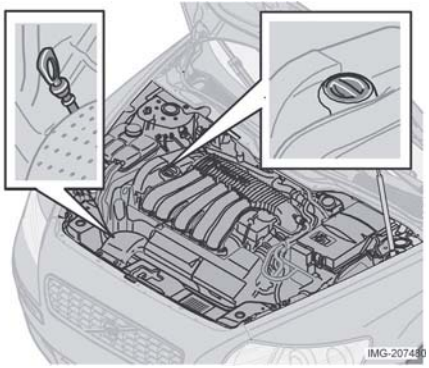

Peilstok, benzinemotoren

Olie verversen en oliefilter vervangen

In het Service- en garantieboekje staan de vervangingstermijnen voor olie en oliefilters vermeld. Voor ritten onder ongunstige omstandigheden wordt u geadviseerd kortere intervallen aan te houden. Zie pagina 140.

Controleer het oliepeil

Het motoroliepeil moet worden gecontroleerd en de olie moet regelmatig worden vervangen. Het is belangrijk om het oliepeil te controleren voordat de olie voor de eerste keer wordt ververst bij de nieuwe auto.

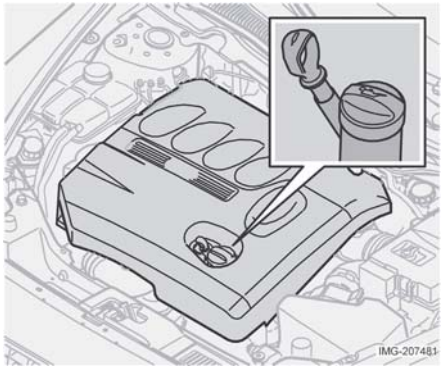

Peilstok, dieselmotoren

Het Service- en Garantieboekje geeft richtlijnen.

Volvo adviseert u het oliepeil om de 2500 km te controleren. De beste meting wordt verkregen bij een koude motor, voordat u wegrijdt. Direct na het uitzetten van de motor kan een onjuiste meting worden gedaan. De peilstok geeft aan dat het niveau te laag is omdat de olie geen tijd heeft gehad om terug te lopen in de carter.

Het oliepeil controleren bij een koude motor:

- Veeg de peilstok schoon voordat u gaat meten.
- Controleer het oliepeil met de peilstok. Het oliepeil moet tussen de MIN- en MAX-streepjes liggen. Als het peil te dicht bij het MIN-streepje ligt, vul dan bij met 1,0 liter olie. Vul bij totdat het oliepeil dichter bij het MAX-streepje dan bij het MIN-streepje ligt.

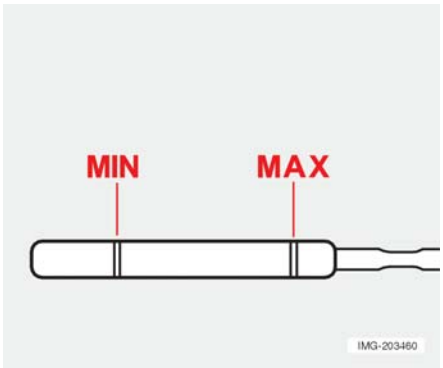

De olie moet in het gemarkeerde gebied op de peilstok staan.

Het oliepeil controleren bij een warme motor:

- Parkeer de auto op een vlakke ondergrond, zet de motor af en wacht ten minste 10 tot 15 minuten zodat de olie terug in het carter kan lopen.
- Veeg de peilstok schoon voordat u gaat meten.
- Controleer het oliepeil met de peilstok. Het oliepeil moet tussen de MIN- en MAX-streepjes liggen.

- Vul indien nodig bij met motorolie. Als het peil te dicht bij het MIN-streepje ligt, vul dan bij met 1,0 liter olie. Breng de auto op bedrijfstemperatuur en schakel de motor uit. Wacht 10-15 minuten en controleer het peil opnieuw. Vul bij totdat het oliepeil dichter bij het MAX-streepje dan bij het MIN-streepje ligt.

BELANGRIJK!

Vul nooit meer vloeistof bij dan tot aan het MAX-streepje. Het olieverbruik kan toenemen als er teveel olie in de motor wordt gegoten.

⚠ WAARSCHUWING!

Knoei geen olie op het hete uitlaatspruitstuk omdat dit brandgevaar oplevert.

Reservoir voor sproeiervloeistof

De sproeiers van de voorruit en de koplampen staan allemaal in verbinding met hetzelfde vloeistofreservoir.

1. Viercilindermodellen en diesel bijvullen. Er kan ongeveer 4 liter in het reservoir.
2. Vijfcilindermodellen bijvullen. Er kan ongeveer 6,5 liter in het reservoir.

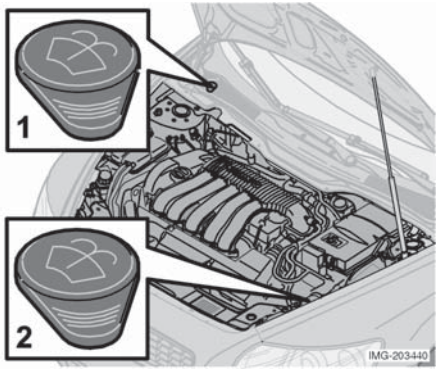

Sproeiervloeistof bijvullen, afhankelijk van type motor

Giet tijdens de wintermaanden antivries in het reservoir om te voorkomen dat de vloeistof in de pomp, het reservoir en de slangen bevriest.

BELANGRIJK!

Vermeng de antivries met water voordat u bijvult.

Koelvloeistof

Gebruik een mengsel van water en Volvo-koelvloeistof in een verhouding van 1:1. Volg de aanwijzingen op de verpakking op. Het is belangrijk dat u deze mengverhouding aanhoudt. Vul het reservoir nooit alleen met schoon water. De kans op bevriezing neemt

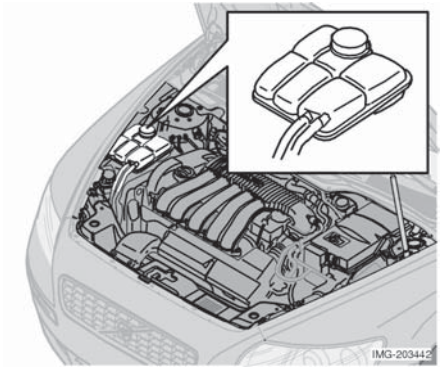

Koelvloeistofreservoir

toe, wanneer het percentage koelvloeistof te laag of te hoog is.

BELANGRIJK!

Sommige onderdelen van de motor zijn gemaakt van een aluminiumlegering. Het is daarom zeer belangrijk dat u altijd koelvloeistof met een roestwerend middel gebruikt zoals aanbevolen door Volvo. Het koelsysteem van nieuwe auto's is gevuld met koelvloeistof die bestand is tegen temperaturen tot ongeveer –35 °C.

Controleer de koelvloeistof regelmatig

Het peil van de koelvloeistof moet tussen het MIN- en MAX-streepje op de expansietank staan. Als u het systeem niet goed gevuld houdt, kan de temperatuur in het systeem plaatselijk dusdanig hoog oplopen dat er gevaar voor schade (scheurvorming) in de cilinderkop ontstaat. Vul koelvloeistof bij, wanneer het peil tot onder het MIN-streepje is gezakt.

LET OP! De motor mag alleen draaien met een goed gevuld koelsysteem. Er kunnen zich plaatselijk hoge temperaturen voordoen, wat schade (barsten) aan de cilinderkop tot gevolg kan hebben.

⚠ WAARSCHUWING!

De koelvloeistof kan bijzonder heet zijn. Als er moet worden bijgevuld terwijl de motor op bedrijfstemperatuur is, draai dan langzaam de dop van het expansievat los om de overdruk te laten ontsnappen.

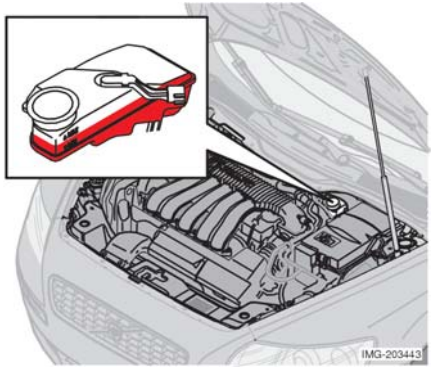

Reservoir voor rem- en koppelingsvloeistof

De rem- en de koppelingsvloeistof zitten in hetzelfde reservoir. De plaats van het vloeistofreservoir hangt af van de positie van het stuurwiel. Zorg dat het peil tussen de MIN- en MAX-streepjes op de peilstok ligt. Aanbevolen remvloeistof: DOT 4+. Controleer het peil regelmatig. Ververs de vloeistof om de twee jaar of iedere tweede geplande servicebeurt.

BELANGRIJK!

Wanneer u vaak met uw auto in de bergen of in landen met een tropisch klimaat en een hoge relatieve luchtvochtigheidsgraad rijdt, moet u de remvloeistof ieder jaar verversen.

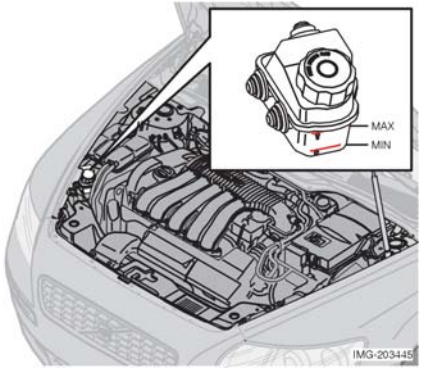

Reservoir voor stuurbekrachtigingsvloeistof

Zorg dat het peil tussen de MIN- en MAX-streepjes op de peilstok ligt.

Vloeistofkwaliteit: Volvo-stuurbekrachtigingsvloeistof Controleer het peil bij iedere servicebeurt. De vloeistof hoeft niet te worden ververst.

LET OP! Ook als er een storing optreedt in de stuurbekrachtiging of als de stroom wegvalt en u de auto moet laten wegslepen, blijft de auto bestuurbaar. De auto zal echter veel zwaarder dan normaal sturen en er is meer kracht nodig om het stuurwiel te draaien.

Wisserbladen

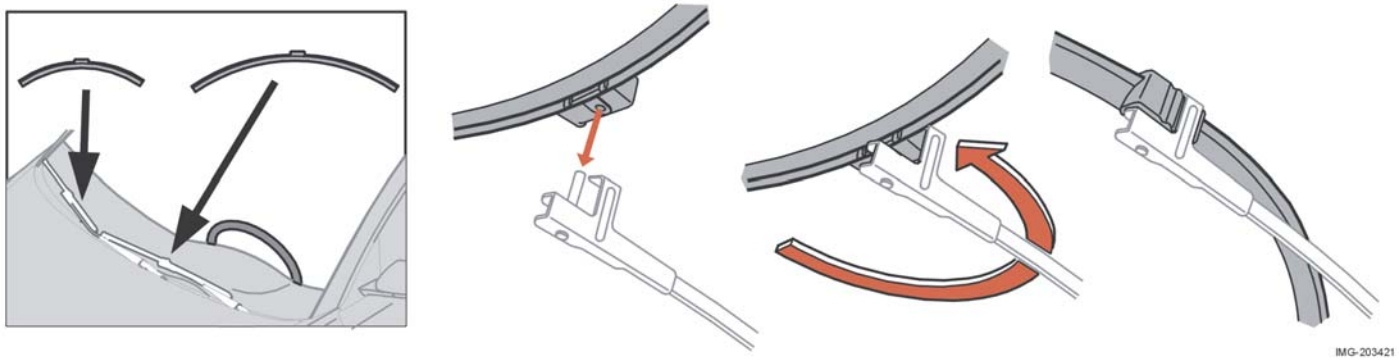

Wisserbladen vervangen

1. Klap de wisserarm uit en klap het wisserblad uit onder een hoek van 90° ten opzichte van de wisserarm.
2. Trek het blad van de wisser, recht opzij.
3. Schuif het nieuwe wisserblad erin, onder een hoek van 90° ten opzichte van de arm.
4. Klap het wisserblad onder de metalen plaat en klap de wisserarm naar beneden.

LET OP! De wisserbladen hebben verschillende lengten. Het blad aan de bestuurderszijde is langer dan het blad aan de passagierszijde.

Accu

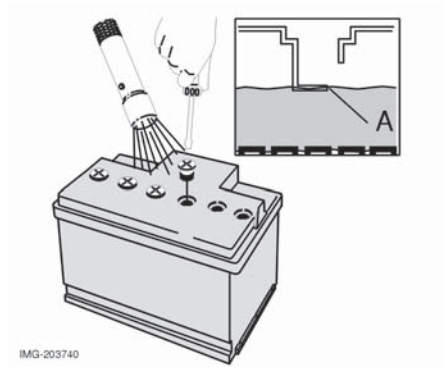

Onderhoud van de accu

De levensduur en werking van een accu kan worden beïnvloed door veelvuldig starten, leeglopen, rijstijlen, omstandigheden en klimaatomstandigheden enz.

Om de accu in optimale staat te houden moet u op het volgende letten:

- Controleer regelmatig of het peil van de accuvloeistof in orde is (A).
- Controleer alle cellen. Verwijder de celdoppen met een schroevendraaier. Elke cel heeft zijn eigen MAX-streepje.
- Vul zo nodig bij tot aan het MAX-streepje op de accu met gedestilleerd water.

LET OP! Vul nooit meer vloeistof bij dan tot aan het MAX-streepje (A).

BELANGRIJK!
Gebruik altijd gedestilleerd of gedeïoniseerd water (accuwater).

- Draai de afdekking goed vast.

LET OP! De levensduur van de accu kan negatief worden beïnvloed als deze regelmatig wordt ontladen.

Symbolen op de accu

De symbolen staan op de accu.

Draag een veiligheidsbril.

Zie voor meer informatie de gebruikershandleiding die bij de auto hoort.

Bewaar de accu buiten het bereik van kinderen.

De accu bevat een bijtend zuur.

Vermijd vonken en open vuur.

Explosiegevaar.

Accu vervangen

1. Schakel het contact uit en verwijder de sleutel.
2. Schroef de afdekking over de accu los.
3. Wacht ten minste 5 minuten, voordat u één van de elektrische aansluitingen aanraakt (zo kan de informatie van de elektrische systemen van de auto worden opgeslagen in de verschillende regeleenheden).
4. Verwijder de afdekking en schroef het voorpaneel van het accukastje los met behulp van een schroevendraaier.
5. Ontkoppel de minkabel van de accu.
6. Maak de klem los waarmee de accu vastzit.
7. Ontkoppel de pluskabel.

Bevestig de accu in de omgekeerde volgorde.

⚠ WAARSCHUWING!

Accu's kunnen het zeer explosieve knalgas produceren. Een enkele vonk, veroorzaakt door een onjuiste aansluiting van de startkabels, is voldoende om de accu tot ontploffing te brengen, en zo schade aan de auto en letsel te veroorzaken. De accu bevat ook zwavelzuur, wat ernstige corrosieve schade kan veroorzaken. Als u accuzuur in uw ogen, op uw huid of op uw kleren morst, moet u onmiddellijk met grote hoeveelheden water spoelen. Neem onmiddellijk contact op met een arts, als u accuzuur in uw ogen krijgt.

Lampsoorten

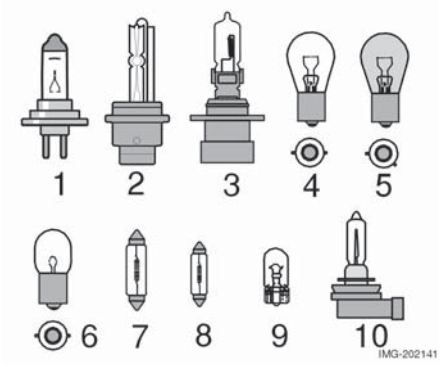

Gloeilampen in de auto

1.	Dimlicht	55W H7LL
2.	Gaslampen van het type Bi-Xenon (optie)	35W D2S
3.	Groot licht	55W HB3
4.	Remlicht, Mistlamp, achter	P21W
5.	Richtingaanwijzer, achter en voor (geel)	PY21W
6.	Achterlichten, stadslichten, zijmarkeringslichten	W5WLL
7.	Instapverlichting, Bagageruimteverlichting	W5W
8.	Make-upspiegel	1,2W
9.	Kentekenplaatverlichtin, Stadslichten in koplampen Richtingaanwijzers (oranje)	W5W
10.	Mistlampen	55W H11

Milieu

Bi-Xenonlampen bevatten een geringe hoeveelheid kwik. Om die reden moeten kapotte gloeilampen op de juiste wijze worden verwerkt. Neem contact op met een Volvo-reparateur voor advies.

BELANGRIJK!

Raak het glas van gloeilampen nooit met blote vingers aan. De vetten en oliën op uw vingers kunnen door de hitte verdampen. Dit zorgt voor aanslag op de reflector waardoor deze beschadigd raakt.

LET OP! Lampen en verstralers die hier niet worden weergegeven moeten worden vervangen bij een Volvo-reparateur.

Gloeilampen van de koplampen vervangen

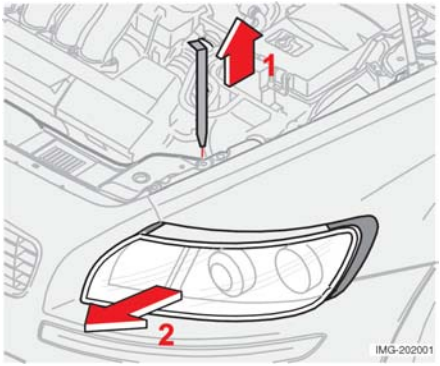

Lamphouder verwijderen

Alle gloeilampen voor (behalve mistlampen) worden vervangen door de lampbehuizing via het motorcompartiment te ontkoppelen en te verwijderen.

> **⚠ WAARSCHUWING!**
>
> Als een auto is voorzien van Bi-xenon-koplampen, dan moeten alle werkzaamheden aan de lamp door een Volvo-reparateur worden uitgevoerd.
>
> Bi-xenon-lampen staan onder hoge spanning en daarom moet er voorzichtig mee worden omgegaan.

1. Verwijder de contactsleutel en draai de lichtschakelaar naar stand 0
2. Trek de borgpen voor het lamphuis omhoog (1)
3. Trek het lamphuis naar één kant en vervolgens naar voren (2)
4. Ontkoppel de connector
5. Til het lamphuis naar buiten en leg het op een zachte ondergrond neer om krassen op de lens te voorkomen.

Het lamphuis bevestigen:

1. Plaats het lamphuis in omgekeerde volgorde terug. Controleer na afloop of u de borgpen er correct hebt ingestoken.
2. Controleer de verlichting.

LET OP! Het lamphuis moet zijn aangesloten en zorgvuldig geplaatst zijn voordat u de lampen inschakelt of de contactsleutel in het contactslot steekt.

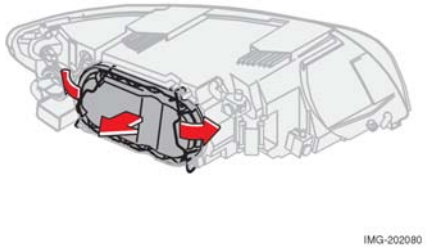

Afdekking met borgpallen

Dimlicht

1. Verwijder het gehele lamphuis.
2. Beweeg de borgpallen naar één kant en verwijder de afdekking.
3. Maak de veerklem los waarmee de gloeilamp vastzit. Duw de klem eerst naar rechts zodat hij loskomt en haal de klem vervolgens schuin naar buiten toe omlaag.
4. Trek de gloeilamp naar buiten.
5. Verwijder de connector uit de gloeilamp.

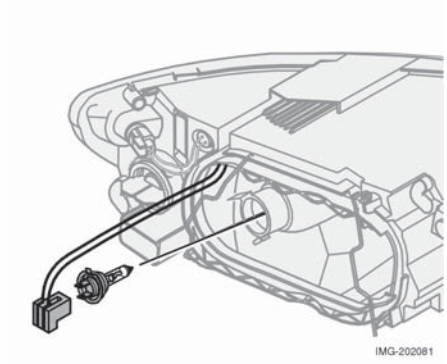

Dimlicht

Gloeilamp aanbrengen

1. Bevestig de nieuwe gloeilamp. Dit kan slechts op één manier bevestigd.
2. Druk de veerklem omhoog en iets naar links, zodat deze op zijn plaats vastklikt.
3. Druk de connector terug op zijn plaats.
4. Plaats de kunststof afdekking weer terug.
5. Plaats het lamphuis terug.

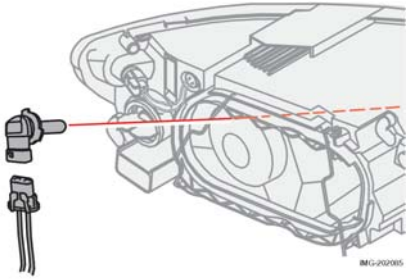

Groot licht

1. Verwijder het gehele lamphuis.
2. Draai de gloeilamphouder linksom, trek hem naar buiten en vervang de gloeilamp. (Let erop hoe de lamphouder is geplaatst.)
3. Plaats de lamphouder terug. De houder kan maar op een manier worden geplaatst

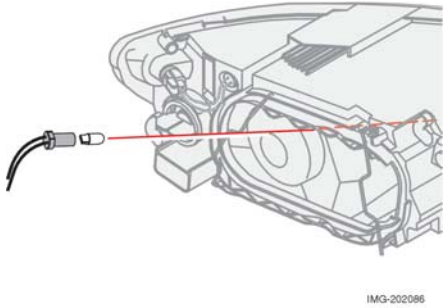

Stadslichten

1. Trek de gloeilamphouder er met een tang uit. Trek de lamphouder niet naar buiten door aan de elektrische kabel te trekken.
2. Vervang de gloeilamp.
3. Druk de lamphouder terug op zijn plaats. De houder kan maar op een manier worden geplaatst.

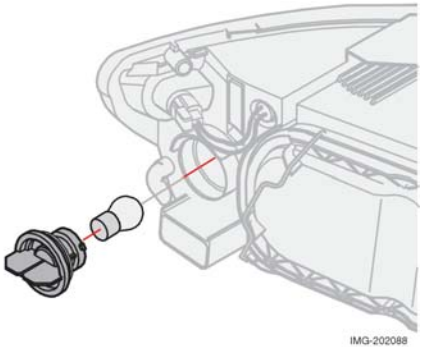

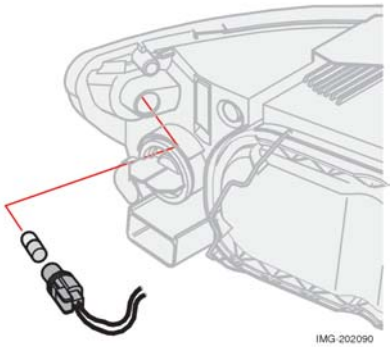

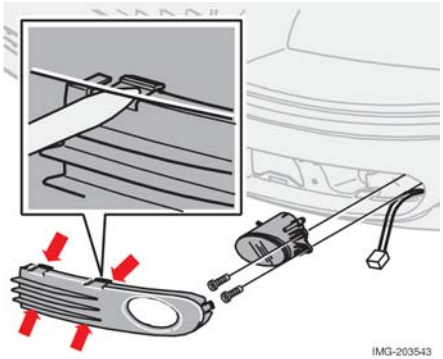

Richtingaanwijzer

1. Draai de lamphouder tegen de klok in en verwijder deze.
2. Haal de gloeilamp uit de lamphouder door de lamp in te drukken en deze tegelijkertijd linksom te draaien.
3. Breng een nieuwe gloeilamp in de lamphouder aan en plaats de lamphouder in het lamphuis terug.

Zijmarkeringslichten

1. Draai de gloeilamp linksom, trek hem naar buiten en vervang de gloeilamp.
2. Plaats de lamphouder terug. Dit kan slechts op één manier bevestigd.

Mistlampen

1. Schakel alle lichten uit en draai de contactsleutel in stand 0.
2. Verwijder het paneel rondom het lamphuis.
3. Draai beide torx-schroeven in het lamphuis los en neem het lamphuis eruit.
4. Verwijder de connector uit de gloeilamp.
5. Trek de gloeilamp linksom naar buiten.
6. Breng de nieuwe gloeilamp op zijn plaats aan en draai rechtsom.
7. Sluit de connector aan op de gloeilamp.
8. Zet het lamphuis vast met behulp van de schroeven en druk het paneel terug.

Gloeilampen achterlichten vervangen

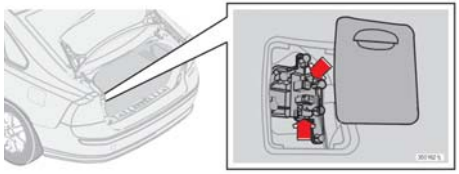

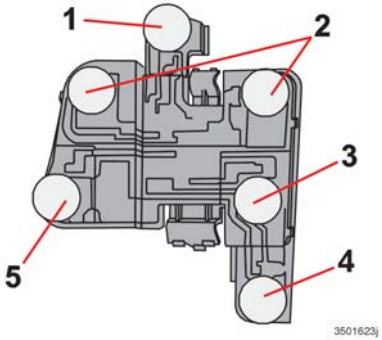

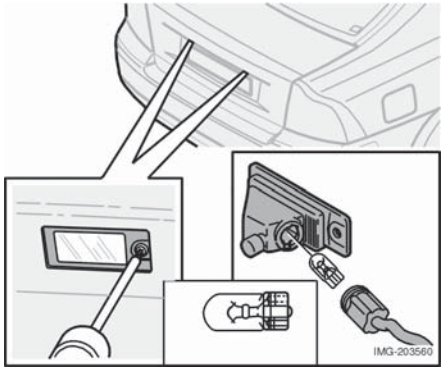

Lamphouder verwijderen

Alle gloeilampen van de achterlichten kunnen vanuit de bagageruimte worden vervangen

1. Schakel alle lichten uit en draai de contactsleutel in stand 0.
2. Verwijder de luiken in de linker-/ rechterpanelen om toegang tot de lampen te krijgen.

Deze gloeilampen zijn in een gezamenlijke lamphouder geplaatst.

1. Ontkoppel de connector van de lamphouder.
2. Duw de pallen bijeen om de lamphouder naar buiten te kunnen trekken.
3. Vervang de gloeilamp.
4. Druk de connector terug op zijn plaats.
5. Druk de lamphouder op zijn plaats. Plaats de afdekking weer terug.

Positie van gloeilampen in het achterlamphuis

1.	Remlicht	P21W LL BA15s
2.	Stadslichten	P5W LL BAY15d
3.	Richtingaanwijzer	PY21W LL
4.	Mistachterlicht (één zijde)	P21W LL BA15s
5.	Achteruitrijlicht	P21W LL BA15s

Derde remlicht

De gloeilampjes zijn van een speciaal type. Het is aan te raden om deze door een Volvo-reparateur te laten vervangen.

Kentekenplaatverlichting

Gloeilamp vervangen

1. Schakel alle lichten uit en draai de contactsleutel in stand 0.
2. Verwijder de schroef met een schroevendraaier.
3. Haal voorzichtig het complete lamphuis los en trek het naar buiten. Draai de connector linksom en trek de gloeilamp naar buiten.
4. Vervang de gloeilamp.
5. Plaats de connector terug en draai deze rechtsom.
6. Plaats het complete lamphuis terug en draai de schroef vast.

Gloeilampen interieur vervangen

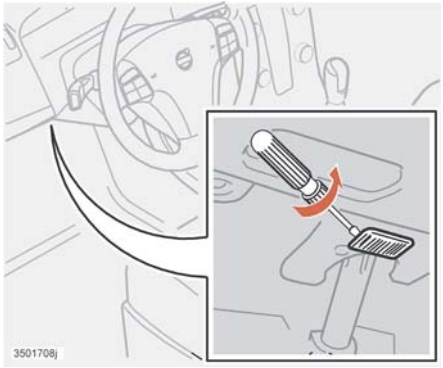

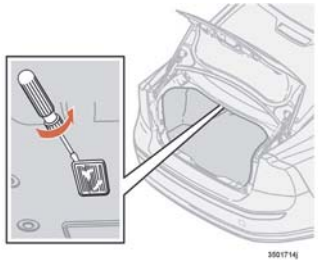

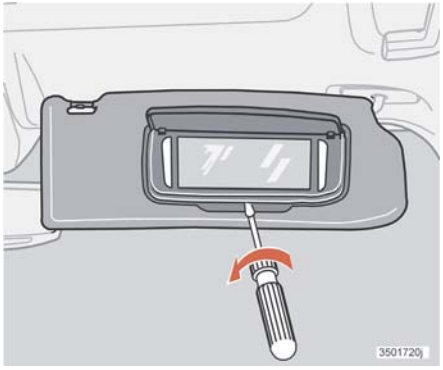

Instapverlichting

De instapverlichting vindt u onder het dashboard aan de bestuurders- en passagierszijde.

1. Steek een schroevendraaier achter het lampglas en verdraai deze iets, zodat de lens loskomt.
2. Verwijder de defecte gloeilamp.
3. Bevestig de nieuwe gloeilamp.
4. Plaats de lens weer terug.

Bagageruimte

1. Steek een schroevendraaier achter het lamphuis en verdraai deze iets, zodat het lamphuis loskomt.
2. Verwijder de defecte gloeilamp.
3. Bevestig de nieuwe gloeilamp.
4. Plaats het lamphuis terug.

Verlichting make-upspiegel

Het spiegelglas verwijderen:

1. Steek een schroevendraaier onder de onderrand, in het midden. Wrik het nokje aan de rand voorzichtig omhoog.
2. Steek de schroevendraaier onder de rand aan de linker- en rechterkant (bij de zwarte rubberdelen). Wrik voorzichtig omhoog zodat de onderrand van het glas loskomt.
3. Maak het hele spiegelglas en de afdekking los, en verwijder ze
4. Verwijder de kapotte gloeilamp en vervang deze.

Het spiegelglas bevestigen:

1. Duw de drie nokjes aan de bovenrand van het spiegelglas eerst weer op hun plaats.
2. Duw vervolgens de onderste drie nokjes weer op hun plek.

Zekeringen

Om te voorkomen dat de elektrische systemen van de auto beschadigd raken door kortsluiting of overbelasting zijn alle verschillende elektrische functies en onderdelen door een aantal zekeringen beschermd.

De zekeringen zitten op twee verschillende plaatsen in de auto:

- Het relais- en zekeringenkastje in de motorruimte.
- Het relais- en zekeringenkastje in de passagiersruimte.

Vervanging

Als één van de elektrische onderdelen of functies niet werkt, dan kan dit te wijten zijn aan het feit dat de bijbehorende zekering overbelast werd en daardoor gesmolten is.

1. Zoek in de zekeringentabel op waar de zekering zit.
2. Trek de zekering naar buiten en bekijk deze van opzij om te kijken of het gebogen draadje soms doorgebrand is.
3. Breng in dat geval een nieuwe zekering aan met dezelfde kleur en hetzelfde amperage.

Als dezelfde zekering herhaaldelijk doorbrandt, dan betekent dit dat er een storing in het onderdeel zit. Neem contact op met een Volvo-reparateur voor het uitvoeren van een controle.

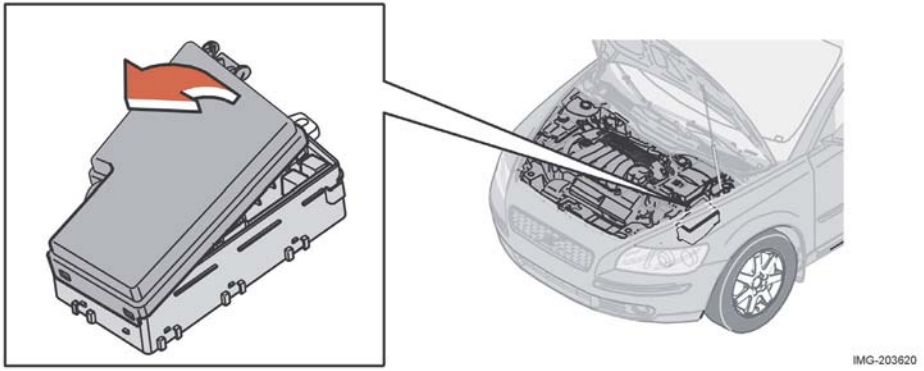

Relais- en zekeringenkastje in de motorruimte

Het zekeringenkastje heeft ruimte voor 36 zekeringen. Let erop dat u een doorgebrande zekering altijd vervangt door een nieuwe zekering met dezelfde kleur en hetzelfde amperage.

- 1-6 zijn van het type ‘Midi Fuse’ en mogen alleen door een Volvo-reparateur worden vervangen.
- 7-18 zijn van het type ‘JCASE’ en moeten door een Volvo-reparateur worden vervangen.
- 19 - 36 zijn van het type ‘Midi Fuse’.

Er zitten reservezekeringen en een zekeringentangetje op de binnenkant van de afdekking om te helpen bij het verwijderen en vervangen van zekeringen.

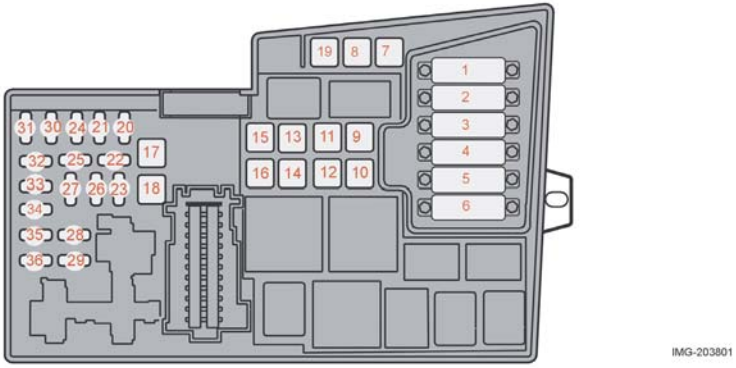

Zekeringstanden in het relais-/ zekeringenkastje in het motorcompartiment

1. Koelventilator, 50A
2. Stuurbekrachtiging, 80A
3. Voeding naar het relais- en zekeringenkastje in het passagierscompartiment, 60A
4. Voeding naar het relais- en zekeringenkastje in het passagierscompartiment, 60A
5. Element klimaatregeleenheid, 80 A
6. Gloeibougies (diesel), 60 A
7. ABS-pomp, 30 A
8. ABS-kleppen, 20 A
9. Motorregeleenheid, 30A
10. Ventilator klimaatregeleenheid, 40 A
11. Koplampsproeiers, 20 A
12. Verwarmde achterruit, 30A
13. Relais startmotor, 30A
14. Elektrisch contact voor aanhangers, parkeerhulpeenheid, accessoire-eenheid, 40 A
15. Reservestand
16. Voeding naar het relais- en zekeringenkastje in het passagierscompartiment, 30A
17. Ruitenwissers, 30A
18. Voeding naar het relais- en zekeringenkastje in het passagierscompartiment, 40A
19. Reservestand
20. Claxon, 15A
21. Extra verwarming, verwarming passagierscompartiment (brandstofvoeding), 20A
22. Reservestand
23. Motorregeleenheid (ECM) / versnellingsbakregeleenheid (TCM), 10A
24. Verwarming dieselfilter, 20 A
25. Reservestand
26. Contactslot, 15A
27. AC-compressor, 10A
28. Reservestand
29. Mistlampen vóór, 15A
30. Motorregeleenheid, 3A
31. Spanningsregelaar, dynamo, 10 A
32. Injectors (5 cil.), 10 A
33. Verwarmingselement lambdasonde (HO_2S) (5 cil.), luchtvoorverwarmingsklep (diesel), 20A
34. Bobines, brandstofpomp (diesel), 10A
35. Motorsensorkleppen, relais airconditioning, 15 A
36. Motorregeleenheid (ECM), 10A

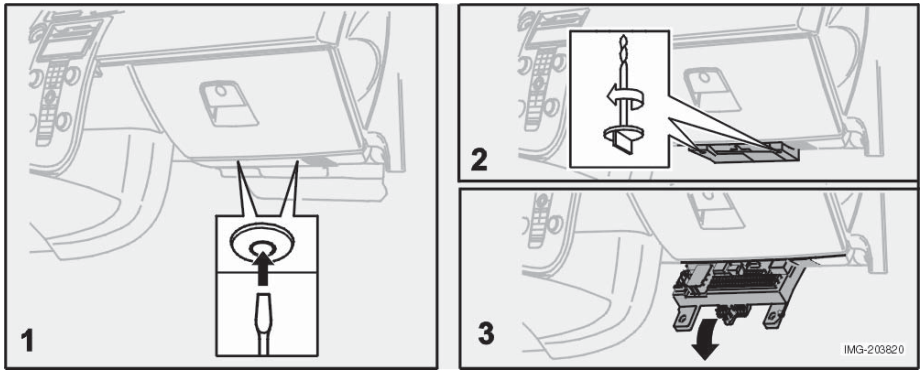

Relais- en zekeringenkastje in het passagierscompartiment

Het zekeringenkastje heeft ruimte voor 56 zekeringen. De zekeringen bevinden zich onder het dashboardkastje.

Er zitten reservezekeringen en een tangetje in het geïntegreerde relais- / zekeringenkastje in het motorcompartiment voor het verwijderen en vervangen van zekeringen.

Zekeringen vervangen:

1. Verwijder de interieurbekleding die het zekeringenkastje afdekt door eerst de middelste pennen in de bevestigingsclips (1) ongeveer 1 cm in te drukken en deze vervolgens naar buiten te trekken
2. Draai beide vleugelschroeven (terwijl u het zekeringenkastje op zijn plaats houdt) (2) linksom tot ze los zijn
3. Klap het zekeringenkastje (3) omlaag. Trek in de richting van de stoel tot hij niet meer verder kan. Klap volledig naar beneden. Het zekeringenkastje kan in zijn geheel losgehaakt worden.
4. Sluit het zekeringenkastje in omgekeerde volgorde.
5. Trek de middelste clips volledig uit de bevestigingsclip, zet de bekleding met de bevestigingsclips vast en druk de losse pennen weer in de bevestigingsclips. De bevestigingsclips zetten dan uit en houden daardoor de bekleding op zijn plaats.

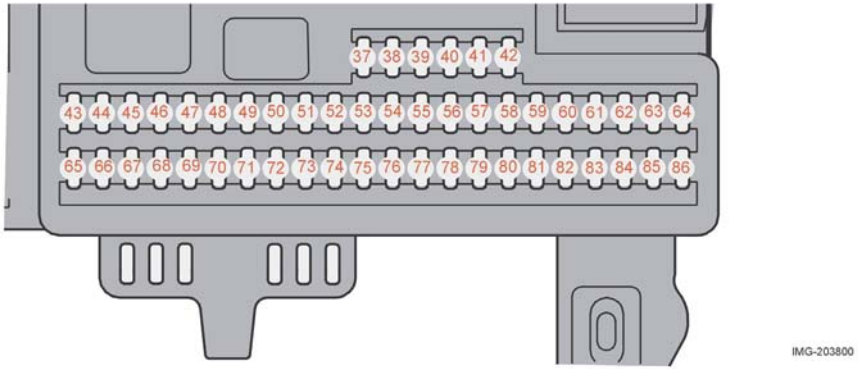

Zekeringstanden in het relais/ zekeringenkastje in het passagierscompartiment

37 Reservestand
38. Reservestand
39. Reservestand
40. Reservestand
41. Reservestand
42. Reservestand
43. Telefoon, audio, 15 A
44. SRS-systeem, 10 A
45. Elektrisch contact, achterbank, 15 A
46. Verlichting in het passagierscompartiment, in het dashboardkastje en bij de instap, 5 A
47. Verlichting in het plafond, buitenspiegels, 5 A
48. Ruitensproeier, wisser achterruit, 15 A
49. SRS-systeem, 10 A
50. Reservestand
51. Extra verwarming (Positieve temperatuurcoëfficiënt (PTC)) verlichting vóór, 10 A
52. ABS-systeem, 5 A
53. Stuurbekrachtiging, 10 A
54. Versnellingsbakregeleenheid (TCM), differentieeltandwiel, 10 A
55. Ontvanger afstandsbediening, 20 A
56. Accu opladen, 10 A
57. Computersysteem, remlichtschakelaar, 15 A
58. Groot licht rechts, verstraler, 7,5 A
59. Groot licht links, verstraler, 7,5 A
60. Stoelverwarming bestuurderszijde, 15 A
61. Stoelverwarming passagierszijde, 15 A
62. Schuifdak, 20 A
63. Elektrisch bedienbaar raam achter, rechterzijde, 20 A
64. Audio, 5 A
65. Infotainment, 5 A
66. Klimaatregeleenheid (CCM) / infotainmentregeleenheid (ICM), 10 A
67. Sub-bass, 15 A
68. Cruise control, 5 A
69. Klimaatregeling, regensensor, 5 A
70. Reservestand
71. Reservestand
72. Reservestand
73. Schuifdak, console voor interieurverlichting, herinneringssysteem veiligheidsgordels achter, 5 A
74. Relais brandstofpomp, 15 A
75. Reservestand
76. Reservestand
77. Elektrisch contact, bagageruimte, 15 A
78. Reservestand
79. Achteruitrijlampen, 5 A
80. Reservestand
81. Elektrisch bedienbaar raam achter, linkerzijde, 20 A
82. Elektrisch bedienbaar raam vóór, passagierszijde, 25 A
83. Elektrisch bedienbaar raam vóór, bestuurderszijde, 25 A
84. Elektrisch bedienbare passagiersstoel, 25 A

85. Elektrisch bedienbare bestuurdersstoel, 25 A
86. Relais interieurverlichting, elektrisch bedienbare stoelen, 5 A

Infotainment 164
Bedieningspaneel 165
Audiofuncties 167
Radiofuncties 169
Cd/MD (optie) 175
Cd-wisselaar (optie) 177
Menu-instellingen en menuselectie - Audio 179
Telefoon (optie) 181
Telefoonfuncties 183
Menu-instellingen en menuselectie - Telefoon 189

Infotainment

Audio- en telefoonsysteem (optie)

Het infotainmentsysteem bestaat uit een geïntegreerd audio- en telefoonsysteem. Het infotainmentsysteem kan handig en eenvoudig worden gebruikt met behulp van het algemene paneel of het toetsenblok op het stuur. Op het display van het bedieningspaneel staat altijd aangegeven welke functie er in gebruik is. Het systeem kan worden uitgerust met Dolby Surround Pro Logic II (optie). Dit zorgt voor een meer natuurlijke reproductie van geluid.

Er zijn drie audiosysteemniveaus:

- Performance:
  AM/FM radio, cd-speler, 4x25W, vier luidsprekers met groot bereik (of vier luidsprekers met groot bereik en twee hogetonenluidsprekers voor bepaalde landen).
- High Performance:
  AM/FM radio, cd-speler, 4x40W, acht luidsprekers (lage- en hogetonenluidsprekers in elk portier).
- Premium Sound:
  AM/FM radio, cd-wisselaar (zes cd's), 4x70W + 25W, Dolby Pro Logic II, 12 luidsprekers (lage, midden- en hoge tonen in de voorportieren, lage en hoge tonen in de achterportieren, lage en hoge tonen in de centrale luidspreker in het dashboard).

De exacte specificaties voor deze niveaus kunnen per land verschillen. Bepaalde niveaus worden niet in alle landen aangeboden. De optielijst (sub-bass, cd-/MD-speler, cd-wisselaars, telefoon, navigatie enz.) verschilt in de verschillende landen. Niet alle opties zijn beschikbaar op alle niveaus.

Bedieningspaneel

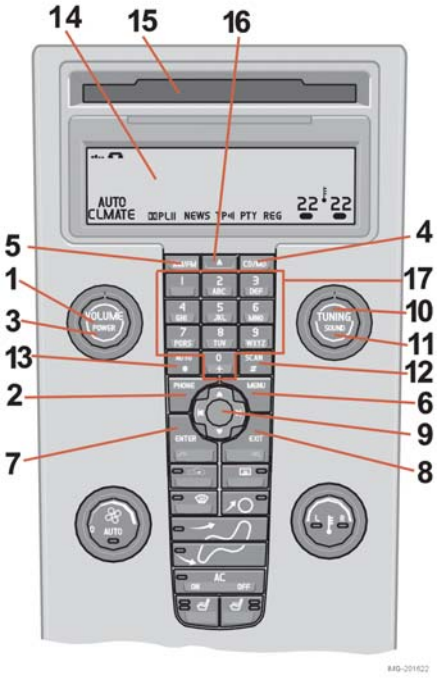

Bedieningspaneel middenconsole

1. POWER – Audio Aan/Uit
2. PHONE – telefoon aan/uit/stand-by
3. VOLUME - Regelt het volume
4. CD/MD – wisselt tussen cd of MD
5. AM/FM - Voorkeurtoets om te schakelen tussen FM1, FM2 en AM
6. MENU – Het hoofdmenu wordt geopend
7. ENTER - Menuopties kiezen, een keuze activeren of telefoon activeren die stand-by staat
8. EXIT - Terugbladeren in menu's, een keuze annuleren, de telefoon stand-by zetten of het voorgaande teken wissen bij invoer van cijfers en/of tekens.
9. Navigatieknop - blader omhoog of omlaag in de menu's, verander van nummer, zender of blader naar voren of naar achteren bij het invoeren van tekst en cijfers
10. TUNING - Van nummer of zender veranderen
11. SOUND - Geluidsinstellingen
12. SCAN - Automatisch zenders zoeken
13. AUTO - Zoeken en opslaan van de best doorkomende zenders
14. Display - Toont opties, menu's en informatie
15. Opening voor inleggen/uitwerpen
16. Uitwerpen – Cd/MD
17. Voorkeurtoetsen radiozenders/ keuzetoets sleuf cd-wisselaar (1–6), alfanumerieke toetsen voor de telefoon en sneltoetsen in menu's

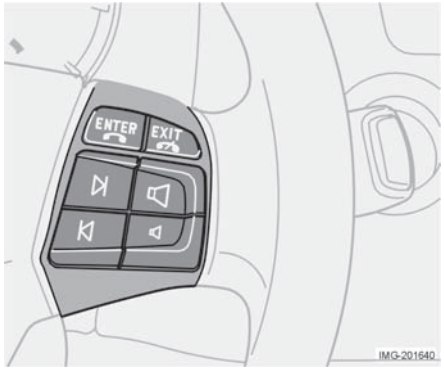

Toetsenblok op het stuurwiel

Toetsenblok op stuurwiel (optie)

Met de vier toetsen onder op het toetsenblok op het stuurwiel kunt u zowel het audiosysteem als de telefoon regelen. De functie van de toetsen hangt af van het systeem dat u geactiveerd heeft. Met het toetsenblok op het stuur kunt u het volume regelen en een andere zender (radio) of een ander nummer (Cd/MD) selecteren.
De telefoon moet worden geactiveerd om de telefoonfuncties met de pijltjestoetsen te kunnen bedienen. De telefoon moet stand-by staan om instellingen in het audiosysteem met behulp van deze knoppen te maken.
Houd één van de pijltjestoetsen ingedrukt om versneld voor- of achteruit te spoelen of de eerstvolgende doorkomende zender te zoeken.

Display

Op het display verschijnen de functies die in gebruik zijn, zoals menu's, berichten, telefoonnummers of instellingen. Overdag wordt de informatie tegen een lichte achtergrond getoond. In het donker wordt het tegen een donkere achtergrond getoond.
Maak het display met een droge en zachte doek schoon. Gebruik nooit een reinigingsmiddel.
Het display wordt ook gebruikt voor de klimaatregeling.

Het menu gebruiken

Druk op MENU om in het hoofdmenu te komen. De instellingen voor de bron van het audiosysteem (bijvoorbeeld radio) worden gekozen in het hoofdmenu. Er kunnen geen audio-instellingen gemaakt worden als het audiosysteem niet ingeschakeld is.

Het menu gebruiken:

- De navigatieknop gaat omhoog en omlaag in het menu.
- Wanneer u EXIT kort ingedrukt houdt, annuleert u een optie of gaat u een stap terug in het menusysteem.
- Wanneer u op ENTER drukt, bevestigt of selecteert u een optie of gaat u van een submenu naar het volgende submenu.

Audiofuncties

IMG-201661

Audiosysteem Aan/uit

Druk op de knop POWER om het audiosysteem in of uit te schakelen. Als u de motor afzet terwijl het audiosysteem actief is, zal het audiosysteem de volgende keer dat u de motor start opnieuw actief zijn.

Geluidsbron kiezen

Gebruik de snelkeuzetoetsen CD/MD en AM/FM om de geluidsbron te selecteren.

- Wanneer u op de toets AM/FM blijft drukken, loopt u de golflengten FM1, FM2 en AM door.

Op het display staat aangegeven welke geluidsbron u heeft gekozen.

Volumeregeling

Draai de volumeknop rechtsom of linksom om het volume te verhogen of te verlagen. De volumeregeling is oneindig te variëren. U kunt het volume ook verhogen of verlagen met het toetsenblok op het stuurwiel.

Pauzestand

Wanneer het volume op nul staat schakelt de CD/MD-speler naar de pauzestand. Activeer de speler in dat geval door het volume te verhogen.

Volumeregeling voor TP, PTY, nieuws en alarm

Als u naar een cd luistert op het moment dat de radio een verkeersbulletin ontvangt, wordt de cd-speler in de pauzestand gezet. Het bericht wordt weergegeven op het volume dat u van tevoren met de volumeknop heeft ingesteld voor het beluisteren van het bericht. Na berichtgeving wordt teruggekeerd naar de cd-spelerfunctie. Als u het volume tijdens de weergave van het bericht bijstelt, wordt het nieuwe volume opgeslagen en bij een volgend bericht opnieuw gehanteerd.

Geluidsinstelling

- Druk op SOUND
- Druk net zo lang op de toets SOUND totdat de aanduiding van de functie verschijnt die u wilt bijregelen. U heeft de keuze uit SUB-BASS (optie), TREBLE, FADER, BALANCE, CENTER (optie) en SURROUND (optie).
- Gebruik de TUNING-knop om het geluid in te stellen. Op het display verschijnt een schaal van MIN tot MAX. De functie is normaal gesproken op de middelste stand afgesteld.

Geluidsinstelling	Weergegeven in het display
Lage tonen	BASS
Hoge tonen	TREBLE
Balans tussen de luidsprekers links en rechts	FADER
Balans tussen luidsprekers voor en achter	BALANCE
Niveau voor lagetonenluidspreker (optie)	SUB-BASS
Niveau voor middenluidspreker (optie)	CENTRE
Niveau voor surround-geluid (optie)	SURROUND

U kunt het niveau van de middenluidspreker alleen bijstellen als u voor Dolby Pro Logic II (DPL II) of driekanaalsstereoweergave (3CH) heeft gekozen in het menu.

Het niveau voor de Sub bass kan alleen worden ingesteld als de sub bass wordt geactiveerd.

Dolby Pro Logic II (optie)

In combinatie met een middelste luidspreker in het midden van het dashboard zorgt Dolby Surround Pro Logic II voor een zeer realistische geluidsweergave.

De normale stereokanalen links en rechts worden dan opgedeeld in links-midden-rechts. Bovendien produceren de luidsprekers achter het zogeheten "Ambient Surround Sound".

Dolby Surround Pro Logic II werkt alleen wanneer u een cd, MD beluistert. Als u naar een AM- of FM-zender luistert, wordt u geadviseerd driekanaalsstereoweergave (3-CH) te kiezen. Dolby Surround Pro Logic II is alleen beschikbaar voor het hoogste audioniveau op het Premium Sound-systeem.

Het surround-geluid instellen:

1. Druk op MENU.
2. Selecteer het menu voor de huidige geluidsbron en druk op ENTER.
3. Selecteer Sound settings in het menu en druk op ENTER.
4. Kies voor Surround AM/FM of Surround CD/MD en druk op ENTER.
5. Kies voor Pro Logic II, 3 channel stereo of Off en druk op ENTER.

Het symbool voor Dolby PL II verschijnt op het display om aan te geven dat u voor Dolby Pro Logic II heeft gekozen.
Het symbool 3 CH verschijnt op het display, als u voor 3 channel stereo hebt gekozen.

Wanneer u voor OFF kiest, is de normale stereoweergave actief.

Dolby Surround Pro Logic II en het Dolby-symbool zijn het handelsmerk van Dolby Laboratories Licensing Corporation. Dolby Pro Logic II Surround Systeem is vervaardigd onder licentie van Dolby Laboratories Licensing Corporation.

Lagetonenluidspreker - Sub-bass

(accessoire)

Geeft een voller geluid en diepere bas aan het systeem:

1. Druk op MENU.
2. Selecteer het menu voor de huidige geluidsbron en druk op ENTER.
3. Selecteer sub bass en druk op ENTER. Een kruisje in het selectievakje (in het display) geeft aan dat dit geactiveerd is.

Equalizer, voor

(bepaalde modellen)

Fijn afstellen van het geluid in de voorste speakers:

1. Druk op MENU.
2. Selecteer het menu voor de huidige geluidsbron en druk op ENTER.
3. Selecteer Sound settings in het menu en druk op ENTER.
4. Kies voor Equalizer Voor en druk op ENTER.
5. Gebruik de navigatieknop of de TUNING-knop om het niveau in te stellen.
6. Gebruik de navigatieknop om de volgende frequentie te kiezen. Er kunnen vijf frequenties worden afgesteld.
7. Druk op ENTER om eventuele veranderingen op te slaan en de instelling te verlaten.
8. Druk op EXIT om deze instelling te verlaten zonder eventuele veranderingen op te slaan.

Equalizer, achter

(bepaalde modellen)

Fijn afstellen van het geluid in de achterste speakers:

1. Druk op MENU.
2. Selecteer het menu voor de huidige geluidsbron en druk op ENTER.
3. Selecteer Sound settings in het menu en druk op ENTER.
4. Kies voor Equalizer achter en druk op ENTER.
5. Gebruik de navigatieknop of de TUNING-knop om het niveau in te stellen.
6. Gebruik de navigatieknop om de volgende frequentie te kiezen. Er kunnen vijf frequenties worden afgesteld.
7. Druk op ENTER om eventuele veranderingen op te slaan en de instelling te verlaten.
8. Druk op EXIT om deze instelling te verlaten zonder eventuele veranderingen op te slaan.

Functies van de radio

Zenders zoeken

IMG-201661

1. Selecteer radiostand AM, FM1 of FM2 met behulp van de AM/FM-knop.
2. Druk de linker- of rechterpijl op de navigatieknop korte tijd in om de eerstvolgende sterke zender op te zoeken.
3. Druk weer op één van de pijlen om opnieuw te zoeken.

Handmatig zenders zoeken

Er zijn twee manieren om handmatig naar een zender te zoeken.

- Draai aan de knop TUNING om de gewenste frequentie te vinden.
- Druk op het linker- of rechterpijltje op de navigatieknop en houd deze toets ingedrukt. De radio zoekt langzaam in de gekozen richting en voert het tempo na een paar seconden op. Laat de toets los wanneer de gewenste frequentie op het display verschijnt.

Als de frequentie aangepast moet worden, druk dan kort op de pijltjestoetsen.

Zenders opslaan

U kunt als volgt een gekozen zender opslaan onder één van de voorkeurtoetsen 0-9:

1. Stel de gewenste radiozender in.
2. Druk op de knop waaronder de zender moet worden opgeslagen en houd deze ingedrukt. Het geluid is een paar seconden niet hoorbaar en Station stored verschijnt op het display.

In AM, FM1 en FM2 kunt u maximaal 10 zenders opslaan; er kunnen dus in totaal 30 zenders worden opgeslagen.

Automatisch zenders opslaan

Met deze functie kunt u automatisch tot tien goed te ontvangen AM- of FM-zenders opzoeken en deze opslaan in een afzonderlijk geheugen. Als er meer dan tien zenders gevonden worden, worden alleen de tien sterkste zenders geselecteerd. Deze functie is met name handig in gebieden waar u de radiozenders en hun frequenties niet kent.

1. Selecteer de radiostand met behulp van de AM/FM-knop.
2. Start het zoeken door Auto langer dan 2 seconden in te drukken.
3. Op het display verschijnt de tekst Autostoring, terwijl een aantal zenders met een krachtig signaal (maximaal 10) op de gekozen golflengte automatisch in het geheugen worden opgeslagen. Als er geen radiozender kon worden gevonden met een signaal dat krachtig genoeg is, verschijnt de tekst No stn found.

De opgeslagen zenders kunnen met behulp van de knoppen 0-9 worden gevonden. Wanneer de functie Autostore van de radio actief is, verschijnt de tekst Auto op het display. De tekst verdwijnt weer, wanneer u terugkeert naar de normale radiostand. Ga terug naar de standaard radiostand door op de AM/FM-knop of EXIT te drukken of door Auto korter dan 0,7 seconden in te drukken.

Ga terug naar de Autostore-stand:

- Druk voor de recent opgeslagen zenders kort op AUTO en selecteer dan het kanaal met behulp van de knoppen 0-9.

Zoeken

Een zender zoeken:

1. Selecteer de radiostand met behulp van de AM/FM-knop.
2. Druk op SCAN. De tekst Scan verschijnt op het display
3. Druk op de knop SCAN of op de knop EXIT om de instelling te verlaten.

Deze functie zoekt automatisch naar de volgende sterke signalen van AM- of FM-zenders. Wanneer de radio een zender heeft gevonden, wordt het zoeken ongeveer 8 seconden stopgezet. Vervolgens gaat het zoeken verder.

PI zoeken (automatisch zoeken naar zendmast)

PI search verschijnt in de display wanneer de ontvangst slecht is. De radio zoekt automatisch de sterkste zender voor het ingestelde radiokanaal. PI-searching Exit to cancel wordt weergegeven totdat een radiozender gevonden is of PI-searching wordt uitgeschakeld.

Radio Data System - RDS

RDS is een systeem dat radiozenders binnen een netwerk met elkaar verbindt. Het systeem wordt onder meer gebruikt om op de beste frequentie van een bepaalde zender afgestemd te blijven ongeacht de beluisterde zender of geluidsbron (zoals een cd). Het systeem wordt tevens gebruikt om verkeersinformatie te ontvangen en radioprogramma's van een bepaald type te vinden. Radiotekst is ook een onderdeel van RDS. Een radiozender kan informatie verzenden over de radio-uitzending.

LET OP! Bepaalde radiozenders gebruiken geen RDS of gebruiken alleen specifieke delen van de RDS uitzendmogelijkheden.

News

Programmagecodeerde berichten (zoals nieuws van RDS-zenders) onderbreken andere audiobronnen door de volume-instelling voor dit specifieke doel te gebruiken. Na afloop van het nieuwsbulletin hervat het audiosysteem de weergave van de voorgaande geluidsbron op het voorgaande volume.

News instellen:

1. Selecteer de radiostand met behulp van de AM/FM-knop.
2. Druk op MENU.
3. Selecteer het menu voor de huidige geluidsbron en druk op ENTER.
4. Selecteer News in het menu en druk op ENTER.
5. Kies News station.
6. Kies News vanuit huidige zender

News wordt weergegeven Als u een nieuwsbulletin voortijdig wilt afbreken, moet u op de toets EXIT drukken. De functie News blijft echter actief, zodat de radio op het volgende nieuwsbulletin wacht. Schakel de functie uit: Kies opnieuw News en druk op ENTER.

Selecteer Exit voor nieuws op de huidige zender.

1. Selecteer de radiostand met behulp van de AM/FM-knop.
2. Activeer de radiozender waarvan u het nieuws wilt ontvangen.
3. Druk op MENU.
4. Kies Advanced sound settings en druk op ENTER.
5. Kies News station en druk op ENTER.
6. Selecteer News van de huidige zender en druk op ENTER.

Verkeersinformatie - TP Station

Verkeersinformatie van RDS-zenders onderbreekt andere audiobronnen om uit te zenden. U ontvangt de verkeersinformatie op het volume voor het beluisteren van verkeersinformatie dat u van tevoren heeft ingesteld. Na afloop van de verkeersinformatie hervat het audiosysteem de weergave van de voorgaande geluidsbron op het voorgaande volume.

Verkeersinformatie instellen:

1. Druk op MENU.
2. Selecteer het menu voor de huidige geluidsbron.
3. Selecteer TP en druk op ENTER.

Wanneer de functie actief is, verschijnt de tekst TP op het display. Als de door u beluisterde zender verkeersinformatie kan doorgeven, staat er TP))) op het display. Als u verkeersinformatie voortijdig wilt afbreken, moet u op de toets EXIT drukken.
De functie TP blijft echter actief, zodat de radio op het volgende verkeersbulletin wacht.

Verkeersinformatie van een specifieke zender instellen:

1. Selecteer de radiostand met behulp van de AM/FM-knop.
2. Activeer de radiozender waarvan u de verkeersinformatie wilt ontvangen.
3. Druk op MENU. Selecteer het menu voor de huidige geluidsbron en druk op ENTER.
4. Selecteer Advanced radio settings in het menu en druk op ENTER.
5. Selecteer TP en druk op ENTER.
6. Selecteer TP Station en druk op ENTER.
7. Selecteer TP en huidige zender.

TP-zender uitschakelen :

1. Druk op MENU. Selecteer het menu voor de huidige geluidsbron en druk op ENTER.
2. Selecteer Advanced radio settings in het menu en druk op ENTER.
3. Selecteer TP en druk op ENTER.
4. Selecteer TP Station en druk op ENTER.
5. Selecteer TP from all stations en druk op ENTER.

TP searching

Met deze functie kunt u naar verkeersinformatie blijven luisteren tijdens ritten in verschillende gebieden en landen zonder dat u daarvoor zelf van zender hoeft te wisselen.

1. Druk op MENU.
2. Kies present source.
3. Selecteer Advanced radio settings in het menu en druk op ENTER.
4. Selecteer TP en druk op ENTER.
5. Selecteer TP searching en druk op ENTER.

Schakel de functie uit: Selecteer TP searching en druk op ENTER.

Radiotekst

Sommige RDS-zenders versturen informatie over programma-inhoud, artiesten, enz.

Geeft informatie weer met tekst in het display.

1. Druk op MENU. Selecteer het menu voor de betreffende geluidsbron. Druk op ENTER (de huidige geluidsbron staat altijd in het menu gemarkeerd als het audiosysteem aan is).
2. Selecteer Radio text in het menu en druk op ENTER.

Uitschakelen:
Selecteer opnieuw Radio text en druk op ENTER.

Alarm

Het alarm wordt automatisch uitgezonden. De functie kan niet worden gedeactiveerd. Er verschijnt ALARM! op het display van de radio, wanneer er een alarmmelding wordt verzonden. De functie wordt gebruikt om bestuurders over ernstige ongevallen of rampen te informeren.

Programmatype - PTY

Gebruik de PTY-functie om tussen de verschillende programmatypes te kiezen.

1. Druk op MENU. Selecteer het menu voor de huidige geluidsbron en druk op ENTER.
2. Selecteer PTY in het menu en druk op ENTER.
3. Selecteer Display PTY en druk op ENTER. Het PTY-type van de ingestelde radiozender verschijnt op het display.

LET OP! Niet alle radiozenders hebben een PTY-code.

Programmatype display weergegeven	**Wordt in het**
Current affairs	Current affairs
Information	Information
Sport	Sport
Education	Education
Theatre	Theatre
Culture and Art	Culture
Science	Science
Varied chat	Entertainment
Pop music	Pop music
Rock music	Rock music
Easy listening	Easy listening
Light classical	Light classical
Classical music	Classical music
Other music	Other music
Weather	Weather
Economics	Economics
For children	For children
Social questions	Social questions
Religion	Spiritual issues
Phone-in	Phone-ins
Travel and holiday	Travel and holiday

Leisure and hobby hobby	Leisure and
Jazz music	Jazz music
Country music	Country music
National music	National music
Golden oldies	Golden oldies
Folk music	Folk music
Documentary	Documentary

Zender met een bepaald programmatype zoeken

Over de hele bandbreedte zoeken:

1. Selecteer FM 1 of FM 2 en druk op de toets MENU.
2. Selecteer het menu voor de huidige geluidsbron en druk op ENTER.
3. Selecteer PTY en druk op ENTER.
4. Blader naar Select PTY en druk op ENTER.
5. Druk op ENTER om één of meer van de vermelde programmatypes te selecteren. Het symbool PTY gaat op het display branden als u uw eerste keuze maakt. De functie PTY van de radio staat vervolgens in stand-by.
6. Druk op EXIT om terug te gaan.
7. Selecteer Search PTY en druk op ENTER. Als de radio een zender met het gekozen programmatype heeft gevonden, wordt deze zender via de luidspreker weergegeven.
8. Als de radio een zender heeft gevonden die niet in de smaak valt, kunt u de radio verder laten zoeken met de linker- of rechterpijltjes op de navigatietoets.
9. Als er geen zender met het gekozen programmatype wordt gevonden, gaat de radio terug naar de vorige frequentie.

De functie PTY staat dan stand-by, totdat er een programma van het gekozen type wordt uitgezonden. Wanneer dat het geval is, gaat de radio automatisch over op de zender die het geselecteerde programmatype uitzendt.

Kies Reset all PTYs om de stand-by voor PTY uit te schakelen. Het symbool PTY verdwijnt dan van het display en de radio keert terug naar de normale stand.

PTY stand-by

Om de functie PTY van de radio stand-by te zetten moet u de stappen 1–6 herhalen.

Automatisch bijstellen-van de frequentie

De functie AF is normaal gesproken actief en zorgt ervoor dat de radio afstemt op de zender met het sterkste signaal voor de gekozen zender.

1. Druk op MENU. Selecteer het menu voor de huidige geluidsbron en druk op ENTER.
2. Selecteer Advanced radio settings in het menu en druk op ENTER.
3. Selecteer AF en druk op ENTER.

Opnieuw inschakelen: Selecteer AF en druk op ENTER.

Regionaal radioprogramma

De regionale functie is normaal gesproken uitgeschakeld. Wanneer de functie is ingeschakeld kan er naar een regionale zender worden geluisterd ondanks een zwak signaal.

Regionaal radioprogramma activeren:

1. Druk op MENU. Selecteer het menu voor de huidige geluidsbron en druk op ENTER.
2. Selecteer Advanced radio settings in het menu en druk op ENTER.
3. Selecteer Regional en druk op ENTER.
4. De tekst REG verschijnt op het display.

Uitschakelen:
Selecteer opnieuw REG en druk op ENTER.

EON - Local/Distant (Enhanced Other Networks)

Wanneer EON ingeschakeld is, worden radioprogramma's onderbroken voor verkeersinformatie en nieuwsuitzendingen.

EON staat normaal gesproken in de stand distant. De functie kent drie standen:

Local – Onderbreekt alleen als het

- signaal krachtig is.
- Distant – Onderbreekt zelfs als het signaal zwak is.
- Off – Niet ingeschakeld.

EON inschakelen:

1. Druk op MENU.
2. Selecteer het menu voor de huidige geluidsbron en druk op ENTER.
3. Selecteer Advanced radio settings in het menu en druk op ENTER.
4. Selecteer EON en druk op ENTER.
5. Selecteer Local, Distant of Off en druk op ENTER.

RDS-functies resetten

Herstelt alle fabrieksinstellingen voor de RDS-functies van de radio.

1. Druk op MENU. Selecteer het menu voor de huidige geluidsbron en druk op ENTER.
2. Selecteer Advanced radio settings in het menu en druk op ENTER.
3. Kies Reset in het menu en druk op ENTER.
4. Druk nogmaals op ENTER om uw keuze te bevestigen.

Cd/MD (optie)

Cd/MD-speler starten (optie)

Start de cd/MD-speler door op de toets CD/MD te drukken. Leg een disk in de speler.

Cd's

Als de kwaliteit van de cd niet voldoet aan de vereisten zoals beschreven in de norm EN60908 of als de opname met ondermaatse apparatuur is gemaakt, dan kan het geluid te wensen overlaten of zelfs helemaal uitblijven

BELANGRIJK!

- Speel uitsluitend cd's met een diameter van 12 cm af. Probeer nooit kleinere cd's af te spelen!
- Gebruik geen cd's met een opgeplakt etiket. Door warmteontwikkeling in de cd-speler kan het etiket losraken en schade aan de cd-speler veroorzaken.

Een ander nummer kiezen

Druk op de linker- of de rechterpijl op de navigatieknop om naar het vorige of het volgende nummer te gaan. Het display geeft het nummer aan dat wordt afgespeeld. De TUNING-knop (of toetsenblok in het stuurwiel) kan hier ook voor worden gebruikt.

Versneld vooruit/achteruit spoelen

Houd de linker- of rechterpijltjes op de navigatieknop ingedrukt om binnen een nummer of de hele cd te zoeken. Het zoeken gaat door zolang de knoppen ingedrukt worden gehouden.

Random

Met deze functie wordt een willekeurig nummer op de cd gekozen.

1. Druk op MENU. Selecteer het menu voor de huidige geluidsbron en druk op ENTER.
2. Kies Random in het menu en druk op ENTER.
3. De tekst RND staat op het display, zolang de functie actief is.

Kies opnieuw Random en druk op ENTER of druk op EXIT om uit te schakelen.

Scannen

Met scannen worden de eerste 10 seconden van ieder nummer afgespeeld.

1. Druk op SCAN.
2. Druk op EXIT om het nummer in kwestie af te spelen.

Cd-tekst

Sommige cd's hebben titelinformatie. De informatie wordt als tekst in het display weergegeven.

Cd-tekst activeren:

1. Druk op MENU. Selecteer het menu voor de huidige geluidsbron en druk op ENTER.
2. Kies Disc text in het menu en druk op ENTER.
3. Als er aanvullende informatie op de cd staat, verschijnt deze vervolgens op het display.

Uitschakelen:

- Selecteer Disc text en druk op ENTER.

Cd/MD uitwerpen

Druk op knop eject om de cd uit te werpen. In verband met de verkeersveiligheid blijft een uitgeworpen cd 12 seconden buiten de cd-speler. Daarna wordt de cd weer naar binnen getrokken en gaat de speler in de pauzestand. (niet van toepassing op MD). Druk op CD/MD om de speler opnieuw te activeren.

Cd-wisselaar (optie)

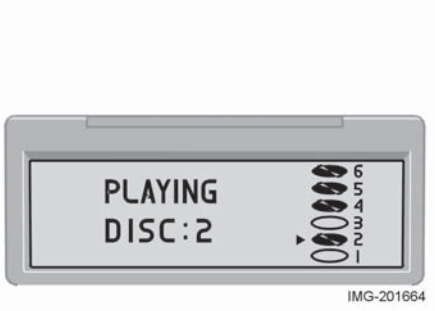

Cd-wisselaar starten

De cd-wisselaar biedt plaats aan maximaal zes cd's.

Cd-wisselaar starten:

1. Druk op de toets CD/MD.
2. Kies een lege sleuf met de toetsen 1-6 (of omhoog/omlaag met behulp van de navigatieknop). Op het display staat aangegeven welke sleuven leeg zijn.
3. Plaats een cd in de cd-wisselaar.

Zorg dat Insert disc op het display verschijnt voordat u een nieuwe cd in de speler plaatst.

Cd's

Als de kwaliteit van de cd niet voldoet aan de vereisten zoals beschreven in de norm EN60908 of als de opname met ondermaatse apparatuur is gemaakt, kan het geluid te wensen overlaten of zelfs helemaal uitblijven.

BELANGRIJK!

- Speel uitsluitend cd's met een diameter van 12 cm af. Probeer nooit kleinere cd's af te spelen!
- Gebruik geen cd's met een opgeplakt etiket. Door warmteontwikkeling in de cd-speler kan het etiket losraken en schade aan de cd-speler veroorzaken.

Sleuf kiezen

U kunt de cd die u wilt afspelen selecteren met de knoppen 1-6 of door op de pijl omhoog of omlaag op de navigatieknop te drukken. Op het display verschijnt het nummer van de geselecteerde cd en het gekozen nummer op deze cd.

Een ander nummer kiezen

Druk op de linker- of de rechterpijl op de navigatieknop om naar het vorige of het volgende nummer te gaan. Het display geeft het nummer aan dat wordt afgespeeld. De TUNING-knop (of toetsenblok in het stuurwiel) kan hiervoor ook worden gebruikt.

Versneld vooruit/achteruit spoelen

Houd de linker- of rechterpijltjes op de navigatieknop ingedrukt om binnen een nummer of de hele cd te zoeken. Het zoeken gaat door zolang de knoppen ingedrukt worden gehouden.

Scannen

Met scannen worden de eerste 10 seconden van ieder nummer afgespeeld.

1. Druk op SCAN.
2. Druk op EXIT om het nummer in kwestie af te spelen.

Random

De cd-speler speelt de nummers van de cd dan in een willekeurige volgorde af.

1. Druk op MENU. Selecteer het menu voor de huidige geluidsbron en druk op ENTER.
2. Kies Random in het menu en druk op ENTER.
3. Selecteer Single disc of All discs om de nummers op één van de cd's of op alle

cd's in de cd-wisselaar in een willekeurige volgorde te laten afspelen.
4. De tekst RND of RND ALL staat op het display zolang de functie actief is.

Druk op de rechterpijl op de navigatieknop om het volgende willekeurig gekozen nummer te kiezen. Uitschakelen: Druk op EXIT.

U kunt alleen het volgende willekeurige nummer op de huidige cd kiezen.

Cd-tekst

Sommige cd's hebben titelinformatie. De informatie wordt als tekst in het display weergegeven.

Cd-tekst activeren:

5. Druk op MENU. Selecteer het menu voor de huidige geluidsbron en druk op ENTER.
6. Kies Disc text in het menu en druk op ENTER.
7. Als er aanvullende informatie op de cd staat, verschijnt deze vervolgens op het display.

Uitschakelen:

- Selecteer Disc text en druk op ENTER.

CD - eject, 1 disc

Druk op de knop eject om de cd uit te werpen.

Om veiligheidsredenen blijft een cd 12 seconden buiten de speler. Daarna wordt de cd weer naar binnen getrokken en schakelt de speler over in de pauzestand. Druk op CD/MD om de speler opnieuw te activeren.

CD eject, all discs

Druk op de knop eject (langer dan 2 seconden) om de uitwerpfunctie te activeren. Het hele magazijn wordt geleegd, cd voor cd. Eject all staat in het display.
U kunt de uitwerpfunctie alleen activeren wanneer de auto stilstaat. De functie wordt onderbroken wanneer de auto beweegt. Om veiligheidsredenen blijft een cd 12 seconden buiten de speler. Daarna moet de cd worden verwijderd, anders wordt de functie geannuleerd.

Menu-instellingen en menuselectie - Audio

FM1/FM2 menu

1. News Off/On*
2. TP Off/On*
3. PTY
3.1. Select PTY
3.1.1. Reset all PTY's
3.1.2. Current affairs On*/Off
3.1.3. Information On/Off*
3.1.4. Sport On/Off*
3.1.5. Education On/Off*
3.1.6. Theatre On/Off*
3.1.7. Documentaries On/Off*
3.2. Search PTY
3.3. Display PTY On/Off
4. Radio text On /Off*
5. Advanced radio settings
5.1. TP
5.1.1. TP station
5.1.2. TP search Off/On*
5.2. News station
5.3. AF On*/Off
5.4. Regional On/Off*
5.5. EON
5.5.1. Off
5.5.2. Local
5.5.3. Distant*
5.6. Reset all
6. Sound settings
6.1. Surround AM/FM (optie)
6.1.1. Dolby Pro Logic II
6.1.2. 3 channel stereo
6.1.3. Off*
6.2. Surround CD/MD (accessoire*)
6.2.1. Dolby Pro Logic II
6.2.2. 3 channel stereo
6.2.3. Off
6.3. Sub-bass On*/Off (accessoire)
6.4. Equalizer front (bepaalde modellen)
6.5. Equalizer rear (bepaalde modellen)
6.6. Speed compensation
6.6.1. Low
6.6.2. Medium
6.6.3. High
6.7. Reset all
*Default/Factory settings

AM menu

7. Sound settings
7.1. Surround AM/FM (optie)
7.1.1. Dolby Pro Logic II
7.1.2. 3-channel stereo Off*
7.2. Surround CD/MD (accessoire)
7.2.1. Dolby Pro Logic II
7.2.2. 3 channel stereo
7.2.3. Off
7.3. Sub-bass On*/Off (accessoire)
7.4. Equalizer front (bepaalde modellen)
7.5. Equalizer rear (bepaalde modellen)
7.6. Speed compensation
7.6.1. Low
7.6.2. Medium
7.6.3. High
7.7. Reset all
* Default/Factory settings

Cd-menu

1. Random
2. News (Off*)
3. TP (Off*)
4. Sound settings
4.1. Surround AM/FM (optie)
4.1.1. Dolby Pro Logic II
4.1.2. 3 channel stereo
4.1.3. Off*
4.2. Surround CD/MD (accessoire)
4.2.1. Dolby Pro Logic II
4.2.2. 3 channel stereo
4.2.3. Off
4.3. Sub-bass (On*) (optie)
4.4. Equalizer front (bepaalde modellen)
4.5. Equalizer rear (bepaalde modellen)
4.6. Speed compensation
4.6.1. Low
4.6.2. Medium
4.6.3. High
4.7. Reset all
* Default/Factory settings

Menu cd-wisselaar

1. Random
1.1. Off*
1.2. One disc
1.3. All discs
2. News (Off*)
3. TP (Off*)
4. Disc text (Off*)
5. Sound settings
5.1. Surround AM/FM (optie)
5.1.1. Dolby Pro Logic II
5.1.2. 3 channel stereo
5.1.3. Off*
5.2. Surround CD/MD (accessoire)
5.2.1. Dolby Pro Logic II*
5.2.2. 3 channel stereo
5.2.3. Off
5.3. Sub-bass (On*) (optie)
5.4. Equalizer front (bepaalde modellen)
5.5. Equalizer rear (bepaalde modellen)
5.6. Speed compensation
5.6.1. Low
5.6.2. Medium
5.6.3. High
5.7. Reset all

* Default/Factory settings

Menu cd/MD

1. Random
2. News (Off*)
3. TP (Off*)
4. Disc text (Off*)
5. Sound settings
5.1. Surround AM/FM (optie)
5.1.1. Dolby Pro Logic II
5.1.2. 3 channel stereo
5.1.3. Off*
5.2. Surround CD/MD (accessoire)
5.2.1. Dolby Pro Logic II*
5.2.2. 3 channel stereo
5.2.3. Off
5.3. Sub-bass (On*) (optie)
5.4. Equalizer front (optie)
5.5. Equalizer rear (optie)
5.6. Speed compensation
5.6.1. Low
5.6.2. Medium
5.6.3. High
5.7. Reset all

* Default/Factory settings

Telefoonfuncties (optie)

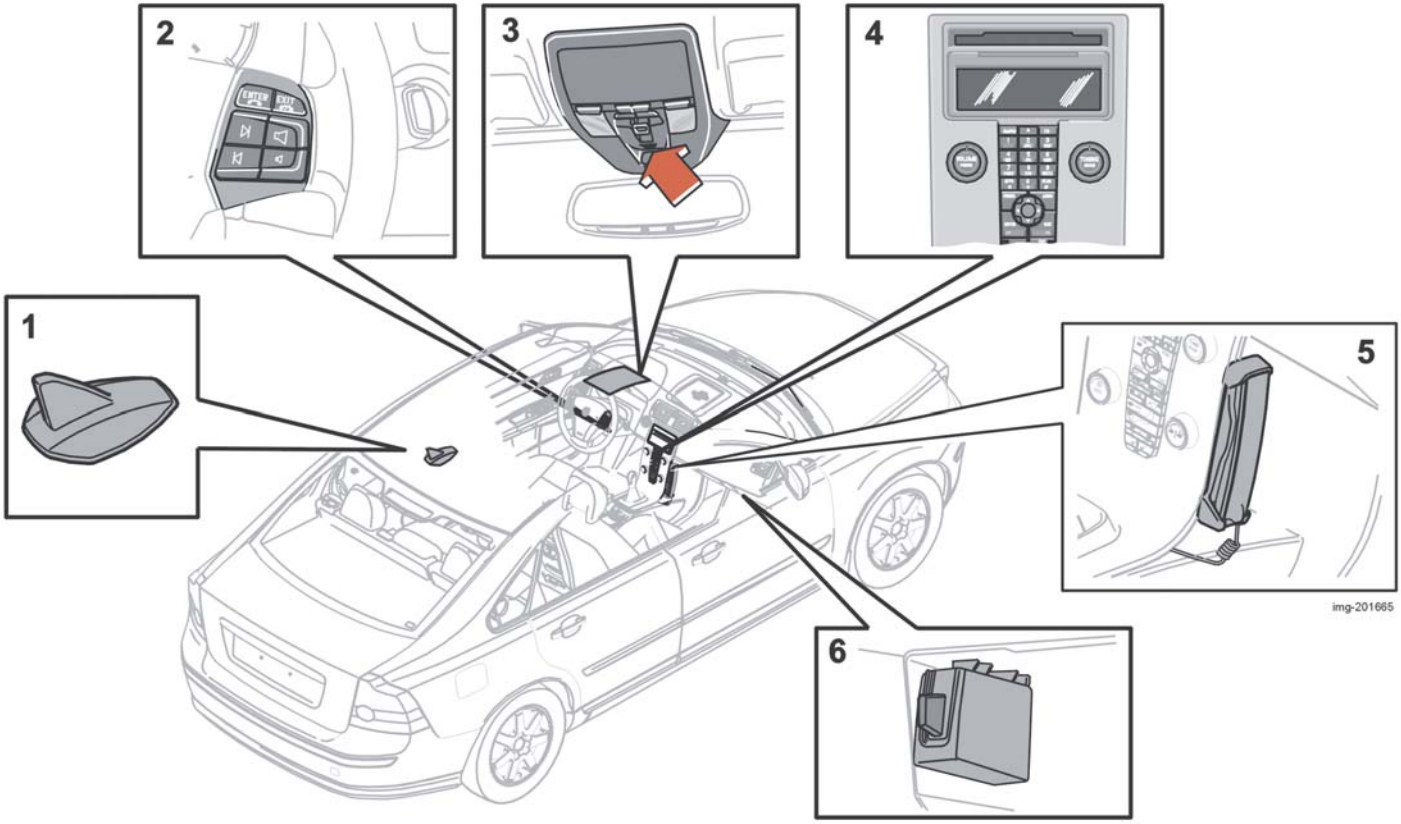

Onderdelen van het telefoonsysteem

1. Antenne
   De antenne zit op het dak.
2. Toetsenblok op het stuurwiel
   De meeste telefoonfuncties kunnen met het toetsenblok worden geregeld. Als de telefoon actief is, kunt u het toetsenblok alleen gebruiken voor de telefoonfuncties. Er staat altijd informatie over de telefoon in het display als de telefoon is geactiveerd.
3. Microfoon
   De microfoon voor handsfree bellen is in de dakconsole achter de achteruitkijkspiegel geïntegreerd.
4. Bedieningspaneel
   Alle functies van het telefoonsysteem (behalve het gespreksvolume) kunnen via het toetsenblok in het bedieningspaneel worden geregeld. Op het display verschijnen menufuncties, berichten, telefoonnummers, etc.
5. Handset (optie)
6. SIM-kaart-De SIM-kaart wordt in een houder in het handschoenenkastje geplaatst.

Algemene informatie

De verkeersveiligheid staat altijd voorop.

- Als u als bestuurder gebruik wilt maken van de handset, moet u de auto eerst op een veilige plaats parkeren.
- Schakel het telefoonsysteem uit tijdens het tanken.
- Schakel het systeem uit in gebieden waar met explosieven wordt gewerkt.
- Laat onderhoudswerkzaamheden aan de telefoon aan bevoegd onderhoudspersoneel over.

Noodoproepen

Ook zonder een SIM-kaart is het mogelijk het alarmnummer te bellen. Uw auto moet zich echter wel binnen het dekkingsgebied van een GSM provider bevinden.

Een noodoproep doen:

1. Activeer de telefoon.
2. Kies het alarmnummer van het land waarin u zich bevindt (binnen de EU: 112).
3. Druk op ENTER.

Luidspreker

Het telefoonsysteem maakt gebruik van de luidspreker in het bestuurdersportier (of van de middenluidspreker van het audiosysteem, voor zover aanwezig).

Telefoonfuncties

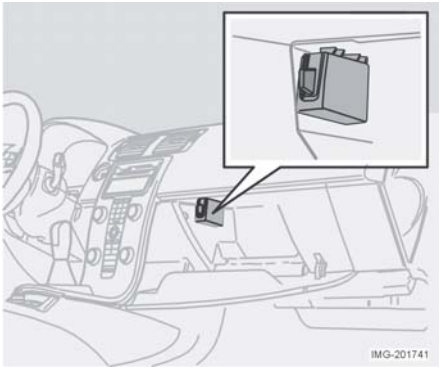

SIM-kaart

Het telefoonsysteem is alleen te gebruiken in combinatie met een geldige SIM-kaart (Subscriber Identity Module). De kaart is verkrijgbaar bij verschillende providers. Neem bij problemen met de SIM-kaart contact op met uw netwerkprovider.

Steek de SIM-kaart erin om de telefoon te kunnen gebruiken.

1. Schakel het telefoonsysteem uit.
2. Open het dashboardkastje en de afdekking voor de SIM-kaarthouder.
3. Trek de SIM-kaarthouder naar buiten.
4. Plaats de kaart met de metalen kant naar boven. Zorg dat de afgeschuinde hoek van de SIM-kaart op de juiste manier in de houder wordt geplaatst.
5. Druk de houder voorzichtig weer op zijn plaats.

Dubbele SIM-kaart

Veel providers bieden dubbele SIM-kaarten aan: één voor de autotelefoon en één voor een andere telefoon. Als u over dubbele SIM-kaarten beschikt, kunt u hetzelfde nummer voor twee verschillende telefoons gebruiken. Neem contact op met uw provider over de mogelijkheden en het gebruik van dubbele SIM-kaarten.

Specificaties

Vermogen	2W
SIM-kaart	Klein
Geheugenposities	255
SMS (Short Message Service)	Ja
Data/Fax	Nee
Dual band	Ja (900/1800)

Het aantal geheugenposities op de SIM-kaart verschilt afhankelijk van het abonnement.

IMEI-nummer

Om de telefoon te blokkeren moet u het IMEI-nummer van de telefoon aan uw provider doorgeven. Dit is een serienummer van 15 cijfers dat in de telefoon geprogrammeerd is. Toets *#06# op uw telefoon in om het nummer op het display te zien. Noteer het nummer en bewaar het op een veilige plaats.

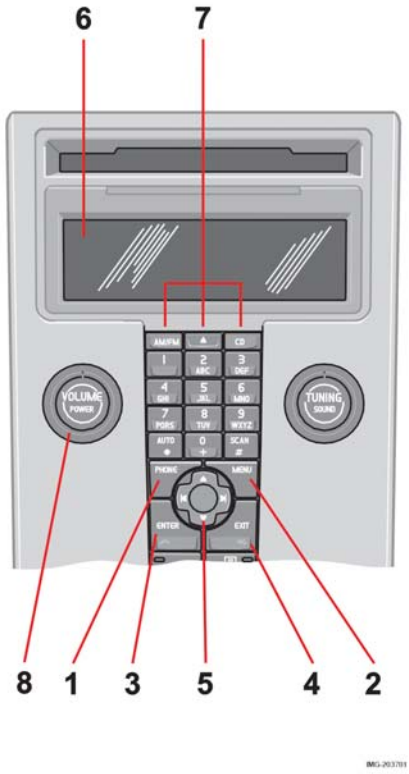

Bedieningspaneel middenconsole

1. PHONE – Aan/uit/stand-by.
2. MENU – Open het hoofdmenu
3. ENTER – Gesprekken beantwoorden, menuselecties uitvoeren of de telefoon activeren die stand-by staat Een korte druk op de knop ENTER geeft het laatst gebelde nummer weer.
4. EXIT – Een gesprek beëindigen/ weigeren, terugbladeren in menu's, een keuze annuleren of ingevoerde cijfers/ tekens wissen.
5. Navigatieknop - Blader omhoog of omlaag in de menu's, blader naar voren of naar achteren bij het invoeren van tekst en cijfers
6. Display
7. Alfanumerieke toetsen voor telefoon en sneltoetsen in menu's.
8. VOLUME – Regelt het achtergrondgeluid van de radio enz. tijdens een gesprek.

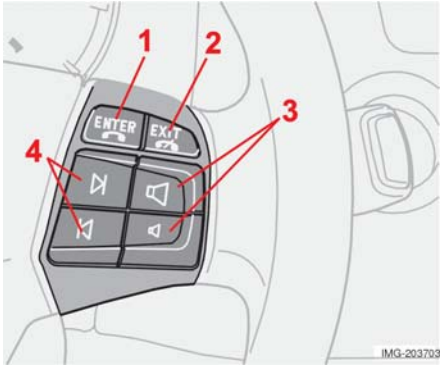

Toetsenblok op het stuurwiel

1. ENTER – Gesprekken beantwoorden, door het menu bladeren of de telefoon activeren die stand-by staat. Een korte druk op de knop ENTER geeft het laatst gebelde nummer weer.
2. EXIT – Een gesprek beëindigen/ weigeren, terugbladeren in menu's, een keuze annuleren of ingevoerde cijfers/ tekens wissen.
3. Volume - Gespreksvolume verhogen/ verlagen tijdens een gesprek.
4. Navigatieknop - Blader omhoog of omlaag in de menu's, blader naar voren of naar achteren bij het invoeren van tekst en cijfers.

In- en uitschakelen

Wanneer het telefoonsysteem actief is of de stand-by staat, staat er een hoorn op het display.
Als u het contact uitschakelt terwijl het telefoonsysteem actief is, zal het telefoonsysteem eveneens actief zijn wanneer u het contact opnieuw inschakelt. Wanneer u het telefoonsysteem heeft uitgeschakeld, kunt u geen gesprekken aannemen.

Activeren:

1. Druk op PHONE om het telefoonsysteem in te schakelen.
2. Voer de PIN-code in en druk op ENTER.

Uitschakelen:

- Houd PHONE ingedrukt om de telefoon uit te schakelen.

Stand-by:

- Druk kort op PHONE of op EXIT om de telefoon in stand-by te houden.
- Druk kort op PHONE om het telefoonsysteem opnieuw in te schakelen.

LET OP! Bij de audio-instelling Performance kunt u tijdens een telefoongesprek geen radioprogramma, cd, MD of verkeersbulletin beluisteren.

Volumeverlaging tijdens een telefoongesprek

Als de telefoon gaat terwijl u naar de radio luistert, wordt het volume verlaagd zodra u het gesprek aanneemt. Na afloop van het gesprek speelt de radio op het voorgaande volume verder. U kunt het radiovolume ook tijdens het gesprek bijstellen, waarna de radio na afloop van het gesprek op het nieuwe volume verder speelt. Het geluid van het audiosysteem kan ook helemaal worden uitgezet tijdens een telefoongesprek. Zie menu 5.5.3.
Deze functie geldt alleen voor het geïntegreerde telefoonsysteem van Volvo.

Stand-by

U kunt gesprekken aannemen terwijl het audiosysteem aan staat en er informatie van de geluidsbronnen van het audiosysteem op het display wordt weergegeven. De telefoon moet in geactiveerd zijn om de overige functies van het telefoonsysteem te gebruiken.

Sneltoetsen in menu's

In het menusysteem kunt u getallen in plaats van pijltjes gebruiken en ENTER om het juiste menu op het hoofdniveau van het menu te kiezen. Iedere menuoptie heeft een bepaald nummer. Het nummer van het geselecteerde menu staat samen met de naam van de menuoptie op het display weergegeven.

Traffic safety

Om veiligheidsredenen is het menusysteem niet toegankelijk bij snelheden hoger dan 8 km/u. Alleen de handelingen die in het menusysteem zijn gestart kunnen worden voltooid. De snelheidsbegrenzer kan worden ontkoppeld met menufunctie 5.6 1 Menu lock.

IDIS (Intelligent Driver Information System)

Met het IDIS-systeem kunt u de prioriteit van inkomende telefoongesprekken en SMS-berichten verlagen, zodat de bestuurder zich op het rijden kan concentreren. Inkomende gesprekken en SMS-berichten kunnen 5 seconden worden vertraagd voordat er verbinding is. De gemiste gesprekken verschijnen op het display. IDIS kan worden ontkoppeld met menufunctie 5.6.2

Bellen en gesprekken aannemen

Bellen:

- Kies het nummer en druk op ENTER op het toetsenblok op het stuurwiel of op het bedieningspaneel of pak de handset.

Een telefoongesprek aannemen:

- Druk op ENTER of (pak de handset). U kunt ook gebruik maken van Automatic Answer. Zie menuoptie 4.3.

Het geluid van het audiosysteem kan automatisch worden uitgeschakeld tijdens een telefoongesprek. Zie menuoptie 5.5.3.

Gesprekken beëindigen

Druk op EXIT op het toetsenblok van het stuurwiel of op het bedieningspaneel of leg de handset op. Het audiosysteem gaat weer in de voorgaande stand staan. U weigert inkomende gesprekken met een druk op de toets EXIT.

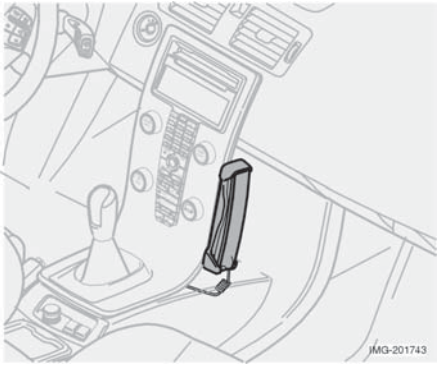

Handset (optie)

Bellen met de handset:

1. Voer het gewenste nummer in met het toetsenblok op het bedieningspaneel en neem de handset op om te bellen. Druk de handset in voordat u hem oppakt.
2. Het gesprek wordt geannuleerd als de handset in de houder wordt geplaatst.

U regelt het volume met de draaiknop op de zijkant van de handset.

Doe het volgende als u tijdens een lopend gesprek wilt overgaan op de handsfreefunctie zonder daarvoor het gesprek te beëindigen:

- Druk op de rechterpijl op het toetsenblok op het stuurwiel (of de menutoetsen in het bedieningspaneel) en kies Handsfree. Druk op ENTER en leg de handset terug in de houder. Als u de handset al uit de houder heeft gepakt, wordt het geluid via het handsfreesysteem doorgegeven. Druk op de toets MENU, ga naar Handset en druk op ENTER om het geluid over te brengen naar de handset.

Laatst gekozen nummer

De telefoon slaat automatisch de tien laatst gekozen telefoonnummers/namen op.

Het laatst gekozen nummer bellen:

1. Druk op ENTER op het toetsenblok op het stuurwiel of bedieningspaneel (in de actieve stand).
2. U kunt met de menuknoppen vooruit of achteruit bladeren door de laatst gekozen nummers. De nummers verschijnen op het display.
3. Druk op ENTER.

Verkort kiezen

De nummers die zijn opgeslagen in het telefoonboek kunt u aan een bepaalde voorkeuzetoets
(1–9) koppelen.

1. Selecteer Phone book in het menu en druk op ENTER.
2. Blader verder naar Speed dial, menu 3.4 en druk op ENTER.
3. Selecteer onder welk nummer u het nummer voor verkort kiezen wilt opslaan. Druk op ENTER om uw keuze te bevestigen.
4. Zoek de naam of het telefoonnummer van uw keuze op in het telefoonboek. Druk op ENTER om een keuze te maken.

Houd de gewenste voorkeuzetoets ongeveer twee seconden ingedrukt om te bellen of druk eerst kort op de voorkeuzetoets en daarna op de toets ENTER.

LET OP! Als de telefoon is ingeschakeld, duurt het even voordat verkort kiezen beschikbaar is. Menu 3.4.1 moet worden geactiveerd om een nummer voor verkort kiezen te gebruiken

Call waiting

Een tweetonig signaal tijdens een telefoongesprek geeft aan dat er nog een inkomend gesprek is. Het display toont: Answer? (Beantwoorden?)

Een telefoongesprek aannemen:

1. Druk op ENTER. Het huidige gesprek wordt in de stand hold (wacht) gezet.
2. Kies Hold/Resume om het gesprek af te ronden en terug te keren naar het gesprek dat in de wacht staat.

Het gesprek weigeren: Druk op EXIT.
Het huidige gesprek beëindigen: Druk op EXIT. U kunt deze functie uitschakelen in dit menu.

Functies tijdens lopende gesprekken

Verschillende functies zijn tijdens een gesprek beschikbaar.

Gebruik de navigatieknop om te bladeren en druk op ENTER om een keuze te maken.

Secret mode/ Secret mode off	Secret mode
Park/Resume	Kies of u het lopende gesprek in de wacht wilt zetten of hervatten.
Handsfree/ Handset	Gebruik de handset of de handsfreefunctie
Phone book	Toon het telefoonboek

Verschillende functies zijn beschikbaar tijdens een gesprek terwijl een ander gesprek in de wacht wordt gezet.

Gebruik de navigatieknop om te bladeren en druk op ENTER om een keuze te maken.

Secret mode/ Secret mode off	Secret mode
Handsfree/ Handset	Gebruik de handset of de handsfreefunctie
Three-way calling	Conferentiegesprek (heeft meer mogelijkheden)
Switch	Kiezen tussen twee gesprekken
Phone book	Toon het telefoonboek

Call volume

Regel het gespreksvolume tijdens het gesprek door op de toetsen met de grote of kleine luidspreker op het toetsenblok op het stuurwiel te drukken.

Wanneer de telefoon in de actieve stand staat, kunt u met het toetsenblok op het stuurwiel alleen de telefoonfuncties regelen.

De telefoon moet in stand-by staan om het audiosysteem met het toetsenblok op het stuurwiel te regelen.

Phone book

Telefoonnummers en namen kunt u in het geheugen van de telefoon zelf of in het geheugen op de SIM-kaart opslaan.

Als het nummer van de persoon die u belt in het telefoonboek staat, wordt de bijbehorende naam op het display weergegeven.

U kunt maximaal 255 namen in het geheugen van de telefoon opslaan.

Telefoonnummers met namen opslaan:

1. Druk op MENU.
2. Selecteer Telephone book en druk op ENTER.
3. Blader verder naar Enter item en druk op ENTER.
4. Voer een naam in en druk op ENTER.
5. Voer een nummer in en druk op ENTER.
6. Selecteer het menu waarin het opgeslagen moet worden en druk op ENTER.

Copy between the SIM card and Phone book

Kopiëren van de SIM-kaart naar de telefoonkaart:

- Kies MENU.
- Kies Phone book.
- Selecteer Copy all.
- Selecteer From SIM card to Phonebook en druk op ENTER.

Het is ook mogelijk om van de telefoonkaart naar de

SIM-kaart te kopiëren.

Erase names

Namen wissen uit het telefoonboek:

- Kies MENU.
- Kies Phone book.
- Kies Search.
- Geef de eerste letter van de naam (of de volledige naam) en druk op ENTER
- Blader naar de te wissen naam en druk op ENTER.
- Selecteer Erase om de naam te wissen.

Een naam/bericht invoeren

Druk op de toets met het juiste teken. Druk een keer voor het eerste teken, twee keer voor het tweede enzovoort. Druk op 1 voor een spatie.

1	spatie 1 - ? ! , . : " ' ( )
2	a b c 2 ä å à æ ç
3	d e f 3 è é
4	g h i 4 ì
5	j k l 5
6	m n o 6 ñ ö ò Ø
7	p q r s 7 ß
8	t u v 8 ü ù
9	w x y z 9
*	als u tweemaal achtereen hetzelfde teken van een toets wilt invoeren, moet u na de eerste maal op * drukken of enkele seconden wachten.
0	+ 0 @ * # & $ £ / %
#	om te wisselen tussen hoofdletters en kleine letters
EXIT	wis het laatst ingevoerde teken. Wanneer u de toets lang ingedrukt houdt, kunt u het nummer of de tekst in zijn geheel wissen.

Tekstinvoer onderbreken:

1. U kunt alle ingevoerde tekens wissen door lang op de toets EXIT te drukken.
2. Keer terug naar het menu door nogmaals lang op de toets EXIT te drukken.

Nummers uit het geheugen bellen

1. Druk op MENU
2. Blader naar beneden met de navigatietoets (of de knop met het linkerpijltje op het stuurwiel om het telefoonboek te doorzoeken).
3. Druk op ENTER. Blader naar de gewenste naar met de navigatietoets of toets de eerste letter van de naam in (of voer de volledige naam in). Druk op ENTER
4. Druk op ENTER om het geselecteerde nummer te bellen.

Menu-instellingen en menuselectie - Telefoon

Telefoonmenu

1. Call log. - CALL
1.1. Missed calls
1.2. Received calls
1.3. Outgoing calls
1.4. Erase list
1.4.1. All calls
1.4.2. Missed calls
1.4.3. Received calls
1.4.4. Outgoing calls
1.5. Call duration
1.5.1. Last call
1.5.2. Number of calls
1.5.3. Total time
1.5.4. Reset time
2. Berichten
2.1. Read
2.2. Write
2.3. Message settings
2.3.1. SMSC number
2.3.2. Validity period
2.3.3. Message type
3. Phone book
3.1. Enter item
3.2. Search
3.3. Copy all
3.3.1. SIM to telephone
3.3.2. Telephone to SIM
3.4. Speed dial
3.4.1. Active
3.4.2. Select number
3.5. Empty SIM
3.6. Empty telephone
3.7. Memory status
4. Call options
4.1. Transmit number
4.2. Call waiting
4.3. Automatic answer
4.4. Automatic redial
4.5. Call divert
4.5.1. All calls
4.5.2. When busy
4.5.3. No reply
4.5.4. Unobtainable
4.5.5. Fax calls
4.5.6. Computer calls
4.5.7. Cancel all diverts
5. Tel. settings
5.1. Network selection
5.1.1. Automaat
5.1.2. Manual
5.2. Language
5.2.1. English UK
5.2.2. English US
5.2.3. Español
5.2.4. Français CAN
5.2.5. Français FR
5.2.6. Italiano
5.2.7. Nederlands
5.2.8. Português BR
5.2.9. Português P
5.2.10. Suomi
5.2.11. Svenska
5.2.12. Dansk
5.2.13. Deutsch
5.3. SIM security
5.3.1. On
5.3.2. Off
5.3.3. Automaat
5.4. Change codes
5.4.1. PIN code
5.4.2. Telephone code
5.5. Volume
5.5.1. Ringer volume
5.5.2. Ringer tone
5.5.3. Mute radio
5.5.4. Message beep
5.6. Traffic safety
5.6.1. Menu lock
5.6.2. IDIS
5.7. Factory settings

Menuopties, beschrijving

Menu 1. Call log

1.1. Missed calls	Lijst van gemiste oproepen. U kunt de nummers bellen, wissen of toevoegen aan het telefoonboek.
1.2. Received calls	Lijst van ontvangen oproepen. U kunt de nummers bellen, wissen of toevoegen aan het telefoonboek.

1.3. Outgoing calls Lijst van gebelde nummers. U kunt de nummers bellen, wissen of toevoegen aan het telefoonboek.

1.4. Erase list Wis de lijst uit de menu's 1.1, 1.2 en 1.3 zoals onderstaand.
1.4.1. All
1.4.2. Missed
1.4.3. Received
1.4.4. Outgoing

1.5. Call duration Duur van alle gesprekken of van het laatste gesprek.
1.5.1. Last call
1.5.2. Number of calls
1.5.3. Total time
1.5.4. Reset time
U moet de telefooncode gebruiken om de timer op nul te kunnen stellen
(zie Menu 0,4)

Menu 2. Messages

2.1. Read Ontvangen tekstberichten. Kies of u deze wilt wissen, door wilt sturen, wijzigen of het hele bericht of een gedeelte daarvan wilt opslaan.

2.2. Write Schrijf een bericht met behulp van het toetsenblok. Kies of u het bericht wilt opslaan of versturen.

2.3. Message setting In dit menu kunt u het nummer van de postbus (SMSC-nummer) aangeven waarnaar u uw berichten wilt doorschakelen. U kunt tevens aangeven hoe lang uw berichten bewaard moeten worden in de mailbox.
2.3.1. SMSC number
2.3.2. Validity period
2.3.3. Message type
Neem contact op met uw netwerkbeheerder voor informatie over deze instellingen en voor een SMSC-nummer. U hoeft deze instellingen normaal gesproken niet te wijzigen.

Menu 3. Phone book

3.1. Enter item Opslaan van namen en nummers in het telefoonboek. Zie het hoofdstuk over het telefoonboek voor meer informatie.

3.2. Search Naar een naam in het telefoonboek zoeken

3.3. Copy all Telefoonnummers en namen op de SIM-kaart kopiëren naar het geheugen van de telefoon.
3.3.1. From SIM to telephone memory
3.3.2. From telephone to SIM memory.

3.4. Speed dial Een nummer dat in het telefoonboek is opgeslagen, kunt u aan een voorkeuzetoets met een bepaald nummer koppelen.

3.5. Empty SIM Kies deze om het gehele geheugen van de SIM-kaart te wissen

3.6. Empty memory Het hele telefoongeheugen wissen.

3.7. Memory status Geeft aan hoeveel posities zijn bezet door namen en nummers in het geheugen van de SIM-kaart en de telefoon. De tabel geeft aan hoeveel van de beschikbare plaatsen in gebruik zijn, bijv. 100 (250).

Menu 4. Call options

4.1. Transmit number Geef aan of uw eigen nummer wel of niet op het display van de ontvanger moet verschijnen. Neem contact op met uw provider voor een permanent geheim nummer.

4.2. Call waiting Geef aan of u wel of geen signaal wilt ontvangen, wanneer er tijdens een lopend gesprek een tweede oproep wacht.

4.3. Automatic answer Automatisch een inkomend gesprek aannemen:.

4.4. Redial Een nummer bellen dat eerder in gesprek was.

4.5. Transfer In dit menu kunt u aangegeven welke soorten oproepen moeten worden doorgeschakeld naar het gespecificeerde telefoonnummer en wanneer.
4.5.1. All calls (deze instelling is alleen van toepassing tijdens een gesprek)
4.5.2. When busy
4.5.3. No reply
4.5.4. Unobtainable
4.5.5. Fax calls
4.5.6. Computer calls
4.5.7. Cancel all diverts

Menu 5. Telephone settings

5.1. Network selection Geef aan of u automatisch of handmatig een netwerk wilt selecteren. De geselecteerde provider verschijnt tijdens het inschakelen van het telefoonsysteem op het display.
5.1.1. Auto
5.1.2. Manual

5.2. Language Selecteer de taal van de telefoon.
5.2.1. English UK
5.2.2. English US
5.2.3. Español
5.2.4. Français CAN
5.2.5. Français FR
5.2.6. Italiano
5.2.7. Nederlands
5.2.8. Português BR
5.2.9. Português P
5.2.10. Suomi
5.2.11. Svenska
5.2.12. Dansk
5.2.13. Deutsch

5.3. SIM security In dit menu kunt u aangeven of de invoer van de PIN-code actief of inactief moet zijn of automatisch moet verlopen.
5.3.1. On
5.3.2. Off
5.3.3. Automaat

5.4. Change codes Wijzig de PIN-code of telefooncode 5.4.1 PIN code
5.4.2. Telephone code (gebruik 1234 totdat u de code verandert in uw eigen code). U gebruikt de telefooncode om de timer op nul te kunnen stellen. Noteer de code en bewaar deze op een veilige plaats.

5.5. Volume 5.5.1. Volume. Het volume van het belsignaal aanpassen.
5.5.2. Ring tone. Er zijn zeven verschillende belsignalen.
5.5.3. Mute radio. On/Off
5.5.4. Message beep

5.6. Traffic information De snelheidsfunctie uitschakelen; de hele menuselectie kan dan tijdens het rijden worden uitgevoerd.
5.6.1. Menu lock
5.6.2. IDIS
De IDIS-functie kan worden uitgeschakeld. Inkomende gesprekken worden niet vertraagd ongeacht of er nu met de auto gereden wordt of niet.

5.7. Factory settings Terug naar fabrieksinstellingen systeem.

Typeaanduidingen 192
Maten, gewichten, hoeveelheden 193
Smeermiddelen 195
Katalysator 197
Brandstof 198
Elektrisch systeem 199
Motorspecificaties 200

Typeaanduidingen

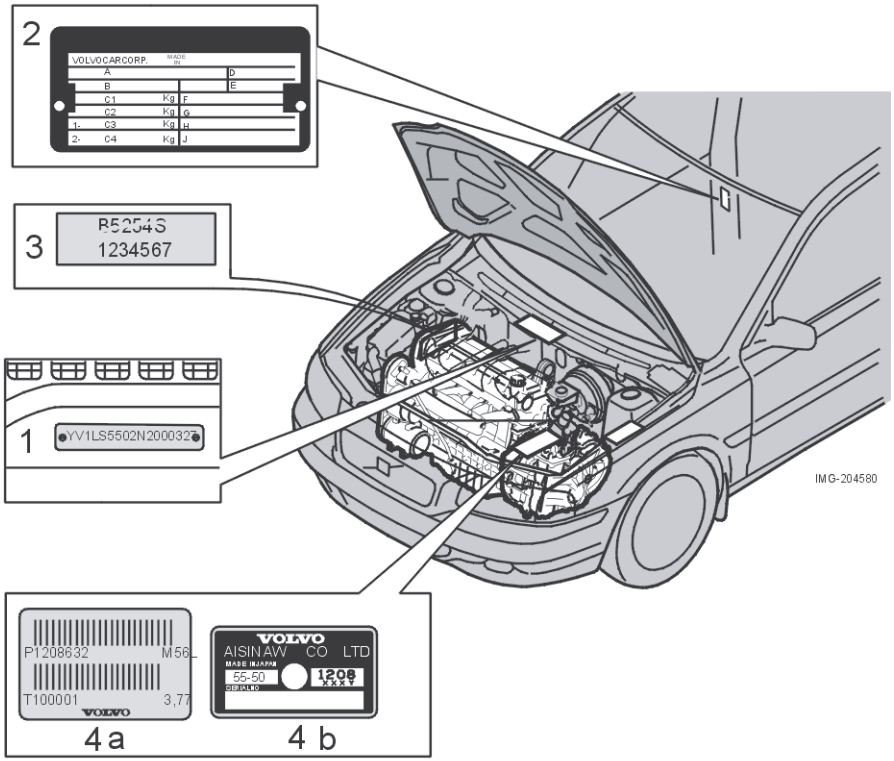

Wanneer u contact opneemt met de Volvo-reparateur of vervangingsonderdelen en accessoires wilt bestellen, kan het handig zijn als u de typeaanduiding, het voertuigidentificatienummer en het motornummer van de auto bij de hand heeft.

1. Het voertuigidentificatienummer, VIN, (aanduidingen voor het type en het modeljaar en het chassisnummer) is in het motorcompartiment onder de voorruit gedrukt.
2. Typeaanduiding, chassisnummer, maximaal toelaatbare gewichten, kleurcodes voor de lak en bekleding, en typegoedkeuringsnummer (op de rechter B-stijl).
3. Typeaanduiding van de motor, onderdeel- en serienummer (op de rechterzijde van de motor)
4. Typeaanduiding en serienummer van de versnellingsbak,
   (a) handgeschakelde versnellingsbak (voor)
   (b) automatische versnellingsbak (bovenop).

Maten, gewichten, hoeveelheden

Maten

Lengte:	447 cm
Breedte:	177 cm
Wielbasis:	264 cm
Spoorbreedte, vooras:	154-155 cm
Spoorbreedte, achteras:	153-154 cm

Gewicht

1. Max. totaalgewicht
2. Max. treingewicht (auto+aanhanger)
3. Max. voorasdruk
4. Max. achterasdruk

Toelaatbaar gewicht (zonder bestuurder) = Totaalgewicht - Remgewicht
Gewichtspecificaties kunt u op de rechter B-stijl vinden.

Max. belasting, zie kentekenbewijs	
Max. dakbelasting:	75 kg
Max. aanhangergewicht:	1.500 kg

Hoeveelheden

Brandstoftank	**liter**
Benzine	62
Diesel	52

Motorolie (met vervanging filter)	**liter**
2.4 + 2.4i	ca. 5,8
T5	ca. 5,8
2.0D	ca. 5,5

Versnellingsbakolie	**liter**
Handmatige vijfversnellingsbak	ca. 2,1
Handmatige zesversnellingsbak	ca. 2,0
Handmatige zesversnellingsbak diesel	ca. 1,7
Automaat	ca. 7,0

Diversen	liter
Sproeiervloeistofreservoir,	
4-cil +	4
diesel 5-cil.	6,5
Airconditioning	**gram**
Compressorolie	180-200
Koelmiddel	500-600

Koelsysteemstang

Motor	liter
5 cil, handgeschakelde versnellingsbak	ca. 8,0
5 cil, automatische versnellingsbak	ca. 8,5
4 cil. Diesel	9.5

Alle koelsystemen zijn gesloten overdruksystemen. De thermostaat gaat open bij 90 °C voor benzinemotoren en bij 82 °C voor dieselmotoren.

Smeermiddelen

Oliekwaliteit

Benzinemotoren

Aanbevolen oliekwaliteit: ACEA A1/B1
Motorolie met kwaliteitsaanduidingen ACEA A3/B3/B4 of ACEA A5//B5 kan ook worden gebruikt.

Dieselmotoren

Aanbevolen oliekwaliteit:
WSS-M2C913B

BELANGRIJK!

Voeg geen extra toevoegingsmiddelen aan de olie toe. Ze kunnen de motor beschadigen.

Volvo adviseert de olieproducten van Castrol®.

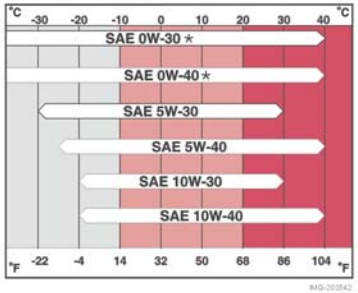

Viscositeit, (de tabel gaat uit van een constante luchttemperatuur)

Viscositeit

* Motorolie met een viscositeitsindex van 0W–30 en 0W–40 moet voldoen aan de eisen van ACEA A3/B3/B4 of A5/B5.

Extreme rijomstandigheden

Onder extreme rijomstandigheden die tot een abnormaal hoge olietemperatuur of olieverbruik leiden, zoals wanneer u in de bergen rijdt en veelvuldig op de motor afremt of op hoge snelheden over de autosnelweg rijdt.

Benzinemotoren

Aanbevolen oliekwaliteit: ACEA A5/B5

Motorolie van kwaliteit ACEA A3/B3/B4 kan ook worden gebruikt. Oliesoorten met een viscositeitsindex van 0W–30 en 0W–40 moeten voldoen aan de eisen van deze oliekwaliteit.
Kies onder extreme rijomstandigheden voor een volledig synthetische motorolie die de motor van extra bescherming voorziet.

Dieselmotoren

Aanbevolen oliekwaliteit: WSS-M2C913B

Versnellingsbak

Handgeschakelde versnellingsbak
(benzinemotoren)
Gebruik alleen versnellingsbakolie van Volvo of gelijkwaardige producten met dezelfde specificaties.

Handgeschakelde versnellingsbak
(dieselmotoren)
Gebruik uitsluitend versnellingsbakolie WSD-M2C200-C.

BELANGRIJK!

Castrol's® versnellingsbakolie mag niet worden vermengd met andere versnellingsbakolie.

Automatische versnellingsbak

Gebruik alleen versnellingsbakvloeistof die door Volvo wordt aanbevolen. Meng de olie niet met andere soorten olie.

BELANGRIJK!

Als u twijfelt over de juiste oliekwaliteit, neem dan contact op met een Volvo-reparateur.

Stuurbekrachtiging

Vloeistofkwaliteit:	Gebruik alleen stuurbekrachtigingsolie van Volvo of andere producten met vergelijkbare specificaties.
Hoeveelheid:	
het systeem:	ca. 1,2 liter
het reservoir:	ca. 0,2 liter

Remvloeistof

Vloeistoftype:	Remvloeistof DOT 4+
Hoeveelheid:	ca. 0,6 liter

Airconditioning

Koelmiddel	R134a
Hoeveelheid	500-600 g*
Compressorolie	PAG
Hoeveelheid	180-200 g*

* Het gewicht is afhankelijk van het type motor. Neem contact op met een Volvo-reparateur voor de juiste informatie.

Katalysator

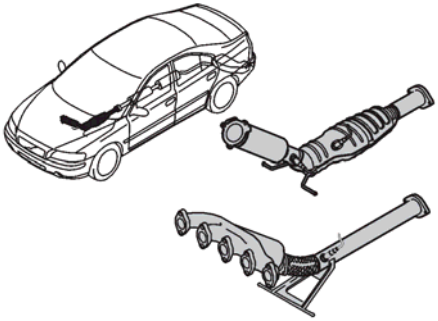

Katalysator

De driewegkatalysator vormt een aanvulling op het uitlaatsysteem. Hij heeft tot taak de uitlaatgassen te reinigen. De driewegkatalysator bestaat voornamelijk uit een behuizing met daarin twee zogeheten monolieten, die zo ontworpen zijn dat de uitlaatgassen er via een netwerk van kanalen doorheen stromen. De wanden van deze kanalen zijn bekleed met een dun laagje platina, rhodium en palladium. Deze edelmetalen hebben een katalytische werking, d.w.z. ze versnellen een chemische reactie zonder dat ze daar actief aan deelnemen.

Lambdasonde™ verwarmde zuurstofsensor

De lambdasonde maakt deel uit van het regelsysteem dat tot taak heeft de uitstoot te beperken en het brandstofverbruik te verbeteren.

Een lambdasonde (zuurstofsensor) registreert het zuurstofgehalte van de uitlaatgassen die uit de motor komen. Deze waarden worden doorgegeven aan het elektronische systeem dat continu de injectoren regelt. De verhouding lucht/brandstof wordt continu aangepast. Deze aanpassingen zorgt voor de ideale omstandigheden voor een effectieve verbranding en vermindert samen met de driewegkatalysator de schadelijke stoffen in de uitlaatgassen (koolwaterstoffen, koolmonoxide en stikstofoxiden).

Brandstof

Brandstofverbruik en uitstoot van kooldioxide

Motor	Versnellingsbak	Verbruik in liter/100 km	Uitstoot van kooldioxide (CO^2) g/km
2.4i	Handgeschakeld 5	8,5	203
	Automaat	9,1	217
2.4	Handgeschakeld 5	8,4	199
	Automaat	9,1	217
T5	Handgeschakeld 6	8,7	208
	Automaat	9,4	224
2.0D	Handgeschakeld 6	5,6	148

De officiële brandstofverbruikcijfers zijn gebaseerd op een gestandaardiseerde rijcyclus conform de EU-richtlijn 80/1268 voor voertuigen met verbrandingsmotoren. De cijfers van het brandstofverbruik kunnen wijzigen als de auto is voorzien van extra opties die van invloed zijn op het gewicht van de auto. Ook de rijstijl en andere niet-technische factoren kunnen van invloed zijn op het brandstofverbruik. Het verbruik wordt hoger en het vermogen lager bij het rijden op brandstof met een octaangetal van 91 RON.

Benzine

De motor loopt op benzine met een octaangetal van 91, 95 en 98 RON.

- 98 (RON) wordt geadviseerd voor een maximaal rendement bij een minimaal brandstofverbruik.
- 95 RON kan worden gebruikt onder normale rijomstandigheden.
- 91 RON kunt u beter alleen in uitzonderingsgevallen gebruiken. De motor loopt bij gebruik van deze brandstofkwaliteit echter geen schade op.

Standaard DIN 51600. Min. octaangehalte 91 RON Ongelood.

Diesel

Standaard SS-EN 590.

Elektrisch systeem

Algemene informatie

12-voltsysteem met een wisselstroomdynamo en spanningsregelaar. Enkelpolig systeem waarbij het chassis en het motorblok als fungeren. De minpool is verbonden met het chassis.

Accu

Spanning	12 V	12 V	12 V
Koudestart capaciteit (CCA)	520 A	600 A*	700 A**
Reserveca paciteit (RC)	100 min.	120 min.	150 min.

* Auto's uitgerust met audioniveau High Performance.

** Dieselauto's met audioniveau Premium Sound, brandstofkachels, Telematic, RTI of Mobile Office. Als u de accu moet vervangen, moet u erop letten dat de nieuwe accu dezelfde koudestartcapaciteit en reservecapaciteit als de originele accu heeft (zie de sticker op de accu).

Dynamo[1] max. stroomsterkte	120/150 A
Startmotor, vermogen	1,4/1,9 kW

Gloeilampen

Gloeilampen	Vermogen	Contact
Dimlicht	55 W	H7 LL
Groot licht	55 W	HB3
Bi-Xenon (optie)	35 W	DS
Mistlampen	55 W	H11
Parkeerlichten vóór	5 W LL	BAY15d
Richtingaanwijzer	5 W	W 2,1 x 9,5d
Richtingaanwijzers, vóór (oranje)	21 W	BAU 15s
Richtingaanwijzers, achter (oranje)	21 W	BAU 15s
Parkeerlicht vóór, achter	5 W LL	BA 15
Remlicht	21 W LL	BA 15
Achteruitrijlicht	21 W LL	BA 15s
Mistachterlicht	21 W LL	BA 15s
Kentekenplaatverlichting	5 W	W 2,1 x 9,5d
Instapverlichting	5 W	SV 8,5
Bagageruimte	5 W	SV 8,5
Verlichting dashboardkastje	3 W	BA 9
Make-upspiegel	1,2 W	SV 5,5

[1] Afhankelijk van motorvariant

Motorspecificaties

	2.4i B5244S4	2.4 B5244S5	T5 B5254T3	2,0 D D4204T
Vermogen (kW bij omw/s)	125/100	103/83	162/83	100/67
Vermogen (pk/omw)	170/6000	140/5000	220/5000	136/4000
Koppel (Nm bij omw/s)	230/73	220/67	320/25-80	340/33
Koppel (kpm bij omw/min)	23,4/4400	22,4/4000	32,6/1500-4800	34,7/2000
Aantal cilinders	5	5	5	4
Cilinderboring (mm)	83	83	83	85
Slaglengte (mm)	90	90	93,2	88
Cilinderinhoud (dm^3 of liters)	2,44	2,44	2,52	2,00
Compressieverhouding	10,3:1	10,3:1	9,0:1	18,5:1
Bougies:				
Elektrodeafstand (mm)	1,2	1,2	0,7-0,8	
Aanhaalmoment (Nm)	30	30	30	

A

Aanhanger, controlesymbool 36
Aanhangergewicht 110
Aansteker 40
ABS, controlesymbool 36
ABS-systeem 103
Accu, overbelasting 94
Accu, vervangen 150
Achteruitkijkspiegel 52
Afneembare trekhaak 114
Airbag 17, 19
Airbag, controle 27
Airbag, controlesymbool 37
Airconditioning, ECC 64
Alarm 90
Alarm-LED 90
Alarmlichten 48
Alarmsignalen 91
Alarmtest 91
Aluminium velg 122
Antenne 181
Antiblokkeerremmen 103
Antislipregeling 105
Audio, bedieningspaneel 165
Audio, display 166
Audio, menubediening 166
Audiosysteem 164
Auto, ECC 64
Automatisch opnieuw vergrendelen 87
Automatische wasstraat 134
Autowasstraat 134

B

Banden en rijgedrag 120
Banden met ‘spikes’ 121
Banden, nieuw 120
Bandenspanning 123
Bekleding reinigen 134
Berging 107
Beveiliging tegen overbelasting 56
Bewegingssensor 91
Blokkering achteruitversnelling, vijfversnellingsbak 98
Brandstofkachel 70
Brandstofsysteem 144
Buitenspiegels, buitenste 53

C

Cd-, MD-functies 175
Condensatie in het brandstoffilter 144
Contactsleutel 96
Cruise control 45

D

De auto schoonmaken 134
Diesel 95
Dolby Surround Pro Logic II 168
DSTC 105
Dynamo, controlesymbool 37

E

Een lekke band repareren 128
Elektrisch bedienbare ramen 50
Elektrisch bedienbare stoel 73
Elektrisch contact 40
Elektrisch kinderslot 89
Elektrisch verwarmde achterruit 66
Elektrisch verwarmde voorstoelen 66
Entertainment 164
Equalizer 168
Extra verwarming, diesel 70

F

Filter in het passagierscompartiment 60
Frequentie bijstellen 173
Functies van de cd-wisselaar 176

G

Geïntegreerd kinderzitje. 31
Geheugenfunctie in de afstandsbediening ... 73
Geluidsinstelling 167
Gevarendriehoek 81
Gladde oppervlakken 94
Gloeilampen, vervangen, vóór 152
Gordelwaarschuwing, controlesymbool ...37

H

Handrem 36, 49

Het alarm testen 91
'Home safe'-verlichting 43
Hoofdsteunen, WHIPS 23

I

Immobilizer 84, 96
Informatiedisplay 39
Instrumentenverlichting 41
ISOFIX 31

K

'Kickdown' 102
Kinderen en veiligheid 28
Kinderen in de auto, plaats 30
Kindersloten, handmatig 89
Kinderzitje 20, 30, 31
Kinderzitje en airbag 28
Kinderzitje en WHIPS-systeem 24
Kleurcode 136
Koelsysteem 94
Koelventilator 142
Koelvloeistofreservoir 146
Kofferbakdeksel 87
Kompas kalibreren 52
Koplampen 41
Koplamphoogteverstelling 41
Koplampsproeiers 46
Koppelingsvloeistof, reservoir 142, 147
Koude start 100

L

Lak, het begin van roest 136
Lastdrager 117
Lastogen 80
Lege brandstoftank 144
Lekke band 128
Lijst met afmetingen 120
Luchtdruk 123
Luchtkwaliteitssysteem 65

M

Magnetische zones 53
Make-upspiegel 75
Menuopties audio 178
Microfoon 181
Mistachterlicht 42
Mistlamp, controlesymbool 36
Mistlampen 41, 154
Montagevoorschriften, kinderzitjes 32

N

News 170
Noodoproepen 181

O

Olie en oliefilter 145
Oliekoeler 111
Oliekwaliteit, viscositeit 195
Onderhoud van de accu 149
Onderhoud, roestwering 137
Ontdooier, AC 62
Ontdooier, ECC 65
Ontvetten 134
Opblaasgordijn ('Inflatable Curtain'-systeem) 22
Opblaasgordijnen ('Inflatable Curtain'-systeem) 27
Oververhitting 94

P

Peilstok voor motorolie 142
PI zoeken 170
Poets en zet in de was 135
Programmatype 172

R

Radiateur 142
Radiotekst 172
'Rape Methyl Ester' (biodiesel) 144
Recirculatie 65
Regensensor 46
Rembekrachtiging 103
Remcircuits 103
Remsysteem 37, 103
Remvloeistof, reservoir 142, 147
Reservewiel 122
Richtingaanwijzers 43
RME ('Rape Methyl Ester' of biodiesel) 144
Rugleuning, afstellen 72

Ruitensproeiers 46

S

Schakelstanden, vijfversnellingsbak 98
Schakelstanden, zesversnellingsbak .98, 99
Schuifdak 55
Serviceprogramma 140
Servicesleutel 85
SIM-kaart 182
SIPS-airbag 20
SIPS-airbags 20
SIPS-systeem 21
Sleepoog 107
Slepen 107
Sleutel 85
Slijtage-indicatoren 120
Slipregeling 105
Sneeuwkettingen 121
Sproeiervloeistof, bijvullen 146
SRS, symbool 37
SRS-systeem 19
Stabiliteitssysteem 105
Stadslichten 41
Stalen velgen 121
Starten met hulpaccu 109
STC 105
STC/DSTC, controlesymbool 36
Steenslagplekken en krassen 136
Stoel met WHIPS-systeem 23
Stoelafstelling 72
Stoelinstelling 23
Stroomverbruik 94
Stuurbekrachtigingsvloeistof 147
Symbolen 149

T

Tanken 95
Tankvulklep 41
Telefoon, bedieningspaneel 183
Telefoonmenuselectie 188
Telefoonsysteem 181
Temperatuur, ECC 66
Temporary spare (compact reservewiel) 122
Toetsenblok 166, 181
TP searching 172
Tractieregeling 105
Traffic information 170
Trekhaak 110, 112
Trekstang 110

U

Uitlaatgassen 100, 198
Uitlaatgassysteem, controlesymbool 36

V

Veiligheidsgordels 14
Ventilator, ECC 64
Vergrendelen voor service 85
Vergrendelen, ontgrendelen 87
Verlichtingsschakelaar 43
Versnellingshendelblokkering 101
Verwarmde spiegels 66
Vlekken 134
Vloermatten 77
Vogelpoep 134
Volvo Serviceprogramma 140
Voorgloeifunctie motor, diesel 36

W

W – Winterprogramma 102
Waarschuwingssymbool 35
Waarschuwingssymbool, SRS 18
Wassen 134
Whiplash 23
WHIPS-systeem, Whiplash Protection System 23
Wielen, vervangen 124, 125
Wielmoeren 121
Winterbanden 120
Wisserblad, vervangen 148

Z

Zekeringen 158
Zenders zoeken 169
Zet in de was en poets 135
Zonnescherm 56
Zuinig rijden 94
Zwangere vrouwen 15

VOLVO

Volvo Car Corporation

TP 7015 (Dutch). AT 0347. Printed in Sweden, Elanders Graphic Systems AB, Gšteborg 2003